รายงานการประเมินผลกระทบสิ่งแวดล้อม
รายงานฉบับสมบูรณ์
(ภาคผนวก)
ฉบับปกปิดข้อมูลที่มีกฎหมายคุ้มครอง



ชื่อโครงการ	:	โครงการ นิวแทรเวิลบีช รีสอร์ท
ที่ตั้งโครงการ	:	เลขที่ 99 หมู่ที่ 6 ตำบลคลองขุด อำเภอท่าใหม่ จังหวัดจันทบุรี
ชื่อเจ้าของโครงการ	:	บริษัท นิว แทรเวิล บีช จำกัด
ที่อยู่เจ้าของโครงการ	:	เลขที่ 99 หมู่ที่ 6 ตำบลคลองขุด อำเภอท่าใหม่ จังหวัดจันทบุรี

การมอบอำนาจ

(√) เจ้าของโครงการได้มอบอำนาจให้ บริษัท เนเชอรัล โอเปอเรชั่น จำกัด เป็นผู้ดำเนินการเสนอรายงาน ดังหนังสือมอบอำนาจที่แนบมา

( ) เจ้าของโครงการมิได้มีการมอบอำนาจแต่อย่างใด

จัดทำโดย

บริษัท เนเชอรัล โอเปอเรชั่น จำกัด
Natural Operation Co.,Ltd.

99/59 หมู่ 5 ซอยไทรม้า ถนนรัตนาธิเบศร์ ตำบลไทรม้า อำเภอเมืองนนทบุรี จังหวัดนนทบุรี 11000
โทร : 02-075-6714 , 09-6860-5290 แฟกซ์ : 02-075-6714 Email : natural_operation@hotmail.com

รายงานการประเมินผลกระทบสิ่งแวดล้อม
รายงานฉบับสมบูรณ์
ภาคผนวก
ฉบับปกปิดข้อมูลที่มีกฎหมายคุ้มครอง

ชื่อโครงการ : โครงการ นิวแทรเวิลบีช รีสอร์ท
ที่ตั้งโครงการ : เลขที่ 99 หมู่ที่ 6 ตำบลคลองขุด อำเภอท่าใหม่ จังหวัดจันทบุรี
ชื่อเจ้าของโครงการ : บริษัท นิว แทรเวิล บีช จำกัด
ที่อยู่เจ้าของโครงการ : เลขที่ 99 หมู่ที่ 6 ตำบลคลองขุด อำเภอท่าใหม่ จังหวัดจันทบุรี

การมอบอำนาจ

(√) เจ้าของโครงการได้มอบอำนาจให้ บริษัท เนเชอรัล โอเปอเรชั่น จำกัด เป็นผู้ดำเนินการเสนอรายงาน ดังหนังสือมอบอำนาจที่แนบมา

( ) เจ้าของโครงการมิได้มีการมอบอำนาจแต่อย่างใด

จัดทำโดย

บริษัท เนเชอรัล โอเปอเรชั่น จำกัด

ตุลาคม 2568

เล่มที่ 3/3

สารบัญ

รายงานการประเมินผลกระทบสิ่งแวดล้อม

โครงการ นิวแทรเวิลบีช รีสอร์ท

(ภาคผนวก)

เรื่อง		**หน้า**
ภาคผนวก		
ภาคผนวก ก.	สำเนาโฉนดที่ดินโครงการ เอกสารราชการ และเอกสารสำคัญ	
ภาคผนวก ก.1	สำเนาโฉนดที่ดินโครงการ	ก.1-1
ภาคผนวก ก.2	หนังสือยินยอมให้บริษัท เจ้าหลาว ซันเซ็ท วิว จำกัด ใช้สถานที่ หนังสือสัญญาเช่าที่ดินพร้อมอาคาร และหนังสือสัญญาบริการ	ก.2-1
ภาคผนวก ก.3	หลักฐานการซื้อขายที่ดินและสิ่งปลูกสร้างที่ผ่านมา	ก.3-1
ภาคผนวก ก.4	หนังสือตรวจสอบสถานภาพการใช้ที่ดินโครงการตามกฎหมายจัดสรรที่ดิน เพื่อแสดงว่าโฉนดที่ดินโครงการไม่อยู่ภายใต้พระราชบัญญัติการจัดสรรที่ดิน พ.ศ. 2543	ก.4-1
ภาคผนวก ก.5	สำเนาใบอนุญาตก่อสร้าง/ดัดแปลงอาคาร เปลี่ยนการใช้อาคาร และใบรับรองการเปิดใช้อาคาร	ก.5-1
ภาคผนวก ก.6	สำเนาคำสั่งห้ามใช้อาคารหรือยินยอมให้บุคคลใดใช้อาคารที่อาจเป็นภยันตราย (แบบ ค.4) จากองค์การบริหารส่วนตำบลคลองขุด	ก.6-1
ภาคผนวก ก.7	บันทึกข้อตกลงเรื่องค่าส่วนกลางและระบบสาธารณูปโภคบ้านพื้นที่ติดด้านทิศใต้	ก.7-1
ภาคผนวก ก.8	สำเนาใบอนุญาตประกอบธุรกิจโรงแรม	ก.8-1
ภาคผนวก ก.9	เอกสารราชการ	ก.9-1
ภาคผนวก ก.10	หนังสือแจ้งหน่วยงานที่รับผิดชอบพื้นที่โครงการ	ก.10-1
ภาคผนวก ก.11	หนังสือยินยอมให้เป็นสถานที่ติดตั้งอุปกรณ์ตรวจวัดคุณภาพสิ่งแวดล้อม	ก.11-1
ภาคผนวก ข.	แบบแปลน	ข.1-1
ภาคผนวก ค.	รายการคำนวณประกอบรายงานฯ โดยบริษัทที่ปรึกษา	ค.1-1
ภาคผนวก ง.	รายการคำนวณของโครงการ	
	- รายการคำนวณน้ำใช้	ง.-1
	- รายการคำนวณระบบบำบัดน้ำเสีย ระบบกำจัดมีเทน และระบบกำจัดแอโรซอล	ง.-8
	- รายการคำนวณระบบระบายน้ำฝนและบ่อหน่วงน้ำ	ง.-24
	- รายการคำนวณระบบไฟฟ้า	ง.-34
	- รายการคำนวณปริมาณดินขุด-ดินถม	ง.-40
ภาคผนวก จ.	แผนอพยพหนีไฟ	จ.-1
ภาคผนวก ฉ.	รายงานผลการตรวจวัดคุณภาพสิ่งแวดล้อมบริเวณโครงการ	
ภาคผนวก ฉ.1	รายงานผลการตรวจวัดคุณภาพสิ่งแวดล้อมภายในโครงการ และคุณภาพน้ำผิวดิน	ฉ.-1
ภาคผนวก ฉ.2	รายงานผลการตรวจวิเคราะห์น้ำดิบ	ฉ.-2
ภาคผนวก ฉ.3	รายงานผลการศึกษาคุณภาพน้ำใช้ภายในโครงการ	ฉ.-3
ภาคผนวก ฉ.4	รายงานผลการศึกษาคุณภาพน้ำทิ้งของโครงการ	ฉ.-4
ภาคผนวก ฉ.5	รายงานผลการตรวจวิเคราะห์น้ำทะเล (หาดเจ้าหลาว)	ฉ.-5

รายงานการประเมินผลกระทบสิ่งแวดล้อม
โครงการ นิวแทรเวิลบีช รีสอร์ท
(ภาคผนวก)

เรื่อง		**หน้า**
ภาคผนวก ฉ.6	รายงานผลการศึกษาทรัพยากรชีวภาพในน้ำทะเล (หาดเจ้าหลาว)	ฉ.-6
ภาคผนวก ช.	การมีส่วนร่วมของประชาชน	
ภาคผนวก ช.1	เอกสารประชาสัมพันธ์โครงการ	ช.1-1
ภาคผนวก ช.2	ป้ายประชาสัมพันธ์โครงการ	ช.2-1
ภาคผนวก ช.3	เอกสารประชาสัมพันธ์ (ร่าง) รายงานการประเมินผลกระทบสิ่งแวดล้อม และมาตรการป้องกันและแก้ไขผลกระทบ และมาตรการติดตามตรวจสอบผลกระทบสิ่งแวดล้อม	ช.3-1
ภาคผนวก ช.4	แบบสอบถามความคิดเห็นและการมีส่วนร่วมของประชาชน ครั้งที่ 1	ช.4-1
ภาคผนวก ช.5	แบบสอบถามสภาพเศรษฐกิจสังคมสำหรับประชาชน	ช.5-1
ภาคผนวก ช.6	แบบสอบถามความคิดเห็นและการมีส่วนร่วมของประชาชน ครั้งที่ 2	ช.6-1
ภาคผนวก ช.7	แบบสอบถามด้านการบดบังแสงแดด	ช.7-1
ภาคผนวก ซ.	รายการคำนวณเสียง	
ภาคผนวก ซ.1	การรื้อถอนหลังคาบนชั้นดาดฟ้าของอาคาร G (ขนาด 4 ชั้น)	ซ.1-1
ภาคผนวก ซ.2	การรื้อถอนหลังคาและปรับปรุงอาคารอเนกประสงค์	ซ.2-1
ภาคผนวก ซ.3	การรื้อถอนหลังคาและปรับปรุงร้านอาหาร	ซ.3-1
ภาคผนวก ซ.4	การปรับปรุง/ดัดแปลงอาคารเก็บของ 2	ซ.4-1
ภาคผนวก ซ.5	การปรับปรุง/ดัดแปลงอาคารซักรีด	ซ.5-1
ภาคผนวก ซ.6	การก่อสร้างอาคารพักมูลฝอยรวม	ซ.6-1
ภาคผนวก ซ.7	การติดตั้งระบบบำบัดน้ำเสีย	ซ.7-1
ภาคผนวก ซ.8	การก่อสร้างบ่อหน่วงน้ำ	ซ.8-1
ภาคผนวก ซ.9	อ้างอิงแหล่งกำเนิดเสียง	ซ.9-1
ภาคผนวก ฌ.	สำเนาใบอนุญาตประกอบวิชาชีพและสำเนาบัตรประชาชนของผู้ออกแบบ	ฌ.-1
ภาคผนวก ญ.	เอกสารเกี่ยวกับแหล่งน้ำดิบของโครงการ	
ภาคผนวก ญ.1	สำเนาโฉนดที่ดินแหล่งน้ำดิบของโครงการ (ที่ดินของ บริษัท นิวแทรเวิลบีช จำกัด)	ญ.1-1
ภาคผนวก ญ.2	สำเนาใบเสร็จการจัดจ้างรถบรรทุกขนส่งน้ำ	ญ.2-1
ภาคผนวก ฎ.	หนังสือตรวจสอบการร้องเรียน โครงการ นิวแทรเวิลบีช รีสอร์ท	ฎ.-1
ภาคผนวก ฏ.	แผนปฏิบัติการตอบสนองต่อภาวะฉุกเฉินกรณีเกิดอุบัติเหตุในงานก่อสร้างภายในพื้นที่โครงการ นิวแทรเวิลบีช รีสอร์ท	ฏ.-1

ภาคผนวก

ภาคผนวก ก.

สำเนาโฉนดที่ดินโครงการ
เอกสารราชการ และเอกสารสำคัญ

- ภาคผนวก ก.1 สำเนาโฉนดที่ดินโครงการ
- ภาคผนวก ก.2 หนังสือยินยอมให้บริษัท เจ้าหลาว ซันเซ็ท วิว จำกัด ใช้สถานที่ หนังสือสัญญาเช่าที่ดินพร้อมอาคาร และหนังสือสัญญาบริการ
- ภาคผนวก ก.3 หลักฐานการซื้อขายที่ดินและสิ่งปลูกสร้างที่ผ่านมา
- ภาคผนวก ก.4 หนังสือตรวจสอบสถานภาพการใช้ที่ดินโครงการตามกฎหมายจัดสรรที่ดิน เพื่อแสดงว่าโฉนดที่ดินโครงการไม่อยู่ภายใต้พระราชบัญญัติการจัดสรรที่ดิน พ.ศ. 2543
- ภาคผนวก ก.5 สำเนาใบอนุญาตก่อสร้าง/ดัดแปลงอาคาร เปลี่ยนการใช้อาคาร และใบรับรองการเปิดใช้อาคาร
- ภาคผนวก ก.6 สำเนาคำสั่งห้ามใช้อาคารหรือยินยอมให้บุคคลใดใช้อาคารที่อาจเป็นภยันตราย (แบบ ค.4) จากองค์การบริหารส่วนตำบลคลองขุด
- ภาคผนวก ก.7 บันทึกข้อตกลงเรื่องค่าส่วนกลางและระบบสาธารณูปโภคบ้านพื้นที่ติดด้านทิศใต้
- ภาคผนวก ก.8 สำเนาใบอนุญาตประกอบธุรกิจโรงแรม
- ภาคผนวก ก.9 เอกสารราชการ
- ภาคผนวก ก.10 หนังสือแจ้งหน่วยงานที่รับผิดชอบพื้นที่โครงการ
- ภาคผนวก ก.11 หนังสือยินยอมให้เป็นสถานที่ติดตั้งอุปกรณ์ตรวจวัดคุณภาพสิ่งแวดล้อม

ภาคผนวก ก.1

สำเนาโฉนดที่ดินโครงการ

(น.ส.๔จ.)

โฉนดที่ดิน

เป็นหนังสือสำคัญแสดงกรรมสิทธิ์

ออกโดยอาศัยอำนาจตามประมวลกฎหมายที่ดิน

ตำแหน่งที่ดิน

ระวาง [redacted]
เลขที่ดิน
หน้าสำรว
ตำบล คลองขุด

โฉนดที่ดิน

เลข [redacted]
เล่ม
อำเภอ ท่าใหม่
จังหวัด จันทบุรี

ให้แก่ [redacted] สัญชาติ ไทย อยู่บ้านเ [redacted]
ถนน
ซอย ตำบล คลองขุด อำเภอ ท่าใหม่ จังหวัด จันทบุรี

ที่ดินแปลงนี้มีเนื้อที่ประมาณ ๑๑ ไร่ งาน ๔๗.๑ ตารางวา
(สิบเอ็ดไร่สี่สิบเจ็ดเศษหนึ่งส่วนสิบตารางวา)

มาตราส่วนในระวาง ๑: ๒๐๐๐

รูปแผนที่

มาตราส่วน ๑: ๒๐๐๐

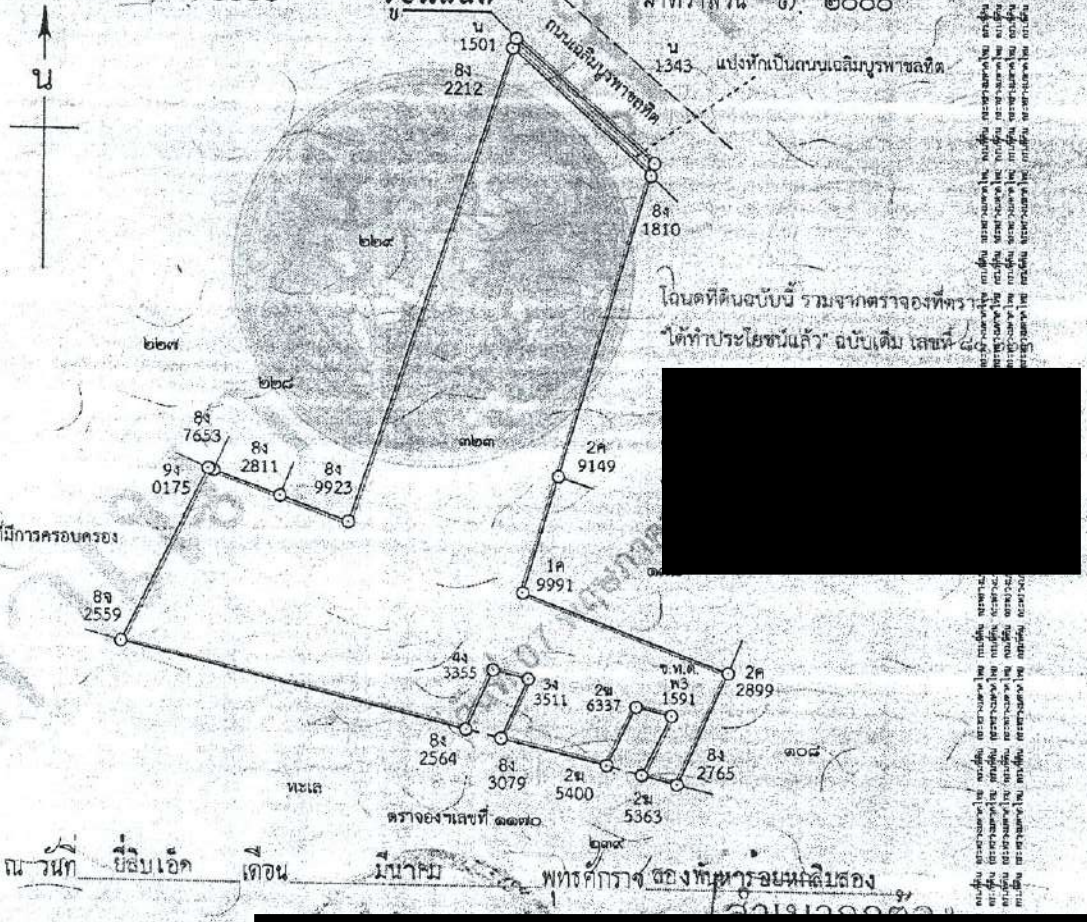

โฉนดที่ดินฉบับนี้ รวมจากตราจองที่ตรา
ได้ทำประโยชน์แล้ว" ฉบับเดิม เลขที่ ๔๙

[redacted]

ออก ณ วันที่ ยี่สิบเอ็ด เดือน มีนาคม พุทธศักราช สองพันห้าร้อยหนึ่งสิบสอง

[redacted]

[redacted]

ฉบับสำนักงานที่ดิน ห้ามนำออก

สารบัญจดทะเบียน

โฉนดที่ดินเลขที่ 51417 อำเภอ ท่าใหม่

จดทะเบียน วัน เดือน ปี	ประเภทการจดทะเบียน	ผู้ให้สัญญา	ผู้รับสัญญา	เนื้อที่ดินตามสัญญา ไร่	งาน	ตารางวา	เนื้อที่ดินคงเหลือ ไร่	งาน	ตารางวา	ระวางเลขที่ดินโฉนดที่ดินใหม่	เจ้าพนักงานที่ดินลงลายมือชื่อ-ผ่านรับตรา
วันที่ 21 มีนาคม พ.ศ.2562	แบ่งหักที่สาธารณประโยชน์	[redacted]		-	-	$51\frac{5}{10}$	10	3	$95\frac{6}{10}$	-	[redacted]
วันที่ 10 พฤษภาคม พ.ศ.2562	แบ่งแยกในนามเดิม			4	-	$16\frac{4}{10}$	6	3	$79\frac{2}{10}$	53[illegible] 18	
										51	

[redacted]

[redacted]

๗ พ.ค. ๒๕๖๗

มีใบต่อแผ่นที่.....

(น.ส.๔จ.)

แยกจากโฉนด
เล่ม ๔๑๕
หน้า ๑๗

ตำแหน่งที่ดิน

ระวาง [redacted]
เลขที่ดิน
หน้าสำรวจ
ตำบล คลองขุด

โฉนดที่ดิน

เป็นหนังสือสำคัญแสดงกรรมสิทธิ์

ออกโดยอาศัยอำนาจตามประมวลกฎหมายที่ดิน

โฉนด [redacted]

เลขที่
เล่ม
อำเภอ ท่าใหม่
จังหวัด จันทบุรี

ให้แก่ [redacted] สัญชาติ ไทย อยู่บ้านเลขที่ [redacted]
ถนน
ซอย ตำบล คลองขุด อำเภอ ท่าใหม่ จังหวัด จันทบุรี

ที่ดินแปลงนี้มีเนื้อที่ประมาณ ๔ ไร่ งาน ๑๖๕๐ ตารางวา
(สี่ไร่สิบหกเศษสี่ส่วนสิบตารางวา)

รูปแผนที่

มาตราส่วนในระวาง ๑: ๒๐๐๐ มาตราส่วน ๑: ๒๐๐๐

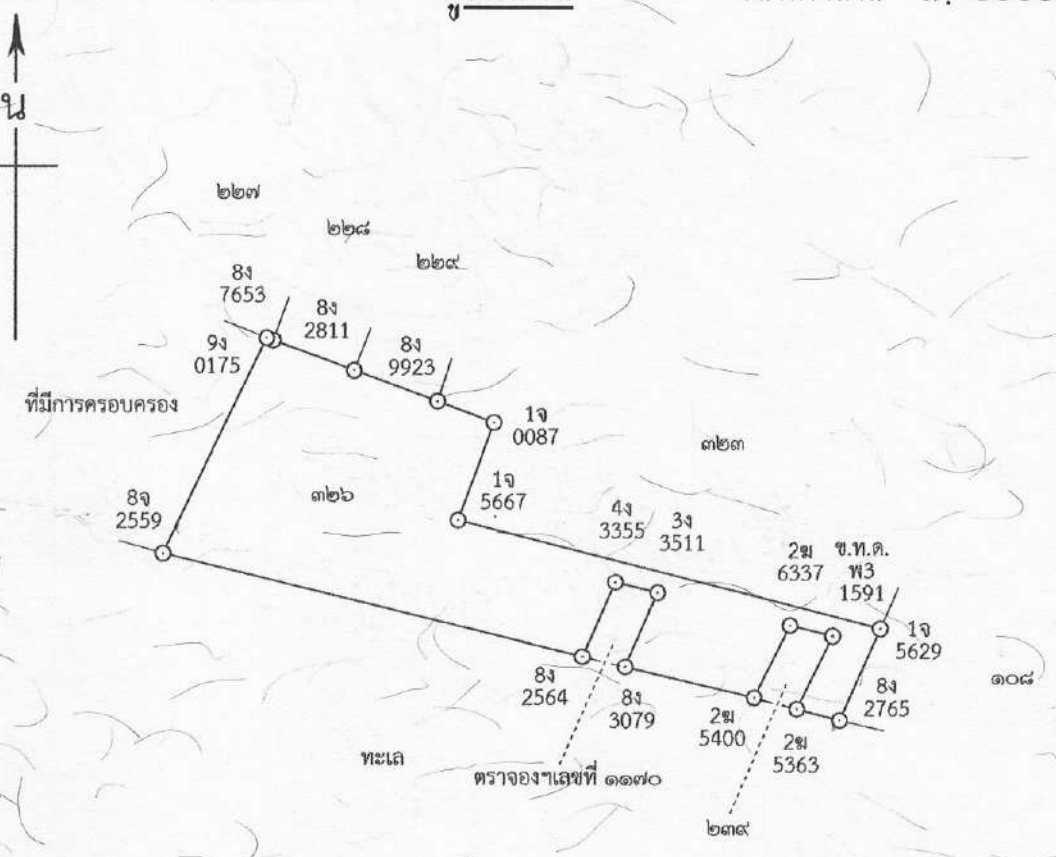

ออก ณ วันที่ สิบ เดือน พฤษภาคม พุทธศักราช สองพันห้าร้อยหกสิบสอง

[redacted]

เจ้าพนักงานที่ดิน

[redacted]

๘ พ.ค. ๒๕๖๒

สารบัญจดทะเบียน

โฉนดที่ดินเลขที่ .....อำเภอ.....

จดทะเบียน วัน เดือน ปี	ประเภทการจดทะเบียน	ผู้ให้สัญญา	ผู้รับสัญญา	เนื้อที่ดินตามสัญญา			เนื้อที่ดินคงเหลือ			ระวางเลขที่ดินโฉนดที่ดินใหม่	เจ้าพนักงานที่ดินลงลายมือชื่อ ประทับตรา
				ไร่	งาน	ตารางวา	ไร่	งาน	ตารางวา		

4955.11

(น.ส.๔จ.)

19

โฉนดที่ดิน

เป็นหนังสือสำคัญแสดงกรรมสิทธิ์

ออกโดยอาศัยอำนาจตามประมวลกฎหมายที่ดิน

ตำแหน่งที่ดิน

ระวาง [redacted]

เลขที่ดิน

หน้าสำรวจ

โฉนด [redacted]

เล่ม

อำเภอ

ตำบล คลองขุด จังหวัด จันทบุรี

ให้แก่ [redacted] สัญชาติ ไทย อยู่บ้านเลขที่ [redacted]

ถนน -

ซอย -

ตำบล คลองขุด อำเภอ ท่าใหม่ จังหวัด จันทบุรี

ที่ดินแปลงนี้มีเนื้อที่ประมาณ ๑ ไร่ ๓ งาน ๐๒ ตารางวา

(หนึ่งไร่สามงานสองตารางวา)

มาตราส่วนในระวาง ๑:๒๐๐๐

รูปแผนที่

มาตราส่วน ๑:๑๐๐๐

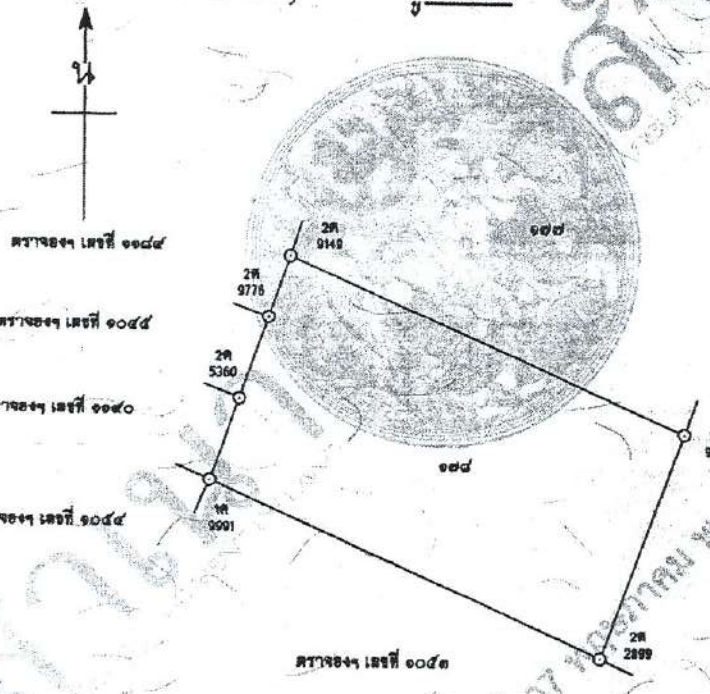

ออก ณ วันที่ ยี่สิบสอง เดือน สิงหาคม พุทธศักราช สองพันห้าร้อยห้าสิบ

[redacted]

[redacted]

- 6 ก.ค. 2550

สารบัญจดทะเบียน

จดทะเบียน วัน เดือน ปี	ประเภทการจดทะเบียน	ผู้ให้สัญญา	ผู้รับสัญญา	เนื้อที่ดินตามสัญญา ไร่	งาน	ตารางวา	เนื้อที่ดินคงเหลือ ไร่	งาน	ตารางวา	ระวางเลขที่ดินโฉนดที่ดินใหม่	เจ้าพนักงานที่ดินลงลายมือชื่อ ประทับตรา
วันที่ ๒๖ มิถุนายน พ.ศ. ๒๕๓๓	แบ่งเช่า มีกำหนด ยี่สิบปี	[redacted]	[redacted]	๑	๓	๐๑	—				
วันที่ ๑๘ ก.ย. ๒๕๔๗	ต่อสัญญา การแบ่งเช่า			๑	๓	๐๑	—				
วันที่ 12 มกราคม พ.ศ.2552	เลิกเช่า			1	3	01	—				
วันที่ 12 มกราคม พ.ศ.2552	ขาย			1	3	01	—				

สำเนาถูกต้อง

[redacted]

๒๗ พ.ค. ๒๕๖๗

(น.ส.๔ จ.)

ตำแหน่งที่ดิน

ระวาง [redacted]

เลขที่ดิน

หน้าสำรวจ

ตำบล คลองขุด

โฉนดที่ดิน

เป็นหนังสือสำคัญแสดงกรรมสิทธิ์

ออกโดยอาศัยอำนาจตามประมวลกฎหมายที่ดิน

โฉนดที่ดิน [redacted]

เลขที่

เล่ม

อำเภอ

จังหวัด จันทบุรี

ให้แก่ [redacted] สัญชาติ ไทย อยู่บ้านเลขที่ [redacted]

ถนน –

ซอย –

ตำบล คลองขุด อำเภอ ท่าใหม่ จังหวัด จันทบุรี

ที่ดินแปลงนี้มีเนื้อที่ประมาณ ๔ ไร่ – งาน ๘๘ ตารางวา

(สี่ไร่แปดสิบแปดตารางวา)

มาตราส่วนในระวาง ๑: ๒๐๐๐

รูปแผนที่

มาตราส่วน ๑: ๒๐๐๐

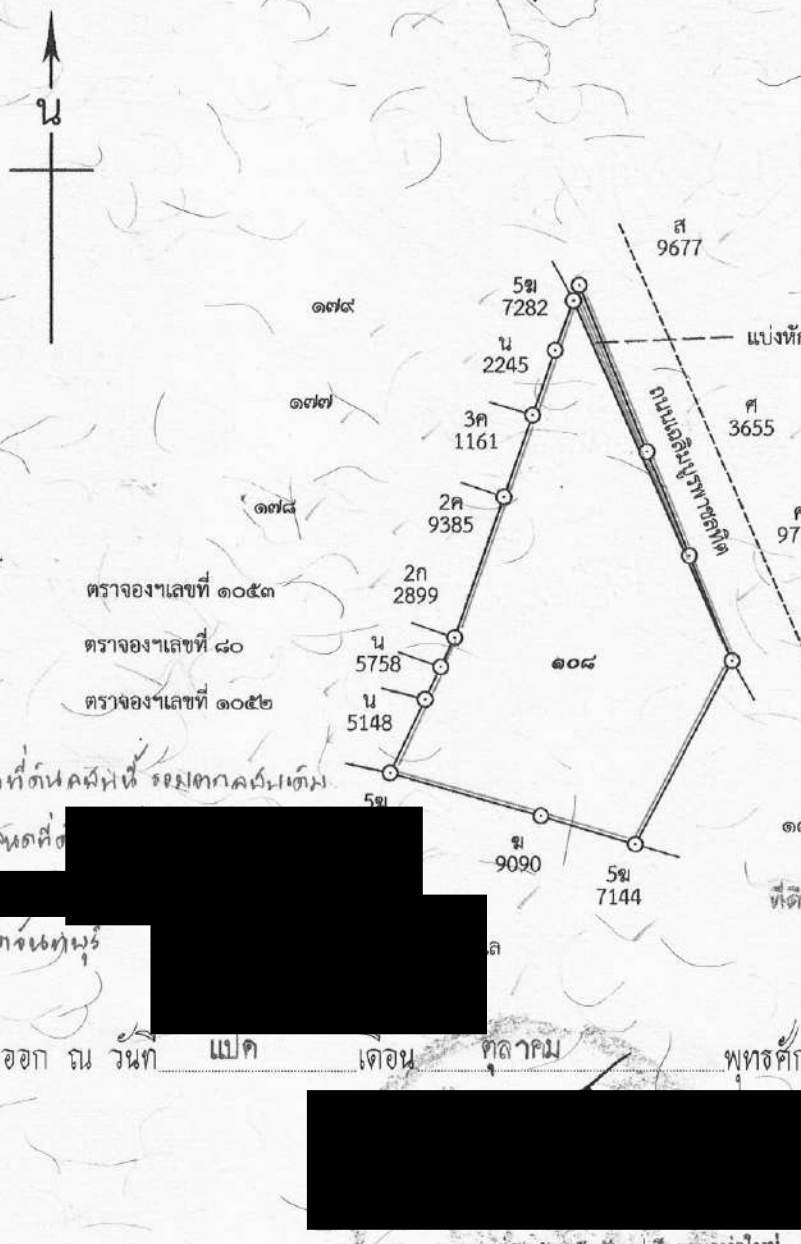

โฉนดที่ดินฉบับนี้ รวมตราสัญลักษณ์ [redacted]

ที่ดินตั้งอยู่ในท้องที่ [redacted]

จังหวัดจันทบุรี

ออก ณ วันที่ แปด เดือน ตุลาคม พุทธศักราช สองพันห้าร้อยห้าสิบเจ็ด

[redacted]

เจ้าพนักงานที่ดินจังหวัดจันทบุรี สาขาท่าใหม่

เจ้าพนักงานที่ดิน

[redacted]

- 5 ก.ย. 2557

สารบัญจดทะเบียน

โฉนดที่ดินเลขที่ ๑๓๒๐๙ อำเภอ พิพิธภัณฑ์

ต.ค. 2557

ลำดับที่จดทะเบียน วัน - เดือน ปี	ประเภทการจดทะเบียน	ผู้ให้สัญญา	ผู้รับสัญญา	เนื้อที่ดินตามสัญญา ไร่	งาน	ตารางวา	เนื้อที่ดินคงเหลือ ไร่	งาน	ตารางวา	ระวางเลขที่ดินโฉนดที่ดินใหม่	เจ้าพนักงานที่ดินลงลายมือชื่อ ประทับตรา
๑	แบ่งที่ดินเป็น	[redacted]	กรมการศึกษาพิเศษ	-	-	๔๐	๔	-	๔๘	-	[redacted]
๑ ตุลาคม พ.ศ. ๒๕๕๗	ที่สาธารณประโยชน์										
		[redacted]									

มีใบต่อแผ่นที่.....

รูปแผนที่ (ใบต่อ)

แผ่นที่.....๑.....

5334 II 1886-2,5334 II 2086-1 (1/2000)

ที่ดินระวาง..... **เลขที่ดิน**.....๑๐๘..... **หน้าสำรวจ**.....๗๐๗..... **โฉนดที่ดินเลขที่**.....๑๓๒๐๘.....

ตำบล.....คลองขุด..... **อำเภอ**.....ท่าใหม่..... **จังหวัด**.....จันทบุรี.....

มาตราส่วน ๑ : ๒๐๐๐

น

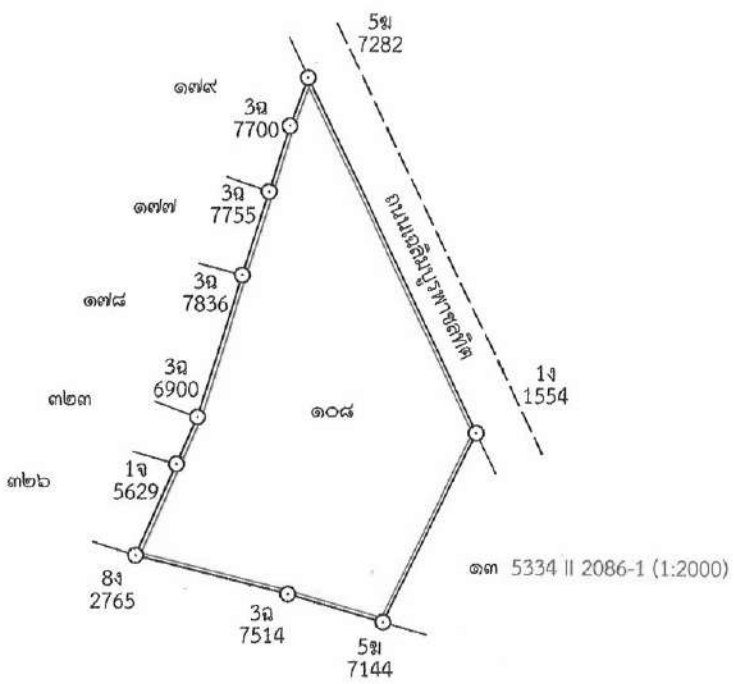

...[redacted]...หัวหน้าการ

.[redacted]เจ้าพนักงานที่ดิน

- ๕ ก.พ. ๒๕๖๘

ภาคผนวก ก.2

หนังสือยินยอมให้บริษัท เจ้าหลาว ซันเซ็ท วิว จำกัด ใช้สถานที่ หนังสือสัญญาเช่าที่ดินพร้อมอาคาร และหนังสือสัญญาบริการ

หนังสือยินยอมให้ใช้สถานที่

เขียนที่ บริษัท นิว แทรเวิล บีช จำกัด
วันที่ 1 มิถุนายน 2562

ข้าพเจ้า บริษัท นิว แทรเวิล บีช จำกัด โดย [redacted] กรรมการผู้มีอำนาจลงนาม สำนักงาน [redacted] ตำบลคลองขุด อำเภอท่าใหม่ จังหวัดจันทบุรี ผู้ครอบครองอาคารและถือกรรมสิทธิ์ในโฉนดที่ดิน เลขที่ [redacted] ตำบลคลองขุด อำเภอท่าใหม่ จังหวัดจันทบุรี

ขอทำหนังสือฉบับนี้ขึ้นเพื่อแสดงว่าข้าพเจ้ายินยอมให้ บริษัท [redacted] โดย [redacted] กรรมการผู้มีอำนาจลงนาม สำนักงาน [redacted] อำเภอท่าใหม่ จังหวัดจันทบุรี

ให้ใช้สถานที่ตามสถานที่ดังกล่าวข้างต้น ในการประกอบกิจการธุรกิจโรงแรม ของ บริษัท [redacted] จำกัด ได้ตั้งแต่วันที่ 1 มิถุนายน 2562 เป็นต้นไป จึงได้ลงลายมือชื่อไว้เป็นสำคัญ

ขอรับรองว่าหนังสือฉบับนี้ได้ทำขึ้นโดยถูกต้องตามความเป็นจริง ทุกประการ

[redacted] ผู้ให้คำยินยอม
บริษัท นิว แทรเวิล บีช จำกัด

(ลงชื่อ) [redacted] ผู้ขอประกอบกิจการ
บริษัท เจ้าหลาว ซันเซ็ท วิว จำกัด

บริษัท เจ้าหลาว ซันเซ็ท วิว จำกัด

(ลงชื่อ) [redacted] พยาน

(ลงชื่อ) [redacted] พยาน

หมายเหตุ ให้แนบเอกสารดังนี้ประกอบด้วย พร้อมทั้งรับรองสำเนาถูกต้อง

1. สำเนาทะเบียนบ้านของผู้ให้คำยินยอม / เจ้าของบ้าน
2. สำเนาบัตรประจำตัวประชาชนของผู้ให้คำยินยอม / เจ้าของบ้าน

หากมีสัญญาเช่าร้าน ให้ถ่ายสำเนาสัญญาเช่าพร้อมรับรองสำเนาถูกต้องแทนหนังสือนี้

ต้นฉบับ

สัญญาเช่าที่ดินพร้อมอาคาร

สัญญาเลขที่ N2567-001

สัญญาฉบับนี้ ทำขึ้น ณ เลขที่ 99 หมู่ที่ 6 ตำบลคลองขุด อำเภอท่าใหม่ จังหวัดจันทบุรี เมื่อวันที่ 1 มกราคม 2567 ระหว่าง

บริษัท นิว แทรเวิล บีช จำกัด โดย [redacted] กรรมการผู้มีอำนาจ สำนักงาน เลขที่ 99 หมู่ที่ 6 ตำบลคลองขุด อำเภอท่าใหม่ จังหวัดจันทบุรี ซึ่งต่อไปในสัญญานี้จะเรียกว่า " ผู้ให้เช่า " ฝ่ายหนึ่ง

บริษัท เจ้าหลาว ซันเซ็ต วิว จำกัด โดย [redacted] กรรมการผู้มีอำนาจ สำนักงานเลขที่ 99/2 หมู่ที่ 6 ตำบลคลองขุด อำเภอท่าใหม่ จังหวัดจันทบุรี ซึ่งต่อไปในสัญญานี้จะเรียกว่า " ผู้เช่า " อีกฝ่ายหนึ่ง

ทั้งสองฝ่ายตกลงทำสัญญาเช่าที่ดินพร้อมอาคาร มีข้อความตามที่จะกล่าวต่อไปนี้

1. ที่ดินพร้อมอาคาร

ที่ดินพร้อมอาคาร ตามโฉนดที่ดิน เลขที่ [redacted] และ [redacted] อำเภอท่าใหม่ จังหวัดจันทบุรี รายละเอียดปรากฏตามภาพถ่ายโฉนดที่ดิน แผนผังแสดง พื้นที่เช่าและแบบแปลนอาคาร ตามเอกสารแนบท้ายสัญญา ซึ่งถือเป็นส่วนหนึ่งของสัญญานี้ และต่อไปนี้จะเรียกว่า "สถานที่เช่า"

2. อายุการเช่า

สัญญานี้ให้มีกำหนดอายุการเช่า 1 ปี 6 เดือน นับตั้งแต่วันที่ 1 มกราคม 2567 ถึงวันที่ 31 พฤษภาคม 2568 เป็นวันสุดท้าย โดยเช่าเพื่อเป็นสถานประกอบการโรงแรมและภัตตาคาร ของผู้เช่าภายใต้เงื่อนไขและข้อกำหนดที่จะกล่าวต่อไปในสัญญานี้

3. อัตราค่าเช่าและการชำระค่าเช่า

คู่สัญญากำหนดอัตราค่าเช่า ในอัตราปีละ 75,000.- บาท (เจ็ดหมื่นห้าพันบาทถ้วน) โดยผู้เช่าตกลงชำระค่าเช่าเป็นรายปี ณ ภูมิลำเนาของผู้ให้เช่าหรือสถานที่ที่ผู้ให้เช่ากำหนด

4. ผู้เช่าให้สัญญาว่า

4.1 ผู้ให้เช่ายินยอมให้ผู้เช่า นำสถานที่ไปให้บุคคลภายนอกเช่าช่วงได้

4.2 ผู้เช่าตกลงว่าจะไม่ดำเนินการดัดแปลง ตกแต่ง แก้ไขทั้งภายในและภานนอกสถานที่เช่า เว้นแต่จะได้รับอนุญาตเป็นลายลักษณ์อักษรจากผู้ให้เช่าก่อน และผู้เช่าตกลงยินยอมและปฏิบัติตามระเบียบ กฎข้อบังคับ ประกาศหรือคำสั่งใดที่เกียวข้องกับการใช้และการตกแต่งสถานที่เช่าของผู้ให้เช่าที่มีอยู่แล้วและที่

กำหนดขึ้นในอนาคต ซึ่งผู้ให้เช่าจะแจ้งให้ผู้เช่าทราบและให้ระเบียบ กฎ ข้อบังคับ ประกาศหรือคำสั่งดังกล่าวเป็นส่วนหนึ่งของสัญญานี้

4.3 ผู้เช่าจะบำรุงดูแลรักษาสถานที่เช่าให้อยู่ในสภาพดี สะอาด ถูกสุขอนามัย และซ่อมแซมดีเสมอ หากเกิดความเสียหายหรือสูญหายอันเนื่องจากการจงใจหรือความประมาทเลินเล่อของผู้เช่า บริวารหรือลูกค้าของผู้เช่า ไม่ว่าเป็นกรณีใดๆ ก็ตาม ผู้เช่ารับและเป็นผู้จัดการซ่อมแซม หรือจัดมาแทนโดยให้มีสภาพดีเช่นเดียวกับที่เป็นอยู่ขณะส่งมอบสถานที่เช่าด้วยค่าใช้จ่ายของผู้เช่าเองทั้งสิ้น ทั้งนี้ไม่ว่าจะเป็นการซ่อมแซมเล็กน้อยหรือซ่อมแซมใหญ่ก็ตาม

4.4 ผู้เช่าตกลงที่จะไม่นำวัสดุหรือสิ่งของที่เป็นอันตรายหรือผิดกฎหมายใดๆ เข้ามาเก็บในสถานที่เช่า และผู้เช่าอนุญาตให้ผู้ให้เช่าหรือผู้แทนของผู้ให้เช่าเข้าตรวจสถานที่เช่าได้ตามเวลาอันสมควรตลอดระยะเวลาที่เช่า เมื่อผู้ให้เช่าหรือตัวแทนของผู้ให้เช่าได้แจ้งให้ผู้เช่าทราบว่า ผู้เช่ามีหน้าที่ต้องดำเนินการอย่างใดหรือให้ซ่อมแซมสถานที่เช่าที่ชำรุดบกพร่อง ผู้เช่าจะต้องดำเนินการให้แล้วเสร็จภายในกำหนดเวลาที่ได้แจ้งให้ทราบ หากผู้เช่าไม่ดำเนินการให้แล้วเสร็จภายในเวลาที่กำหนด ผู้ให้เช่าหรือตัวแทนของผู้ให้เช่ามีสิทธิเข้าไปดำเนินการซ่อมแซมได้เอง โดยผู้เช่าจะต้องเป็นผู้ออกค่าใช้จ่ายในการซ่อมแซมต่างๆ นั้น

4.5 ภายใน 3 เดือนก่อนครบกำหนดระยะเวลาการเช่าตามสัญญานี้ หากผู้เช่ามีความประสงค์ต่ออายุสัญญาเช่าออกไป ผู้เช่าจะแจ้งเป็นหนังสือให้ผู้ให้เช่าทราบล่วงหน้า และผู้ให้เช่าตกลงให้ถือหนังสือแจ้งความจำนงดังกล่าวเป็นข้อตกลงต่ออายุสัญญาเช่านี้ออกไปให้มีกำหนด 5 ปี นับแต่วันสิ้นสุดสัญญาเช่านี้ โดยทั้งสองฝ่ายตกลงให้สัญญาเช่าที่ถูกต่อออกไป มีหลักเกณฑ์และเงื่อนไขเช่นเดียวกับสัญญานี้ เว้นแต่อัตราค่าเช่าซึ่งทั้งสองฝ่ายตกลงให้เพิ่มในอัตราร้อยละ 10 ของค่าเช่าเดิม หรือที่ทั้งสองฝ่ายจะได้ทำความตกลงกัน

4.6 การบอกกล่าวทวงถามหรือส่งเอกสารใดๆ ไปยังภูมิลำเนาของคู่สัญญาอีกฝ่ายหนึ่งตามที่ปรากฏในสัญญานี้ หรือที่ส่งถึงผู้เช่า ณ สถานที่เช่า ให้ถือว่าส่งโดยชอบและอีกฝ่ายหนึ่งได้ทราบแล้ว นับแต่วันที่คำบอกกล่าวหรือเอกสารนั้นพึงไปถึงตามปกติ

4.7 ผู้ให้เช่าตกลงว่าจะรับผิดชอบภาระค่าอากรแสตมป์ ภาษีที่ดินและสิ่งปลูกสร้าง ภาษีอื่นๆ รวมทั้งค่าใช้จ่ายอื่นใดที่เกิดจากการใช้สถานที่เช่าตามสัญญานี้เองทั้งสิ้น

สัญญานี้ทำขึ้นสองฉบับ มีข้อความถูกต้องตรงกัน ทั้งคู่สัญญาได้อ่านและเข้าใจข้อความ โดยละเอียดตลอดแล้ว จึงได้ลงลายมือชื่อพร้อมทั้งประทับตรา (ถ้ามี) ไว้เป็นสำคัญต่อหน้าพยาน และคู่สัญญาต่างยึดถือไว้ฝ่ายละหนึ่งฉบับ

5. การแจ้งการติดต่อ

ในการแจ้งหรือการติดต่อระหว่างคู่สัญญาเป็นหนังสือให้ส่ง ณ สถานที่ดังต่อไปนี้

ผู้ให้เช่า : บริษัท นิว แทรเวิล บีช จำกัด
สำนักงานเลขที่ 99 หมู่ที่ 6
ตำบลคลองขุด อำเภอท่าใหม่
จันทบุรี

ผู้เช่า : บริษัท เจ้าหลาว ซันเซ็ต วิว จำกัด
สำนักงานเลขที่ 99/2 หมู่ที่ 6
ตำบลคลองขุด อำเภอท่าใหม่
จันทบุรี

คู่สัญญาได้พิจารณาสัญญาแล้ว เห็นว่าถูกต้องตามเจตนา จึงได้ลงนามไว้ต่อหน้าพยาน

บริษัท นิว แทรเวิล บีซ จำกัด

ลงชื่อ [redacted] "ผู้ให้เช่า"

ลงชื่อ [redacted] "พยาน"

บริษัท เจ้าหลาว ซันเซ็ต วิว จำกัด

บริษัท เจ้าหลาว ซันเซ็ท วิว จำกัด

ลงชื่อ [redacted] "ผู้เช่า"

ลงชื่อ [redacted] "พยาน"

ต้นฉบับ

สัญญาบริการ

สัญญาเลขที่ N2567-002

สัญญาฉบับนี้ ทำขึ้น ณ เลขที่ 99 หมู่ที่ 6 ตำบลคลองขุด อำเภอท่าใหม่ จังหวัดจันทบุรี เมื่อวันที่ 1 มกราคม 2567 ระหว่าง

บริษัท นิว แทรเวิล บีช จำกัด โดย นาย[redacted]รรมการผู้มีอำนาจ สำนักงานเลขที่ 99 หมู่ที่ 6 ตำบลคลองขุด อำเภอท่าใหม่ จังหวัดจันทบุรี ซึ่งต่อไปในสัญญานี้จะเรียกว่า " ผู้ให้บริการ " ฝ่ายหนึ่ง

บริษัท เจ้าหลาว ซันเซ็ต วิว จำกัด โดย นาย[redacted] กรรมการผู้มีอำนาจ สำนักงานเลขที่ 99/2 หมู่ที่ 6 ตำบลคลองขุด อำเภอท่าใหม่ จังหวัดจันทบุรี ซึ่งต่อไปในสัญญานี้จะเรียกว่า " ผู้บริการ " อีกฝ่ายหนึ่ง

ทั้งสองฝ่ายตกลงทำสัญญาบริการ มีข้อความตามที่จะกล่าวต่อไปนี้

1. ผู้ให้บริการ ตกลงให้ผู้ใช้บริการ บริเวณด้อนรับลูกค้า
2. ผู้รับบริการ ตกลงว่าจะจ่ายชำระค่าบริการส่วนกลาง ในอัตราปีละ 50,000.- บาท (ห้าหมื่นบาทถ้วน) ค่าบริการส่วนกลางประกอบด้วย
   - สระว่ายน้ำ
   - ถนนทางเข้า / ออก
   - บริการรักษาความปลอดภัย 24 ชั่วโมง
   - บริการอินเตอร์เน็ต ความเร็วสูง
   - ค่าน้ำ
   - ค่าไฟฟ้า
   - ค่าโทรศัพท์
3. สัญญานี้ให้มีกำหนดอายุการบริการ 1 ปี 6 เดือน นับตั้งแต่วันที่ 1 มกราคม 2567 ถึงวันที่ 31 พฤษภาคม 2568 เป็นวันสุดท้าย
4. ผู้ให้บริการตกลงว่าจะรับผิดชอบภาระค่าอากรแสตมป์ ตามสัญญาบริการนี้ทั้งสิ้น

สัญญานี้ทำขึ้นสองฉบับ มีข้อความถูกต้องตรงกัน ทั้งคู่สัญญาได้อ่านและเข้าใจข้อความ โดยละเอียดตลอดแล้ว จึงได้ลงลายมือชื่อพร้อมทั้งประทับตรา (ถ้ามี) ไว้เป็นสำคัญต่อหน้าพยาน และคู่สัญญาต่างยึดถือไว้ฝ่ายละหนึ่งฉบับ

ในการแจ้งหรือการติดต่อระหว่างคู่สัญญาเป็นหนังสือให้ส่ง ณ สถานที่ดังต่อไปนี้

ผู้ให้เช่า : บริษัท นิว แทรเวิล บีช จำกัด
สำนักงานเลขที่ 99 หมู่ที่ 6
ตำบลคลองขุด อำเภอท่าใหม่
จันทบุรี

ผู้เช่า : บริษัท เจ้าหลาว ซันเซ็ต วิว จำกัด
สำนักงานเลขที่ 99/2 หมู่ที่ 6
ตำบลคลองขุด อำเภอท่าใหม่
จันทบุรี

คู่สัญญาได้พิจารณาสัญญาแล้ว เห็นว่าถูกต้องตามเจตนา จึงได้ลงนามไว้ต่อหน้าพยาน

บริษัท นิว แทรเวิล บีช จำกัด

ลงชื่อ..[redacted] ผู้ให้บริการ"

ลงชื่อ..[redacted] "พยาน"

บริษัท เจ้าหลาว ซันเซ็ต วิว จำกัด

บริษัท เจ้าหลาว ซันเซ็ท วิว จำกัด

ลงชื่อ..[redacted] ผู้บริการ"

ลงชื่อ..[redacted] "พยาน"

ภาคผนวก ก.3

หลักฐานการซื้อขายที่ดิน และสิ่งปลูกสร้างที่ผ่านมา

สัญญาซื้อขายที่ดิน วันที่ 18 กุมภาพันธ์ พ.ศ. 2547

(ท.ด. ๑๓)

ลิขสิทธิ์ของกรมที่ดิน ห้ามมิให้ผู้ใดนำไปทำประโยชน์ หรือปลอมแปลงด้วยประการใดๆ เว้นแต่จะได้รับอนุญาตเป็นหนังสือก่อน ฝ่าฝืนต้องรับโทษตามกฎหมาย

ชำระค่าอากรแสตมป์เป็นเงิน 70758.46 บาท แล้ว
เล่มที่ ... ลงวันที่ 18 ก.พ. 2547

ลงชื่อ [redacted] ผู้ขอ
ลงชื่อ ... เจ้าพนักงานที่ดิน

หนังสือสัญญาขายที่ดิน (รวมสองตรางวาที่บ้าน-นอกเขตฯ

ที่ดิน โฉนดที่ [redacted] เลขที่ดิน - หน้าสำรวจ [redacted]
ตำบล คลองขุด อำเภอ ท่าใหม่ จังหวัด จันทบุรี

หนังสือสัญญานี้ได้ทำเมื่อวันที่ 18 เดือน กุมภาพันธ์ พุทธศักราช 2547
ณ สำนักงานที่ดินจังหวัด จันทบุรี สาขาท่าใหม่

ระหว่าง [redacted] อายุ 60 ปี ผู้ขาย สัญชาติ ไทย
บุตร [redacted] อยู่บ้านเลขที่ [redacted] หมู่ที่ [redacted]
ตำบล ส่วนหลวง อำเภอ ส่วนหลวง จังหวัด กรุงเทพฯ

กับ บริษัท นิว แทรเวิล บีช จำกัด อายุ ... ปี ผู้ซื้อ สัญชาติ ไทย
[redacted]
บุตร ... อยู่บ้านเลขที่ ...
ตำบล คลองขุด อำเภอ ท่าใหม่ จังหวัด จันทบุรี

ทั้งสองฝ่ายได้ตกลงสัญญากันดังต่อไปนี้

ข้อ ๑. ผู้ขายยอมขายที่ดินแปลงที่กล่าวข้างบนนี้ทั้งแปลงแก่ผู้ซื้อเป็นราคาเงิน 52,500- บาท
(เงิน -ห้าหมื่นสองพันห้าร้อยบาทถ้วน-)

ข้อ ๒. ผู้ซื้อยอมรับซื้อที่ดินตามที่กล่าวในข้อ ๑ นั้นจากผู้ขาย ผู้ซื้อได้ชำระและผู้ขายได้รับเงินค่าที่ดินรายนี้ ครบถ้วนแล้ว

ข้อ ๓. เป็นที่นา นอกเขต ไม่มีสิ่งปลูกสร้าง ไม่ต้องชำระภาษีบำรุงท้องที่

ข้อ ๔. ผู้ขายได้ที่ดินมาโดยซื้อมาเกิน ๑๐ ปี ผู้ซื้อซื้อเพื่อสร้างโรงแรม

หนังสือสัญญานี้ได้ทำเป็นสองฉบับ มีข้อความตรงกัน สำหรับสำนักงานที่ดินหนึ่งฉบับ ผู้ซื้อถือไว้หนึ่งฉบับ (ฉบับนี้สำหรับ [redacted])

ทั้งสองฝ่ายได้ตรวจดูหนังสือสัญญาซื้อขายและเข้าใจข้อความตลอดแล้ว จึงได้ลงลายมือชื่อ หรือพิมพ์ลายนิ้วมือไว้เป็นสำคัญต่อหน้าพยานและเจ้าพนักงานที่ดิน

ตามหนังสือมอบอำนาจ ลงวันที่ 18 ก.พ. 2547

(ลงลายมือชื่อผู้ขาย) [redacted]
(ลงลายมือชื่อผู้ซื้อ) ตามหนังสือมอบอำนาจ ลงวันที่ 18 ก.พ. 2547
(ลงลายมือชื่อพยาน) [redacted]
(ลงลายมือชื่อพยาน)

หนังสือสัญญานี้ได้ทำต่อหน้า

... เจ้าพนักงานที่ดิน
ประทับตราตำแหน่งเป็นสำคัญ [redacted]
... ผู้เขียน
... ผู้ตรวจ

พิมพ์ที่ กองการพิมพ์ กรมที่ดิน จำนวน ๒๕๐,๐๐๐ แผ่น พ.ศ. ๒๕๔๓

(ท.ด. ๑๓)

ค่าธรรมเนียมเป็นเงิน 100 บาท เล่มที่ 856 ลงวันที่ 18 ก.พ. 2547
เจ้าพนักงานจัดเก็บค่าธรรมเนียม
18 ก.พ. 2547

เดินตามโฉนดนี้ หากทอดทิ้งไม่ทำประโยชน์ หรือปล่อยให้เป็นที่รกร้างว่างเปล่า เกินสิบปีติดต่อกัน อาจถูกศาลสั่งเพิกถอนสิทธิ ให้ตกเป็นของรัฐได้

หนังสือสัญญาซื้อขายที่ดิน พิพาท-นอกเขตฯ

ที่ดิน [redacted] ลงชื่อ [redacted] ผู้ซื้อ [redacted] ต่อหน้า [redacted] พยาน [redacted] เจ้าพนักงานที่ดิน

เลขที่ดิน กลองชุด หน้าสำรวจ [redacted]

ตำบล หาใหม่ อำเภอ กุมภาพันธ์ จังหวัด จันทบุรี

หนังสือสัญญานี้ได้ทำเมื่อวันที่ 18 เดือน พุทธศักราช 2547

ณ สำนักงานที่ดินจังหวัด จันทบุรี สาขาหาใหม่

ระหว่าง [redacted] อายุ 50 ปี ผู้ขาย สัญชาติ ไทย

บุตร นาย [redacted] อยู่ที่บ้าน [redacted] เลขที่ [redacted] หมู่ที่

ตำบล จอมทอง อำเภอ จอมทอง จังหวัด กรุงเทพฯ

กับ [redacted] อายุ - ปี ผู้ซื้อ สัญชาติ ไทย

บุตร [redacted] อยู่ที่บ้าน [redacted] เลขที่ [redacted] หมู่ที่

ตำบล กลองชุด อำเภอ หาใหม่ จังหวัด จันทบุรี

ทั้งสองฝ่ายได้ตกลงสัญญากันดังต่อไปนี้

ข้อ ๑. ผู้ขายยอมขายที่ดินแปลงที่กล่าวข้างบนนี้ทั้งแปลงแก่ผู้ซื้อเป็นราคาเงิน 97,500- บาท

(เงิน -เก้าหมื่นเจ็ดพันห้าร้อยบาทถ้วน-)

ข้อ ๒. ผู้ซื้อยอมรับซื้อที่ดินตามที่กล่าวในข้อ ๑ นั้นจากผู้ขาย ต่อเมื่อผู้ซื้อได้ชำระและผู้ขายได้รับเงินค่าที่ดินรายนี้ ถูกต้องแล้ว

ข้อ ๓. เป็นที่พิพาท นอกเขต ไม่มีสิ่งปลูกสร้าง ไม่คาดว่าจะมีภาระผูกพัน

ข้อ ๔. ผู้ขายได้ครอบครองโดยซื้อมาเกิน 10 ปี ผู้ซื้อซื้อเพื่อทำกิจการโรงแรม

หนังสือสัญญานี้ได้ทำเป็นสองฉบับ มีข้อความตรงกัน สำหรับสำนักงานที่ดินหนึ่งฉบับ ผู้ซื้อถือไว้หนึ่งฉบับ (ฉบับนี้สำหรับ [redacted])

ทั้งสองฝ่ายได้ตรวจดูหนังสือสัญญาซื้อขายและเข้าใจข้อความตลอดแล้ว จึงได้ลงลายมือชื่อ ๗ กุมภาพันธ์ 2547 ลายนิ้วมือไว้เป็นสำคัญต่อหน้าพยานและเจ้าพนักงานที่ดิน

ตามหนังสือมอบอำนาจ ล.ว.

(ลงลายมือชื่อผู้ขาย) [redacted]

ตามหนังสือมอบอำนาจ ล.ว. 17 ก.พ. 2547

(ลงลายมือชื่อผู้ซื้อ) [redacted]

(ลงลายมือชื่อพยาน) [redacted]

(ลงลายมือชื่อพยาน) [redacted]

หนังสือสัญญานี้ได้ทำต่อหน้า

เจ้าพนักงานที่ดิน

ประทับตราตำแหน่งเป็นสำคัญ

ผู้เขียน

ผู้ตรวจ

พิมพ์ที่ กองการพิมพ์ กรมที่ดิน จำนวน ๒๕๐,๐๐๐ แผ่น พ.ศ. ๒๕๔๓

(ท.ด. ๑๓)



ลงชื่อ [redacted] ต่อหน้า ตราจองเลขที่ [redacted]

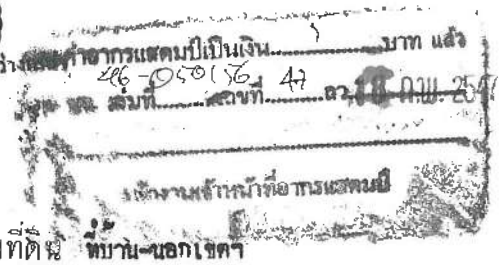

หนังสือสัญญาจะซื้อจะขายที่ดิน ที่บ้าน-นอกเขตฯ

ที่ดิน ไม่ปรากฏ เลขที่ดิน - หน้าสำรวจ [redacted]

ตำบล กรองบุด อำเภอ ท่าใหม่ จังหวัด จันทบุรี

หนังสือสัญญานี้ได้ทำเมื่อวันที่ 18 เดือน กุมภาพันธ์ พุทธศักราช 2547

ณ สำนักงานที่ดินจังหวัด จันทบุรี สาขาท่าใหม่

ระหว่าง [redacted] อายุ 60 ปี ผู้ขาย สัญชาติ ไทย

บุตร [redacted] อยู่ที่บ้าน [redacted] หมู่ที่ [redacted]

ตำบล กรองจัน อำเภอ บางกะปิ จังหวัด กรุงเทพฯ

กับ [redacted] อายุ - ปี ผู้ซื้อ สัญชาติ ไทย

บุตร [redacted] อยู่ที่บ้าน [redacted] เลขที่ [redacted]

ตำบล กรองบุด อำเภอ ท่าใหม่ จังหวัด จันทบุรี

ทั้งสองฝ่ายได้ตกลงทำสัญญากันดังต่อไปนี้

ข้อ ๑. ผู้ขายยอมขายที่ดินแปลงที่กล่าวข้างบนนี้ทั้งแปลงแก่ผู้ซื้อเป็นราคาเงิน 14,500 บาท (เงิน หนึ่งหมื่นสี่พันห้าร้อยบาทถ้วน)

ข้อ ๒. ผู้ซื้อยอมรับซื้อที่ดินตามที่กล่าวในข้อ ๑ นั้นจากผู้ขาย ผู้ซื้อได้ชำระและผู้ขายได้รับเงินค่าที่ดินรายนี้ ถูกต้องแล้ว

ข้อ ๓. เป็นที่บ้าน นอกเขต ไม่มีสิ่งปลูกสร้าง ไม่ต้องชำระภาษีบำรุงท้องที่

ข้อ ๔. ผู้ขายได้ที่ดินมาโดยซื้อมาเกิน 10 ปี ผู้ขอซื้อเพื่อทำกิจการโรงแรม

หนังสือสัญญานี้ได้ทำเป็นสองฉบับ มีข้อความตรงกัน สำหรับสำนักงานที่ดินหนึ่งฉบับ ผู้ซื้อถือไว้หนึ่งฉบับ (ฉบับนี้สำหรับ [redacted])

ทั้งสองฝ่ายได้ตรวจดูหนังสือสัญญาซื้อขายและเข้าใจข้อความตลอดแล้ว จึงได้ลงลายมือชื่อ หรือพิมพ์ลายนิ้วมือไว้เป็นสำคัญต่อหน้าพยานและเจ้าพนักงานที่ดิน

(ลงลายมือชื่อผู้ขาย) [redacted]

(ลงลายมือชื่อผู้ซื้อ) [redacted]

(ลงลายมือชื่อพยาน) [redacted]

(ลงลายมือชื่อพยาน) [redacted]

หนังสือสัญญานี้ได้ทำต่อหน้า

[redacted] เจ้าพนักงานที่ดิน

ประทับตราตาย(ถ้ามี) [redacted]

[redacted] ผู้เขียน

[redacted] ผู้ตรวจ

พิมพ์ที่ กองการพิมพ์ กรมที่ดิน จำนวน ๒๕๐,๐๐๐ แผ่น พ.ศ. ๒๕๔๓

ตามโฉนดนี้ หากทอดทิ้งไม่ทำประโยชน์ หรือปล่อยให้เป็นที่รกร้างว่างเปล่า
ติดต่อกันเกินปีติดต่อกัน อาจถูกศาลสั่งเพิกถอนให้ตกเป็นของรัฐได้

ลงชื่อ [redacted] ผู้ขอ
ลงชื่อ [redacted]
ต่อหน้า [redacted] เจ้าพนักงานที่ดิน

ท.ด. ๑๓
ชำระค่าอากรแสตมป์เป็นเงิน.....บาท แล้ว
ตาม ม.๑๔ เล่มที่ ๔๖ ตอนที่ ๑๘ วันที่ ๑๘ ก.พ. ๒๕๔๗
เจ้าพนักงานเจ้าหน้าที่อากรแสตมป์
๑๘ ก.พ. ๒๕๔๗

หนังสือสัญญาขายที่ดิน (รวมทั้งตราจอง) ที่บ้าน-นอกเขตฯ

ที่ดิน ตราจองเลขที่ โฉนดที่ [redacted] หน้าสำรวจ [redacted]
ตำบล คลองขุด อำเภอ หาใหม่ จังหวัด จันทบุรี

หนังสือสัญญานี้ได้ทำเมื่อวันที่ 18 เดือน กุมภาพันธ์ พุทธศักราช 2547
ณ สำนักงานที่ดินจังหวัด จันทบุรี สาขาหาใหม่

ระหว่าง [redacted] อายุ - ปี ผู้ขาย สัญชาติ ไทย
บุตร [redacted] อยู่ที่บ้านเลขที่ [redacted]
ตำบล รองเมือง อำเภอ ปทุมวัน จังหวัด กรุงเทพฯ

กับ [redacted] อายุ [redacted] ปี ผู้ซื้อ สัญชาติ ไทย
บุตร [redacted] อยู่ที่บ้านเลขที่ [redacted]
ตำบล คลองขุด อำเภอ หาใหม่ จังหวัด จันทบุรี

ทั้งสองฝ่ายได้ตกลงทำสัญญากันดังต่อไปนี้

ข้อ ๑. ผู้ขายยอมขายที่ดินแปลงที่กล่าวข้างบนนี้ทั้งแปลงแก่ผู้ซื้อเป็นราคาเงิน 16,700,000 บาท
(เงิน หนึ่งสิบหกล้านเจ็ดแสนบาทถ้วน)

ข้อ ๒. ผู้ซื้อยอมรับซื้อที่ดินตามที่กล่าวในข้อ ๑ นั้นจากผู้ขาย ผู้ซื้อได้ชำระและผู้ขายได้รับเงินค่าที่ดินรายนี้ ถูกต้องแล้ว

ข้อ ๓. เป็นที่บ้าน นอกเขต ไม่ต้องชำระภาษีบำรุงท้องที่ ขายที่ดินพร้อมโรงแรม ๔ ชั้น ขนาด 12457.6ม.
สร้างมา 15 ปี ลักษณะ 2 ชั้น ชั้น 1 ขนาด 13.20*20.20 ชั้น 2 ขนาด 13.20*31 ม.
สร้างมา 15 ปี สระว่ายน้ำขนาด 16.20*39.30ม. สร้างมา 15 ปี, โรงเก็บของขนาด 13.20*31ม.
สร้างมา 15 ปี. ขอ4.การขอยื่นรายชื่อเป็นการปรับปรุงโรงสร้างหนักตามหลักเกณฑ์ที่ทางราชการส่งประเทศไทย

หนังสือสัญญานี้ได้ทำเป็นสองฉบับ มีข้อความตรงกัน สำหรับสำนักงานที่ดินหนึ่งฉบับ ผู้ซื้อถือไว้หนึ่งฉบับ
(ฉบับนี้สำหรับ โดยนำเงินจำนวน 16,700,000 บาทไปชำระหนี้เจ้าหน้าที่สหกรณ์การเกษตรและสหกรณ์ออมทรัพย์ และนำเอกสารต่างๆ ตามประมวลรัษฎากร ขอ4.ขายโรงแรมมาโดยรวมมาเกิน 10 ปี [redacted])

ทั้งสองฝ่ายได้ตรวจดูคำในหนังสือสัญญาซื้อขายและเข้าใจข้อความดีตลอดแล้ว จึงได้ลงลายมือชื่อ หรือพิมพ์ลายนิ้วมือไว้เป็นสำคัญต่อหน้าพยานและเจ้าพนักงานที่ดิน

๑๘ ก.พ. ๒๕๔๗
ตนตามหนังสือมอบอำนาจ ล.๑...
๒๐ ก.พ. ๒๕๔๗
ตนตามหนังสือมอบอำนาจ ล.๒...

(ลงลายมือชื่อผู้ขาย) [redacted]
(ลงลายมือชื่อผู้ซื้อ) [redacted]
(ลงลายมือชื่อพยาน) [redacted]
(ลงลายมือชื่อพยาน) [redacted]

หนังสือสัญญานี้ได้ทำต่อหน้า

[redacted] เจ้าพนักงานที่ดิน
[redacted] ผู้เขียน
ผู้ตรวจ

พิมพ์ที่ กองการพิมพ์ กรมที่ดิน จำนวน ๒๕๐,๐๐๐ แผ่น พ.ศ. ๒๕๔๓

ฉบับเจ้าของที่ดิน

(1)

ตราจอง ที่ดิน

เล่มที่ [redacted]
เล่ม [redacted]
หน้า [redacted]

ตำบล คลองขุด
อำเภอ ท่าไหม่
จังหวัด จันทบุรี

ตราจองฉบับนี้ เจ้าพนักงานที่ดิน ได้ทำให้ไว้แก่ [redacted]
สัญชาติ ไทย เชื้อชาติ ไทย เป็นบุตร นาย [redacted]
ตั้งบ้านเรือนอยู่ บ้านเขาหาด เลขที่ ๙ หมู่ที่ 7
ตำบล คลองขุด อำเภอ ท่าไหม่ จังหวัด จันทบุรี
เพื่อให้มีอำนาจถือที่ดินแปลงหนึ่ง ซึ่งอยู่ที่ คลองขุด ตำบล คลองขุด
อำเภอ ท่าไหม่ จังหวัด จันทบุรี มีเนื้อที่และจดที่ดังนี้ :—

ทิศตะวันออก ประมาณ 4.47 เส้น จด ที่มีการตรวจแดรอง
ทิศตะวันตก ประมาณ 4.55 เส้น จด ทล
ทิศเหนือ ประมาณ 1.58 เส้น จด ที่ว่างเปล่า
ทิศใต้ ประมาณ 0.99 เส้น จด ที่มีการตรวจแดรอง

รวมเนื้อที่ประมาณ 5 ไร่ 3 งาน ตารางวา

เพื่อเป็นหลักฐานแห่งตราจองฉบับนี้ เจ้าพนักงานที่ดินได้ลงนามและประทับตราตำแหน่งไว้เป็นสำคัญ
แต่ณวันที่ สิบ เดือน ตุลาคม พุทธศักราช สองพันสี่ร้อยหกสิบเก้า



หมายเหตุ :—

๑. ตราจองที่เป็นในอนุญาต ต้องทำประโยชน์ในที่ดินให้แล้วภายใน ๓ ปี มิฉะนั้นเป็นอันสิ้นสิทธิ์แห่งการจับจองในที่ดินส่วนซึ่งยังไม่ได้ทำประโยชน์

๒. ตราจองที่เป็นในอนุญาต จะโอนไม่ได้เว้นแต่จะตกทอดไปยังทายาทโดยธรรมโดยทางมรดก แต่มีอำนาจที่ดินนี้ได้รับคำรับรองจากพนักงานเจ้าหน้าที่ว่า "ได้ทำประโยชน์แล้ว" จึงจะมีกรรมสิทธิ์และโอนได้

๓. เมื่อได้รังวัดทำโฉนดแผนที่ตามพระราชบัญญัติว่าด้วยการออกโฉนดที่ดินให้แล้ว ต้องส่งตราจองฉบับนี้คืน

๔. ผู้ถือที่ดินรายนี้ อยู่ในความจำเป็นต้องประพฤติตามพระราชกำหนดกฎหมายซึ่งมีอยู่แล้ว หรือที่จะมีขึ้นเปลี่ยนแปลงเพิ่มเติมหรือที่จะออกใหม่ทุกประการ

003363

[redacted]

ที่จำลองแผนที่

มาตราส่วน 1/2000

ที่ดินระวาง [redacted] เลขที่ดิน [redacted] หน้าสำรวจ ๗

ตำบล [redacted]

อำเภอ [redacted]

โฉนดที่ [redacted]

เล่ม [redacted]

ที่จำลองแผนที่

มาตราส่วน ๑/๔๐๐๐

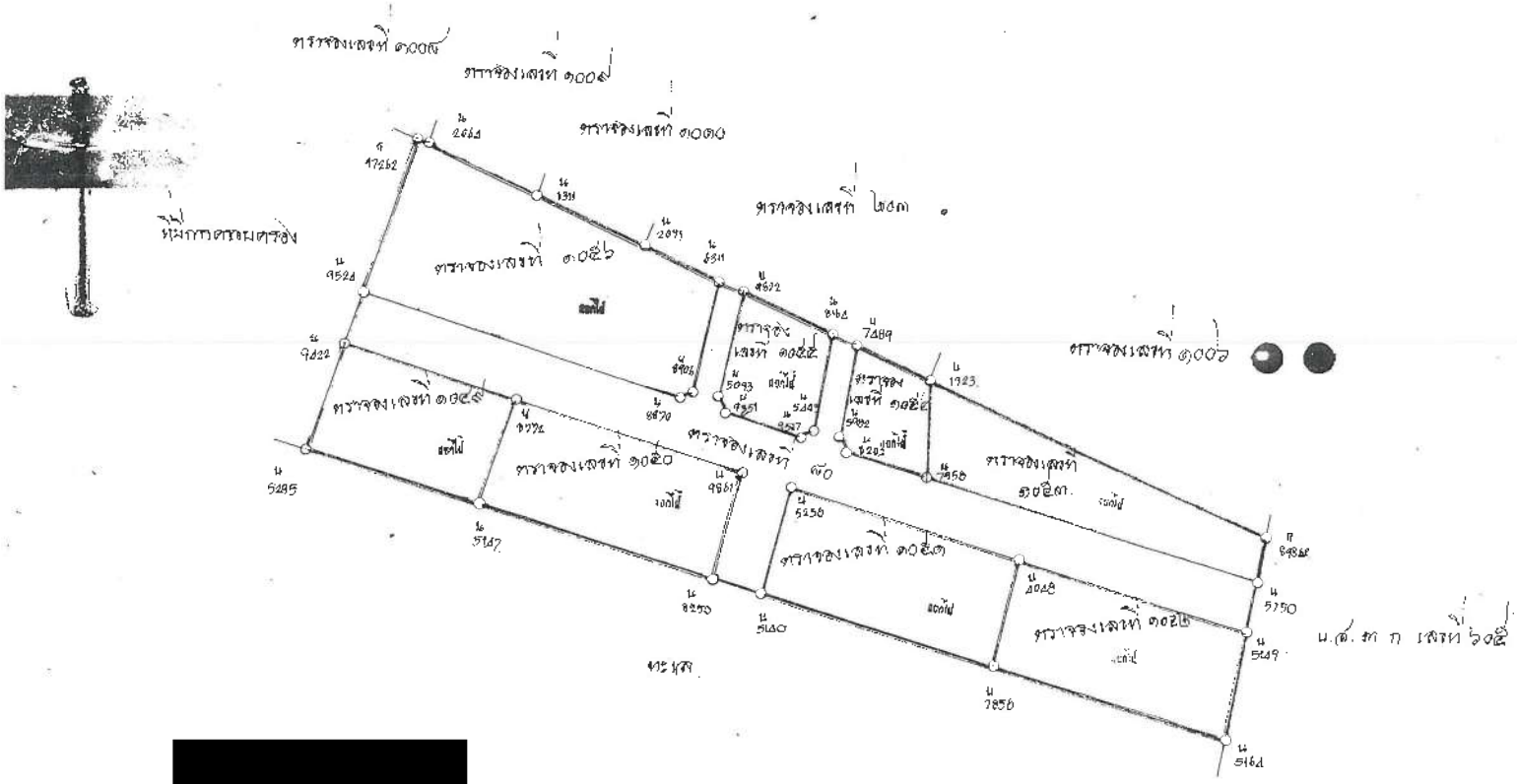

ลงชื่อ [redacted] ผู้เขียนแผนที่

ลงชื่อ [redacted] ผู้ตรวจแผนที่

10 เม.ย. 2532

สารบัญจดทะเบียน

แผ่นที่.....

สารบัญจดทะเบียน (ใบต่อ น.ส.๔ จ.)

หน้า ก

จดทะเบียน วัน เดือน ปี	ประเภทการจดทะเบียน	ผู้ให้สัญญา	ผู้รับสัญญา	เนื้อที่ดินตามสัญญา ไร่	งาน	ตารางวา	เนื้อที่ดินคงเหลือ ไร่	งาน	ตารางวา	ระวางเลขที่ดิน เฉลยที่ดินใหม่	เจ้าพนักงานที่ดิน ลงลายมือชื่อ ประทับตรา
วันที่ ๑๘ กุมภาพันธ์ พ.ศ. ๒๕๔๗	ขายเฉพาะส่วนธรรม สิ่งปลูกสร้าง	[redacted]	[redacted]	๑	๑	๔๓	—				[redacted]
วันที่ ๑๘ กุมภาพันธ์ พ.ศ. ๒๕๔๗	ขายเฉพาะส่วนธรรม สิ่งปลูกสร้าง	[redacted]	[redacted]	๑	๑	๔๓	—				[redacted]

ตราจอง ที่ดิน



[redacted]

ที่จำลองแผนที่

มาตราส่วน ๑/๒๐๐๐

ที่ดินระวาง____ ~~เลขที่ดิน~~ ตราจองเลขที่[redacted] หน้าสำรวจ[redacted]

ตำบล คลองขุด

อำเภอ ท่าใหม่

โฉนดที่ ตราจองเลข[redacted]

เล่ม[redacted]

ที่จำลองแผนที่

มาตราส่วน = ๑/๑๐๐๐

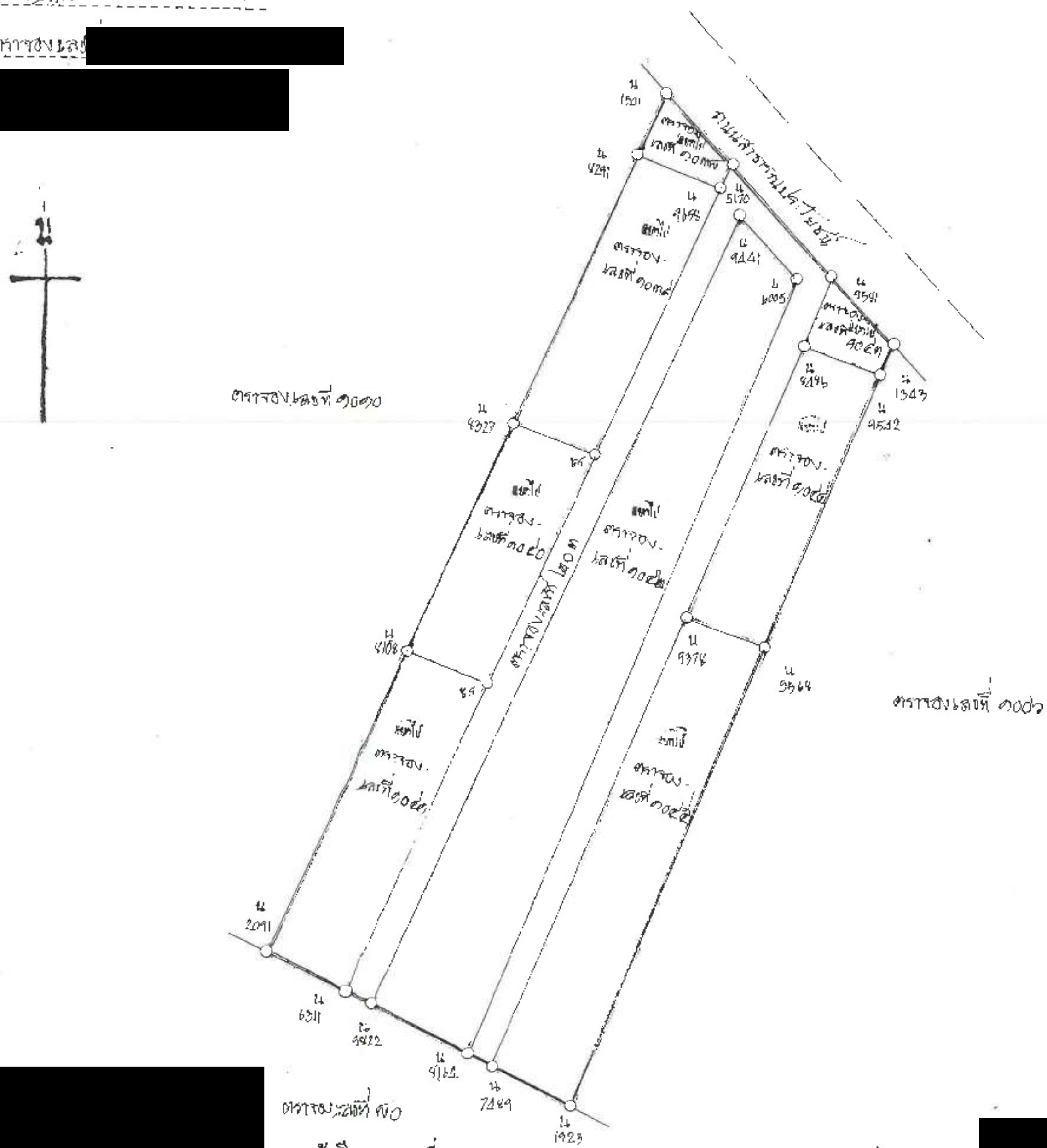

ลงชื่อ [redacted] ผู้เขียนแผนที่

ลงชื่อ [redacted] ผู้

7 เม.ย. 2532

สารบัญจดทะเบียน

แผ่นที่.....

สารบัญจดทะเบียน (ใบต่อ น.ส.๔ จ.)

หน้า ก

จดทะเบียน วัน เดือน ปี	ประเภทการจดทะเบียน	ผู้ให้สัญญา	ผู้รับสัญญา	เนื้อที่ดินตามสัญญา ไร่	งาน	ตารางวา	เนื้อที่ดินคงเหลือ ไร่	งาน	ตารางวา	ระวางเลขที่ดินโฉนดที่ดินใหม่	เจ้าพนักงานที่ดินลงลายมือชื่อ ประทับตรา
วันที่ ๑๘ กุมภาพันธ์ พ.ศ. ๒๕๔๗	ขายบางส่วนรวมสองโฉนด	[redacted]	[redacted]	๑	-	๑๓	[redacted]				[redacted]
				[redacted]							
				ขายบางส่วนของโฉนดเลขที่ ๑๒๓๔ ตำบล เทพนิมิต อำเภอ บ้านหมอ จังหวัด สระบุรี ที่ดินอยู่ทิศตะวันตก						[redacted]	

สัญญาซื้อขายที่ดิน ภายในปี พ.ศ. 2547

ตามโฉนดนี้ หากทอดทิ้งไม่ทำประ[illegible]ที่ปล่อยให้เป็นที่รกร้างว่างเปล่า[illegible] (พ.ต. ๑๕)
เกินสิบปี [illegible] [illegible] ลว. 23 เม.ย. 254[illegible]

[redacted]

๑. ชื่อ [redacted]

ลงชื่อ [illegible]

ต่อหน้า [illegible] 23 เม.ย. 2547

สัญญาขายที่ดิน (รวมสองโฉนด) พิมพ์ที่-นอกเขตฯ

ที่ดิน ตราจองเลขที่ [redacted] โฉนดที่ [redacted] เลขที่ดิน [illegible] หน้าสำรวจ [redacted]

ตำบล คลองขุด อำเภอ หาโพธิ์ จังหวัด จันทบุรี

หนังสือสัญญานี้ได้ทำเมื่อวันที่ 23 เดือน เมษายน พุทธศักราช 2547

ณ สำนักงานที่ดินจังหวัด จันทบุรี สาขาหาโพธิ์

ระหว่าง [redacted] อายุ 62 ปี ผู้ขาย สัญชาติ ไทย

บุตร [illegible] เลขที่ [redacted] หมู่ที่ [illegible]

ตำบล [illegible] อำเภอ [illegible] จังหวัด กรุงเทพฯ

กับ [redacted] อายุ [illegible] ปี ผู้ซื้อ สัญชาติ [illegible]

บุตร [illegible] อยู่ที่บ้านเลขที่ [redacted]

ตำบล คลองขุด อำเภอ หาโพธิ์ จังหวัด จันทบุรี

ทั้งสองฝ่ายได้ตกลงทำสัญญากันดังต่อไปนี้

ข้อ ๑. ผู้ขายขายที่ดินแปลงที่กล่าวข้างบนนี้ทั้งแปลงแก่ผู้ซื้อเป็นราคาเงิน -560,000- บาท

(เงิน -หาแสนหกหมื่นบาทถ้วน-)

ข้อ ๒. ผู้ซื้อยอมรับซื้อที่ดินตามที่กล่าวในข้อ ๑ นั้นจากผู้ขาย ผู้ซื้อได้ชำระและผู้ขายได้รับเงินค่าที่ดินรายนี้ ถูกต้องแล้ว

ข้อ ๓. เป็นที่ดินที่สวน นอกเขต ไม่ต้องชำระภาษีบำรุงท้องที่ ขายที่ดินพร้อมบ้านเลขที่ [redacted] สร้างอยู่บนตราจองเลขที่ [redacted] ตามลำดับ ผู้ขายได้ที่ดินมาโดยซื้อมา พ.ศ.2533 ผู้ซื้อซื้อทำเนินการกิจการโรงแรม

หนังสือสัญญานี้ได้ทำเป็นสองฉบับ มีข้อความตรงกัน สำหรับสำนักงานที่ดินหนึ่งฉบับ ผู้ซื้อถือไว้หนึ่งฉบับ (ฉบับนี้สำหรับ [illegible])

ทั้งสองฝ่ายได้ตรวจดูหนังสือสัญญาซื้อขายและเข้าใจข้อความตลอดแล้ว จึงได้ลงลายมือชื่อ หรือพิมพ์ลายนิ้วมือไว้เป็นสำคัญต่อหน้าพยานและเจ้าพนักงานที่ดิน

(ลงลายมือชื่อผู้ขาย) [redacted] (แทนตามหนังสือมอบลว.23เม.ย.47)

(ลงลายมือชื่อผู้ซื้อ) [illegible] (แทนตามหนังสือมอบลว.23เม.ย.47)

(ลงลายมือชื่อพยาน) [illegible]

(ลงลายมือชื่อพยาน) [illegible]

หนังสือสัญญานี้ได้ทำต่อหน้า [illegible] เจ้าพนักงานที่ดิน

ประทับตราตำแหน่งเป็นสำคัญ

[illegible] ผู้เขียน

[illegible] ผู้ตรวจ

พิมพ์ที่ กองการพิมพ์ กรมที่ดิน จำนวน ๒๕๐,๐๐๐ แผ่น พ.ศ.๒๕๔๕

[redacted]

หนังสือสัญญาขายที่ดิน

ที่บ้าน-เลขที่(ใช้ให้บุคคลที่สามผู้เพื่อชำระหนี้สถาบันการเงิน)

ที่ดิน

ตราจอง/[redacted] เลขที่ดิน [redacted] หน้าสำรวจ [redacted]

ตำบล คลองขุด อำเภอ เมืองจันทบุรี จังหวัด จันทบุรี

หนังสือสัญญานี้ได้ทำเมื่อวันที่ 4 เดือน มิถุนายน พุทธศักราช 2547

ณ สำนักงานที่ดินจังหวัด จันทบุรี สาขาเมืองจันทบุรี

ระหว่าง [redacted] อายุ 49 ปี ผู้ขาย สัญชาติ ไทย

บุตร [redacted] อยู่ที่บ้าน [redacted] เลขที่ [redacted] หมู่ที่ [redacted]

ตำบล สามเสนนอก อำเภอ ห้วยขวาง จังหวัด กรุงเทพฯ

กับ [redacted] อายุ [redacted] ปี ผู้ซื้อ สัญชาติ ไทย

บุตร [redacted] อยู่ที่บ้าน [redacted] เลขที่ [redacted]

ตำบล คลองขุด อำเภอ เมืองจันทบุรี จังหวัด จันทบุรี

ทั้งสองฝ่ายได้ตกลงสัญญากันดังต่อไปนี้

ข้อ ๑. ผู้ขายยอมขายที่ดินแปลงที่กล่าวข้างบนนี้ทั้งแปลงแก่ผู้ซื้อเป็นราคาเงิน 190,000 บาท

(เงิน หนึ่งแสนเก้าหมื่นบาทถ้วน)

ข้อ ๒. ผู้ซื้อยอมรับซื้อที่ดินตามที่กล่าวในข้อ ๑ นั้นจากผู้ขาย ผู้ซื้อได้ชำระและผู้ขายได้รับเงินค่าที่ดินรายนี้ ครบถ้วนถูกต้องแล้ว ทั้งแก่กันแล้วโดยสุจริต

ข้อ ๓. ที่ดินเป็นที่ บ้าน นอกเขต ไม่มีการเช่า ไม่มีจำนำระกาศใช้บังคับ

ข้อ ๔. ผู้ขายได้ซื้อที่ดินไว้เพื่อ ที่อยู่อาศัย ไม่มีเจตนาเพื่อการค้าหากำไรแต่อย่างใด

ข้อ ๕. สิ่งปลูกสร้างบนที่ดินแปลงนี้ มีบ้านเดี่ยวชั้นเดียว 1 หลัง ขนาด 7.50*10 เมตรปลูกมา 14 ปี เลขที่ 87

หนังสือสัญญานี้ได้ทำเป็นสองฉบับ มีข้อความตรงกัน สำหรับสำนักงานที่ดินหนึ่งฉบับ ผู้ซื้อถือไว้หนึ่งฉบับ

(ฉบับนี้สำหรับ ผู้ขาย) (6) ขายได้ที่ดินมาโดย ซื้อมาตั้ง พ.ศ.2533 ข้อ7.การขายรายนี้เป็นการปรับปรุงโครงสร้างเพื่อลดหลักเกณฑ์ในการคำนวณประเมินราคาทุนสำหรับผู้ที่ได้รับการลดหย่อนตามประมวลรัษฎากร เป็นเงิน ๑๐,๐๐๐ และคำนวณราคาทุนโดยวิธีอื่นตามประมวลรัษฎากร โดยผู้ขายนำเงินไปชำระหนี้สถาบันการเงิน (หนึ่งแสนเก้าหมื่นบาทถ้วน)

ทั้งสองฝ่ายได้ตรวจดูหนังสือสัญญาข้อความถูกต้องแล้ว จึงลงลายมือชื่อไว้เป็นสำคัญต่อหน้าพยาน

(ลงลายมือชื่อผู้ขาย) [redacted]

(ลงลายมือชื่อผู้ซื้อ) [redacted] (ลว.4 มิ.ย.47)

(ลงลายมือชื่อพยาน) [redacted]

(ลงลายมือชื่อพยาน) [redacted]

หนังสือสัญญานี้ได้ทำต่อหน้า

[redacted] เจ้าพนักงานที่ดิน

[redacted] ผู้เขียน

ผู้ตรวจ

ราคาอากรแสตมป์เป็นเงิน.....บาท แล้ว

...นี้ หากทอดทิ้งไม่ทำประโยชน์ หรือปล่อยให้เป็นที่รกร้างว่างเปล่า ... ฉบับที่.....เล่มที่.....ลว.(หมดอายุ)

...ยผลต่อกัน อาจถูกศาลสั่งเพิกถอนให้ตกเป็นของรัฐได้

ถึงชื่อ..

ถึงชื่อ..

ต่อหน้า...

หนังสือสัญญาขายที่ดิน ที่บ้าน-นอกเขตฯ

ที่ดิน

โฉนดที่.....เลขที่ดิน.....หน้าสำรวจ.....

ตำบล คลองขุด อำเภอ ท่าใหม่ จังหวัด จันทบุรี

หนังสือสัญญานี้ได้ทำเมื่อวันที่ 18 เดือน มิถุนายน พุทธศักราช 2547

ณ สำนักงานที่ดินจังหวัด จันทบุรี สาขาท่าใหม่

ระหว่าง [redacted] อายุ 46 ปี ผู้ขาย สัญชาติ ไทย

บุตร [redacted] อยู่ที่บ้าน.....เลขที่ [redacted]

ตำบล [redacted] อำเภอ เขาฉกรรจ์ จังหวัด เพชรบุรี

กับ [redacted] อายุ..... ปี ผู้ซื้อ สัญชาติ ไทย

บุตร.....อยู่ที่บ้าน.....เลขที่ [redacted] หมู่ที่ -

ตำบล คลองขุด อำเภอ ท่าใหม่ จังหวัด จันทบุรี

ทั้งสองฝ่ายได้ตกลงทำสัญญากันดังต่อไปนี้

ข้อ ๑. ผู้ขายยอมขายที่ดินแปลงที่กล่าวข้างบนนี้ทั้งแปลงแก่ผู้ซื้อเป็นราคาเงิน 350,000 บาท

(เงิน สามแสนห้าหมื่นบาทถ้วน)

ข้อ ๒. ผู้ซื้อยอมรับซื้อที่ดินตามที่กล่าวในข้อ ๑ นั้นจากผู้ขาย ผู้ซื้อได้ชำระและผู้ขายได้รับเงินค่าที่ดินรายนี้ถูกต้องแล้ว

ข้อ ๓. ผู้ขายได้ทำการปลูกสร้างสิ่งปลูกสร้างเป็นบ้านเดี่ยว ไม้ถาวร ชำระภาษีบำรุงท้องที่ ผู้ขายขอไว้เพื่อประกอบกิจการของโรงแรม

เป็นบ้านนอกเขต

ข้อ ๔. ผู้ขายได้ปลูกสร้างสิ่งปลูกสร้างเป็นบ้านชั้นเดียว 1 หลัง ขนาด 7.50*10 เมตร ปลูกมา 15 ปี เลขที่ [redacted] คลองขุด

ขายด้วย ข้อ5.ผู้ขายได้ที่ดินมาโดยซื้อมาเกิน 10 ปี

หนังสือสัญญานี้ได้ทำเป็นสองฉบับ มีข้อความตรงกัน สำหรับสำนักงานที่ดินหนึ่งฉบับ ผู้ซื้อถือไว้หนึ่งฉบับ (ฉบับนี้สำหรับ.....)

ทั้งสองฝ่ายได้ตรวจดูหนังสือสัญญาซื้อขายและเข้าใจข้อความตลอดแล้ว จึงได้ลงลายมือชื่อ หรือพิมพ์ลายนิ้วมือไว้เป็นสำคัญต่อหน้าพยานและเจ้าพนักงานที่ดิน

(ลงลายมือชื่อผู้ขาย)..... (แทนตามหนังสือมอบลว.18มิ.ย.47)

(ลงลายมือชื่อผู้ซื้อ)..... (แทนตามหนังสือมอบลว.18มิ.ย.47)

(ลงลายมือชื่อพยาน).....

(ลงลายมือชื่อพยาน)..... (นาย[redacted] คงรัน)

หนังสือสัญญานี้ได้ทำต่อหน้า

.....เจ้าพนักงานที่ดิน

.....ผู้เขียน

.....ผู้ตรวจ

(ท.ด. ๑๓)

เมื่อนี้ หากทอดทิ้งไม่ทำประโยชน์ หรือปล่อยให้เป็นที่รกร้างว่างเปล่าติดต่อกัน อาจถูกศาลสั่งพิกถอนให้ตกเป็นของรัฐได้

ลงชื่อ [redacted] ผู้ขอ
ลงชื่อ [redacted] พยาน
ต่อหน้า [redacted] เจ้าพนักงานที่ดิน

[redacted] บาท แล้ว
[redacted] มิ.ย. 2547
ผู้อำนวยการสำนักงานที่ดินจังหวัด
17 มิ.ย. 2547

หนังสือสัญญาขายที่ดิน

ที่ดิน ตราจองเลขที่ [redacted] เลขที่ดิน - หน้าสำรวจ [redacted]
ตำบล คลองขุด อำเภอ หาดใหม่ จังหวัด จันทบุรี
หนังสือสัญญานี้ได้ทำเมื่อวันที่ 17 เดือน มิถุนายน พุทธศักราช 2547
ณ สำนักงานที่ดินจังหวัด จันทบุรี สาขาหาดใหม่
ระหว่าง 1. [redacted] 52 ปี ผู้ขาย สัญชาติ ไทย
2. [redacted] 49
บุตร [redacted] อยู่บ้านเลขที่ [redacted]
ตำบล คลองขุด อำเภอ เมืองจันทบุรี จังหวัด จันทบุรี
กับ [redacted] อายุ - ปี ผู้ซื้อ สัญชาติ ไทย
บุตร อยู่บ้านเลขที่ [redacted]
ตำบล คลองขุด อำเภอ หาดใหม่ จังหวัด จันทบุรี

ทั้งสองฝ่ายได้ตกลงสัญญากันดังต่อไปนี้

ข้อ ๑. ผู้ขายยอมขายที่ดินแปลงที่กล่าวข้างบนนี้ทั้งแปลงแก่ผู้ซื้อเป็นราคาเงิน 280,000 บาท
(เงิน สองแสนแปดหมื่นบาทถ้วน)

ข้อ ๒. ผู้ซื้อยอมรับซื้อที่ดินตามที่กล่าวในข้อ ๑ นั้นจากผู้ขาย ผู้ซื้อได้รู้เห็นและผู้ขายได้รับเงินค่าที่ดินรายนี้ ครบถ้วนถูกต้องแล้ว ต่างคนต่างไม่ติดใจเรียกร้องซึ่งกันและกันต่อไปภายหน้า

ข้อ ๓. ที่ดินเป็นที่นา ใช้ในการเกษตร ไม่มีสิ่งปลูกสร้าง

ข้อ ๔. ผู้ขายขอสงวนไว้เพื่อประกอบกิจการของ ใช้ในการเกษตรเพื่อการค้าหากำไรแต่อย่างใด

ข้อ ๕. สิ่งปลูกสร้างบนที่ดินแปลงนี้ มีบ้านตึกชั้นเดียว 1 หลัง ขนาด 5x8 เมตร ปลูกมา 15 ปี เลขที่ 98 ม.6 ต.คลองขุด ขายด้วย

หนังสือสัญญานี้ได้ทำเป็นสองฉบับ มีข้อความตรงกัน สำหรับสำนักงานที่ดินหนึ่งฉบับ ผู้ซื้อถือไว้หนึ่งฉบับ (ฉบับนี้สำหรับ ผู้ซื้อ) (๖) ผู้ขายได้ที่ดินมาโดยซื้อมาเกิน 10 ปี

ทั้งสองฝ่ายได้ตรวจดูหนังสือสัญญาซื้อขายและเข้าใจข้อความตลอดแล้ว จึงได้ลงลายมือชื่อ หรือพิมพ์ลายนิ้วมือไว้เป็นสำคัญต่อหน้าพยานและเจ้าพนักงานที่ดิน

(ลงลายมือชื่อผู้ขาย) [redacted] 17 มิ.ย. 2547
(ลงลายมือชื่อผู้ซื้อ) [redacted]
(ลงลายมือชื่อพยาน) [redacted]
(ลงลายมือชื่อพยาน) [redacted]

หนังสือสัญญานี้ได้ทำต่อหน้า [redacted]

เจ้าพนักงานที่ดิน
ผู้เขียน
ผู้ตรวจ

ที่ดินตามโฉนดนี้ หากทอดทิ้งไม่ทำประโยชน์ หรือปล่อยให้[redacted] เกินสิบปีติดต่อกัน อาจถูกศาลสั่งเพิกถอนให้ตกเป็นของรัฐได้

ลงชื่อ [redacted] ผู้ขอ

ลงชื่อ [redacted] พยาน

ต่อหน้า [redacted] เจ้าพนักงานที่ดิน

25 มี.ค. 2547

26 มี.ค. 2547

เจ้าของที่ดินย้ายหรือเปลี่ยนแปลงที่อยู่ใหม่ ต้องแจ้งเจ้าพนักงานที่ดินทราบทุกครั้ง

หนังสือสัญญาขายที่ดิน

ที่ดิน

โฉนด [redacted] เลขที่ดิน - หน้าสำรวจ [redacted]

ตำบล คลองขุด อำเภอ ท่าใหม่ จังหวัด จันทบุรี

หนังสือสัญญานี้ได้ทำเมื่อวันที่ ๒๖ เดือน มีนาคม พุทธศักราช ๒๕๔๗

ณ สำนักงานที่ดินจังหวัด จันทบุรี สาขาท่าใหม่

ระหว่าง [redacted] อายุ ๕๐ ปี ผู้ขาย สัญชาติ ไทย

บุตร [redacted] อยู่ที่บ้าน - เลขที่ [redacted]

ตำบล จอมทอง อำเภอ จอมทอง จังหวัด กรุงเทพฯ

กับ [redacted] อายุ - ปี ผู้ซื้อ สัญชาติ ไทย

บุตร - อยู่ที่บ้าน - เลขที่ ๔๔ หมู่ที่ ๖

ตำบล คลองขุด อำเภอ ท่าใหม่ จังหวัด จันทบุรี

ทั้งสองฝ่ายได้ตกลงสัญญากันดังต่อไปนี้

ข้อ ๑. ผู้ขายยอมขายที่ดินแปลงที่กล่าวข้างบนนี้ทั้งแปลงแก่ผู้ซื้อเป็นราคาเงิน ๕๐๐,๐๐๐ บาท

(เงิน หนึ่งแสนบาทถ้วน) [redacted]

ข้อ ๒. ผู้ซื้อยอมรับซื้อตามข้อความในข้อ ๑ นั้นจากผู้ขาย ผู้ซื้อได้ชำระและผู้ขายได้รับเงินค่าที่ดินรายนี้ ถูกต้องครบถ้วนแล้ว

ข้อ ๓. เป็นที่บ้าน นอกเขต ไม่ค้างชำระภาษี ขายที่ดินพร้อมบ้านตึกชั้นเดียวเลขที่ ๘๐ ม.๖ ขนาด ๗.๕๐ x ๑๒ ม. สร้างมา ๑๕ ปี ข้อ ๔. ผู้ขายได้ที่ดินมาโดยซื้อมาเกิน ๑๐ ปี ผู้ซื้อซื้อเพื่อทำกิจการโรงแรม

หนังสือสัญญานี้ได้ทำเป็นสองฉบับ มีข้อความตรงกัน สำหรับสำนักงานที่ดินหนึ่งฉบับ ผู้ซื้อถือไว้หนึ่งฉบับ (ฉบับนี้สำหรับ ผู้ซื้อ)

ทั้งสองฝ่ายได้ตรวจดูหนังสือสัญญาซื้อขายและเข้าใจข้อความตลอดแล้ว จึงได้ลงลายมือชื่อ หรือพิมพ์ลายนิ้วมือไว้เป็นสำคัญต่อหน้าพยานและเจ้าพนักงานที่ดิน

(ลงลายมือชื่อผู้ขาย) [redacted]

(ลงลายมือชื่อผู้ซื้อ) [redacted] 25 มี.ค. 2547

(ลงลายมือชื่อพยาน) [redacted]

(ลงลายมือชื่อพยาน) [redacted]

หนังสือสัญญานี้ได้ทำต่อหน้า [redacted] เจ้าพนักงานที่ดิน

ปร[redacted] ผู้เขียน

ผู้ตรวจ

พิมพ์ที่ กองการพิมพ์ กรมที่ดิน จำนวน ๒๕๐,๐๐๐ แผ่น พ.ศ. ๒๕๔๔

[redacted]

ตามโฉนดนี้ หากทอดทิ้งไม่ทำประโยชน์ [illegible] เสียปีติดต่อกัน อาจถูกศาลสั่งเพิกถอน

ถึงชื่อ [redacted]

ถึงชื่อ

ต่อหน้า

ที่ดิน

หนังสือสัญญาซื้อขายที่ดิน

ที่บ้าน-เดอะเรซา

ที่ดิน

ให้ตรวจสอบเลขที่ [redacted] เลขที่ดิน ..... หน้าสำรวจ [redacted]

ตำบล กลองจุด อำเภอ หาใหม่ จังหวัด จันทบุรี

หนังสือสัญญานี้ได้ทำเมื่อวันที่ 26 เดือน สิงหาคม พุทธศักราช 2548

ณ สำนักงานที่ดินจังหวัด จันทบุรี สาขาหาใหม่

ระหว่าง [redacted] อายุ 38 ปี ผู้ขาย สัญชาติ ไทย

บุตร [redacted] อยู่บ้านที่ ..... เลขที่ [redacted] หมู่ที่ .....

ตำบล [redacted] ปอมปราบศัตรูพาย จังหวัด กรุงเทพมหานคร

กับ [redacted] อายุ ... ปี ผู้ซื้อ สัญชาติ ไทย

บุตร ..... อยู่บ้านที่ ..... เลขที่ [redacted]

ตำบล กลองจุด อำเภอ หาใหม่ จังหวัด จันทบุรี

ทั้งสองฝ่ายได้ตกลงทำสัญญากันดังต่อไปนี้

ข้อ ๑. ผู้ขายยอมขายที่ดินแปลงที่กล่าวข้างบนนี้ทั้งแปลงแก่ผู้ซื้อเป็นราคาเงิน 500,000 บาท

(ห้าแสนบาทถ้วน) ;

ข้อ ๒. ผู้ซื้อยอมรับซื้อที่ดินตามที่กล่าวในข้อ ๑ นั้นจากผู้ขาย ผู้ซื้อได้ชำระและผู้ขายได้รับเงินค่าที่ดิน

ราคา ..... ทั้งหมดถูกต้องแล้ว .....

ข้อ ๓. มีกันเป็นบ้าน ไม่มีการเช่า ไม่มีจำนำระกันใดๆ ทั้งสิ้น .....

ข้อ ๔. ผู้ขาย ยังมิได้ไปเกี่ยวข้องกับการโรงแรม ไม่มีเจตนาเพื่อการค้าหากำไรแต่อย่างใด .....

ข้อ ๕. สิ่งปลูกสร้างบนที่ดินแปลงนี้ มีบ้านอิฐชั้นเดียว 1 หลัง ขนาด 7.50x12.00 ม. ตารางเมตร 16 ปี เลขที่ 74 ขายด้วย

หนังสือสัญญานี้ได้ทำเป็นสองฉบับ มีข้อความตรงกัน สำหรับสำนักงานที่ดินหนึ่งฉบับ ผู้ซื้อถือไว้หนึ่งฉบับ

(ฉบับนี้สำหรับ ผู้ซื้อ) (6) ผู้ขายได้ครอบครองโดย ซื้อมาเกิน 10 ปี

ทั้งสองฝ่ายได้ตรวจตลอดหนังสือสัญญาซื้อขายและเข้าใจข้อความตลอดแล้ว จึงได้ลงลายมือชื่อ หรือพิมพ์ลายนิ้วมือไว้เป็นสำคัญต่อหน้าพยานและเจ้าพนักงานที่ดิน

(ลงลายมือชื่อผู้ขาย) [redacted]

(ลงลายมือชื่อผู้ซื้อ)

(ลงลายมือชื่อพยาน)

(ลงลายมือชื่อพยาน)

หนังสือสัญญานี้ได้ส่งต่อหน้า

[redacted]

[redacted]

ลงชื่อ...[redacted]...พยาน

ต่อหน้า...[redacted]...เจ้าพนักงานที่ดิน

หนังสือสัญญาขายที่ดิน ที่บ้าน-นอกเขตฯ

ที่ดิน ตราจองเลขที่ [redacted] เลขที่ดิน ... หน้าสำรวจ [redacted]

ตำบล คลองขุด อำเภอ หาใหม่ จังหวัด จันทบุรี

หนังสือสัญญานี้ได้ทำเมื่อวันที่ 7 เดือน กรกฎาคม พุทธศักราช 2547

ณ สำนักงานที่ดินจังหวัด จันทบุรี สาขาหาใหม่

ระหว่าง [redacted] อายุ 60 ปี ผู้ขาย สัญชาติ ไทย

บุตร [redacted] อยู่ที่บ้าน ... เลขที่ [redacted] หมู่ที่ ...

ตำบล คลองเตยเหนือ อำเภอ วัฒนา จังหวัด กรุงเทพฯ

กับ [redacted] อายุ ... ปี ผู้ซื้อ สัญชาติ ไทย

บุตร ... อยู่ที่บ้าน ... เลขที่ [redacted]

ตำบล คลองขุด อำเภอ หาใหม่ จังหวัด จันทบุรี

ทั้งสองฝ่ายได้ตกลงทำสัญญากันดังต่อไปนี้

ข้อ ๑. ผู้ขายยอมขายที่ดินแปลงที่กล่าวข้างบนนี้ทั้งแปลงแก่ผู้ซื้อเป็นราคาเงิน 700,000.- บาท

(เงิน เจ็ดแสนบาทถ้วน)

ข้อ ๒. ผู้ซื้อยอมรับซื้อที่ดินตามที่กล่าวในข้อ ๑ นั้นจากผู้ขาย ผู้ซื้อได้ชำระและผู้ขายได้รับเงินค่าที่ดินรายนี้ ครบถ้วนถูกต้องแล้ว ทั้งแต่วันทำสัญญา

ข้อ ๓. ที่ดินเป็นที่ บาน ไม่มีการเช่า ไม่มีการจำนำจำนองหรือผูกพันใดๆ

ข้อ 4. ผู้ขาย ซื้อที่ดินไว้เพื่อ ที่อยู่อาศัยประกอบกิจการโรงแรม ไม่มีเจตนาเพื่อการค้าหากำไรแต่อย่างใด

ข้อ 5. สิ่งปลูกสร้างบนที่ดินแปลงนี้ มีบ้านตึกชั้นเดียว 1 หลัง ขนาด 7.50x12 เมตร ปลูกมา 15 ปี [redacted] ของผู้ขายด้วย

หนังสือสัญญานี้ได้ทำเป็นสองฉบับ มีข้อความตรงกัน สำหรับสำนักงานที่ดินหนึ่งฉบับ ผู้ซื้อถือไว้หนึ่งฉบับ (ฉบับนี้สำหรับ ผู้ซื้อ) (6) ผู้ขายได้ที่ดินมาโดย ซื้อมาเกิน 10 ปี

ทั้งสองฝ่ายได้ตรวจดูหนังสือสัญญาซื้อขายและเข้าใจข้อความตลอดแล้ว จึงได้ลงลายมือชื่อ หรือพิมพ์ลายนิ้วมือไว้เป็นสำคัญต่อหน้าพยานและเจ้าพนักงานที่ดิน

(ลงลายมือชื่อผู้ขาย) [redacted]

(ลงลายมือชื่อผู้ซื้อ) ...

(ลงลายมือชื่อพยาน) ...

(ลงลายมือชื่อพยาน) ...

หนังสือสัญญานี้ได้ทำต่อหน้า

... เจ้าพนักงานที่ดิน

... ผู้ตรวจ

ที่ดินตามโฉนดนี้ หากทอดทิ้งไม่ทำประโยชน์ หรือปล่อยให้เป็นที่รกร้าง [illegible]
กินสิบปีติดต่อกัน อาจถูกศาลสั่งเพิกถอนให้ตกเป็นของรัฐได้

ค่าอากรแสตมป์เป็นเงิน.....บาท แล้ว
ลง สมุดที่.....เลขที่.....ลว. (น.ด.๑๓)
.....
.....เจ้าหน้าที่อากรแสตมป์

ลงชื่อ [redacted] ผู้ขอ
ลงชื่อ [redacted] พยาน
ที่ดิน ต่อหน้า ตราจองเลขที่ [redacted] ผู้ขอรังวัดที่ดิน
โฉนดที่ [redacted] เลขที่ดิน - หน้าสำรวจ [redacted]
ตำบล คลองชุด อำเภอ ท่าไหม จังหวัด จันทบุรี

หนังสือสัญญาขายที่ดิน ที่บ้าน-นอกเขตฯ

หนังสือสัญญานี้ได้ทำเมื่อวันที่ 18 เดือน มิถุนายน พุทธศักราช 2547
ณ สำนักงานที่ดินจังหวัด จันทบุรี สาขาท่าไหม

ระหว่าง [redacted] อายุ 46 ปี ผู้ขาย สัญชาติ ไทย
บุตร [redacted] อยู่ที่บ้านเลขที่ [redacted]
ตำบล [redacted] อำเภอ เขาคิชฌกูฏ จังหวัด จันทบุรี

กับ [redacted] อายุ ปี ผู้ซื้อ สัญชาติ ไทย
บุตร อยู่ที่บ้านเลขที่ [redacted]
ตำบล คลองชุด อำเภอ ท่าไหม จังหวัด จันทบุรี

ทั้งสองฝ่ายได้ตกลงทำสัญญากันดังต่อไปนี้

ข้อ ๑. ผู้ขายยอมขายที่ดินแปลงที่กล่าวข้างบนนี้ทั้งแปลงแก่ผู้ซื้อเป็นเงิน 300,000- บาท
(เงิน -หาแสนบาทถ้วน-)

ข้อ ๒. ผู้ซื้อยอมรับซื้อที่ดินตามที่กล่าวในข้อ ๑ นั้นจากผู้ขาย ผู้ซื้อได้ชำระและผู้ขายได้รับเงินค่าที่ดินรายนี้ถูกต้องแล้ว

ข้อ ๓. เป็นที่บ้านนอกเขต ไม่ต้องชำระภาษีบำรุงท้องที่ ผู้ซื้อซื้อไว้เพื่อประกอบธุรกิจสำรองโรงแรม

ข้อ 4. สิ่งปลูกสร้างมีบ้านตึกชั้นเดียว 1 หลัง ขนาด 7.50*10 เมตร ปลูกมา 15 ปี เลขที่ [redacted] ต.คลองชุด ขายควย

ข้อ5. ผู้ขายได้ที่ดินมาโดยซื้อมาเกิน 10 ปี

หนังสือสัญญานี้ได้ทำเป็นสองฉบับ มีข้อความตรงกัน สำหรับสำนักงานที่ดินหนึ่งฉบับ ผู้ซื้อถือไว้หนึ่งฉบับ (ฉบับนี้สำหรับ ผู้ซื้อ)

ทั้งสองฝ่ายได้ตรวจดูหนังสือสัญญาซื้อขายและเข้าใจข้อความตลอดแล้ว จึงได้ลงลายมือชื่อ หรือพิมพ์ลายนิ้วมือไว้เป็นสำคัญต่อหน้าพยานและเจ้าพนักงานที่ดิน

(ลงลายมือชื่อผู้ขาย) [redacted] (ดูหมายเหตุหนังสือมอบลว.18มิ.ย.47)
(ลงลายมือชื่อผู้ซื้อ) (ดูหมายเหตุหนังสือมอบลว.18มิ.ย.47)
(ลงลายมือชื่อพยาน)
(ลงลายมือชื่อพยาน)

หนังสือสัญญานี้ได้ทำต่อหน้า

เจ้าพนักงานที่ดิน
ผู้เขียน
ผู้ตรวจ

ที่ดินด้วยโฉนดนี้ [illegible] เกินสิบปีติดต่อกัน อ[illegible]

ว่าที่ ร.ต. [redacted]

ลงชื่อ[illegible]

ต่อหน้า[illegible] นักงานที่ดิน

10 พ.ค. 2548

พื้นบ้าน-นอกเขตฯ

หนังสือสัญญาขายที่ดิน

ที่ดิน ตราจองเลขที่ [redacted]

โฉนดที่ 1111 เลขที่ดิน [redacted] หน้าสำรวจ [redacted]

ตำบล คลองขุด อำเภอ เมืองจันทบุรี จังหวัด จันทบุรี

หนังสือสัญญานี้ได้ทำขึ้นเมื่อวันที่ 19 เดือน พฤษภาคม พุทธศักราช 2547

ณ สำนักงานที่ดินจังหวัดจันทบุรี สาขาราชาเทวี

ระหว่าง { 1. [redacted] / 2. [redacted] / 3. } อายุ { 48 / 46 } ปี ผู้ขาย สัญชาติ ไทย

บุตร [redacted] อยู่บ้านเลขที่ [redacted] 44,42

ตำบล บางแตเหนือ อำเภอ ภาษีเจริญ จังหวัด กรุงเทพฯ

กับ { [redacted] } อายุ { } ปี ผู้ซื้อ สัญชาติ ไทย

บุตร อยู่บ้านเลขที่ [redacted]

ตำบล คลองขุด อำเภอ เมืองจันทบุรี จังหวัด จันทบุรี

ทั้งสองฝ่ายได้ตกลงทำสัญญากันดังต่อไปนี้

ข้อ ๑. ผู้ขายยอมขายที่ดินแปลงที่กล่าวข้างบนนี้ทั้งแปลงแก่ผู้ซื้อเป็นราคาเงิน 500,000- บาท

(เงิน ห้าแสนบาทถ้วน)

ข้อ ๒. ผู้ซื้อยอมรับซื้อที่ดินตามที่กล่าวในข้อ ๑ นั้นจากผู้ขาย ผู้ซื้อได้ชำระและผู้ขายได้รับเงินค่าที่ดินรายนี้ ถูกต้องแล้ว

ข้อ ๓. เป็นที่บ้าน นอกเขต ไม่ต้องชำระภาษี ขายที่ดินพร้อมบ้านที่ปลูกอยู่ในที่ดินแปลงนี้ ตามหลังเลขที่ 79 ขนาด 7.50*12 ม. ระวางปี 15 ปี ข้อ ๔. ผู้ขายได้ถือกรรมสิทธิ์ในที่ดินมาโดยการซื้อขาย เกิน 10 ปี ไม่ได้ซื้อเพื่อประกอบกิจการโรงแรม

หนังสือสัญญานี้ได้ทำเป็นสองฉบับ มีข้อความตรงกัน สำหรับสำนักงานที่ดินหนึ่งฉบับ ผู้ซื้อถือไว้หนึ่งฉบับ (ฉบับนี้สำหรับ ตราจอง ๑๗๐)

ทั้งสองฝ่ายได้ตรวจดูหนังสือสัญญาซื้อขายและเข้าใจข้อความตลอดแล้ว จึงได้ลงลายมือชื่อ หรือพิมพ์ลายนิ้วมือไว้เป็นสำคัญต่อหน้าพยานและเจ้าพนักงานที่ดิน

[redacted] (ลงลายมือชื่อผู้ขาย)

(ลงลายมือชื่อผู้ซื้อ) [redacted]

(ลงลายมือชื่อพยาน)

(ลงลายมือชื่อพยาน)

หนังสือสัญญานี้ได้ทำต่อหน้า [redacted] เจ้าพนักงานที่ดิน

ประทับตราตำแหน่งเป็นสำคัญ

[redacted] ผู้เขียน

ผู้ตรวจ

พิมพ์ที่ กองการพิมพ์ กรมที่ดิน จำนวน ๒๕๐,๐๐๐ แผ่น พ.ศ. ๒๕๔๕

ที่ดินตามโฉนดนี้ หากทอดทิ้งไม่ทำประโยชน์ หรือปล่อยให้เป็นที่รกร้างว่างเปล่า เกินสิบปีติดต่อกัน อาจถูกศาลสั่งเพิกถอนให้ตกเป็นของรัฐได้

[redacted]

ลงชื่อ [redacted]

ลงชื่อ

ต่อหน้า

ที่ดิน

หนังสือสัญญาขายที่ดิน ที่บ้าน-นอกเขตฯ

ที่ดิน ตราจองเลขที่ [redacted] โฉนดที่ [redacted] เลขที่ดิน - หน้าสำรวจ [redacted]

ตำบล คลองขุด อำเภอ หาใหม่ จังหวัด จันทบุรี

หนังสือสัญญานี้ได้ทำเมื่อวันที่ 17 เดือน มิถุนายน พุทธศักราช 2547

ณ สำนักงานที่ดินจังหวัด จันทบุรี สาขาหาใหม่

ระหว่าง [redacted] อายุ 57 ปี ผู้ขาย สัญชาติ ไทย

บุตร [redacted] อยู่บ้านเลขที่ [redacted] ถนนเจริญรัถ หมู่ที่ -

ตำบล คลองสาน อำเภอ คลองสาน จังหวัด กรุงเทพฯ

กับ [redacted] อายุ - ปี ผู้ซื้อ สัญชาติ ไทย

บุตร [redacted] อยู่บ้านเลขที่ [redacted] หมู่ที่ -

ตำบล คลองขุด อำเภอ หาใหม่ จังหวัด จันทบุรี

ทั้งสองฝ่ายได้ตกลงสัญญากันดังต่อไปนี้

ข้อ ๑. ผู้ขายขายที่ดินแปลงที่กล่าวข้างบนนี้ทั้งแปลงแก่ผู้ซื้อเป็นเงิน 280,000 บาท

(เงิน สองแสนแปดหมื่นบาทถ้วน)

ข้อ ๒. ผู้ขายยอมรับชำระเงินที่กล่าวในข้อ ๑ นั้นจากผู้ซื้อเป็นการถูกต้องแล้ว และผู้ขายได้รับเงินค่าที่ดินรายนี้ ระบุลายลักษณ์อักษร ต่อเจ้าพนักงาน

ข้อ ๓. ที่ดินแปลงนี้ ไม่มีการเช่า ไม่มีจำนอง ไม่มีจำนำ ไม่มีภาระผูกพัน

ข้อ 4. ยกเว้น ที่ดินนี้ไว้เพื่อประกอบกิจการของโรงแรม ไม่มีข้อยกเว้นเพิ่มเติม

ข้อ 5. สิ่งปลูกสร้างบนที่ดินแปลงนี้ มีบ้านตึกชั้นเดียว 1 หลัง ขนาด 548 เมตรปลูกมา 15 ปี เลขที่ 97 ข.6 ต. คลองขุด อ. หาใหม่ จ. จันทบุรี

หนังสือสัญญานี้ได้ทำเป็นสองฉบับ มีข้อความตรงกัน สำหรับสำนักงานที่ดินหนึ่งฉบับ ผู้ซื้อถือไว้หนึ่งฉบับ

(ฉบับนี้สำหรับ ผู้ซื้อ) (6) ยกเว้นไม่ต้องจดทะเบียนหากไม่เกิน 10 ปี

ทั้งสองฝ่ายได้ตรวจดูหนังสือสัญญาซื้อขายและเข้าใจข้อความตลอดแล้ว จึงได้ลงลายมือชื่อ หรือพิมพ์ลายนิ้วมือไว้เป็นสำคัญต่อหน้าพยานและเจ้าพนักงานที่ดิน

(ลงลายมือชื่อผู้ขาย) [redacted]

(ลงลายมือชื่อผู้ซื้อ)

(ลงลายมือชื่อพยาน)

(ลงลายมือชื่อพยาน)

หนังสือสัญญานี้ได้ทำต่อหน้า

ผู้ตรวจ

ที่ดินตามโฉนดนี้ หากทอดทิ้งไม่ทำประโยชน์ หรือปล่อยให้[redacted]
เกินสิบปีติดต่อกัน อาจถูกศาลสั่งพิกัดออกให้ตกเป็นของ[redacted]

ลงชื่อ [redacted]
ผู้รับ[redacted]
ต่อหน้า[redacted]

27 ก.ค. 2547

หนังสือสัญญาซื้อขายที่ดิน ที่บ้าน-นอกเขตฯ

ที่ดิน ตราจอง เลขที่ [redacted] เลขที่ดิน - หน้าสำรวจ [redacted]
ตำบล คลองขุด อำเภอ หาใหม่ จังหวัด จันทบุรี
หนังสือสัญญานี้ได้ทำเมื่อวันที่ 27 เดือน กรกฎาคม พุทธศักราช 2547
ณ สำนักงานที่ดินจังหวัด จันทบุรี สาขาหาใหม่

ระหว่าง [redacted] อายุ 51 ปี ผู้ขาย สัญชาติ ไทย
บุตร [redacted] อยู่ที่บ้าน [redacted] เลขที่ [redacted]
ตำบล จำปากรึ อำเภอ หนองจอก จังหวัด กรุงเทพฯ

กับ [redacted] อายุ [ ] ปี ผู้ซื้อ สัญชาติ ไทย
บุตร [redacted] อยู่ที่บ้าน [redacted] เลขที่ [redacted]
ตำบล คลองขุด อำเภอ หาใหม่ จังหวัด จันทบุรี

ทั้งสองฝ่ายได้ตกลงทำสัญญากันดังต่อไปนี้

ข้อ ๑. ผู้ขายยินยอมขายที่ดินซึ่งมีกรรมสิทธิ์ตามที่กล่าวข้างต้นนี้ทั้งแปลงแก่ผู้ซื้อเป็นราคาเงิน 250,000 บาท
(เงิน สองแสนห้าหมื่นบาทถ้วน)
ข้อ ๒. ผู้ซื้อยอมรับซื้อที่ดินตามที่กล่าวในข้อ ๑ นั้นจากผู้ขาย ผู้ซื้อได้ชำระและผู้ขายได้รับเงินค่าที่ดิน
รายนี้ ไว้ถูกต้องแล้ว ในวันทำสัญญา
ข้อ ๓. ที่ดินเป็นที่ นา ไม่มีการเช่า ไม่มีการจำนำ ไม่มีการจำนอง ไม่มีภาระผูกพันอย่างหนึ่ง
ข้อ 4. ผู้ขอ ซื้อที่ดินไว้เพื่อประกอบกิจการของ ใช้ในการเกษตรเพื่อการดำรงชีพ ไม่ได้ซื้อเพื่อการค้ากำไรแต่อย่างใด
ข้อ 5. สิ่งปลูกสร้างบนที่ดินแปลงนี้ มีบ้านไม้ชั้นเดียว 1 หลัง เลขที่ [redacted] ขนาด 6/10เมตรปลูกมา 14ปีขายด้วย

หนังสือสัญญานี้ได้ทำเป็นสองฉบับ มีข้อความตรงกัน สำหรับสำนักงานที่ดินหนึ่งฉบับ ผู้ซื้อถือไว้หนึ่งฉบับ
(ฉบับนี้สำหรับ ผู้ซื้อ) (6) ผู้ขายได้ที่ดินมาโดย ซื้อมาเกิน 10 ปี

ทั้งสองฝ่ายได้ตรวจดูหนังสือสัญญาซื้อขายและเข้าใจข้อความตลอดแล้ว จึงได้ลงลายมือชื่อ หรือพิมพ์
ลายนิ้วมือไว้เป็นสำคัญต่อหน้าพยานและเจ้าพนักงานที่ดิน

(ลงลายมือชื่อผู้ขาย) [redacted]
(ลงลายมือชื่อผู้ซื้อ)
(ลงลายมือชื่อพยาน)
(ลงลายมือชื่อพยาน)

หนังสือสัญญานี้ได้ทำต่อหน้า

[redacted] ผู้ตรวจ

[redacted]

ลงชื่อ [redacted]

ลงชื่อ

ต่อหน้า

24 ก.ย. 2547

หนังสือสัญญาขายที่ดิน ที่บ้าน-นอกเขตฯ

ที่ดิน ตราจอง เลขที่ [redacted] เลขที่ดิน - หน้าสำรวจ [redacted]

ตำบล กลองชุด อำเภอ ท่าใหม่ จังหวัด จันทบุรี

หนังสือสัญญานี้ได้ทำเมื่อวันที่ 24 เดือน กันยายน พุทธศักราช 2547

ณ สำนักงานที่ดินจังหวัด จันทบุรี สาขาท่าใหม่

ระหว่าง [redacted] อายุ 47 ปี ผู้ขาย สัญชาติ ไทย

บุตร [redacted] อยู่ที่บ้าน วิภาวดีรังสิต เลขที่ [redacted] หมู่ที่

ตำบล ดินแดง อำเภอ ดินแดง จังหวัด กรุงเทพฯ

กับ [redacted] อายุ - ปี ผู้ซื้อ สัญชาติ ไทย

บุตร อยู่ที่บ้าน เลขที่ [redacted] หมู่ที่

ตำบล กลองชุด อำเภอ ท่าใหม่ จังหวัด จันทบุรี

ทั้งสองฝ่ายได้ตกลงสัญญากันดังต่อไปนี้

ข้อ ๑. ผู้ขายยอมขายที่ดินแปลงที่กล่าวข้างบนนี้ทั้งแปลงแก่ผู้ซื้อเป็นราคาเงิน 280,000- บาท

(เงิน สองแสนแปดหมื่นบาทถ้วน)

ข้อ ๒. ผู้ซื้อยอมรับซื้อที่ดินตามที่กล่าวในข้อ ๑ นั้นจากผู้ขาย ผู้ซื้อได้ชำระและผู้ขายได้รับเงินค่าที่ดินรายนี้ ครบถ้วนถูกต้องแล้ว ต่างฝ่ายต่างไม่มีข้อเรียกร้องใดๆ ต่อกันในการนี้

ข้อ ๓. ที่ดินเป็นที่ นา ในการเรา ในจางชำระภาษีบำรุงท้องที่

ข้อ ๔. ผู้ขายขอรับรองไว้ว่า ดำเนินการกิจการใดๆ เจตนาเพื่อการค้าหากำไรแต่อย่างใด

ข้อ ๕. สิ่งปลูกสร้างบนที่ดินแปลงนี้ มีบ้านชั้นเดียว 1 ห้อง ขนาด 6*10 เมตร ปลูกมา 14 ปี เลขที่ ขายด้วย

หนังสือสัญญานี้ได้ทำเป็นสองฉบับ มีข้อความตรงกัน สำหรับสำนักงานที่ดินหนึ่งฉบับ ผู้ซื้อถือไว้หนึ่งฉบับ

(ฉบับนี้สำหรับ ผู้ซื้อ (๖) ผู้ขายได้ที่ดินมาโดย ซื้อมาเกิน 10 ปี

ทั้งสองฝ่ายได้ตรวจดูหนังสือสัญญาซื้อขายและเข้าใจข้อความตลอดแล้ว จึงได้ลงลายมือชื่อ หรือพิมพ์ลายนิ้วมือไว้เป็นสำคัญต่อหน้าพยานและเจ้าพนักงานที่ดิน

(ลงลายมือชื่อผู้ขาย) [redacted]

(ลงลายมือชื่อผู้ซื้อ)

(ลงลายมือชื่อพยาน)

(ลงลายมือชื่อพยาน)

หนังสือสัญญานี้ได้ทำต่อหน้า

ผู้เขียน

ผู้ตรวจ

ที่ดินตามโฉนดนี้ หากทอดทิ้งไม่ทำประโยชน์ หรือปล่อยให้เป็นที่รกร้างว่างเปล่า [redacted]
เกินสิบปีติดต่อกัน อาจถูกศาลสั่งให้ตกเป็นของรัฐ

ลงชื่อ [redacted]
ลงชื่อ
ต่อหน้า

หนังสือสัญญาขายที่ดิน ที่บ้าน-นอกเขตฯ

ที่ดิน ตราจองเลขที่ [redacted] เลขที่ดิน [redacted] หน้าสำรวจ [redacted]
ตำบล คลองขุด อำเภอ หาใหม่ จังหวัด จันทบุรี

หนังสือสัญญานี้ได้ทำมื่อวันที่ 23 เดือน เมษายน พุทธศักราช 2547
ณ สำนักงานที่ดินจังหวัด จันทบุรี สาขาหาใหม่

ระหว่าง [redacted] อายุ 66 ปี ผู้ขาย สัญชาติ ไทย
บุตร [redacted] อยู่ที่บ้านเลขที่ [redacted] หมู่ที่ -
ตำบล พุงทหาเมฆ อำเภอ สารี จังหวัด กรุงเทพฯ

กับ [redacted] อายุ - ปี ผู้ซื้อ สัญชาติ ไทย
บุตร อยู่ที่บ้านเลขที่ [redacted] หมู่ที่
ตำบล คลองขุด อำเภอ หาใหม่ จังหวัด จันทบุรี

ทั้งสองฝ่ายได้ตกลงทำสัญญากันดังต่อไปนี้

ข้อ ๑. ผู้ขายยอมขายที่ดินแปลงที่กล่าวข้างบนนี้ทั้งแปลงแก่ผู้ซื้อเป็นราคาเงิน -350,000- บาท
(เงิน -สามแสนห้าหมื่นบาทถ้วน-)

ข้อ ๒. ผู้ซื้อยอมรับซื้อที่ดินตามที่กล่าวในข้อ ๑ นั้นจากผู้ขาย ผู้ซื้อได้ชำระและผู้ขายได้รับเงินค่าที่ดินรายนี้ ถูกต้องแล้ว

ข้อ ๓. เป็นที่บ้าน ที่สวน นอกเขต ไม่อยู่ในข่ายบำรุงท้องที่ ขายที่ดินพร้อมบ้านเลขที่ [redacted] สร้างอยู่บนโฉนดตราจองเลขที่ [redacted] ผู้ขายได้ทำมาโดยชอบมา พ.ศ.2533 ผู้ซื้อซื้อทำเป็นกิจการโรงแรม

หนังสือสัญญานี้ได้ทำเป็นสองฉบับ มีข้อความตรงกัน สำหรับสำนักงานที่ดินหนึ่งฉบับ ผู้ซื้อถือไว้หนึ่งฉบับ (ฉบับนี้สำหรับ ผู้ซื้อ)

ทั้งสองฝ่ายได้ตรวจดูหนังสือสัญญาซื้อขายและเข้าใจข้อความตลอดแล้ว จึงได้ลงลายมือชื่อ หรือพิมพ์ลายนิ้วมือไว้เป็นสำคัญต่อหน้าพยานและเจ้าพนักงานที่ดิน

(ลงลายมือชื่อผู้ขาย) [redacted] (ลงนามแทนโดย ว.23เม.ย.47)
(ลงลายมือชื่อผู้ซื้อ) (ลงนามแทนโดย ว.23เม.ย.47)
(ลงลายมือชื่อพยาน)
(ลงลายมือชื่อพยาน)

หนังสือสัญญานี้ได้ทำต่อหน้า

เจ้าพนักงานที่ดิน

ผู้เขียน
ผู้ตรวจ

พิมพ์ที่ กองการพิมพ์ กรมที่ดิน จำนวน ๒๕๐,๐๐๐ แผ่น พ.ศ. ๒๕๔๕

ที่ดินตามโฉนดนี้ หากทอดทิ้งไม่ทำประโยชน์ หรือปล่อยให้เป็นที่รกร้างว่างเปล่า เกินสิบปีติดต่อกัน อาจถูกศาลสั่งเพิกถอนให้ตกเป็นของรัฐได้

[redacted] มาตรา ๘ เบญจ

[redacted] A. 2547

ว่าที่ ลงชื่อ [redacted] ผู้ขอ

ลงชื่อ [redacted] พยาน

ต่อหน้า [redacted] เจ้าพนักงานที่ดิน

15 ก.ค. 2547

หนังสือสัญญาขายที่ดิน (รวมสองโฉนด)

ที่ดิน ตราของเอชี่ 11111 โฉนดที่ [redacted] เลขที่ดิน - หน้าสำรวจ [redacted]

ตำบล กลองชุด อำเภอ หาไทม จังหวัด จันทบุรี

หนังสือสัญญานี้ได้ทำเมื่อวันที่ 15 เดือน กรกฎาคม พุทธศักราช 2547

ณ สำนักงานที่ดินจังหวัด จันทบุรี สาขาหาไทม

ระหว่าง [redacted] อายุ 60 ปี ผู้ขาย สัญชาติ ไทย

บุตร [redacted] อยู่ที่บ้านเลขที่ [redacted]

ตำบล กลองจัน อำเภอ บางกะปิ จังหวัด กรุงเทพฯ

กับ [redacted] อายุ - ปี ผู้ซื้อ สัญชาติ ไทย

บุตร - อยู่ที่บ้านเลขที่ 99 หมู่ที่ 6

ตำบล กลองชุด อำเภอ หาไทม จังหวัด จันทบุรี

ทั้งสองฝ่ายได้ตกลงทำสัญญากันดังต่อไปนี้

ข้อ ๑. ผู้ขายยอมขายและผู้ซื้อยอมซื้อที่ดินแปลงที่กล่าวข้างบนนี้ทั้งแปลงแก่ผู้ซื้อเป็นราคาเงิน 1,000,000- บาท

(เงิน หนึ่งล้านบาทถ้วน)

ข้อ ๒. ผู้ซื้อยอมรับซื้อที่ดินตามที่กล่าวในข้อ ๑ นั้นจากผู้ขาย ผู้ซื้อได้ชำระและผู้ขายได้รับเงินค่าที่ดินรายนี้ ถูกต้องแล้ว

ข้อ ๓. เป็นที่ขาย เพื่อเช ไม่ค้างชำระภาษีบำรุงท้องที่ รายที่ดินพร้อมบ้านเลขที่ 99 หลัง ขนาดหลังละ 7.50x12 เมตร ปลูกสร้างมา 15 ปี [redacted] ไม่เกิน 10 ปี ผู้ขอขอเพื่อทำกิจการโรงแรม

หนังสือสัญญานี้ได้ทำเป็นสองฉบับ มีข้อความตรงกัน สำหรับสำนักงานที่ดินหนึ่งฉบับ ผู้ซื้อถือไว้หนึ่งฉบับ (ฉบับนี้สำหรับ ผู้ซื้อ)

ทั้งสองฝ่ายได้ตรวจดูหนังสือสัญญาซื้อขายและเข้าใจข้อความตลอดแล้ว จึงได้ลงลายมือชื่อ หรือพิมพ์ลายนิ้วมือไว้เป็นสำคัญต่อหน้าพยานและเจ้าพนักงานที่ดิน

(ลงลายมือชื่อผู้ขาย) [redacted]

(ลงลายมือชื่อผู้ซื้อ) [redacted] ตามหนังสือมอบอำนาจ ล.ว. 15 ก.ค. 2547

(ลงลายมือชื่อพยาน) [redacted]

(ลงลายมือชื่อพยาน) ว่าที่ ร.

หนังสือสัญญานี้ได้ทำต่อหน้า

[redacted] านที่ดิน

ประ [redacted] ผู้เขียน

[redacted] ผู้ตรวจ

พิมพ์ที่ กองการพิมพ์ กรมที่ดิน จำนวน ๒๕๐,๐๐๐ แผ่น พ.ศ.๒๕๔๖

A10

[redacted]

[redacted]

หนังสือสัญญาซื้อขายที่ดิน ที่บ้าน-นอกเขตฯ

ที่ดิน

ที่ [redacted] ตรวจที่ดิน - หน้าสำรวจ [redacted]

ตำบล คลองขุด อำเภอ หาใหม่ จังหวัด จันทบุรี

หนังสือสัญญานี้ได้ทำเมื่อวันที่ 26 เดือน พฤษภาคม พุทธศักราช 2548

ณ สำนักงานที่ดินจังหวัด จันทบุรี สาขาหาใหม่

ระหว่าง [redacted] อายุ - ปี ผู้ขาย สัญชาติ ไทย

บุตร - อยู่บ้านเลขที่ - หมู่ที่ -

ตำบล - อำเภอ - จังหวัด -

กับ [redacted] อายุ - ปี ผู้ซื้อ สัญชาติ ไทย

บุตร - อยู่บ้านเลขที่ [redacted]

ตำบล คลองขุด อำเภอ หาใหม่ จังหวัด จันทบุรี

ทั้งสองฝ่ายได้ตกลงสัญญากันดังต่อไปนี้

ข้อ ๑. ผู้ขายยอมขายที่ดินแปลงพิพาทข้างบนนี้ทั้งแปลงแก่ผู้ซื้อเป็นราคาเงิน 300,000 บาท

(เงิน สามแสนบาทถ้วน)

ข้อ ๒. ผู้ซื้อยอมรับซื้อที่ดินตามที่กล่าวในข้อ ๑ นั้นจากผู้ขาย ผู้ซื้อได้ชำระและผู้ขายได้รับเงินค่าที่ดิน

รายนี้ ครบถ้วนถูกต้องแล้ว ทั้งแต่วันทำสัญญา

ข้อ ๓. ที่ดินเป็นที่นา ไม่มีการเช่า ไม่มีการจำนำ ไม่มีการขายฝาก

ข้อ ๔. ผู้ขาย ขอสงวนไว้เพื่อทำกิจการโรงแรม ไม่มีเจตนาเพื่อการค้าหากำไรแต่อย่างใด

ข้อ ๕. ปิ้งปลูกสร้างบนที่ดินแปลงนี้มีบ้านตึกชั้นเดียว 1 หลัง ขนาด 7.30x12 ม. ตรางเมา 15 ปี เลขที่ [redacted] ด้วย

หนังสือสัญญานี้ได้ทำเป็นสองฉบับ มีข้อความตรงกัน สำหรับสำนักงานที่ดินหนึ่งฉบับ ผู้ซื้อถือไว้หนึ่งฉบับ

(ฉบับนี้สำหรับ ผู้ขาย) (๑) บ้านไม้หลังคาโลหะ อายุการใช้งาน 10 ปี

ทั้งสองฝ่ายได้ตรวจดูหนังสือสัญญาซื้อขายและเข้าใจข้อความตลอดแล้ว จึงได้ลงลายมือชื่อ หรือพิมพ์

ลายนิ้วมือไว้เป็นสำคัญต่อหน้าพยานและเจ้าหน้าที่ดิน

(ลงลายมือชื่อผู้ขาย) [redacted]

(ลงลายมือชื่อผู้ซื้อ)

(ลงลายมือชื่อพยาน

(ลงลายมือชื่อพยาน

หนังสือสัญญานี้ได้ทำต่อหน้า

ผู้ตรวจ

[redacted]

[redacted]

ที่ดิน

ที่ดิน

ที่ดิน

[redacted]

[redacted]

[redacted]

หนังสือสัญญาขายที่ดิน ที่บ้าน-นอกเขตฯ

ที่ดิน [redacted]

ตำบล คลองขุด อำเภอ หาใหม จังหวัด จันทบุรี

หนังสือสัญญานี้ได้ทำเมื่อวันที่ ..... เดือน ..... พุทธศักราช .....

ณ สำนักงานที่ดินจังหวัด จันทบุรี สาขาหาใหม

ระหว่าง [redacted] อายุ 53 ปี ผู้ขาย สัญชาติ ไทย

หลวมบัตร แหวน

บุตร [redacted] อยู่บ้านเลขที่ อิสรภาพ เลขที่ [redacted] หมู่ที่ .....

ตำบล มาบข่างหลอด อำเภอ บางกอกน้อย จังหวัด กรุงเทพฯ

กับ [redacted] อายุ - ปี ผู้ซื้อ สัญชาติ ไทย

บุตร ..... อยู่บ้านเลขที่ [redacted]

ตำบล คลองขุด อำเภอ หาใหม จังหวัด จันทบุรี

ทั้งสองฝ่ายได้ตกลงทำสัญญากันดังต่อไปนี้

ข้อ ๑. ผู้ขายตกลงขายที่ดินแปลงที่กล่าวข้างบนนี้ทั้งแปลงแก่ผู้ซื้อเป็นราคาเงิน 500,000.- บาท

(ห้าแสนบาทถ้วน)

ข้อ ๒. ผู้ขายตกลงจะส่งมอบที่ดินตามที่กล่าวในข้อ ๑ นั้นแก่ผู้ซื้อ ภายในวันที่ ผู้ซื้อได้ชำระและผู้ขายได้รับเงินค่าที่ดินรายนี้ครบถ้วนแล้ว ทั้งนี้ภายในกำหนด ..... นับแต่วันทำสัญญา

ข้อ ๓. ในขณะทำสัญญานี้ มีบ้าน ไม่มีการเช่า ไม่มีการจำนำหรือจำนองที่ดิน

ข้อ ๔. ที่ดินรายนี้ไม่เคย ทำกิจการโรงแรม หรือเป็นสถานที่เกี่ยวกับการค้าประเวณี

ข้อ 5. สิ่งปลูกสร้างบนที่ดินแปลงนี้ มีบ้านตึกชั้นเดียว 1 หลัง เอชที ไม่มี ขนาด 7.50*12 เมตร สร้างมา 15 ปี ขายควบ

หนังสือสัญญานี้ได้ทำเป็นสองฉบับ มีข้อความตรงกัน สำหรับเจ้าพนักงานที่ดินหนึ่งฉบับ ผู้ซื้อถือไว้หนึ่งฉบับ

(ฉบับนี้สำหรับ ..... (6) บ้านไม้หลังคามุงกระเบื้องโบราณ ซื้อมาเกิน 10 ปี

ทั้งสองฝ่ายได้ตรวจดูหนังสือสัญญาซื้อขายและเข้าใจข้อความตลอดแล้ว จึงได้ลงลายมือชื่อ หรือพิมพ์ลายนิ้วมือไว้เป็นสำคัญต่อหน้าพยานและเจ้าพนักงานที่ดิน

(ลงลายมือชื่อผู้ขาย) [redacted]

(ลงลายมือชื่อผู้ซื้อ)

(ลงลายมือชื่อพยาน)

(ลงลายมือชื่อพยาน)

หนังสือสัญญานี้ได้ทำต่อหน้า

..... เจ้าพนักงานที่ดิน

..... ผู้เขียน

..... ผู้ตรวจ

ที่ดินตามโฉนดนี้ หากทอดทิ้งไม่ทำประโยชน์ หรือปล่อยให้ผู้อื่นครอบครองปรปักษ์
เกินสิบปีติดต่อกัน อา

ลงชื่อ [redacted]
ลงชื่อ
(ต่อหน้า

[redacted]

20 ก.ค. 254[illegible]

หนังสือสัญญาซื้อขายที่ดิน ที่บ้าน-นอกเขตฯ

ที่ดิน [redacted] .....หน้าสำรวจ [redacted]
ตำบล คลองขุด .....อำเภอ หาใหม่ .....จังหวัด จันทบุรี

หนังสือสัญญานี้ได้ทำเมื่อวันที่ 20 เดือน กรกฎาคม พุทธศักราช 2547
ณ สำนักงานที่ดินจังหวัด จันทบุรี สาขาหาใหม่

ระหว่าง [redacted] อายุ 56 ปี ผู้ขาย สัญชาติ ไทย
บุตร [redacted] อยู่บ้านเลขที่ [redacted]
ตำบล สะพานสูง อำเภอ สะพานสูง จังหวัด กรุงเทพฯ

กับ [redacted] อายุ ..... ปี ผู้ซื้อ สัญชาติ ไทย
บุตร ..... อยู่บ้านเลขที่ ..... หมู่ที่ .....
ตำบล คลองขุด อำเภอ หาใหม่ จังหวัด จันทบุรี

ทั้งสองฝ่ายได้ตกลงสัญญากันดังต่อไปนี้

ข้อ ๑. ผู้ขายยอมขายที่ดินแปลงที่กล่าวข้างบนนี้ทั้งแปลงแก่ผู้ซื้อเป็นราคาเงิน 250,000.- บาท
(เงิน สองแสนห้าหมื่นบาทถ้วน)

ข้อ ๒. ผู้ซื้อยอมรับซื้อที่ดินตามที่กล่าวในข้อ ๑ นั้นจากผู้ขาย ผู้ซื้อได้ชำระและผู้ขายได้รับเงินค่าที่ดิน
รายนี้ ครบถ้วนถูกต้องแล้ว ทั้งแต่วันทำสัญญา

ข้อ ๓. ที่ดินเป็นที่ นา ไม่มีการเช่า ไม่มีการจำนำจำนองหรือผูกพันใดๆ

ข้อ 4. ผู้ขายขายที่ดินไว้เพื่อประกอบกิจการโรงแรม และจะนำเพื่อการค้าหากำไรแต่อย่างใด

ข้อ 5. สิ่งปลูกสร้างบนที่ดินแปลงนี้ มีบ้านตึกชั้นเดียว 1 หลัง ขนาด 6x12 เมตร ปลูกมา 14 ปี เลขที่ 82 ต.คลองขุด

หนังสือสัญญานี้ได้ทำเป็นสองฉบับ มีข้อความตรงกัน สำหรับสำนักงานที่ดินหนึ่งฉบับ ผู้ซื้อถือไว้หนึ่งฉบับ
(ฉบับนี้สำหรับ ผู้ซื้อ (6) ผู้ขายได้ที่ดินมาโดยชอบเกิน 10 ปี

ทั้งสองฝ่ายได้ตรวจดูหนังสือสัญญาซื้อขายนี้ และเข้าใจข้อความตลอดแล้ว จึงได้ลงลายมือชื่อ หรือพิมพ์
ลายนิ้วมือไว้เป็นสำคัญต่อหน้าพยานและ

(ลงลายมือชื่อผู้ขาย) [redacted]
(ลงลายมือชื่อผู้ซื้อ)
(ลงลายมือชื่อพยาน)
(ลงลายมือชื่อพยาน)

20 ก.ค. 254[illegible]

หนังสือสัญญานี้ได้ทำต่อหน้า

ที่ดิน

ผู้เขียน

ผู้ตรวจ

[redacted]

[redacted]

B8

สัญญาจะซื้อจะขายที่ดิน ที่บ้าน-นอกเขตฯ

ที่ดิน [redacted] เลขที่ดิน - หน้าสำรวจ [redacted]

ตำบล คลองขุด อำเภอ เมืองจันทบุรี จังหวัด จันทบุรี

หนังสือสัญญานี้ได้ทำเมื่อวันที่ 5 เดือน พฤศจิกายน พุทธศักราช 2547

ณ สำนักงานที่ดินจังหวัด จันทบุรี สาขาเมืองจันทบุรี

ระหว่าง [redacted] อายุ 52 ปี ผู้ขาย สัญชาติ ไทย

บุตร [redacted] อยู่ที่บ้าน [redacted] เลขที่ [redacted]

ตำบล พุงวัวกลอน อำเภอ สาธร จังหวัด กรุงเทพฯ

กับ [redacted] อายุ - ปี ผู้ซื้อ สัญชาติ ไทย

บุตร - อยู่ที่บ้าน - เลขที่ [redacted]

ตำบล คลองขุด อำเภอ เมืองจันทบุรี จังหวัด จันทบุรี

ทั้งสองฝ่ายได้ตกลงสัญญากันดังต่อไปนี้

ข้อ ๑. ผู้ขายยอมขายที่ดินแปลงที่กล่าวข้างบนนี้ทั้งแปลงแก่ผู้ซื้อเป็นราคาเงิน 550,000- บาท

(เงิน ห้าแสนห้าหมื่นบาทถ้วน-);

ข้อ ๒. ผู้ซื้อยอมรับซื้อที่ดินตามที่กล่าวในข้อ ๑ นั้นจากผู้ขาย ผู้ซื้อได้ชำระและผู้ขายได้รับเงินค่าที่ดินรายนี้ ครบถ้วนถูกต้องแล้ว ทั้งแต่วันทำสัญญา

ข้อ ๓. ที่ดินเป็นที่ บ้าน ไม่มีการเช่า ไม่ติดจำนำหรือติดภาระผูกพันใดๆ

ข้อ 4. ผู้ขายได้ซื้อที่ดินไว้เพื่อประกอบกิจการ ไม่มีเจตนาเพื่อการค้ากำไรแต่อย่างใด

ข้อ 5. สิ่งปลูกสร้างบนที่ดินแปลงนี้มีบ้านตึกชั้นเดียว 1 หลัง ขนาด 7.50*10 ม. ปลูกมา 14 ปี เลขที่ 84 ขายด้วย โรงแรม

หนังสือสัญญานี้ได้ทำเป็นสองฉบับ มีข้อความตรงกัน สำหรับสำนักงานที่ดินหนึ่งฉบับ ผู้ซื้อถือไว้หนึ่งฉบับ (ฉบับนี้สำหรับ ผู้ซื้อ) (6) ผู้ขายมีได้ครอบครองโดย ไม่เกิน 10 ปี

ทั้งสองฝ่ายได้ตรวจดูหนังสือสัญญาซื้อขายและเข้าใจข้อความตลอดแล้ว จึงได้ลงลายมือชื่อ หรือพิมพ์ลายนิ้วมือไว้เป็นสำคัญต่อหน้าพยานและเจ้าพนักงานที่ดิน

5 พ.ย. 2547

(ลงลายมือชื่อผู้ขาย) [redacted]

(ลงลายมือชื่อผู้ซื้อ) [redacted] 5 พ.ย. 2547

(ลงลายมือชื่อพยาน) [redacted]

(ลงลายมือชื่อพยาน) [redacted]

หนังสือสัญญานี้ได้ทำต่อหน้า

[redacted]

งานที่ดิน

ผู้เขียน

ผู้ตรวจ

ที่ดินตามโฉนดนี้ หากทอดทิ้งไม่ทำประโยชน์ หรือปล่อยให้สิ่งที่รกร้างว่างเปล่า เกินสิบปีติดต่อกัน อาจถูกศาลสั่งเพิกถอนให้ตกเป็นของรัฐได้

[redacted] 547

ลงชื่อ [redacted]
ลงชื่อ
ตำแหน่ง

5 พ.ย. 2547

87

หนังสือสัญญาขายที่ดิน ที่บ้าน-นอกเขตฯ

ที่ดิน

พนักงานรังวัด [redacted] จดที่ดิน ที่ หน้าสำรวจ 67
ตำบล คลองขุด อำเภอ หาใหม่ จังหวัด จันทบุรี
หนังสือสัญญานี้ได้ทำเมื่อวันที่ 5 เดือน พฤศจิกายน พุทธศักราช 2547
ณ สำนักงานที่ดินจังหวัด จันทบุรี สาขาหาใหม่

ระหว่าง [redacted] อายุ 54 ปี ผู้ขาย สัญชาติ ไทย
บุตร [redacted] อยู่บ้านเลขที่ [redacted] หมู่ที่
ตำบล หนองวัดหอน อำเภอ สอยดาว จังหวัด กรุงเทพฯ

กับ [redacted] อายุ ปี ผู้ซื้อ สัญชาติ ไทย
บุตร อยู่บ้านเลขที่ [redacted] หมู่ที่
ตำบล คลองขุด อำเภอ หาใหม่ จังหวัด จันทบุรี

ทั้งสองฝ่ายได้ตกลงสัญญากันดังต่อไปนี้

ข้อ ๑. ผู้ขายยอมขายที่ดินแปลงที่กล่าวข้างบนนี้ทั้งแปลงแก่ผู้ซื้อเป็นราคาทั้งสิ้น 350,000 บาท
(เงิน สามแสนห้าพันบาทถ้วน)

ข้อ ๒. ผู้ซื้อยอมรับซื้อที่ดินตามที่กล่าวในข้อ ๑ นั้นจากผู้ขาย ผู้ซื้อได้ชำระและผู้ขายได้รับเงินค่าที่ดินรายนี้ เป็นการถูกต้องแล้ว ทั้งแต่วันทำสัญญา

ข้อ ๓. ที่ดินเป็นที่ นา ไม่มีการเช่า ไม่ทางจำยอมภาระผูกพันใดๆ

ข้อ 4. ผู้ขายได้รับไว้เพื่อประกอบกิจการ โรงแรม ไม่เป็นเขตเพื่อการค้าหากำไรแต่อย่างใด

ข้อ 5. สิ่งปลูกสร้างบนที่ดินแปลงนี้ มีบ้านตึกชั้นเดียว 1 หลัง ขนาด 7.50x10 เมตร ปลูกมา 14 ปี เขตที่ 85 ขายควย

หนังสือสัญญานี้ได้ทำเป็นสองฉบับ ผู้ซื้อถือไว้หนึ่งฉบับ ฉบับนี้สำหรับ ผู้ขาย (6) ขายมาไม่ถึงปี ถือมาเกิน 10 ปี สำนักงานที่ดินหนึ่งฉบับ

ทั้งสองฝ่ายได้ตรวจดูหนังสือสัญญาซื้อขายและเจ้าใจข้อความตลอดแล้ว จึงได้ลงลายมือชื่อ หรือพิมพ์ลายนิ้วมือไว้เป็นสำคัญต่อหน้าพยานและเจ้าพนักงานที่ดิน

(ลงลายมือชื่อผู้ขาย) [redacted] ตามหนังสือมอบอำนาจ ลว. 5 พ.ย. 2547
(ลงลายมือชื่อผู้ซื้อ) [redacted] ตามหนังสือมอบอำนาจ ลว. 5 พ.ย. 2547
(ลงลายมือชื่อพยาน) [redacted]
(ลงลายมือชื่อพยาน)

หนังสือสัญญานี้ได้ทำต่อหน้า

[redacted] านที่ดิน
ประ
ผู้เขียน
ผู้ตรวจ

C18

[redacted]

ลงชื่อ... [redacted]

ลงชื่อ...

หนังสือสัญญาขายที่ดิน พิพาน,ที่สวน -นอกเขตฯ

ที่ดิน ต่อหน้า [redacted]

โฉนดที่ [redacted] เลขที่ดิน ... หน้าสำรวจ 69

ตำบล กลองรุด อำเภอ หาใหม จังหวัด จันทบุรี

หนังสือสัญญานี้ได้ทำเมื่อวันที่ 28 เดือน เมษายน พุทธศักราช 2547

ณ สำนักงานที่ดินจังหวัด จันทบุรี สาขาหาใหม

ระหว่าง [redacted] อายุ 49 ปี ผู้ขาย สัญชาติ ไทย

บุตร [redacted] อยู่ที่บ้านเลขที่ [redacted]

ตำบล ลาดยาว อำเภอ จุคจักร จังหวัด กรุงเทพฯ

กับ [redacted] อายุ ... ปี ผู้ซื้อ สัญชาติ ไทย

บุตร ... อยู่ที่บ้านเลขที่ 99 หมู่ที่ 6

ตำบล กลองรุด อำเภอ หาใหม จังหวัด จันทบุรี

ทั้งสองฝ่ายได้ตกลงทำสัญญากันดังต่อไปนี้

ข้อ ๑. ผู้ขายขายที่ดินแปลงที่กล่าวข้างบนนี้ทั้งแปลงแก่ผู้ซื้อเป็นราคาเงิน 280,000 บาท

(เงิน สองแสนแปดหมื่นบาทถ้วน)

ข้อ ๒. ผู้ซื้อยอมรับซื้อที่ดินตามที่กล่าวในข้อ ๑ นั้นจากผู้ขาย ผู้ซื้อได้ชำระเงินค่าที่ดินรายนี้ ถูกต้องแล้ว

ข้อ ๓. [redacted] ไม่ต้องชำระภาษีบำรุงท้องที่ จากที่ดินพร้อมบ้านเดียวนี้ขึ้นเดียว 1 หลัง [redacted]

ขนาด กว้าง 10 เมตร ปลูกมา 14 ปี

ข้อ 4. ผู้ขายได้ที่ดินมาโดยซื้อมาเกิน 10 ปี ซื้อเพื่อดำเนินการกิจการโรงแรม

หนังสือสัญญานี้ได้ทำเป็นสองฉบับ มีข้อความตรงกัน สำหรับสำนักงานที่ดินหนึ่งฉบับ ผู้ซื้อถือไว้หนึ่งฉบับ (ฉบับนี้สำหรับ ผู้ซื้อ)

ทั้งสองฝ่ายได้ตรวจดูหนังสือสัญญาซื้อขายและเข้าใจข้อความตลอดแล้ว จึงได้ลงลายมือชื่อ หรือพิมพ์ลายนิ้วมือไว้เป็นสำคัญต่อหน้าพยานและเจ้าพนักงานที่ดิน

(ลงลายมือชื่อผู้ขาย) [redacted] ตามหนังสือมอบอำนาจ ล.ร.

(ลงลายมือชื่อผู้ซื้อ) [redacted]

(ลงลายมือชื่อพยาน) [redacted]

(ลงลายมือชื่อพยาน) [redacted]

หนังสือสัญญานี้ได้ทำต่อหน้า [redacted] เจ้าพนักงานที่ดิน

ประทับตราตำแหน่ง (ถ้ามี) [redacted] ผู้เขียน

ผู้ตรวจ

พิมพ์ที่ กองการพิมพ์ กรมที่ดิน จำนวน ๒๕๐,๐๐๐ แผ่น พ.ศ.๒๕๔๕

C15

[redacted]

ไม่ทำประโยชน์ หรือปล่อยให้เป็นที่[illegible]ประโยชน์
เกินสิบปีติดต่อกัน อาจถูกศาลสั่งเพิกถอนให้ตกเป็นของรัฐได้

[redacted]

ฉบับที่ [redacted]

สัญญาขายที่ดิน

พิมพ์ที่ [redacted] 28 เม.ย. 2547

ที่ดิน [redacted] หน้าสำรวจ [redacted]

ตำบล คลองขุด อำเภอ หาใหม่ จังหวัด จันทบุรี

หนังสือสัญญานี้ได้ทำเมื่อวันที่ 28 เดือน เมษายน พุทธศักราช 2547

ณ สำนักงานที่ดินจังหวัด จันทบุรี สาขาหาใหม่

ระหว่าง [redacted] อายุ 50 ปี ผู้ขาย สัญชาติ ไทย

บุตร [redacted] อยู่ที่บ้าน [redacted] เลขที่ [redacted]

ตำบล [redacted] อำเภอ ราชเทวี จังหวัด กรุงเทพฯ

กับ [redacted] อายุ [redacted] ปี ผู้ซื้อ สัญชาติ ไทย

บุตร [redacted] อยู่ที่บ้าน [redacted] เลขที่ [redacted]

ตำบล คลองขุด อำเภอ หาใหม่ จังหวัด จันทบุรี

ทั้งสองฝ่ายได้ตกลงทำสัญญากันดังต่อไปนี้

ข้อ ๑. ผู้ขายยอมขายที่ดินแปลงที่กล่าวข้างบนนี้ทั้งแปลงแก่ผู้ซื้อเป็นราคาเงิน ~280,000~ บาท
(เงิน ~สองแสนแปดหมื่นถ้วน~)

ข้อ ๒. ผู้ซื้อยอมรับซื้อที่ดินตามที่กล่าวในข้อ ๑ นั้นจากผู้ขาย ผู้ซื้อได้ชำระและผู้ขายได้รับเงินค่าที่ดินรายนี้ ถูกต้องแล้ว

ข้อ ๓. เป็นที่บ้าน ที่สวน นอกเขต ไม่ต้องชำระภาษีบำรุงท้องที่ ขายที่ดินพร้อมสวนผลไม้ชั้นเดียว 1 หลัง เลขที่ 93 ขนาด 6x10 เมตร ปลูกมา 4 ปี

ข้อ ๔. ผู้ขายได้ที่ดินมาโดยซื้อมาเกิน 10 ปี ผู้ซื้อซื้อเพื่อดำเนินการกิจการโรงแรม

หนังสือสัญญานี้ได้ทำเป็นสองฉบับ มีข้อความตรงกัน สำหรับสำนักงานที่ดินหนึ่งฉบับ ผู้ซื้อถือไว้หนึ่งฉบับ (ฉบับนี้สำหรับ คู่ซื้อ)

ทั้งสองฝ่ายได้ตรวจดูหนังสือสัญญาซื้อขายและเข้าใจข้อความตลอดแล้ว จึงได้ลงลายมือชื่อ หรือพิมพ์ลายนิ้วมือไว้เป็นสำคัญต่อหน้าพยานและเจ้าพนักงานที่ดิน

(ลงลายมือชื่อผู้ขาย) [redacted] 28 เม.ย. 2547

(ลงลายมือชื่อผู้ซื้อ) [redacted]

(ลงลายมือชื่อพยาน) [redacted]

(ลงลายมือชื่อพยาน) [redacted]

หนังสือสัญญานี้ได้ทำต่อหน้า [redacted] เจ้าพนักงานที่ดิน

ประทับตรา[illegible]

[redacted]

พิมพ์ที่ กองการพิมพ์ กรมที่ดิน จำนวน ๒๕๐,๐๐๐ แผ่น พ.ศ. ๒๕๔๕

ที่ดินตามโฉนดนี้ขาย
เป็นลำดับที่ [redacted]

(นายสมชาย คาสุข)

หนังสือสัญญาขายที่ดิน ที่บ้าน-นอกเขตฯ

ที่ดิน ตราจองเลขที่ [redacted] เลขที่ดิน ..... หน้าสำรวจ [redacted]

ตำบล คลองขุด อำเภอ เมืองจันทบุรี จังหวัด จันทบุรี

หนังสือสัญญานี้ได้ทำเมื่อวันที่ 21 เดือน กุมภาพันธ์ พุทธศักราช 2547

ณ สำนักงานที่ดินจังหวัด จันทบุรี สาขาเมืองจันทบุรี

ระหว่าง 1. [redacted] อายุ [redacted] ปี ผู้ขาย สัญชาติ ไทย

2. [redacted]

3. [redacted]

บุตร [redacted] อยู่บ้านเลขที่ ..... หมู่ที่ .....

ตำบล ..... อำเภอ ..... จังหวัด .....

กับ [redacted] อายุ [redacted] ปี ผู้ซื้อ สัญชาติ ไทย

บุตร ..... อยู่บ้านเลขที่ [redacted]

ตำบล คลองขุด อำเภอ เมืองจันทบุรี จังหวัด จันทบุรี

ทั้งสองฝ่ายได้ตกลงสัญญากันดังต่อไปนี้

ข้อ ๑. ผู้ขายยอมขายที่ดินแปลงที่กล่าวข้างบนนี้ทั้งแปลงแก่ผู้ซื้อเป็นราคาเงิน 280,000 บาท

(เงิน สองแสนแปดหมื่นบาทถ้วน)

ข้อ ๒. ผู้ซื้อยอมรับซื้อที่ดินตามที่กล่าวในข้อ ๑ นั้นจากผู้ขาย ผู้ซื้อได้ชำระและผู้ขายได้รับเงินค่าที่ดินรายนี้ ครบถ้วนถูกต้องแล้ว ตั้งแต่วันทำสัญญา

ข้อ ๓. ที่ดินเป็นที่ บ้าน ไม่มีการเช่า ไม่มีการจำนำจำนองหรือภาระผูกพันอย่างใด

ข้อ 4. ผู้ขายได้สงวนที่ดินไว้เพื่อประกอบกิจการโรงแรม จดทะเบียนการค้าหากจำเป็นอย่างใด

ข้อ 5. สิ่งปลูกสร้างบนที่ดินแปลงนี้ มีบ้านตึกชั้นเดียว 1 หลัง ขนาด 546 เมตร ปลูกมา 14 ปี เลขที่ 102 ขายด้วย

หนังสือสัญญานี้ได้ทำเป็นสองฉบับ มีข้อความตรงกัน สำหรับสำนักงานที่ดินหนึ่งฉบับ ผู้ซื้อถือไว้หนึ่งฉบับ (ฉบับนี้สำหรับ ผู้ซื้อ) ข้อ (6) ผู้ขายได้ที่ดินมาโดยซื้อมาเกิน 10 ปี

ทั้งสองฝ่ายได้ตรวจตราหนังสือสัญญาซื้อขายและเข้าใจข้อความตลอดแล้ว จึงได้ลงลายมือชื่อ หรือพิมพ์ลายนิ้วมือไว้เป็นสำคัญต่อหน้าพยานและเจ้าพนักงานที่ดิน

ลงลายมือชื่อผู้ขาย [redacted]

(ลงลายมือชื่อผู้ซื้อ)

(ลงลายมือชื่อพยาน)

(ลงลายมือชื่อพยาน)

หนังสือสัญญานี้ได้ทำต่อหน้า [redacted]

ที่ดินตามโฉนดนี้ หากทอดทิ้งไม่ทำประโยชน์ หรือปล่อยให้เป็นที่รกร้างว่างเปล่า
เกินสิบปีติดต่อกัน อาจถูกศาลสั่งพิกัดอนให้ตกเป็นของรัฐได้

[redacted]

ลงชื่อ [redacted] พยาน

ลงชื่อ [redacted] พยาน

ต่อ [redacted]

25 มี.ค. 2547

26 มี.ค. 2547

หนังสือสัญญาขายที่ดิน พื้นที่นอกเขตฯ

เจ้าของที่ดินย้ายหรือเปลี่ยนแปลงที่อยู่ใหม่
ให้แจ้งเจ้าพนักงานที่ดินทราบทุกครั้ง

ที่ดิน ตราจองเลขที่ [redacted] เลขที่ดิน ๑ หน้าสำรวจ [redacted]

ตำบล คลองขุด อำเภอ หาใหม่ จังหวัด จันทบุรี

หนังสือสัญญานี้ได้ทำเมื่อวันที่ 26 เดือน มีนาคม พุทธศักราช 2547

ณ สำนักงานที่ดินจังหวัด จันทบุรี สาขาหาใหม่

ระหว่าง [redacted] อายุ 60 ปี ผู้ขาย สัญชาติ ไทย

บุตร [redacted] อยู่ที่บ้านเลขที่ [redacted]

ตำบล ลาดพร้าว จังหวัด กรุงเทพฯ

[redacted] อายุ ปี ผู้ซื้อ สัญชาติ ไทย

บุตร [redacted] อยู่ที่บ้านเลขที่ [redacted]

ตำบล คลองขุด อำเภอ หาใหม่ จังหวัด จันทบุรี

ทั้งสองฝ่ายได้ตกลงทำสัญญากันดังต่อไปนี้

ข้อ ๑. ผู้ขายยอมขายที่ดินแปลงที่กล่าวข้างบนนี้ทั้งแปลงแก่ผู้ซื้อเป็นราคาเงิน -280,000- บาท
(เงิน -สองแสนแปดหมื่นบาทถ้วน-)

ข้อ ๒. ผู้ซื้อยอมรับซื้อที่ดินตามที่กล่าวในข้อ ๑ นั้นจากผู้ขาย ผู้ซื้อได้ชำระและผู้ขายได้รับเงินค่าที่ดินรายนี้ ถูกต้องแล้ว

ข้อ ๓. ที่ดินเป็นที่อยู่อาศัย ไม่มีการเช่า ไม่ต้องชำระภาษีบำรุงท้องที่

ข้อ ๔. ผู้ซื้อซื้อที่ดินไว้เพื่อประกอบกิจการโรงแรม ข้อ๕. สิ่งปลูกสร้างบนที่ดินแปลงนี้มีบ้านปูนชั้นเดียว 1 หลัง ขนาด 6.5*10 เมตร ปลูกมา 15 ปี เลขที่ 103 ม.6 ขายด้วย ข้อ๖. ผู้ขายได้ที่ดินมาโดยซื้อมาเกิน 10ปี

หนังสือสัญญานี้ได้ทำเป็นสองฉบับ มีข้อความตรงกัน สำหรับสำนักงานที่ดินหนึ่งฉบับ ผู้ซื้อถือไว้หนึ่งฉบับ
(ฉบับนี้สำหรับ ผู้ซื้อ)

ทั้งสองฝ่ายได้ตรวจดูหนังสือสัญญาซื้อขายและเข้าใจข้อความตลอดแล้ว จึงได้ลงลายมือชื่อ หรือพิมพ์ลายนิ้วมือไว้เป็นสำคัญต่อหน้าพยานและเจ้าพนักงานที่ดิน

(ลงลายมือชื่อผู้ขาย) [redacted] (ตามหนังสือมอบฉ.22 มี.ค.47)

(ลงลายมือชื่อผู้ซื้อ) มอบอำนาจ ลว.25 มี.ค.2547

(ลงลายมือชื่อพยาน)

(ลงลายมือชื่อพยาน)

หนังสือสัญญานี้ได้ทำต่อหน้า

[redacted] นที่ดิน

ประทับ

ผู้เขียน

ผู้ตรวจ

พิมพ์ที่ กองการพิมพ์ กรมที่ดิน จำนวน ๒๕๐,๐๐๐ แผ่น พ.ศ.๒๕๔๕

[redacted]

เดนตายโดยนี้ หากทดลึงไม่ทำประโยชน์ หรือปล่อยให้เป็นที่รกร้างว่างเปล่า
เกินสิบปีติดต่อกัน [redacted]

ถงชื่อ [redacted]
ถงชื่อ
ต่อหน้า ...ที่ดิน

27 ต.ค. 2547

หนังสือสัญญาขายที่ดิน ที่บ้าน-นอกเขตฯ

ที่ดิน ตราจองเลขที่ [redacted] เลขที่ดิน - หน้าสำรวจ [redacted]
ตำบล คลองขุด อำเภอ หาใหม่ จังหวัด จันทบุรี
หนังสือสัญญานี้ได้ทำเมื่อวันที่ 27 เดือน ตุลาคม พุทธศักราช 2547
ณ สำนักงานที่ดินจังหวัด จันทบุรี สาขาหาใหม่

ระหว่าง [redacted] อายุ 48 ปี ผู้ขาย สัญชาติ ไทย
บุตร [redacted] อยู่บ้านเลขที่ ถนนหลวงโยธิน หมู่ที่ [redacted]
ตำบล สามเสนใน อำเภอ พญาไท จังหวัด กรุงเทพฯ

กับ [redacted] อายุ - ปี ผู้ซื้อ สัญชาติ ไทย
บุตร อยู่บ้านเลขที่ [redacted] หมู่ที่ -
ตำบล คลองขุด อำเภอ หาใหม่ จังหวัด จันทบุรี

ทั้งสองฝ่ายได้ตกลงสัญญากันดังต่อไปนี้

ข้อ ๑. ผู้ขายยอมขายที่ดินแปลงที่กล่าวข้างบนนี้ทั้งแปลงแก่ผู้ซื้อเป็นราคาเงิน 550,000- บาท
(เงิน -ห้าแสนห้าหมื่นบาทถ้วน-)

ข้อ ๒. ผู้ซื้อยอมรับซื้อที่ดินตามที่กล่าวในข้อ ๑ นั้นจากผู้ขาย ผู้ซื้อได้ชำระและผู้ขายได้รับเงินค่าที่ดิน
รายนี้ ระบุวันที่ทองขึ้นแล้ว ตั้งแต่วันทำสัญญา

ข้อ ๓. ที่ดินเป็นที่ บ้าน ไม่มีการเช่า ไม่มีการจำนำ ไม่มีการจำนอง ไม่มีภาระผูกพันอื่นใด

ข้อ ๔. ผู้ขอ ซื้อที่ดินไว้เพื่อประกอบกิจการ โรงแรม ไม่มีเจตนาเพื่อการค้ากำไรแต่อย่างใด

ข้อ ๕. สิ่งปลูกสร้างบนที่ดินแปลงนี้ มีบ้านตึกชั้นเดียว 1 หลัง ขนาด 7.50x10 ม. ปลูกมา 14 ปี เลขที่ 105 ขายด้วย

หนังสือสัญญานี้ได้ทำเป็นสองฉบับ มีข้อความตรงกัน สำหรับสำนักงานที่ดินหนึ่งฉบับ ผู้ซื้อถือไว้หนึ่งฉบับ
(ฉบับนี้สำหรับ ผู้ซื้อ (6) ผู้ขายได้ครอบครองโดย ซื้อมาเกิน 10 ปี

ทั้งสองฝ่ายได้ตรวจดูหนังสือสัญญาซื้อขายและเข้าใจข้อความตลอดแล้ว จึงได้ลงลายมือชื่อ หรือพิมพ์
ลายนิ้วมือไว้เป็นสำคัญต่อหน้าพยานและเจ้าพนักงานที่ดิน

(ลงลายมือชื่อผู้ขาย) [redacted]
(ลงลายมือชื่อผู้ซื้อ) 27 ต.ค. 2547
(ลงลายมือชื่อพยาน)
(ลงลายมือชื่อพยาน)

หนังสือสัญญานี้ได้ทำต่อหน้า

ที่ดิน
ผู้ตรวจ

[redacted]

ลงชื่อ...[redacted]

ลงชื่อ...[redacted]

ต่อหน้า...[redacted]

หนังสือสัญญาขายที่ดิน

พิมพ์ที่ ที่ทำการ...[redacted] 13 พ.ค. 2547

ที่ดิน ตราจองเลขที่ [redacted] เลขที่ดิน [redacted] หน้าสำรวจ [redacted]

ตำบล กลองชุด อำเภอ ท่าไข่ จังหวัด จันทบุรี

หนังสือสัญญานี้ได้ทำเมื่อวันที่ 19 เดือน พฤษภาคม พุทธศักราช 2547

ณ สำนักงานที่ดินจังหวัด จันทบุรี สาขาท่าไข่

ระหว่าง [redacted] อายุ 49 ปี ผู้ขาย สัญชาติ ไทย

บุตร [redacted] อยู่ที่บ้าน [redacted] เลขที่ [redacted] หมู่ที่ -

ตำบล บางยี่รัน อำเภอ บางพลัด จังหวัด กรุงเทพฯ

กับ [redacted] อายุ [redacted] ปี ผู้ซื้อ สัญชาติ ไทย

บุตร [redacted] อยู่ที่บ้าน [redacted] เลขที่ [redacted]

ตำบล กลองชุด อำเภอ ท่าไข่ จังหวัด จันทบุรี

ทั้งสองฝ่ายได้ตกลงทำสัญญากันดังต่อไปนี้

ข้อ ๑. ผู้ขายยอมขายที่ดินแปลงที่กล่าวข้างบนนี้ทั้งแปลงแก่ผู้ซื้อเป็นราคาเงิน ๓๕๐,๐๐๐ บาท

(เงิน สามแสนห้าหมื่นบาทถ้วน)

ข้อ ๒. ผู้ซื้อยอมรับซื้อที่ดินตามที่กล่าวในข้อ ๑ นั้นจากผู้ขาย ผู้ซื้อได้ชำระและผู้ขายได้รับเงินค่าที่ดินรายนี้ ถูกต้องแล้ว

ข้อ ๓. ที่ดินมีสิ่งปลูกสร้าง บ้านเดี่ยว ไม้ถาวร ชั้นเดียว 1 หลัง ขนาด 14*12 เมตรปลูกมา 14 ปี เลขที่ 107 ม.6 ต.กลองชุด ขายรวม ที่ดิน ตราจองเลขที่ [redacted] ประกอบกิจการโรงแรม

ข้อ ๔. ผู้ขายโดยหมอเทียม จะไม่ [redacted] ภายในเวลา 6 ปี

หนังสือสัญญานี้ทำเป็นสองฉบับ มีข้อความตรงกัน สำหรับสำนักงานที่ดินหนึ่งฉบับ ผู้ซื้อถือไว้หนึ่งฉบับ (ฉบับนี้สำหรับ ผู้ขาย)

ทั้งสองฝ่ายได้ตรวจดูหนังสือสัญญาซื้อขายและเข้าใจข้อความตลอดแล้ว จึงได้ลงลายมือชื่อ หรือพิมพ์ลายนิ้วมือไว้เป็นสำคัญต่อหน้าพยานและเจ้าพนักงานที่ดิน

(ลงลายมือชื่อผู้ขาย) [redacted]

(ลงลายมือชื่อผู้ซื้อ)

(ลงลายมือชื่อพยาน)

(ลงลายมือชื่อพยาน)

หนังสือสัญญานี้ได้ทำต่อหน้า

ผู้ขอรับ

ผู้ตรวจ

พิมพ์ที่ กองการพิมพ์ กรมที่ดิน จำนวน ๒๕๐,๐๐๐ แผ่น พ.ศ. ๒๕๔๕

หลักฐานซื้อขายที่ดิน วันที่ 12 มกราคม พ.ศ. 2552

(น.ส. ๔ จ.)

โฉนดที่ดิน

เป็นหนังสือสำคัญแสดงกรรมสิทธิ์

ออกโดยอาศัยอำนาจตามประมวลกฎหมายที่ดิน

ตำแหน่งที่ดิน

ระวาง [redacted]
เลขที่ดิน
หน้าสำรว
ตำบล ๑๑๑๑๑๑๑

โฉนดที่ดิน

เลขที่ [redacted]
เล่ม
อำเภอ ท่าใหม่
จังหวัด จันทบุรี

ให้แก่ [redacted] สัญชาติ ไทย อยู่บ้านเลขที่ [redacted]
ถนน
ซอย - ตำบล ๑๑๑๑๑๑๑ อำเภอ ท่าใหม่ จังหวัด จันทบุรี

ที่ดินแปลงนี้มีเนื้อที่ประมาณ ๑ ไร่ ๓ งาน ๑๑ ตารางวา
(หนึ่งไร่สามงานสิบเอ็ดตารางวา)

มาตราส่วนในระวาง ๑:๒๐๐๐ **รูปแผนที่** มาตราส่วน ๑:๑๐๐๐

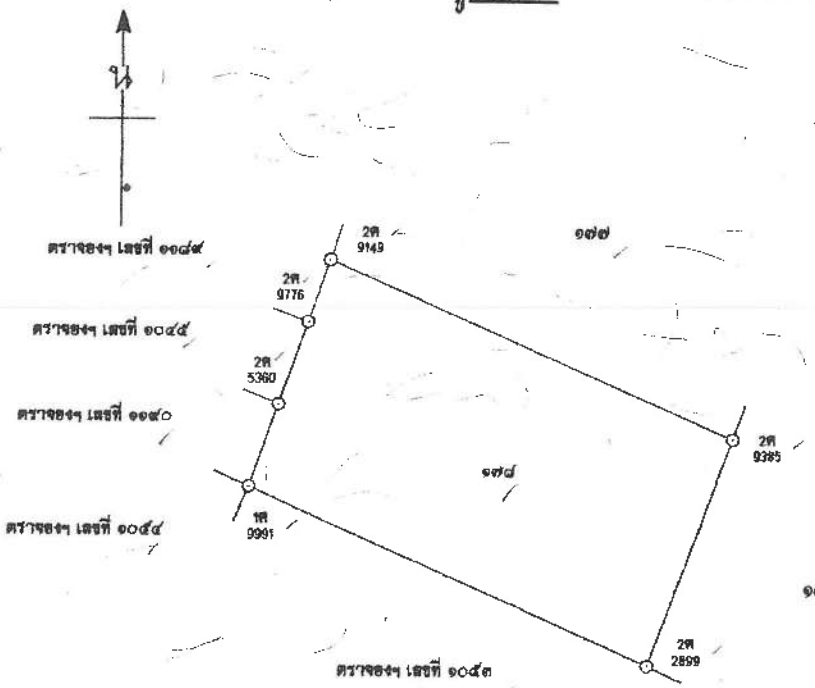

ออก ณ วันที่ ยี่สิบสอง เดือน สิงหาคม พุทธศักราช ลองพันห้าร้อยห้าสิบ

[redacted]

เจ้าพนักงานที่ดิน

[redacted]

ก.ร.-58

- 6 ก.ค. 2550
- 6 ก.ค. 2550

สารบัญจดทะเบียน

ป.ท.ด. 2550

ลำดับที่จดทะเบียน	ประเภทการจดทะเบียน	ผู้ให้สัญญา	ผู้รับสัญญา	เนื้อที่ดินตามสัญญา ไร่	งาน	ตารางวา	เนื้อที่ดินคงเหลือ ไร่	งาน	ตารางวา	ระวางเลขที่ดินโฉนดที่ดินใหม่	เจ้าพนักงานที่ดินลงลายมือชื่อ ประทับตรา
วันที่ ๒๖ มิถุนายน พ.ศ. ๒๕๓๓	เช่าเช่า มีกำหนด ๓๐ ปี (๒ ระวางแห่งเช่า)	[redacted]		๑	๓	๐๑					[redacted]
วันที่ ๑๕ กุมภาพันธ์ พ.ศ. ๒๕๔๗	โอนสิทธิการเช่าบางส่วน (๒ ระวางแห่งเช่า)			๑	๓	๐๑					
วันที่ 12 มกราคม พ.ศ. 2552	เลิกเช่า			1	3	01					
วันที่ 12 มกราคม พ.ศ. 2552	ขาย			1	3	01					

สัญญาซื้อขายที่ดิน ภายในปี พ.ศ. 2554

โฉนดที่ดินหากทอดทิ้งไม่ทำประโยชน์หรือ
ปล่อยให้เป็นที่รกร้างว่างเปล่าเกินสิบปีติดต่อกัน
อาจถูกศาลสั่งเพิกถอนให้เป็นของรัฐได้ /

[redacted]

หนังสือสัญญาขายที่[redacted]

ตำแหน่งที่ดิน ทั้งสิ้น สี่ โฉนด (ตามรายละเอียดแนบท้าย)
โฉนดที่ [redacted] เลขที่ดิน [redacted] หน้าสำรวจ [redacted]
ตำบล คลองขุด อำเภอ ท่าใหม่ จังหวัด จันทบุรี
หนังสือสัญญานี้ได้ทำเมื่อวันที่ 25 เดือน พฤศจิกายน พุทธศักราช 2559
ณ สำนักงานที่ดิน [redacted]
{ ..... / ..... } ผู้ตาย } ผู้ขาย อายุ { ..... / ..... } ปี
สัญชาติ ไทย บิดา-มารดาชื่อ [redacted] อยู่ที่บ้าน/หมู่บ้าน
บ้านเลขที่ 10 หมู่ที่ ถนน ตรอก/ซอย ล้วนเจืออนุสรณ์ 1 ตำบล บางนา
อำเภอ บางนา จังหวัด กรุงเทพมหานคร โทร
กับ { ..... / [redacted] / ..... } ผู้ซื้อ อายุ { ..... / ..... / ..... } ปี
สัญชาติ ไทย บิดา-มารดาชื่อ กับ อยู่ที่บ้าน/หมู่บ้าน
บ้านเลขที่ [redacted] ถนน ตรอก/ซอย ตำบล คลองขุด
อำเภอ ท่าใหม่ จังหวัด จันทบุรี โทร

ทั้งสองฝ่ายได้ตกลงทำสัญญากันดังต่อไปนี้
ข้อ ๑ ผู้ขายยอมขายที่ดินแปลงที่กล่าวข้างบนนี้ทั้งแปลงแก่ผู้ซื้อเป็นราคาเงินทั้งสิ้น 489,720.00 บาท
(เงิน สี่แสนแปดหมื่นเก้าพันเจ็ดร้อยยี่สิบบาทถ้วน)
ข้อ ๒ ผู้ซื้อได้รับมอบที่ดินตามที่กล่าวในข้อ ๑ นั้นจากผู้ขาย ผู้ซื้อได้ชำระและผู้ขายได้รับเงินค่าที่ดิน
รายนี้ ชำระเงินเป็นที่เรียบร้อยแล้ว
ข้อ ๓ มีสิ่งปลูกสร้างในที่ดิน นอกจากบ้านตึกชั้นเดียว เลขที่ 106 ขนาด 5x8 เมตร ปลูกมา 22 ปี อยู่บนตราจอง 1045
ข้อ ๔ ตึกชั้นเดียว เลขที่ 66 ขนาด 8x10 เมตร ปลูกมา 28 ปี ปลูกบนตราจอง 1052 ตึกชั้นเดียวไม่มี เลขที่ ขนาด 5x8 เมตร
ข้อ ๕ ปลูกมา 28 ปี อยู่บนตราจอง 1159 ตึกชั้นเดียว เลขที่ 108 ขนาด 7.5x10 เมตร ปลูกบนตราจอง 1188
ข้อ ๖ ผู้ขายได้ที่ดินมาโดยเจ้ามรดกตาย พ.ศ.2556 และซื้อมา พ.ศ.2554 ไม่ค้างชำระภาษีบำรุงท้องที่
หนังสือสัญญานี้ได้ทำเป็นสองฉบับ มีข้อความตรงกัน สำหรับสำนักงานที่ดินหนึ่งฉบับ ผู้ซื้อถือไว้หนึ่งฉบับ
(ฉบับนี้สำหรับ ผู้ซื้อ)
ทั้งสองฝ่ายได้ตรวจดูหนังสือสัญญาซื้อขายและ เข้าใจข้อความ[redacted]
ไว้เป็นสำคัญต่อหน้าพยาน และ

(ลงลายมือชื่อผู้ขาย) [redacted]
(ลงลายมือชื่อผู้ซื้อ)
(ลงลายมือชื่อพยาน)
(ลงลายมือชื่อพยาน)

หนังสือสัญญาฉบับนี้ได้ทำต่อหน้า

ประ[redacted]

พิมพ์ที่โรงพิมพ์ครุฑ LSS 2012 10.0050 กทพ (1)(2)(3)(4)(5)(6)(7)(8)(9)(10)(11)(12)(13)(14)(15)(16)(17)(18)(19)(20)(21)(22)(23)(24)(25)(26)(27)(28)(29)(30)(31)(32)(33)(34)(35)(36)(37)(38)(39)(40)(41)(42)(43)(44)(45)(46)(47)(48)(49)(50)(51)(52)(53)(54)(55)(56)(57)(58)(59)(60)(61)(62)(63)(64)(65)(66)(67)(68)(69)(70)(71)(72)(73)(74)(75)(76)(77)(78)(79)(80)(81)(82)(83)(84)(85)(86)(87)(88)(89)(90)(91)(92)(93)(94)(95)(96)(97)(98)(99)(100)(101)(102)(103)(104)(105)(106)(107)(108)(109)(110)(111)(112)(113)(114)(115)(116)(117)(118)(119)(120)(121)(122)(123)(124)(125)(126)(127)(128)(129)(130)(131)(132)(133)(134)(135)(136)(137)(138)(139)(140)(141)(142)(143)(144)(145)(146)(147)(148)(149)(150)(151)(152)(153)(154)(155)(156)(157)(158)(159)(160)(161)(162)(163)(164)(165)(166)(167)(168)(169)(170)(171)(172)(173)(174)(175)(176)(177)(178)(179)(180)(181)(182)(183)(184)(185)(186)(187)(188)(189)(190)(191)(192)(193)(194)(195)(196)(197)(198)(199)(200)(201)(202)(203)(204)(205)(206)(207)(208)(209)(210)(211)(212)(213)(214)(215)(216)(217)(218)(219)(220)(221)(222)(223)(224)(225)(226)(227)(228)(229)(230)(231)(232)(233)(234)(235)(236)(237)(238)(239)(240)(241)(242)(243)(244)(245)(246)(247)(248)(249)(250)(251)(252)(253)(254)(255)(256)(257)(258)(259)(260)(261)(262)(263)(264)(265)(266)(267)(268)(269)(270)(271)(272)(273)(274)(275)(276)(277)(278)(279)(280)(281)(282)(283)(284)(285)(286)(287)(288)(289)(290)(291)(292)(293)(294)(295)(296)(297)(298)(299)(300)(301)(302)(303)(304)(305)(306)(307)(308)(309)(310)(311)(312)(313)(314)(315)(316)(317)(318)(319)(320)(321)(322)(323)(324)(325)(326)(327)(328)(329)(330)(331)(332)(333)(334)(335)(336)(337)(338)(339)(340)(341)(342)(343)(344)(345)(346)(347)(348)(349)(350)(351)(352)(353)(354)(355)(356)(357)(358)(359)(360)(361)(362)(363)(364)(365)(366)(367)(368)(369)(370)(371)(372)(373)(374)(375)(376)(377)(378)(379)(380)(381)(382)(383)(384)(385)(386)(387)(388)(389)(390)(391)(392)(393)(394)(395)(396)(397)(398)(399)(400)(401)(402)(403)(404)(405)(406)(407)(408)(409)(410)(411)(412)(413)(414)(415)(416)(417)(418)(419)(420)(421)(422)(423)(424)(425)(426)(427)(428)(429)(430)(431)(432)(433)(434)(435)(436)(437)(438)(439)(440)(441)(442)(443)(444)(445)(446)(447)(448)(449)(450)(451)(452)(453)(454)(455)(456)(457)(458)(459)(460)(461)(462)(463)(464)(465)(466)(467)(468)(469)(470)(471)(472)(473)(474)(475)(476)(477)(478)(479)(480)(481)(482)(483)(484)(485)(486)(487)(488)(489)(490)(491)(492)(493)(494)(495)(496)(497)(498)(499)(500)(501)(502)(503)(504)(505)(506)(507)(508)(509)(510)(511)(512)(513)(514)(515)(516)(517)(518)(519)(520)(521)(522)(523)(524)(525)(526)(527)(528)(529)(530)(531)(532)(533)(534)(535)(536)(537)(538)(539)(540)(541)(542)(543)(544)(545)(546)(547)(548)(549)(550)(551)(552)(553)(554)(555)(556)(557)(558)(559)(560)(561)(562)(563)(564)(565)(566)(567)(568)(569)(570)(571)(572)(573)(574)(575)(576)(577)(578)(579)(580)(581)(582)(583)(584)(585)(586)(587)(588)(589)(590)(591)(592)(593)(594)(595)(596)(597)(598)(599)(600)(601)(602)(603)(604)(605)(606)(607)(608)(609)(610)(611)(612)(613)(614)(615)(616)(617)(618)(619)(620)(621)(622)(623)(624)(625)(626)(627)(628)(629)(630)(631)(632)(633)(634)(635)(636)(637)(638)(639)(640)(641)(642)(643)(644)(645)(646)(647)(648)(649)(650)(651)(652)(653)(654)(655)(656)(657)(658)(659)(660)(661)(662)(663)(664)(665)(666)(667)(668)(669)(670)(671)(672)(673)(674)(675)(676)(677)(678)(679)(680)(681)(682)(683)(684)(685)(686)(687)(688)(689)(690)(691)(692)(693)(694)(695)(696)(697)(698)(699)(700)(701)(702)(703)(704)(705)(706)(707)(708)(709)(710)(711)(712)(713)(714)(715)(716)(717)(718)(719)(720)(721)(722)(723)(724)(725)(726)(727)(728)(729)(730)(731)(732)(733)(734)(735)(736)(737)(738)(739)(740)(741)(742)(743)(744)(745)(746)(747)(748)(749)(750)(751)(752)(753)(754)(755)(756)(757)(758)(759)(760)(761)(762)(763)(764)(765)(766)(767)(768)(769)(770)(771)(772)(773)(774)(775)(776)(777)(778)(779)(780)(781)(782)(783)(784)(785)(786)(787)(788)(789)(790)(791)(792)(793)(794)(795)(796)(797)(798)(799)(800)(801)(802)(803)(804)(805)(806)(807)(808)(809)(810)(811)(812)(813)(814)(815)(816)(817)(818)(819)(820)(821)(822)(823)(824)(825)(826)(827)(828)(829)(830)(831)(832)(833)(834)(835)(836)(837)(838)(839)(840)(841)(842)(843)(844)(845)(846)(847)(848)(849)(850)(851)(852)(853)(854)(855)(856)(857)(858)(859)(860)(861)(862)(863)(864)(865)(866)(867)(868)(869)(870)(871)(872)(873)(874)(875)(876)(877)(878)(879)(880)(881)(882)(883)(884)(885)(886)(887)(888)(889)(890)(891)(892)(893)(894)(895)(896)(897)(898)(899)(900)(901)(902)(903)(904)(905)(906)(907)(908)(909)(910)(911)(912)(913)(914)(915)(916)(917)(918)(919)(920)(921)(922)(923)(924)(925)(926)(927)(928)(929)(930)(931)(932)(933)(934)(935)(936)(937)(938)(939)(940)(941)(942)(943)(944)(945)(946)(947)(948)(949)(950)(951)(952)(953)(954)(955)(956)(957)(958)(959)(960)(961)(962)(963)(964)(965)(966)(967)(968)(969)(970)(971)(972)(973)(974)(975)(976)(977)(978)(979)(980)(981)(982)(983)(984)(985)(986)(987)(988)(989)(990)(991)(992)(993)(994)(995)(996)(997)(998)(999)(1000)

A1

[redacted] 255

...ากอดทิ้งไม่ทำประโยชน์หรือ
ปล่อย...ว่างว่างเปล่าเกินสิบปีติดต่อ...
ที่ดิน อาจถูกเวนคืนเพื่อให้เป็นของรัฐได้

หนังสือสัญญาขายที่ดิน

โฉนดที่ [redacted] เลขที่ดิน ..... หน้าสำรวจ 42

ตำบล คลองขุด อำเภอ ตราจอง อ.ท่าใหม่ จังหวัด จันทบุรี

หนังสือสัญญานี้ได้ทำเมื่อวันที่ 19 เดือน พฤษภาคม พุทธศักราช 2554

ณ สำนักงานที่ดินจังหวัด จันทบุรีสาขาท่าใหม่

S14

ระหว่าง [redacted] ผู้ขาย อายุ 62 ปี

สัญชาติ ไทย บิดา-มารดาชื่อ [redacted] อยู่ที่บ้าน/หมู่บ้าน .....

บ้านเลขที่ 908/30 หมู่ที่ ..... ถนน พระราม 3 ตรอก/ซอย ..... ตำบล/แขวง บางโพงพาง

อำเภอ/เขต ยานนาวา จังหวัด กรุงเทพมหานคร โทร .....

กับ 1. [redacted] ผู้ซื้อ อายุ 60 ปี

สัญชาติ ไทย บิดา-มารดาชื่อ [redacted] อยู่ที่บ้าน/หมู่บ้าน .....

บ้านเลขที่ 12 หมู่ที่ ..... ถนน ..... ตรอก/ซอย ..... ตำบล/แขวง ทุ่งวัดดอน

อำเภอ/เขต บางน้ำ จังหวัด กรุงเทพมหานคร โทร .....

ทั้งสองฝ่ายได้ตกลงทำสัญญากันดังต่อไปนี้

ข้อ ๑. ผู้ขายยอมขายที่ดินแปลงที่กล่าวข้างต้นนี้ทั้งแปลงแก่ผู้ซื้อเป็นราคาเงิน 450,000.00 บาท (เงิน สี่แสนห้าหมื่นบาทถ้วน)

ข้อ ๒. ผู้ซื้อยอมรับซื้อที่ดินตามที่กล่าวในข้อ ๑ นั้นจากผู้ขาย ผู้ซื้อได้ชำระและผู้ขายได้รับเงินค่าที่ดินรายนี้ จ่ายเงินเป็นที่เรียบร้อยแล้ว

ข้อ ๓ เป็นที่บ้าน นอกเขต ขายพร้อมสิ่งปลูกสร้างบ้านพักอาศัยชั้นเดียว ขนาด กว้าง 8 ม. ยาว 10 ม. ปลูกมา 23 ปี เลขที่ 66

ข้อ ๔ ผู้ขาย ได้ที่ดินมาโดยซื้อ มา พ.ศ. 2546 ไม่ค้างชำระภาษีบำรุงท้องที่

ข้อ ๕ ผู้ซื้อซื้อไว้เพื่ออยู่อาศัย

ข้อ ๖ .....

หนังสือสัญญานี้ได้ทำเป็นสองฉบับ มีข้อความตรงกัน สำหรับสำนักงานที่ดินหนึ่งฉบับ ผู้ซื้อถือไว้หนึ่งฉบับ (ฉบับนี้สำหรับ ผู้ซื้อ)

ทั้งสองฝ่ายได้ตรวจดูหนังสือสัญญาซื้อขายและเข้าใจข้อความตลอดแล้ว จึงได้ลงลายมือชื่อ หรือพิมพ์ลายนิ้วมือไว้เป็นสำคัญต่อหน้าพยาน และเจ้าพนักงานที่ดิน

(ลงลายมือชื่อผู้ขาย) [redacted] ภาคม 2554)

(ลงลายมือชื่อผู้ซื้อ) ภาคม 2554)

(ลงลายมือชื่อพยาน)

(ลงลายมือชื่อพยาน)

หนังสือสัญญาฉบับนี้ได้ทำต่อหน้า

เจ้าพนักงานที่ดิน

[redacted] ผู้เขียน

ผู้ตรวจ

[redacted]

หนังสือสัญญาขายที่ดิน

ที่ดิน

โฉนดที่ [redacted] เลขที่ดิน ... หน้าสำรวจ [redacted]

ตำบล ... อำเภอ ... จังหวัด ...

หนังสือสัญญานี้ให้ทำขึ้น วันที่ 21 เดือน ... พุทธศักราช 2551

ระหว่าง [redacted] ผู้ขาย อายุ 60 ปี

สัญชาติ ... บ้านเลขที่ ... หมู่ที่ ... ตรอก/ซอย ... ถนน ... ตำบล/แขวง ... อำเภอ/เขต ... จังหวัด ...

กับ [redacted] ผู้ซื้อ อายุ 58 ปี

สัญชาติ ไทย ไทย บิดา มารดา ชื่อ [redacted]

บ้านเลขที่ [redacted] หมู่ที่ บ้าน ... หมู่บ้าน ... ตรอก/ซอย ... ถนน ... ตำบล/แขวง ... อำเภอ/เขต ... จังหวัด กรุงเทพมหานคร

ทั้งสองฝ่ายได้ตกลงทำสัญญากันดังต่อไปนี้

ข้อ ๑ ผู้ขายยอมขายและผู้ซื้อยอมซื้อที่ดินแปลงดังกล่าวข้างต้นนี้ทั้งหมดในราคา ... บาท (...) ซึ่งผู้ซื้อได้ชำระเงินให้แก่ผู้ขายในวันทำสัญญานี้เป็นเงินจำนวน ... บาท (...) ส่วนเงินที่เหลือจำนวน ... บาท (...) ผู้ซื้อจะชำระให้แก่ผู้ขายในวันโอนกรรมสิทธิ์ที่ดินแปลงนี้ต่อพนักงานเจ้าหน้าที่

ข้อ ๒ ผู้ขายสัญญาว่าที่ดินตามโฉนดที่ดินดังกล่าวในข้อ ๑ นั้นจากผู้ขาย ... ไม่มีการจำนอง จำนำ ติดค้างเงินรายปี ค่าเช่าที่ดิน ค่าภาษีบำรุงท้องที่ ค่าภาษีโรงเรือนและที่ดิน หรือภาระติดพันอื่นใดทั้งสิ้น

ข้อ ๓ ขายที่ดินไม่มีสิ่งปลูกสร้าง เป็นที่ว่าง ยกกระดับ

ข้อ ๔ ผู้ขาย ได้ครอบครองโดยชอบมาเกิน 10 ปี ไม่ก้าวล่วงละเมิดบริเวณข้างเคียง

ข้อ ๕ ผู้ซื้อซื้อไว้เพื่อปลูกบ้านอยู่อาศัย

ข้อ ๖ ...

หนังสือสัญญานี้ได้ทำเป็นสองฉบับ มีข้อความตรงกัน สำหรับสำนักงานที่ดินหนึ่งฉบับ ผู้ซื้อถือไว้หนึ่งฉบับ (ฉบับนี้สำรอง) ผู้ซื้อ

ทั้งสองฝ่ายได้ตรวจดูหนังสือสัญญาซื้อขายและเข้าใจข้อความตลอดแล้ว จึงได้ลงลายมือชื่อ หรือลงลายพิมพ์นิ้วมือไว้เป็นสำคัญต่อหน้าพยานและเจ้าหน้าที่ที่ดิน

(ลงลายมือชื่อผู้ขาย) ... 2551

(ลงลายมือชื่อผู้ซื้อ) ... 2551

(ลงลายมือชื่อพยาน) ...

(ลงลายมือชื่อพยาน) ...

หนังสือสัญญาฉบับนี้ได้ประทับตรา [redacted]

(ท.ด.๑๓)

C7

หนังสือสัญญาขายที่ดิน

ที่ดิน

โฉนดที่ [redacted] เลขที่ดิน ..... หน้าสำรวจ 49

ตำบล คลองขุด อำเภอ ตราจอง ก.ท่าใหม่ จังหวัด จันทบุรี

หนังสือสัญญานี้ได้ทำเมื่อวันที่ 19 เดือน พฤษภาคม พุทธศักราช 2554

ณ สำนักงานที่ดินจังหวัด จันทบุรีสาขาท่าใหม่

ระหว่าง [redacted] ผู้ขาย อายุ 57 ปี

สัญชาติ ไ[redacted] อยู่ที่บ้านเลขที่ [redacted] หมู่บ้าน ..... ตรอก/ซอย ..... ตำบล/แขวง บางโพงพาง

อำเภอ/เขต ยานนาวา จังหวัด กรุงเทพมหานคร โทร .....

กับ [redacted] ปี

สัญชาติ ไทย [redacted] อยู่ที่บ้านเลขที่ 12 หมู่ที่ ..... ถนน ..... ตรอก/ซอย ..... ตำบล/แขวง บางนา

อำเภอ/เขต บางนา จังหวัด กรุงเทพมหานคร โทร .....

ทั้งสองฝ่ายได้ตกลงทำสัญญากันดังต่อไปนี้

ข้อ ๑. ผู้ขายยอมขายที่ดินแปลงที่กล่าวข้างบนนี้ทั้งแปลงแก่ผู้ซื้อเป็นราคาเงิน 200,000.00 บาท (เงิน สองแสนบาทถ้วน) ซึ่งผู้ซื้อได้ชำระและผู้ขายได้รับเงินค่าที่ดินรายนี้ จ่ายเงินเป็นที่เรียบร้อยแล้ว

ข้อ ๒. ผู้ซื้อยอมรับเอาที่ดินตามที่กล่าวในข้อ ๑ นั้นจากผู้ขาย

ข้อ ๓. เป็นที่ป่าไม้ ยอกเขต ยุยพร้อมสิ่งปลูกสร้าง บ้านพักอาศัยชั้นเดียว บ้านเลขที่ ขนาด กว้าง 5 ม.ยาว 8 ม. ปลูกมา 23 ปีไม่ทราบเลขที่บ้

ข้อ ๔. ผู้ขาย ได้ที่ดินมาโดยซื้อมาเกิน 10 ปี ไม่ค้างชำระภาษีบำรุงท้องที่

ข้อ ๕. ผู้ซื้อซื้อไว้เพื่ออยู่อาศัย

ข้อ ๖. .....

หนังสือสัญญานี้ได้ทำเป็นสองฉบับ มีข้อความตรงกัน สำหรับสำนักงานที่ดินหนึ่งฉบับ ผู้ซื้อถือไว้หนึ่งฉบับ (ฉบับนี้สำหรับ ผู้ซื้อ)

ทั้งสองฝ่ายได้ตรวจดูหนังสือสัญญาซื้อขายและเข้าใจข้อความตลอดแล้ว จึงได้ลงลายมือชื่อ หรือพิมพ์ลายนิ้วมือไว้เป็นสำคัญต่อหน้าพยาน และเจ้าพนักงานที่ดิน

(ลงลายมือชื่อผู้ขาย) [redacted] ว. 18 พฤษภาคม 2554

(ลงลายมือชื่อผู้ซื้อ) ..... ว. 18 พฤษภาคม 2554

(ลงลายมือชื่อพยาน) ..... ย)

(ลงลายมือชื่อพยาน) .....

หนังสือสัญญาฉบับนี้ได้ทำต่อหน้า

(นาย[redacted]

ปร[redacted]

.....ผู้เขียน

.....ผู้ตรวจ

โฉนดที่ดินฉบับนี้ไม่ทำประโยชน์หรือ
ทำให้เป็นเสียหาย ... ด้วยประการใดๆ ...
อาจถูกศาลสั่งเพิกถอนได้ ... ของรัฐ ...

[redacted]

หนังสือสัญญาขายที่ดิน

ที่ดิน

โฉนดที่ [redacted] เลขที่ดิน ... หน้าสำรวจ [redacted]

ตำบล ลิดดิงชูน อำเภอ ตราดตะวันออก ใหม่ จังหวัด จันทบุรี

หนังสือสัญญานี้ได้ทำขึ้นเมื่อวันที่ 9 เดือน มิถุนายน พุทธศักราช 2554

ณ สำนักงานที่ดินจังหวัด จันทบุรีเขาเขาใหม่

ระหว่าง [redacted] ผู้ขาย อายุ 58 ปี

สัญชาติ ไทย บิดา-มารดาชื่อ [redacted] อยู่ที่บ้านเลขที่ ... หมู่ที่ ... ตรอก/ซอย ... ถนน ... ตำบล/แขวง ... อำเภอ/เขต ... จังหวัด ... ประเทศ ...

กับ [redacted] ผู้ซื้อ อายุ 20 58 ปี

สัญชาติ ไทย บิดา-มารดาชื่อ [redacted] อยู่ที่บ้านเลขที่ [redacted] หมู่ที่ ... ตรอก/ซอย ... ถนน ... ตำบล/แขวง ... อำเภอ/เขต ... จังหวัด ... ประเทศ ...

ทั้งสองฝ่ายได้ตกลงทำสัญญากันดังมีข้อความต่อไปนี้

ข้อ ๑ ผู้ขายตกลงขายและผู้ซื้อตกลงซื้อที่ดินโฉนดที่ดินดังกล่าวข้างต้นนี้ทั้งแปลงแก่ผู้ซื้อเป็นเงิน ... บาท (...) ซึ่งผู้ซื้อได้ชำระให้แก่ผู้ขายในวันทำสัญญานี้เป็นเงินสดจำนวน ... บาท (...) ซึ่งผู้ขายได้รับไว้ถูกต้องแล้ว

ข้อ ๒ ผู้ขายตกลงส่งมอบการครอบครองที่ดินและสิ่งปลูกสร้างให้แก่ผู้ซื้อ ณ วันลงนามในสัญญานี้ ... ซึ่งในวันนี้ผู้ซื้อได้ตรวจดูที่ดินและสิ่งปลูกสร้างดังกล่าวโดยละเอียดแล้ว

ข้อ ๓ ... ซึ่งผู้ขายได้ปลูกสร้างไว้ในที่ดินแปลงนี้ ... ผู้ขายขอสงวนไว้ ...

ข้อ ๔ ผู้ขาย ... ไม่ต้องรับผิดชอบในความชำรุดบกพร่องใดๆ

ข้อ ๕ ผู้ซื้อซื้อไว้เพื่อประกอบอาชีพ

ข้อ ๖ ...

หนังสือสัญญานี้ได้ทำขึ้นเป็นสองฉบับ มีข้อความตรงกัน ได้อ่านและเข้าใจข้อความในสัญญานี้โดยตลอดแล้ว จึงได้ลงลายมือชื่อไว้เป็นสำคัญต่อหน้าพยาน และรับไว้ต่างฉบับ ต่างเก็บ

(ลงลายมือชื่อผู้ขาย)

(ลงลายมือชื่อผู้ซื้อ)

(ลงลายมือชื่อพยาน)

(ลงลายมือชื่อพยาน)

หนังสือสัญญาฉบับนี้ได้ทำต่อหน้า ...

[redacted]

โฉนดเลขที่ดิน ... ห้ามทำประโยชน์หรือ ... แม้เป็นช่วงเวลาเปลี่ยนมือแล้วก็ตาม อาจถูกศาลสั่งเพิกถอนให้เป็นของรัฐได้

[redacted]

หนังสือสัญญาขายที่ดิน

ที่ดิน

โฉนดที่ [redacted] เลขที่ดิน ... หน้าสำรวจ [redacted]

ตำบล พลิกแผ่นดิน อำเภอ เขาคิชฌกูฏ จังหวัด จันทบุรี

หนังสือสัญญานี้ได้ทำขึ้นเมื่อวันที่ 8 เดือน มิถุนายน พุทธศักราช 2554

ณ สำนักงานที่ดินจังหวัด จันทบุรี สาขาเขาคิชฌกูฏ

ระหว่าง [redacted] ผู้ขายอายุ 54 ปี

สัญชาติ ไทย บิดา-มารดาชื่อ [redacted] อยู่ที่บ้านเลขที่ [redacted] หมู่ที่ ... ถนน ... ตรอก/ซอย ... ตำบล/แขวง เขาคิชฌกูฏ

อำเภอ/เขต ป่องปราบศัตรูพ่าย จังหวัด กรุงเทพมหานคร โทร ...

กับ [redacted] อายุ 60 / 58 ปี

สัญชาติ ไทย บิดา-มารดาชื่อ [redacted]

อยู่ที่บ้านเลขที่ [redacted] หมู่ที่ ... ถนน ... ตรอก/ซอย ... ตำบล/แขวง ห้วยงูเขียว

อำเภอ/เขต แก่งป่า จังหวัด กรุงเทพมหานคร โทร ...

ทั้งสองฝ่ายได้ตกลงทำสัญญากันดังต่อไปนี้

ข้อ ๑. ผู้ขายตกลงขายที่ดินแปลงที่ระบุข้างต้นนี้ให้แก่ผู้ซื้อและผู้ซื้อตกลงซื้อจากผู้ขาย ในราคา 20,000,000 บาท

(สองสิบล้านบาทถ้วน)

ข้อ ๒. ผู้ซื้อชำระเงินค่าที่ดินแปลงดังกล่าวในข้อ ๑ นั้นแก่ผู้ขาย ในวันที่ทำสัญญานี้ ซึ่งผู้ขายได้รับเงินดังกล่าวไว้ครบถ้วนแล้ว

ข้อ ๓. ที่ดินที่ซื้อขายนี้ ไม่มีสิ่งปลูกสร้างเป็นที่อยู่อาศัย

ข้อ ๔. ผู้ขายจะไม่ขายที่ดินแปลงนี้ให้แก่ผู้อื่นภายในระยะเวลา 10 ปี นับแต่วันทำสัญญานี้

ข้อ ๕. ผู้ขายยินยอมให้ผู้ซื้อเข้าอยู่อาศัยในที่ดินแปลงนี้ได้ทันที

ข้อ ๖. ...

หนังสือสัญญานี้ได้ทำขึ้นเป็นสองฉบับ มีข้อความตรงกัน สำหรับคู่สัญญาแต่ละฝ่ายต่างยึดไว้ฝ่ายละฉบับ

(ฉบับนี้สำหรับ ผู้ซื้อ)

ทั้งสองฝ่ายได้อ่านข้อความในสัญญาโดยตลอดแล้ว จึงได้ลงลายมือชื่อ หรือพิมพ์ลายนิ้วมือไว้เป็นสำคัญต่อหน้าพยาน และเจ้าพนักงานที่ดิน

(ลงลายมือชื่อผู้ขาย) [redacted] (8 มิถุนายน 2554)

(ลงลายมือชื่อผู้ซื้อ) (8 มิถุนายน 2554)

(ลงลายมือชื่อพยาน)

(ลงลายมือชื่อพยาน)

หนังสือสัญญาฉบับนี้ได้ทำต่อหน้า

ผู้รับเงิน

ผู้ตรวจ

[redacted]

โฉนดที่ดิน ... ไม่ทำประโยชน์หรือ หนังสือสัญญาจาย
ที่ดิน ... ยให้เป็
อาจถูก ...

โฉนดที่ดิน [redacted] เลขที่ดิน ... หน้าสำ ...

ตำบล คลองขุด อำเภอ เมืองจันทบุรี จังหวัด จันทบุรี

หนังสือสัญญานี้ได้ทำเมื่อวันที่ 7 เดือน มิถุนายน พุทธศักราช 2554

ณ สำนักงานที่ดินจังหวัด จันทบุรีสาขาเขาใหม่

ระหว่าง [redacted] ผู้ขาย อายุ 70 ปี

สัญชาติ ... อยู่บ้านเลขที่ ... หมู่บ้าน ...

ตำบล/แขวง ... อำเภอ/เขต ... จังหวัด ... โทร ...

กับ [redacted] ผู้ซื้อ อายุ 60 58 ปี

สัญชาติ ... อยู่บ้านเลขที่ ... หมู่บ้าน ...

ตำบล/แขวง บางนา อำเภอ/เขต บางพลี จังหวัด กรุงเทพมหานคร โทร 081-9099798

ทั้งสองฝ่ายได้ตกลงทำสัญญากันดังต่อไปนี้

ข้อ ๑. ผู้ขายยอมขายและผู้ซื้อยอมซื้อที่ดินแปลงนี้ในราคาเงินทั้งหมด 20,000 บาท (สองหมื่นบาทถ้วน)

ซึ่งผู้ซื้อได้ชำระเงินในวันทำสัญญานี้ ... ผู้ขายได้รับเงินจำนวนดังกล่าวไว้เป็นที่เรียบร้อยแล้ว

ข้อ ๒. ... ไม่มีสิ่งปลูกสร้างใดๆ เป็นกรรมสิทธิ์ของ ...

ข้อ ๓. ... ได้ครอบครองทำประโยชน์เรื่อยมาเกินกว่า 10 ปี ไม่ต้องห้ามการฟ้องร้องคดี ...

ข้อ ๔. ผู้ซื้อซื้อไว้เพื่อปลูกบ้านอยู่อาศัย

ข้อ ๕. ...

หนังสือสัญญานี้ได้ทำเป็นสองฉบับ มีข้อความตรงกัน สำหรับคู่สัญญาฝ่ายหนึ่งฉบับ ผู้ซื้อถือไว้หนึ่งฉบับ

(ฉบับนี้สำหรับ ผู้ซื้อ)

ทั้งสองฝ่ายได้อ่านข้อความในหนังสือสัญญาซื้อขายนี้ ... ไว้เป็นสำคัญต่อหน้าพยาน และเจ้าพนักงานที่ดิน

(ลงลายมือชื่อผู้ ... มิถุนายน 2554)

(ลงลายมือชื่อผู้ ... มิถุนายน 2554)

(ลงลายมือชื่อพ ...

(ลงลายมือชื่อพ ...

หนังสือสัญญาฉบับนี้ได้ทำต่อหน้า ...

[redacted]

ผู้ตรวจ ...

สัญญาซื้อขายที่ดิน วันที่ 4 มีนาคม พ.ศ. 2557

[redacted]

โฉนดที่ดินหากทอดทิ้งไม่ทำประโยชน์หรือ
ปล่อยให้เป็นที่รกร้างว่างเปล่าเกินสิบปีติดต่อกัน
อาจถูกศาลสั่งเพิกถอนให้เป็นของรัฐได้

หนังสือสัญญาขายที่ดิน

ที่ดิน โฉนดที่ [redacted] เลขที่ดิน [redacted] หน้าสำรวจ [redacted]

ตำบล ทัพยายุด อำเภอ ท่าใหม่ จังหวัด จันทบุรี

หนังสือสัญญานี้ได้ทำเมื่อวันที่ 4 เดือน มีนาคม พุทธศักราช 2557

ณ สำนักงานที่ดินจังหวัด จังหวัดจันทบุรี สาขาท่าใหม่

ระหว่าง [redacted] ผู้ขาย อายุ ... ปี

สัญชาติ ไทย บิดา-มารดาชื่อ ... อยู่ที่บ้าน/หมู่บ้าน ...

บ้านเลขที่ [redacted] หมู่ที่ ... ถนน สีลม ตรอก/ซอย ... ตำบล/แขวง สุริยวงศ์

อำเภอ/เขต บางรัก จังหวัด กรุงเทพมหานคร โทร [redacted]

กับ [redacted] ผู้ซื้อ อายุ ... ปี

สัญชาติ ไทย บิดา-มารดาชื่อ กับ อยู่ที่บ้าน/หมู่บ้าน ...

บ้านเลขที่ [redacted] ถนน ... ตรอก/ซอย ... ตำบล/แขวง คลองขุด

อำเภอ/เขต ท่าใหม่ จังหวัด จันทบุรี โทร 081909[illegible]

ทั้งสองฝ่ายได้ตกลงทำสัญญากันดังต่อไปนี้

ข้อ ๑ ผู้ขายยอมขายที่ดินแปลงที่กล่าวข้างบนนี้ทั้งแปลงแก่ผู้ซื้อเป็นราคาเงิน 7,500,000.00 บาท (เงิน เจ็ดล้านห้าแสนบาทถ้วน)

ข้อ ๒ ผู้ซื้อยอมรับซื้อที่ดินตามที่กล่าวในข้อ ๑ นั้นจากผู้ขาย ผู้ซื้อได้ชำระและผู้ขายได้รับเงินค่าที่ดินรายนี้ ชำระเงินเป็นที่เรียบร้อยแล้ว

ข้อ ๓ ขายที่ดินไม่มีสิ่งปลูกสร้างเป็นที่สวน นอกเขต

ข้อ ๔ ผู้ขาย ได้ที่ดินมาโดยซื้อมาเกิน 10 ปี ไม่ค้างชำระภาษีบำรุงท้องที่

ข้อ ๕ ผู้ซื้อซื้อ ไว้เพื่อประกอบกิจการโรงแรมและภัตตาคาร ชำระเป็นเครดิตของธนาคารกรุงเทพจำกัด สาขาจันทบุรี

ข้อ ๖ เลขที่0032411 ลงวันที่ 3 มีนาคม 2557 เป็นเงิน 7,500,000 บาท(เจ็ดล้านห้าแสนบาทถ้วน)

หนังสือสัญญานี้ได้ทำเป็นสองฉบับ มีข้อความตรงกัน สำหรับสำนักงานที่ดินหนึ่งฉบับ ผู้ซื้อถือไว้หนึ่งฉบับ (ฉบับนี้สำหรับ ผู้ซื้อ)

ทั้งสองฝ่ายได้อ่านหรือดูหนังสือสัญญาซื้อขายและเข้าใจข้อความตลอดแล้ว จึงได้ลงลายมือชื่อ หรือพิมพ์ลายนิ้วมือไว้เป็นสำคัญต่อหน้าพยาน และเจ้าพนักงานที่ดิน

(ลงลายมือชื่อผู้ขาย) ... 2557)

(ลงลายมือชื่อผู้ซื้อ) ... นธ์ 2557)

(ลงลายมือชื่อพยาน) ...

(ลงลายมือชื่อพยาน) ...

หนังสือสัญญาฉบับนี้ได้ทำต่อหน้า

...

...

เลขที่ 56- 3663270

ใบเสร็จรับเงิน
ในราชการกรมที่ดิน

4004

สำนักงานที่ดิน จังหวัดจันทบุรี สาขาท่าใหม่ 29(40)

อบต. กลองชุด

หนังสือสำหรับอสังหาริมทรัพย์ ไฉนด

เลขที่ [redacted] เลขที่ [redacted]

อำเภอ/เขต ท่าใหม่ หมู่ที่ -

จังหวัด จันทบุรี

ราคาทุนทรัพย์ 7,500,000.00 บาท ราคาประเมิน 4,112,900.00 บาท

ได้รับเงินจาก บริษัท [redacted]) ตามรายละเอียดดังนี้

รายการ	ค่าธรรมเนียม		รายการ	ค่าภาษีอากร		หมายเหตุ	
	บาท	สต.		บาท	สต.		
ค่าคำขอ ขาย	15.00		ภาษีเงินได้บุคคลธรรมดา			ค่าพยาน	20.00
ค่าธรรมเนียม	82,258.00		ภาษีเงินได้นิติบุคคล	75,000.00		ค่าอากร	60.00
ค่ามอบอำนาจ	40.00		อากรแสตมป์ (+ปก.37 15.00 บาท)	15.00			
			ภาษีธุรกิจเฉพาะ	225,000.00			
			รายได้ส่วนท้องถิ่น	22,500.00			
รวม	82,313.00		รวม	322,515.00			

รวมทั้งสิ้น 404,828.00 บาท (ตัวอักษร) สี่แสนสี่พันแปดร้อยยี่สิบแปดบาทถ้วน

ไว้เป็นการถูกต้องแล้ว

[redacted] ผู้รับเงิน

สำหรับเจ้าของที่ดิน ตำแหน่งเจ้าหน้าที่การเงินและบัญชี

การชำระเงินเป็นเช็ค ใบเสร็จรับเงินจะสมบูรณ์ก็ต่อเมื่อเจ้าหน้าที่ได้เรียกเก็บเงินตามเช็คได้ครบถ้วนแล้ว โปรดเก็บไว้เป็นหลักฐานในการเสียภาษีเงินได้ประจำปี

(น.ส. ๔ จ.

โฉนดที่ดิน

เป็นหนังสือสำคัญแสดงกรรมสิทธิ์

ออกโดยอาศัยอำนาจตามประมวลกฎหมายที่ดิน

ตำแหน่งที่ดิน

ระวาง [redacted]

เลขที่ดิน

หน้าสำรวจ

ตำบล คลองขุด

โฉนดที่ดิน

เลขที่ [redacted]

เล่ม

อำเภอ

จังหวัด จันทบุรี

ให้แก่ [redacted] สัญชาติ ไทย อยู่บ้านเลขที่ [redacted] หมู่ที่ -

ถนน สีลม

ซอย -

ตำบล สุริยวงศ์ อำเภอ บางรัก จังหวัด กรุงเทพมหานคร

ที่ดินแปลงนี้มีเนื้อที่ประมาณ ๒ ไร่ ๒ งาน ๙๐ ตารางวา

มาตราส่วนในระวาง ๑: ๒๐๐๐ **รูปแผนที่** มาตราส่วน ๑: ๒๐๐๐

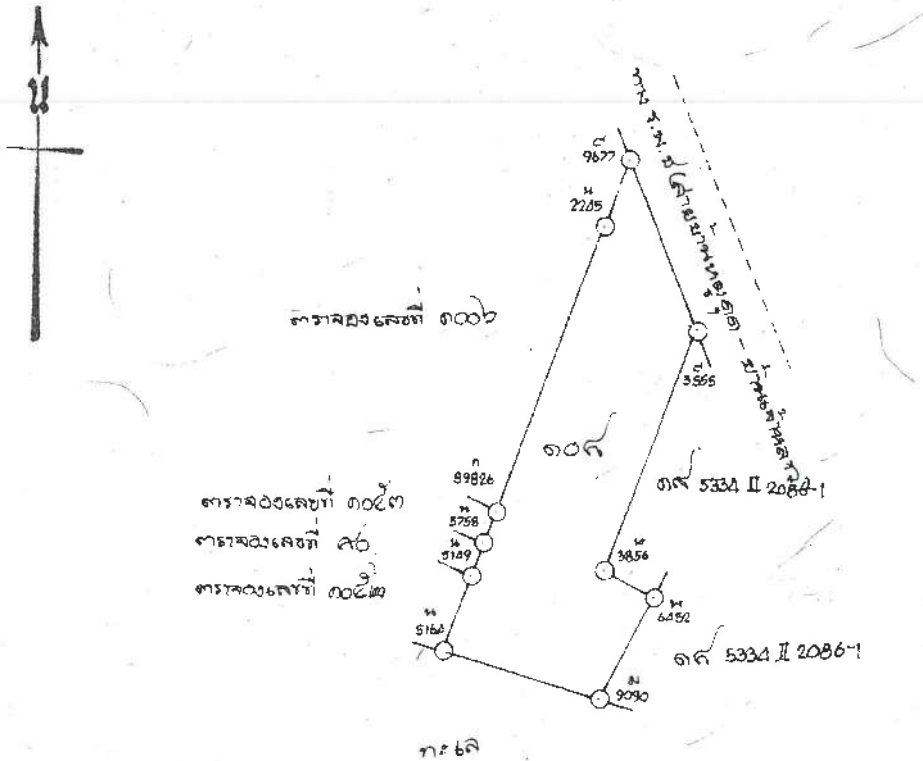

ออก ณ วันที่ สิบเอ็ด เดือน [redacted] พุทธศักราช สองพันห้าร้อยสามสิบหก

สารบัญจดทะเบียน

จดทะเบียน วัน เดือน ปี	ประเภทการจดทะเบียน	ผู้ให้สัญญา	ผู้รับสัญญา	เนื้อที่ดินตามสัญญา ไร่	งาน	ตารางวา	เนื้อที่ดินคงเหลือ ไร่	งาน	ตารางวา	ระวางเลขที่ดินโฉนดที่ดินใหม่	ลง
วันที่ 4	ขายรวม	[redacted]		2	2	90	-	-	-	-	
มีนาคม	ตามโฉนด										
พ.ศ.2557											

(น.ส.

กระทรวงมหาดไทย กรมที่ดิน กระทรวงมหาดไทย กรมที่ดิน กระทรวงมหาดไทย กรมที่ดิน

สารบัญจดทะเบียน

ทะเบียน เดือน ปี	ประเภทการจดทะเบียน	ผู้ให้สัญญา	ผู้รับสัญญา	เนื้อที่ดินตามสัญญา ไร่	งาน	ตารางวา	เนื้อที่ดินคงเหลือ ไร่	งาน	ตารางวา	ระวางเลขที่ดินโฉนดที่ดินใหม่	เจ้า
4	ขายรวม	[redacted]		-	2	60	-	-	-	-	
เดม	สามโฉนด										
2557											

(น.ส.๔จ.

โฉนดที่ดิน

เป็นหนังสือสำคัญแสดงกรรมสิทธิ์

ออกโดยอาศัยอำนาจตามประมวลกฎหมายที่ดิน

ตำแหน่งที่ดิน

ระวาง [redacted]

เลขที่ดิน [redacted]

หน้าสำรวจ .....

ตำบล คลองขุด

โฉนดที่ดิน

เลขที่ [redacted]

เล่ม .....

อำเภอ หาใหม่

จังหวัด จันทบุรี

ให้แก่ [redacted] สัญชาติ ไทย อยู่บ้านเลขที่ [redacted] หมู่ที่ -

ถนน สีลม

ซอย - ตำบล สุริยวงศ์ อำเภอ บางรัก จังหวัด กรุงเทพมหานคร

ที่ดินแปลงนี้มีเนื้อที่ประมาณ ๐ ไร่ งาน ๓๗ ตารางวา

มาตราส่วนในระวาง ๑:๒๐๐๐

รูปแผนที่

มาตราส่วน ๑:๒๐๐๐

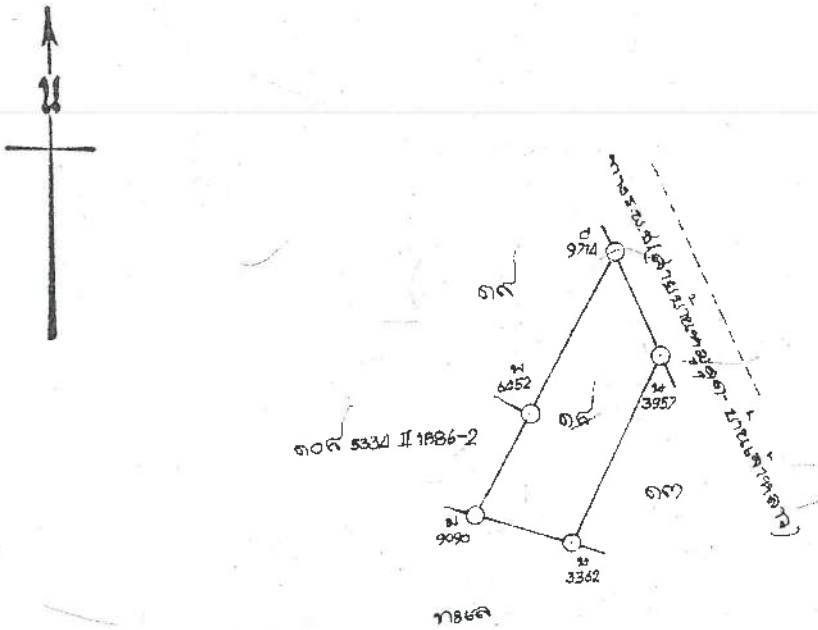
น
๑๐๙ 5330 II 1886-2
๓๗
๓๘
๓๙
๓๙ก
๓๙ข
๓๙ค
๓๙ง
๓๙จ
๓๙ฉ
๓๙ช
๓๙ซ
๓๙ฌ
๓๙ญ
๓๙ฎ
๓๙ฏ
๓๙ฐ
๓๙ฑ
๓๙ฒ
๓๙ณ
๓๙ด
๓๙ต
๓๙ถ
๓๙ท
๓๙ธ
๓๙น
๓๙บ
๓๙ป
๓๙ผ
๓๙ฝ
๓๙พ
๓๙ฟ
๓๙ภ
๓๙ม
๓๙ย
๓๙ร
๓๙ฤ
๓๙ล
๓๙ฦ
๓๙ว
๓๙ศ
๓๙ษ
๓๙ส
๓๙ห
๓๙ฬ
๓๙อ
๓๙ฮ
๓๙ฯ
๓๙ะ
๓๙ั
๓๙า
๓๙ำ
๓๙ิ
๓๙ี
๓๙ึ
๓๙ื
๓๙ุ
๓๙ู
๓๙฿
๓๙เ
๓๙แ
๓๙โ
๓๙ใ
๓๙ไ
๓๙ๅ
๓๙ๆ
๓๙็
๓๙่
๓๙้
๓๙๊
๓๙๋
๓๙์
๓๙ํ
๓๙๎
๓๙๏
๓๙๐
๓๙๑
๓๙๒
๓๙๓
๓๙๔
๓๙๕
๓๙๖
๓๙๗
๓๙๘
๓๙๙
๓๙๚
๓๙๛
๓๙๜
๓๙๝
๓๙๞
๓๙๟
๓๙๠
๓๙๡
๓๙๢
๓๙๣
๓๙๤
๓๙๥
๓๙๦
๓๙๧
๓๙๨
๓๙๩
๓๙๪
๓๙๫
๓๙๬
๓๙๭
๓๙๮
๓๙๯
๓๙๰
๓๙๱
๓๙๲
๓๙๳
๓๙๴
๓๙๵
๓๙๶
๓๙๷
๓๙๸
๓๙๹
๓๙๺
๓๙๻
๓๙๼
๓๙๽
๓๙๾
๓๙๿
๓๙฀
๓๙ก
๓๙ฃ
๓๙ฅ
๓๙ฆ

สารบัญจดทะเบียน

จดทะเบียน วัน เดือน ปี	ประเภทการจดทะเบียน	ผู้ให้สัญญา	ผู้รับสัญญา	เนื้อที่ดินตามสัญญา			เนื้อที่ดินคงเหลือ			ระวางเลขที่ดินโฉนดที่ดินใหม่	ลงชื่อ
				ไร่	งาน	ตารางวา	ไร่	งาน	ตารางวา		
วันที่ 4	ขายรวม	[redacted]		1	-	13	-	-	-	-	
มีนาคม	สามโฉนด										
พ.ศ.2557											

สัญญาซื้อขายที่ดิน วันที่ 17 มีนาคม พ.ศ. 2560

ท.ด.๑๓

ชำระค่าอากรแสตมป์ เป็นเงิน 5 บาท แล้ว
ตาม บร. 59-5435221 ๑๗ มี.ค. ๒๕๖๐
ลงชื่อ [redacted]
พนักงานเจ้าหน้าที่อากรแสตมป์
๑๗ มี.ค. ๒๕๖๐

โฉนดที่ดินหากทอดทิ้งไม่ทำประโยชน์หรือ
ปล่อยให้เป็นที่รกร้างว่างเปล่าเกินสิบปีติดต่อกัน
อาจถูกศาลสั่งเพิกถอนให้เป็นของรัฐได้

หนังสือสัญญาขายที่ดิน

ที่ดิน

โฉนดที่ [redacted] เลขที่ดิน [redacted] หน้าสำรวจ [redacted]
ตำบล คลองขุด อำเภอ ท่าใหม่ จังหวัด จันทบุรี
หนังสือสัญญานี้ได้ทำเมื่อวันที่ 17 เดือน มีนาคม พุทธศักราช 2560
ณ สำนักงานที่ดิน จังหวัดจันทบุรี สาขาท่าใหม่

ระหว่าง [redacted] ผู้ขาย อายุ 41 ปี

สัญชาติ ไทย บิดา-มารดาชื่อ นายอดุมศักดิ์กับ นางนันทิยา อยู่ที่บ้าน/หมู่บ้าน
บ้านเลขที่ 35 หมู่ที่ ถนน ตรอก/ซอย พัฒนาการ 52 ตำบล สวนหลวง
อำเภอ สวนหลวง จังหวัด กรุงเทพมหานคร โทร

กับ [redacted] ผู้ซื้อ อายุ ปี

สัญชาติ ไทย บิดา-มารดาชื่อ กับ อยู่ที่บ้าน/หมู่บ้าน
บ้านเลขที่ [redacted] ถนน ตรอก/ซอย ตำบล คลองขุด
อำเภอ ท่าใหม่ จังหวัด จันทบุรี โทร

ทั้งสองฝ่ายได้ตกลงทำสัญญากันดังต่อไปนี้
ข้อ ๑. ผู้ขายยอมขายที่ดินแปลงที่ได้กล่าวข้างบนนี้ทั้งแปลงแก่ผู้ซื้อเป็นราคาเงิน 450,000.00 บาท
(เงิน สี่แสนห้าหมื่นบาทถ้วน)
ข้อ ๒ ผู้ซื้อยอมรับซื้อที่ดินตามที่กล่าวในข้อ ๑ นั้นจากผู้ขาย ผู้ซื้อได้ชำระและผู้ขายได้รับเงินค่าที่ดินรายนี้ จ่ายเงินเป็นที่เรียบร้อยแล้ว
ข้อ ๓ เป็นที่บ้าน นอกเขต ชนิดพร้อมบ้านพักอาศัยตึกชั้นเดียว บ้านเลขที่ 72 ขนาด กว้าง 8 ม. ยาว 12 ม. ปลูกมา 28 ปี
ข้อ ๔ ผู้ขายได้ที่ดินมีโดยซื้อ เป็นเวลา 19 ปี ไม่ค้างชำระภาษีบำรุงท้องที่
ข้อ ๕ ผู้ซื้อซื้อไว้เพื่ออยู่อาศัย
ข้อ ๖

หนังสือสัญญานี้ได้ทำเป็นสองฉบับ มีข้อความตรงกัน สำหรับสำนักงานที่ดินหนึ่งฉบับ ผู้ซื้อถือไว้หนึ่งฉบับ
(ฉบับนี้สำหรับ ผู้ซื้อ)
ทั้งสองฝ่ายได้ตรวจดูหนังสือสัญญาซื้อขายและ เข้าใจข้อความตลอดแล้ว จึงได้ลงลายมือชื่อ
ไว้เป็นสำคัญต่อหน้าพยาน และพนักงานเจ้าหน้าที่

(ลงลายมือชื่อผู้ขาย) [redacted]
(ลงลายมือชื่อผู้ซื้อ)
(ลงลายมือชื่อพยาน)
(ลงลายมือชื่อพยาน)

หนังสือสัญญาฉบับนี้ได้ทำต่อหน้า

ผู้เขียน
ผู้ตรวจ

6 มีนาคม 2560)

หลักฐานซื้อขายที่ดิน ภายในปี พ.ศ. 2562

(น.ส.๔ จ)

โฉนดที่ดิน

เป็นหนังสือสำคัญแสดงกรรมสิทธิ์

ออกโดยอาศัยอำนาจตามประมวลกฎหมายที่ดิน

ตำแหน่งที่ดิน

ระวาง [redacted]

เลขที่ดิน

หน้าสำรวจ

ตำบล คลองขุด

โฉนดที่ดิน [redacted]

เลขที่ [redacted]

เล่ม

อำเภอ ท่าใหม่

จังหวัด จันทบุรี

ให้แก่ [redacted] สัญชาติ ไทย อยู่บ้านเลขที่ [redacted]

ถนน –

ซอย –

ตำบล คลองขุด อำเภอ ท่าใหม่ จังหวัด จันทบุรี

ที่ดินแปลงนี้เนื้อที่ประมาณ ๔ ไร่ – งาน ๘๘ ตารางวา

(สี่ไร่แปดสิบแปดตารางวา)

มาตราส่วนในระวาง ๑: ๒๐๐๐

รูปแผนที่

มาตราส่วน ๑: ๒๐๐๐

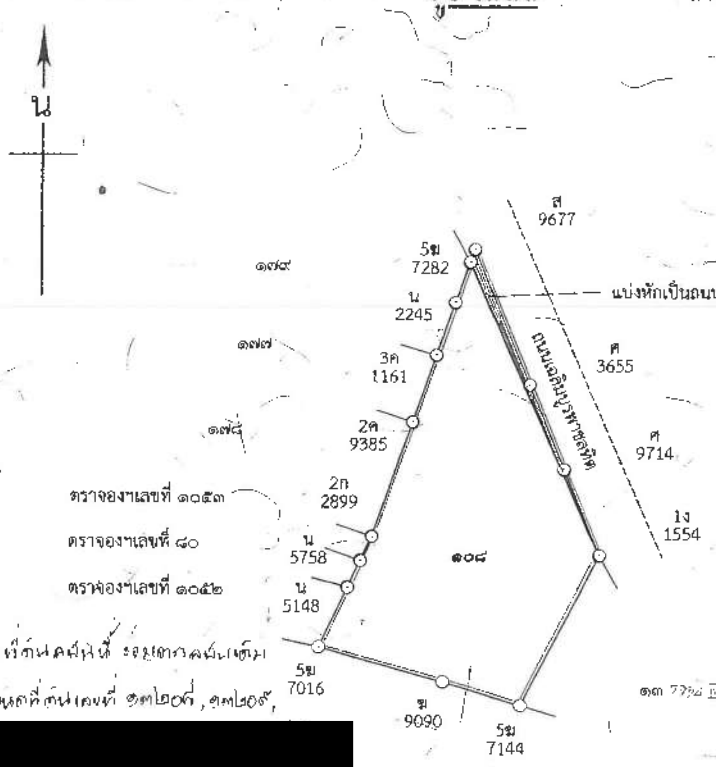

ออก ณ วันที่ ๒๕ เดือน ตุลาคม พุทธศักราช สองพันห้าร้อยห้าสิบเจ็ด

ว่าที่ ร.ต. [redacted]

นักวิชาการที่ดิน

เจ้าพนักงานที่ดินจังหวัดจันทบุรี สาขาท่าใหม่

เจ้าพนักงานที่ดิน

[redacted]

สารบัญจดทะเบียน

โฉนดที่ดินเลขที่ ๑๓๒๐๘ อำเภอ เชียงใหม่

ธ.ก. 2557

จดทะเบียน วัน เดือน ปี	ประเภทการจดทะเบียน	ผู้ให้สัญญา	ผู้รับสัญญา	เนื้อที่ดินตามสัญญา ไร่	งาน	ตารางวา	เนื้อที่ดินคงเหลือ ไร่	งาน	ตารางวา	ระวางเลขที่ดิน โฉนดที่ดินใหม่	เจ้าพนักงานที่ดิน (ลงลายมือชื่อ ประทับตรา
วันที่ ๕	แบ่งห้ามเป็น	[redacted]	กรมการศาสนา	-	-	๔๐	๔	-	๔๘	-	[redacted]
ตุลาคม	ที่สาธารณ-										
พ.ศ. ๒๕๕๗	ประโยชน์										

มีโฉนดต่อแผ่นที่.....

(น.ส.๔ จ.)



โฉนดที่ดิน

เป็นหนังสือสำคัญแสดงกรรมสิทธิ์

ออกโดยอาศัยอำนาจตามประมวลกฎหมายที่ดิน

ตำแหน่งที่ดิน

ระวาง [redacted]

เลขที่ดิน

หน้าสำรวจ

ตำบล

โฉนดที่ดิน

เลขที่ [redacted]

เล่ม

อำเภอ ท่าใหม่

จังหวัด จันทบุรี

ให้แก่ [redacted] สัญชาติ ไทย อยู่บ้านเลขที่ [redacted]

ถนน

ซอย

ตำบล ตลองชุด อำเภอ ท่าใหม่ จังหวัด จันทบุรี

ที่ดินแปลงนี้มีเนื้อที่ประมาณ ๑ ไร่ ๓ งาน ๑๑ ตารางวา

(หนึ่งไร่สามงานสิบเอ็ดตารางวา)

มาตราส่วนในระวาง ๑:๒๐๐๐

รูปแผนที่

มาตราส่วน ๑:๑๐๐๐

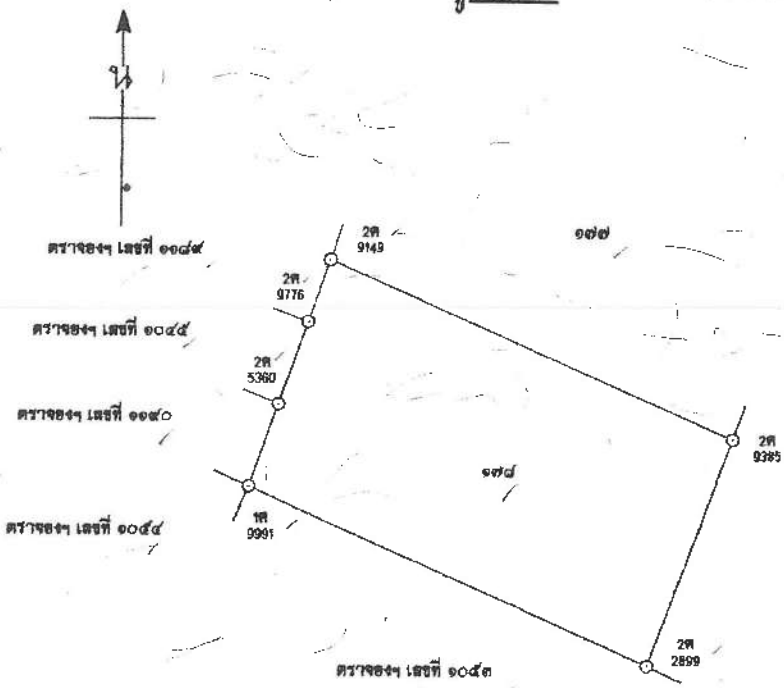

ออก ณ วันที่ ยี่สิบสอง เดือน สิงหาคม พุทธศักราช ลองพันห้าร้อยห้าสิบ

[redacted]

[redacted]

สารบัญจดทะเบียน

ป.ท.ก. 2550

จดทะเบียน ปี	ประเภทการจดทะเบียน	ผู้ให้สัญญา	ผู้รับสัญญา	เนื้อที่ดินตามสัญญา ไร่	งาน	ตารางวา	เนื้อที่ดินคงเหลือ ไร่	งาน	ตารางวา	ระวางเลขที่ดินโฉนดที่ดินใหม่	เจ้าพนักงานที่ดินลงลายมือชื่อ ประทับตรา
วันที่ 12 มกราคม พ.ศ.2552	เช่าเช่า มีกำหนด ๓ ปี	[redacted]	[redacted]	๑	๓	๐๑					[redacted]
วันที่ 12 มกราคม พ.ศ.2552	เลิกเช่า			1	3	01					
วันที่ 12 มกราคม พ.ศ.2552	ขาย			1	3	01					

ภาคผนวก ก.4

หนังสือตรวจสอบสถานภาพการใช้ที่ดินโครงการ ตามกฎหมาย จัดสรรที่ดิน เพื่อแสดงว่าโฉนดที่ดิน โครงการไม่อยู่ภายใต้ พระราชบัญญัติ การจัดสรรที่ดิน พ.ศ. 2543



ที่ จบ ๐๐๒๐.๐๑/๔๑๐๙

สำนักงานที่ดินจังหวัดจันทบุรี สาขาท่าใหม่
ถนนเทศบาล สาย ๖ จบ ๒๒๑๒๐

๒๗ มีนาคม ๒๕๖๘

เรื่อง ขอความอนุเคราะห์ตรวจสอบสถานภาพการใช้ที่ดินโครงการตามกฎหมายจัดสรรที่ดิน

เรียน กรรมการบริษัท นิว แทรเวิล บีช จำกัด

อ้างถึง หนังสือนิว แทรเวิล บีช รีสอร์ท ฉบับลงวันที่ ๒๕ มีนาคม ๒๕๖๘

ตามหนังสือที่อ้างถึง ขอให้สำนักงานที่ดินจังหวัดจันทบุรี สาขาท่าใหม่ ตรวจสอบสถานภาพการใช้ที่ดินโครงการตามกฎหมายจัดสรรที่ดิน ตามโฉนดที่ดินเลขที่ [redacted] โฉนดที่ดินเลขที่ [redacted] เลขที่ดิน [redacted] โฉนดที่ดินเลขที่ [redacted] เลขที่ดิน [redacted] และ โฉนดที่ดินเลขที่ [redacted] เพื่อขออนุญาตขยายขนาดโครงการ ความละเอียดแจ้งแล้ว นั้น

สำนักงานที่ดินจังหวัดจันทบุรี สาขาท่าใหม่ ได้ให้เจ้าหน้าที่ตรวจสอบหลักฐานทางทะเบียนที่ดินแล้ว ปรากฏว่าโฉนดที่ดินดังกล่าวไม่อยู่ภายใต้พระราชบัญญัติการจัดสรรที่ดิน พ.ศ.๒๕๔๓ แต่อย่างใด ส่วนสามารถดำเนินการเพื่อประกอบธุรกิจโรงแรมได้หรือไม่นั้น กรณีนี้ไม่อยู่ในอำนาจหน้าที่ของสำนักงานที่ดินฯ ให้สอบถามต่อเจ้าพนักงานท้องถิ่น ซึ่งมีหน้าที่ตามกฎหมายโดยตรง

จึงเรียนมาเพื่อทราบ

ขอแสดงความนับถือ

[redacted]

เจ้าพนักงานที่ดินจังหวัดจันทบุรี สาขาท่าใหม่

ฝ่ายทะเบียน
โทร. ๐-๓๙๔๓-๑๕๖๔
โทรสาร.๐-๓๙๔๓-๒๗๔๔

ภาคผนวก ก.5

สำเนาใบอนุญาตก่อสร้าง/ดัดแปลงอาคาร เปลี่ยนการใช้อาคาร และใบรับรองการเปิดใช้อาคาร

บริษัท นิว แทรเวิล บีช จำกัด

อาคาร A1, A2, A3 และอาคาร G

แบบ อ.๑

ใบอนุญาตก่อสร้างอาคาร ดัดแปลงอาคาร หรือรื้อถอนอาคาร

เลขที่ ....[redacted].

อนุญาตให้.....บริษัท นิว แทรเวิล บีช จำกัด.....เจ้าของอาคาร ตั้งอยู่บ้านเลขที่.....๙๙.....
~~ตรอก~~/ซอย.....-.....ถนน...-....หมู่ที่.....๖.....ตำบล/~~แขวง~~....คลองขุด.....อำเภอ/~~เขต~~.....ท่าใหม่....จังหวัด.....จันทบุรี....

ข้อ ๑ ทำการ.....ดัดแปลงอาคาร.....ที่บ้านเลขที่.....-.....ตรอก/ซอย....-....หมู่ที่.....๖.....
ถนน.....-.....ตำบล/~~แขวง~~.....คลองขุด.....อำเภอ/~~เขต~~.....ท่าใหม่.....จังหวัด.....จันทบุรี.....ในที่ดินโฉนดที่ดิน
เลขที่/~~น.ส.๓ก. เลขที่ /ส.ค.๑ เลขที่~~.....๕๑๕๒๔.....เป็นที่ดินของ.....บริษัท นิว แทรเวิล บีช จำกัด.....

ข้อ ๒ เป็นอาคาร

(๑) ชนิด.....อาคาร ค.ส.ล. ๑ ชั้น.....จำนวน.....๑๐....หน่วย เพื่อใช้เป็น.....โรงแรม.....
พื้นที่/ความยาว.....-.....ตารางเมตร ที่จอดรถ ที่กลับรถ และทางเข้าออกของรถจำนวน.....-.....คัน
พื้นที.....-..... ตารางเมตร

(๒) ชนิด.....อาคาร ค.ส.ล. ๔ ชั้น.....จำนวน.....๑.....หน่วย เพื่อใช้เป็น...โรงแรม-ห้องอาหาร...
พื้นที่/ความยาว.....-.....ตารางเมตร ที่จอดรถ ที่กลับรถ และทางเข้าออกของรถจำนวน.....-.....คัน
พื้นที.....-..... ตารางเมตร

(๓) ชนิด.....-.....จำนวน.....-.....หน่วย เพื่อใช้เป็น.....-.....
พื้นที่/ความยาว.....-.....ตารางเมตร ที่จอดรถ ที่กลับรถ และทางเข้าออกของรถจำนวน.....-.....คัน
พื้นที.....-..... ตารางเมตร

ตามแผนผังบริเวณ แบบแปลน รายการประกอบแบบแปลน และรายการคำนวณ
เลขที่ .....-...../.....-.... ที่แนบท้ายใบอนุญาตนี้

ข้อ ๓ โดยมี .....นางสา[redacted].....เป็นผู้ควบคุมงาน

ข้อ ๔ ผู้ได้รับใบอนุญาตต้องปฏิบัติตามเงื่อนไขดังต่อไปนี้

(๑) ผู้ได้รับใบอนุญาตต้องปฏิบัติตามหลักเกณฑ์ วิธีการและเงื่อนไขตามที่กำหนดในกฎกระทรวง และหรือข้อบัญญัติท้องถิ่น ซึ่งออกตามความในมาตรา ๘ (๑๑) มาตรา ๙ หรือมาตรา ๑๐ แห่งพระราชบัญญัติควบคุมอาคาร พ.ศ. ๒๕๒๒

(๒) ผู้ได้รับใบอนุญาตต้องดำเนินการตามข้อบัญญัติองค์การบริหารส่วนตำบล เรื่อง การติดตั้งบ่อดักไขมัน บำบัดน้ำเสียในอาคาร พ.ศ. ๒๕๕๐ ต่อไปด้วย

(๓) ผู้ได้รับใบอนุญาตตามพระราชบัญญัตินี้ยังคงมีหน้าที่ต้องขออนุญาตเกี่ยวกับอาคารนั้นตามกฎหมายอื่นในส่วนที่เกี่ยวข้อง ต่อไปด้วย

ใบอนุญาตฉบับนี้ให้ใช้ได้จนถึง วันที่ .....๑๑..... เดือน ....มิถุนายน..... พ.ศ. ...๒๕๖๓.....
ออกให้ ณ วันที่ .....๑๒..... เดือน ....มิถุนายน..... พ.ศ. ...๒๕๖๒.....

[redacted]
นายกองค์การบริหารส่วนตำบลคลองขุด
เจ้าพนักงานท้องถิ่น

หมายเหตุ อ้างถึงมาตรา ๒๑ ตามพระราชบัญญัติควบคุมอาคาร (ฉบับที่ ๒) พ.ศ. ๒๕๓๕

การต่ออายุใบอนุญาต

การต่ออายุใบอนุญาตครั้งที่.....	**การต่ออายุใบอนุญาตครั้งที่.....**	**การต่ออายุใบอนุญาตครั้งที่.....**
ให้ต่ออายุใบอนุญาตฉบับนี้จนถึง วันที่.....เดือน.....พ.ศ. ..... โดยมีเงื่อนไข..... ..... (ลายมือชื่อ)..... ตำแหน่ง..... เจ้าพนักงานท้องถิ่นผู้อนุญาต ...../...../.....	ให้ต่ออายุใบอนุญาตฉบับนี้จนถึง วันที่.....เดือน.....พ.ศ. ..... โดยมีเงื่อนไข..... ..... (ลายมือชื่อ)..... ตำแหน่ง..... เจ้าพนักงานท้องถิ่นผู้อนุญาต ...../...../.....	ให้ต่ออายุใบอนุญาตฉบับนี้จนถึง วันที่.....เดือน.....พ.ศ. ..... โดยมีเงื่อนไข..... ..... (ลายมือชื่อ)..... ตำแหน่ง..... เจ้าพนักงานท้องถิ่นผู้อนุญาต ...../...../.....

คำเตือน

๑. ถ้าผู้ได้รับใบอนุญาตจะบอกเลิกตัวผู้ควบคุมงานที่ระบุชื่อไว้ในใบอนุญาตหรือผู้ควบคุมงานจะบอกเลิกการเป็นผู้ควบคุมงาน ให้มีหนังสือแจ้งให้เจ้าพนักงานท้องถิ่นทราบ ทั้งนี้ ไม่เป็นการกระทบถึงสิทธิและหน้าที่ทางแพ่งระหว่างผู้ได้รับใบอนุญาตกับผู้ควบคุมงานนั้น ในการบอกเลิกตัวผู้ควบคุมงานนี้ ผู้ได้รับใบอนุญาตต้องระงับการดำเนินการตามที่ได้รับใบอนุญาตไว้ก่อนจนกว่าจะมีผู้ควบคุมงานคนใหม่ และมีหนังสือแจ้งพร้อมกับส่งมอบหนังสือแสดงความยินยอมของผู้ควบคุมงานคนใหม่ให้แก่เจ้าพนักงานท้องถิ่นแล้ว

๒.ผู้ได้รับใบอนุญาต ที่ต้องจัดให้มีพื้นที่หรือสิ่งที่สร้างขึ้นเพื่อใช้เป็นที่จอดรถ ที่กลับรถ และทางเข้าออกของรถตามที่กำหนดไว้ในใบอนุญาตฉบับนี้ ต้องแสดงที่จอดรถ ที่กลับรถ และทางเข้าออกของรถไว้ให้ปรากฏตามแผนผังบริเวณที่รับใบอนุญาต การดัดแปลงหรือใช้ที่จอดรถ ที่กลับรถ และทางเข้าออกของรถ เพื่อการอื่นนั้นต้องได้รับใบอนุญาตจากเจ้าพนักงานท้องถิ่น

๓. ผู้ได้รับใบอนุญาตก่อสร้าง ดัดแปลง หรือเคลื่อนย้ายอาคารประเภทควบคุมการใช้ เมื่อได้ทำการตามที่ได้รับใบอนุญาตเสร็จแล้ว ต้องได้รับใบรับรองจากเจ้าพนักงานท้องถิ่นตามมาตรา ๓๒ ก่อนถึงจะใช้อาคารนั้นได้

๔. ใบอนุญาตฉบับนี้ ให้ใช้ได้ตามระยะเวลาที่กำหนดในใบอนุญาต ถ้าประสงค์จะขอต่ออายุใบอนุญาตจะต้องยื่นคำขอก่อนใบอนุญาตสิ้นอายุ



แบบ อ. ๖

ใบรับรองการก่อสร้างอาคาร ดัดแปลงอาคาร หรือรื้อถอนอาคาร

เลขที่ [redacted]

ใบรับรองฉบับนี้แสดงว่า.....บริษัท นิว แทรเวิล บีช จำกัด.....เจ้าของอาคาร/ผู้ครอบครองอาคาร อยู่บ้านเลขที่.....๙๙.....ตรอก/ซอย.....-.....ถนน.....-.....หมู่ที่.....๖..... ตำบล/~~แขวง~~.....คลองขุด.....อำเภอ/~~เขต~~.....ท่าใหม่.....จังหวัด.....จันทบุรี..... ได้ทำการ.....ขออนุญาตดัดแปลงอาคาร.....เป็นไปโดยถูกต้องตามที่ได้รับอนุญาตใน ใบอนุญาตเลขที่.....๓๕/๒๕๖๒..... ลงวันที่.....๑๒.....เดือน.....มิถุนายน.....พ.ศ.....๒๕๖๒..... ซึ่งอาคารดังกล่าว เป็นอาคารประเภทควบคุมการใช้ เจ้าพนักงานท้องถิ่นจึงออกใบรับรองให้ดังต่อไปนี้

ข้อ ๑ เป็นอาคาร

(๑) ชนิด.....อาคารค.ส.ล. ๑ ชั้น.....จำนวน.....๑๐ หน่วย.....เพื่อใช้เป็น.....โรงแรม..... โดยมีที่จอดรถ ที่กลับรถ และทางเข้าออกของรถจำนวน.....-.....คัน

(๒) ชนิด.....อาคารค.ส.ล. ๔ ชั้น.....จำนวน.....๑ หน่วย.....เพื่อใช้เป็น...โรงแรม-ห้องอาหาร.. โดยมีที่จอดรถ ที่กลับรถ และทางเข้าออกของรถจำนวน.....-.....คัน

(๓) ชนิด.....-.....จำนวน.....- หน่วย.....เพื่อใช้เป็น.....-..... โดยมีที่จอดรถ ที่กลับรถ และทางเข้าออกของรถจำนวน.....-.....คัน

ที่บ้านเลขที่.....-.....ตรอก/ซอย.....-.....ถนน.....-.....หมู่ที่.....๖..... ตำบล/~~แขวง~~.....คลองขุด.....อำเภอ/~~เขต~~.....ท่าใหม่.....จังหวัด.....จันทบุรี..... โดย.....บริษัท นิว แทรเวิล บีช จำกัด.....เป็นเจ้าของอาคาร และ.....บริษัท นิว แทรเวิล บีช จำกัด..... เป็นผู้ครอบครองอาคาร อยู่ในโฉนดที่ดิน เลขที่/~~น.ส.๓ เลขที่/ ส.ค.๑ เลขที่~~.....๕๑๕๒๔..... เป็นที่ดินของ.....บริษัท นิว แทรเวิล บีช จำกัด.....

ข้อ ๒ ผู้ได้รับใบรับรองต้องปฏิบัติตามเงื่อนไข ดังต่อไปนี้

(๑) ผู้ได้รับใบรับรองต้องปฏิบัติตามหลักเกณฑ์ วิธีการ และเงื่อนไขตามที่กำหนดในกฎกระทรวง และหรือข้อบัญญัติท้องถิ่น ซึ่งออกตามความในมาตรา ๘ (๑๑) มาตรา ๙ หรือมาตรา ๑๐ แห่งพระราชบัญญัติควบคุมอาคาร พ.ศ. ๒๕๒๒

(๒).....-.....

ออกให้ ณ วันที่ .....๑๐..... เดือน .....กันยายน..... พ.ศ. .....๒๕๖๒.....

[redacted]

นายกองค์การบริหารส่วนตำบลคลองขุด
เจ้าพนักงานท้องถิ่น

คำเตือน

๑. ห้ามเจ้าของ หรือผู้ครอบครองอาคาร ใช้หรือยินยอมให้บุคคลใดใช้อาคารเพื่อกิจการอื่นนอกจากที่ระบุไว้ในใบรับรองฉบับนี้

๒. ห้ามเจ้าของ หรือผู้ครอบครองอาคาร เปลี่ยนการใช้อาคารประเภทควบคุมการใช้สำหรับกิจการหนึ่ง ไปใช้เป็นอาคารประเภทควบคุมการใช้สำหรับอีกกิจการหนึ่ง เว้นแต่ได้รับใบอนุญาตจากเจ้าพนักงานท้องถิ่น

๓. ห้ามเจ้าของ หรือผู้ครอบครองอาคาร ที่ต้องการมีพื้นที่หรือสิ่งที่สร้างขึ้นเพื่อใช้เป็นที่จอดรถ ที่กลับรถ และทางเข้าออกของรถตามที่กำหนดในกฎกระทรวง ดัดแปลง หรือใช้ที่จอดรถ ที่กลับรถ และทางเข้าออกของรถนั้น เพื่อการอื่นไม่ว่าทั้งหมดหรือบางส่วน เว้นแต่จะได้รับใบอนุญาตจากเจ้าพนักงานท้องถิ่น

๔. ผู้ได้รับใบรับรอง ต้องแสดงใบรับรองฉบับนี้ไว้ในที่เปิดเผยและเห็นได้ง่าย ณ อาคารนั้น

บริษัท เจ้าหลาว ซันเซ็ท วิว จำกัด

อาคาร B, E, F, และอาคารห้องอาหาร

แบบ อ.๑

ใบอนุญาตก่อสร้างอาคาร ดัดแปลงอาคาร หรือรื้อถอนอาคาร

เลขที่ ...[redacted]

อนุญาตให้.....บริษัท เจ้าหลาว ซันเซ็ท วิว จำกัด.....เจ้าของอาคาร ตั้งอยู่บ้านเลขที่.....๙๙/๒..... ~~ตรอก~~/ซอย.....-.....ถนน...-....หมู่ที่.....๖.....ตำบล/~~แขวง~~....คลองขุด.....อำเภอ/~~เขต~~.....ท่าใหม่....จังหวัด.....จันทบุรี....

ข้อ ๑ ทำการ.....เปลี่ยนการใช้อาคาร.....ที่บ้านเลขที่.....-.....ตรอก/ซอย....-....หมู่ที่.....๖..... ถนน.....-.....ตำบล/แขวง.....คลองขุด.....อำเภอ/เขต.....ท่าใหม่.....จังหวัด.....จันทบุรี.....ในที่ดินโฉนดที่ดิน เลขที่/~~น.ส.๓ก. เลขที่ /ส.ค.๑ เลขที่~~....๔๒๕๓๕, ๕๑๔๑๗,.....เป็นที่ดินของ.....บริษัท นิว แทรเวิล บีช จำกัด.....

ข้อ ๒ เป็นอาคาร

(๑) ชนิด.....อาคาร ค.ส.ล. ๒ ชั้น.....จำนวน.....๑๐....หน่วย เพื่อใช้เป็น.....โรงแรม..... พื้นที่/ความยาว.....-.....ตารางเมตร ที่จอดรถ ที่กลับรถ และทางเข้าออกของรถจำนวน.....-.....คัน พื้นที.....-..... ตารางเมตร

(๒) ชนิด.....อาคาร ค.ส.ล. ๑ ชั้น.....จำนวน.....๘....หน่วย เพื่อใช้เป็น.....โรงแรม..... พื้นที่/ความยาว.....-.....ตารางเมตร ที่จอดรถ ที่กลับรถ และทางเข้าออกของรถจำนวน.....-.....คัน พื้นที.....-..... ตารางเมตร

(๓) ชนิด.....อาคาร ค.ส.ล. ๓ ชั้น.....จำนวน.....๑.....หน่วย เพื่อใช้เป็น...โรงแรม-ห้องอาหาร... พื้นที่/ความยาว.....-.....ตารางเมตร ที่จอดรถ ที่กลับรถ และทางเข้าออกของรถจำนวน.....-.....คัน พื้นที.....-..... ตารางเมตร

(๔) ชนิด.....อาคาร ค.ส.ล. ๑ ชั้น.....จำนวน.....๑.....หน่วย เพื่อใช้เป็น...อาคารอเนกประสงค์... พื้นที่/ความยาว.....-.....ตารางเมตร ที่จอดรถ ที่กลับรถ และทางเข้าออกของรถจำนวน.....-.....คัน พื้นที.....-..... ตารางเมตร

ตามแผนผังบริเวณ แบบแปลน รายการประกอบแบบแปลน และรายการคำนวณ เลขที่ .....-...../.....-.... ที่แนบท้ายใบอนุญาตนี้

ข้อ ๓ โดยมี .....นางสาว[redacted].เป็นผู้ควบคุมงาน

ข้อ ๔ ผู้ได้รับใบอนุญาตต้องปฏิบัติตามเงื่อนไขดังต่อไปนี้

(๑) ผู้ได้รับใบอนุญาตต้องปฏิบัติตามหลักเกณฑ์ วิธีการและเงื่อนไขตามที่กำหนดในกฎกระทรวง และหรือข้อบัญญัติท้องถิ่น ซึ่งออกตามความในมาตรา ๘ (๑๑) มาตรา ๙ หรือมาตรา ๑๐ แห่งพระราชบัญญัติควบคุมอาคาร พ.ศ. ๒๕๒๒

(๒) ผู้ได้รับใบอนุญาตต้องดำเนินการตามข้อบัญญัติองค์การบริหารส่วนตำบล เรื่อง การติดตั้งบ่อดักไขมัน บำบัดน้ำเสียในอาคาร พ.ศ. ๒๕๕๐ ต่อไปด้วย

(๓) ผู้ได้รับใบอนุญาตตามพระราชบัญญัตินี้ยังคงมีหน้าที่ต้องขออนุญาตเกี่ยวกับอาคารนั้นตามกฎหมายอื่นในส่วนที่เกี่ยวข้อง ต่อไปด้วย

ใบอนุญาตฉบับนี้ให้ใช้ได้จนถึง วันที่ .....๑๑..... เดือน ....มิถุนายน..... พ.ศ. ...๒๕๖๓.....
ออกให้ ณ วันที่ .....๑๒..... เดือน ....มิถุนายน..... พ.ศ. ...๒๕๖๒.....

[redacted]
นายกองค์การบริหารส่วนตำบลคลองขุด
เจ้าพนักงานท้องถิ่น

<u>หมายเหตุ</u> อ้างถึงมาตรา ๒๑ ตามพระราชบัญญัติควบคุมอาคาร (ฉบับที่ ๒) พ.ศ. ๒๕๓๕

การต่ออายุใบอนุญาต

การต่ออายุใบอนุญาตครั้งที่.....	การต่ออายุใบอนุญาตครั้งที่.....	การต่ออายุใบอนุญาตครั้งที่.....
ให้ต่ออายุใบอนุญาตฉบับนี้จนถึง วันที่.....เดือน.....พ.ศ. ..... โดยมีเงื่อนไข..... ..... (ลายมือชื่อ)..... ตำแหน่ง..... เจ้าพนักงานท้องถิ่นผู้อนุญาต ...../...../.....	ให้ต่ออายุใบอนุญาตฉบับนี้จนถึง วันที่.....เดือน.....พ.ศ. ..... โดยมีเงื่อนไข..... ..... (ลายมือชื่อ)..... ตำแหน่ง..... เจ้าพนักงานท้องถิ่นผู้อนุญาต ...../...../.....	ให้ต่ออายุใบอนุญาตฉบับนี้จนถึง วันที่.....เดือน.....พ.ศ. ..... โดยมีเงื่อนไข..... ..... (ลายมือชื่อ)..... ตำแหน่ง..... เจ้าพนักงานท้องถิ่นผู้อนุญาต ...../...../.....

คำเตือน

๑. ถ้าผู้ได้รับใบอนุญาตจะบอกเลิกตัวผู้ควบคุมงานที่ระบุชื่อไว้ในใบอนุญาตหรือผู้ควบคุมงานจะบอกเลิกการเป็นผู้ควบคุมงาน ให้มีหนังสือแจ้งให้เจ้าพนักงานท้องถิ่นทราบ ทั้งนี้ ไม่เป็นการกระทบถึงสิทธิและหน้าที่ทางแพ่งระหว่างผู้ได้รับใบอนุญาตกับผู้ควบคุมงานนั้น ในการบอกเลิกตัวผู้ควบคุมงานนี้ ผู้ได้รับใบอนุญาตต้องระงับการดำเนินการตามที่ได้รับใบอนุญาตไว้ก่อนจนกว่าจะมีผู้ควบคุมงานคนใหม่ และมีหนังสือแจ้งพร้อมกับส่งมอบหนังสือแสดงความยินยอมของผู้ควบคุมงานคนใหม่ให้แก่เจ้าพนักงานท้องถิ่นแล้ว

๒.ผู้ได้รับใบอนุญาต ที่ต้องจัดให้มีพื้นที่หรือสิ่งที่สร้างขึ้นเพื่อใช้เป็นที่จอดรถ ที่กลับรถ และทางเข้าออกของรถตามที่กำหนดไว้ในใบอนุญาตฉบับนี้ ต้องแสดงที่จอดรถ ที่กลับรถ และทางเข้าออกของรถไว้ให้ปรากฏตามแผนผังบริเวณที่รับใบอนุญาต การดัดแปลงหรือใช้ที่จอดรถ ที่กลับรถ และทางเข้าออกของรถ เพื่อการอื่นนั้นต้องได้รับใบอนุญาตจากเจ้าพนักงานท้องถิ่น

๓. ผู้ได้รับใบอนุญาตก่อสร้าง ดัดแปลง หรือเคลื่อนย้ายอาคารประเภทควบคุมการใช้ เมื่อได้ทำการตามที่ได้รับใบอนุญาตเสร็จแล้ว ต้องได้รับใบรับรองจากเจ้าพนักงานท้องถิ่นตามมาตรา ๓๒ ก่อนถึงจะใช้อาคารนั้นได้

๔. ใบอนุญาตฉบับนี้ ให้ใช้ได้ตามระยะเวลาที่กำหนดในใบอนุญาต ถ้าประสงค์จะขอต่ออายุใบอนุญาตจะต้องยื่นคำขอก่อนใบอนุญาตสิ้นอายุ

แบบ อ. ๖

ใบรับรองการก่อสร้างอาคาร ดัดแปลงอาคาร หรือรื้อถอนอาคาร

เลขที่ ..[redacted]

ใบรับรองฉบับนี้แสดงว่า..บริษัท เจ้าหลาว ซันเซ็ท วิว จำกัด..เจ้าของอาคาร/ผู้ครอบครองอาคาร อยู่บ้านเลขที่.....๙๙/๒.....ตรอก/ ซอย.....-.....ถนน.....-.....หมู่ที่.....๖..... ตำบล/~~แขวง~~.....คลองขุด.....อำเภอ/~~เขต~~.....ท่าใหม่.....จังหวัด.....จันทบุรี..... ได้ทำการ.....ขออนุญาตเปลี่ยนการใช้อาคาร.....เป็นไปโดยถูกต้องตามที่ได้รับอนุญาตใน ใบอนุญาตเลขที่.....๓๔/๒๕๖๒..... ลงวันที่.....๑๒.....เดือน.....มิถุนายน.....พ.ศ.....๒๕๖๒..... ซึ่งอาคารดังกล่าว เป็นอาคารประเภทควบคุมการใช้ เจ้าพนักงานท้องถิ่นจึงออกใบรับรองให้ดังต่อไปนี้

ข้อ ๑ เป็นอาคาร

(๑) ชนิด.....อาคารค.ส.ล. ๒ ชั้น.....จำนวน.....๑๐ หน่วย.....เพื่อใช้เป็น.....โรงแรม..... โดยมีที่จอดรถ ที่กลับรถ และทางเข้าออกของรถจำนวน.....-.....คัน

(๒) ชนิด.....อาคารค.ส.ล. ๑ ชั้น.....จำนวน.....๘ หน่วย.....เพื่อใช้เป็น.....โรงแรม..... โดยมีที่จอดรถ ที่กลับรถ และทางเข้าออกของรถจำนวน.....-.....คัน

(๓) ชนิด.....อาคารค.ส.ล. ๓ ชั้น.....จำนวน.....๑ หน่วย.....เพื่อใช้เป็น...โรงแรม-ห้องอาหาร.. โดยมีที่จอดรถ ที่กลับรถ และทางเข้าออกของรถจำนวน.....-.....คัน

(๔) ชนิด.....อาคารค.ส.ล. ๑ ชั้น.....จำนวน.....๑ หน่วย.....เพื่อใช้เป็น..อาคารอเนกประสงค์.. โดยมีที่จอดรถ ที่กลับรถ และทางเข้าออกของรถจำนวน.....-.....คัน

ที่บ้านเลขที่.....-.....ตรอก/ซอย.....-.....ถนน.....-.....หมู่ที่.....๖..... ตำบล/~~แขวง~~.....คลองขุด.....อำเภอ/~~เขต~~.....ท่าใหม่.....จังหวัด.....จันทบุรี..... โดย.....บริษัท เจ้าหลาว ซันเซ็ท วิว จำกัด.....เป็นเจ้าของอาคาร และ....บริษัท เจ้าหลาว ซันเซ็ท วิว จำกัด..... เป็นผู้ครอบครองอาคาร อยู่ในโฉนดที่ดิน เลขที่/~~น.ส.๓ เลขที่/ ส.ค.๑ เลขที่~~.....๔๒๕๓๕, ๕๑๔๑๗..... เป็นที่ดินของ.....บริษัท นิว แทรเวิล บีช จำกัด.....

ข้อ ๒ ผู้ได้รับใบรับรองต้องปฏิบัติตามเงื่อนไข ดังต่อไปนี้

(๑) ผู้ได้รับใบรับรองต้องปฏิบัติตามหลักเกณฑ์ วิธีการ และเงื่อนไขตามที่กำหนดในกฎกระทรวง และหรือข้อบัญญัติท้องถิ่น ซึ่งออกตามความในมาตรา ๘ (๑๑) มาตรา ๙ หรือมาตรา ๑๐ แห่งพระราชบัญญัติควบคุมอาคาร พ.ศ. ๒๕๒๒

(๒).....-.....

ออกให้ ณ วันที่ .....๑๐..... เดือน .....กันยายน..... พ.ศ. .....๒๕๖๒.....

[redacted]

นายกองค์การบริหารส่วนตำบลคลองขุด

เจ้าพนักงานท้องถิ่น

คำเตือน

๑. ห้ามเจ้าของ หรือผู้ครอบครองอาคาร ใช้หรือยินยอมให้บุคคลใดใช้อาคารเพื่อกิจการอื่นนอกจากที่ระบุไว้ในใบรับรองฉบับนี้

๒. ห้ามเจ้าของ หรือผู้ครอบครองอาคาร เปลี่ยนการใช้อาคารประเภทควบคุมการใช้สำหรับกิจการหนึ่ง ไปใช้เป็นอาคารประเภทควบคุมการใช้สำหรับอีกกิจการหนึ่ง เว้นแต่ได้รับใบอนุญาตจากเจ้าพนักงานท้องถิ่น

๓. ห้ามเจ้าของ หรือผู้ครอบครองอาคาร ที่ต้องการมีพื้นที่หรือสิ่งที่สร้างขึ้นเพื่อใช้เป็นที่จอดรถ ที่กลับรถ และทางเข้าออกของรถตามที่กำหนดในกฎกระทรวง ดัดแปลง หรือใช้ที่จอดรถ ที่กลับรถ และทางเข้าออกของรถนั้น เพื่อการอื่นไม่ว่าทั้งหมดหรือบางส่วน เว้นแต่จะได้รับใบอนุญาตจากเจ้าพนักงานท้องถิ่น

๔. ผู้ได้รับใบรับรอง ต้องแสดงใบรับรองฉบับนี้ไว้ในที่เปิดเผยและเห็นได้ง่าย ณ อาคารนั้น

ภาคผนวก ก.6

สำเนาคำสั่งห้ามใช้อาคารหรือยินยอมให้บุคคลใด ใช้อาคารที่อาจเป็นภยันตราย (แบบ ค.4) จากองค์การบริหารส่วนตำบลคลองขุด



แบบ ค.๔

<u>คำสั่งห้ามใช้อาคารหรือยินยอมให้บุคคลใดใช้อาคารที่อาจเป็นภยันตราย</u>
<u>ตามมาตรา ๔๐ วรรคหนึ่ง หรือมาตรา ๔๑ วรรคหนึ่ง</u>
(กรณีที่การก่อสร้าง ดัดแปลง เคลื่อนย้ายหรือรื้อถอนอาคารไม่ได้รับใบอนุญาต)

เลขที่ ..[redacted]

.....

วันที่ 8 เดือน ตุลาคม พ.ศ. 2567

แจ้งความมายัง.....บริษัท นิวแทรเวิล บีช จำกัด.....เจ้าของอาคาร/~~ผู้ครอบครองอาคาร/ผู้ดำเนินการ/ผู้ควบคุมงาน~~ อยู่บ้านเลขที่.....-.....ตรอก/ซอย.....-.....ถนน.....เฉลิมบูรพาชลทิต.....
หมู่ที่.....๖.....ตำบล/~~แขวง~~.....คลองขุด.....อำเภอ/~~เขต~~.....ท่าใหม่.....จังหวัด.....จันทบุรี.....

ด้วยปรากฏว่า ท่านได้ทำการ.....ก่อสร้างอาคาร.....

(๑) ชนิด.....ค.ส.ล..๑..ชั้น.....ขนาด.....๖๓.๒๕.....ตรม.....จำนวน.....๑.....หลัง
(๒) ชนิด.....ค.ส.ล..๑..ชั้น.....ขนาด.....๒๒.๔๓.....ตรม.....จำนวน.....๑.....หลัง
(๓) ชนิด.....ค.ส.ล..๑..ชั้น.....ขนาด.....๒๒๗.๓๑....ตรม.....จำนวน.....๑.....หลัง
(๔) ชนิด.....ค.ส.ล..๑..ชั้น.....ขนาด.....๖๔.๐๐.....ตรม.....จำนวน.....๑.....หลัง
(๕) ชนิด.....ค.ส.ล..๑..ชั้น.....ขนาด.....๖๒๑.๒๗....ตรม.....จำนวน.....๑.....หลัง
(๖) ชนิด.....ค.ส.ล..๑..ชั้น.....ขนาด.....๔๐๖.๐๘....ตรม.....จำนวน.....๑.....หลัง
(๗) ชนิด.....ค.ส.ล..๑..ชั้น.....ขนาด.....๒๐๒.๘๓....ตรม.....จำนวน.....๑.....หลัง
(๘) ชนิด.....ค.ส.ล..๑..ชั้น.....ขนาด.....๕๒.๗๙.....ตรม.....จำนวน.....๑.....หลัง
(๙) ชนิด.....ค.ส.ล..๑..ชั้น.....ขนาด.....๑๔๔.๐๐....ตรม.....จำนวน.....๑.....หลัง
(๑๐) ชนิด.....ค.ส.ล..๑..ชั้น.....ขนาด.....๗๓.๕๖.....ตรม.....จำนวน.....๑.....หลัง
(๑๑) ชนิด.....ค.ส.ล..๒..ชั้น.....ขนาด.....๓๑๙.๐๘....ตรม.....จำนวน.....๑.....หลัง
(๑๒) ชนิด.....ค.ส.ล..๑..ชั้น.....ขนาด.....๒๖.๐๔.....ตรม.....จำนวน.....๑.....หลัง
(๑๓) ชนิด.....ค.ส.ล..๑..ชั้น.....ขนาด.....๑๙.๘๔.....ตรม.....จำนวน.....๑.....หลัง

ที่บ้านเลขที่.....-.....ตรอก/ซอย.....-.....ถนน.....เฉลิมบูรพาชลทิต.....หมู่ที่.....๖.....
ตำบล/~~แขวง~~.....คลองขุด.....อำเภอ/~~เขต~~.....ท่าใหม่.....จังหวัด.....จันทบุรี.....
โดยเจ้าของอาคารไม่ได้รับใบอนุญาตจากเจ้าพนักงานท้องถิ่น และเนื่องจากอาคารดังกล่าวอาจเป็นภยันตรายต่อสุขภาพ ชีวิต ร่างกาย หรือทรัพย์สิน

อาศัยอำนาจตามความในมาตรา ๔๐ วรรคหนึ่ง/มาตรา ๔๑ วรรคหนึ่ง แห่งพระราชบัญญัติควบคุมอาคาร พ.ศ.๒๕๒๒ ห้ามมิให้ท่านใช้หรือยินยอมให้บุคคลใดใช้อาคารนี้ทั้งหมดหรือบางส่วนของอาคาร ดังนี้
.....อาคารนี้ทั้งหมด.....
.....
.....

ทั้งนี้ ตั้งแต่บัดนี้เป็นต้นไป

[redacted]

นายกองค์การบริหารส่วนตำบลคลองขุด
เจ้าพนักงานท้องถิ่น

☑ ปิดคำสั่ง ณ อาคารหรือบริเวณที่ตั้งอาคารที่ทำการ ก่อสร้าง .....อาคาร
เมื่อวันที่.....เดือน.....พ.ศ.....
(โปรดดูคำเตือนด้านหลัง)

คำเตือน

๑. ผู้ใดก่อสร้าง ดัดแปลง รื้อถอนหรือเคลื่อนย้ายอาคาร โดยเจ้าของอาคารไม่ได้รับใบอนุญาตจากเจ้าพนักงานท้องถิ่น ต้องระวางโทษปรับไม่เกินหนึ่งหมื่นบาท

๒. ผู้ใดได้รับคำสั่งจากเจ้าพนักงานท้องถิ่นและฝ่าฝืนคำสั่งดังกล่าว นอกจากต้องระวางโทษตาม ๑. แล้ว ต้องระวางโทษปรับอีกวันละห้าร้อยบาทตลอดเวลาที่ยังฝ่าฝืน

๓. ถ้าเป็นการกระทำของผู้ดำเนินการ ต้องระวางโทษเป็นสองเท่าของโทษที่บัญญัติไว้สำหรับความผิดนั้นๆ

๔. ถ้าเป็นการกระทำอันเกี่ยวกับอาคารเพื่อพาณิชยกรรม อุตสาหกรรม การศึกษา หรือการสาธารณสุข หรือเป็นการกระทำในทางการค้าเพื่อให้เช่า ให้เช่าซื้อ ขาย หรือจำหน่ายโดยมีค่าตอบแทนซึ่งอาคารใดผู้กระทำต้องระวางโทษจำคุกไม่เกินสองปี หรือปรับเป็นสิบเท่าของโทษที่บัญญัติไว้สำหรับความผิดนั้นๆ หรือทั้งจำทั้งปรับ

สำหรับเจ้าหน้าที่ผู้ส่งคำสั่ง

☐ ส่งทางไปรษณีย์ลงทะเบียนเมื่อวันที่.....เดือน.....พ.ศ.....
ตามใบรับเลขที่.....ลงวันที่.....เดือน.....พ.ศ.....
☑ ส่งให้ผู้รับคำสั่งโดยตรงรับเมื่อวันที่ 6 เดือน พ.ย. พ.ศ 2567

(ลงชื่อ) [redacted]
(.....)
เจ้าหน้าที่ผู้ส่งคำสั่ง

(ลงชื่อ) [redacted]
(.....)
ผู้รับคำสั่ง



แบบ ค.๔

<u>คำสั่งห้ามใช้อาคารหรือยินยอมให้บุคคลใดใช้อาคารที่อาจเป็นภยันตราย</u>
<u>ตามมาตรา ๔๐ วรรคหนึ่ง หรือมาตรา ๔๑ วรรคหนึ่ง</u>

เลขที่ ...[redacted]

.....

วันที่....๖.....เดือน....พฤศจิกายน...พ.ศ....๒๕๖๗.....

แจ้งความมายัง.....บริษัท นิวแทรเวิล บีช จำกัด.....เจ้าของอาคาร/~~ผู้ครอบครองอาคาร/ผู้ดำเนินการ/ผู้ควบคุมงาน~~ อยู่บ้านเลขที่.....๙๙.....ตรอก/ซอย.....-..... ถนน...เฉลิมบูรพาชลทิต.....
หมู่ที่.....๖.....ตำบล/~~แขวง~~..คลองขุด.....อำเภอ/~~เขต~~...ท่าใหม่.....จังหวัด..จันทบุรี.....

ด้วยปรากฏว่า ท่านได้ทำการ.....ก่อสร้างอาคาร.....

(๑) ชนิด.....ค.ส.ล.....ขนาด.....๑๓๑.๖๐....ตร.ม.....จำนวน.....๑.....หลัง

.....

.....

.....

ที่บ้านเลขที่.....๙๙.....ตรอก/ซอย.....-.....ถนน.....เฉลิมบูรพาชลทิต.....หมู่ที่....๖.....
ตำบล/~~แขวง~~.....คลองขุด.....อำเภอ/~~เขต~~.....ท่าใหม่.....จังหวัด.....จันทบุรี.....
โดยเจ้าของอาคารไม่ได้รับใบอนุญาตจากเจ้าพนักงานท้องถิ่น และเนื่องจากอาคารดังกล่าวอาจเป็นภยันตรายต่อสุขภาพ ชีวิต ร่างกาย หรือทรัพย์สิน

อาศัยอำนาจตามความในมาตรา ๔๐ วรรคหนึ่ง/มาตรา ๔๑ วรรคหนึ่ง แห่งพระราชบัญญัติควบคุมอาคาร พ.ศ.๒๕๒๒ ห้ามมิให้ท่านใช้หรือยินยอมให้บุคคลใดใช้อาคารนี้ทั้งหมดหรือบางส่วนของอาคาร ดังนี้

.....อาคารนี้อาคารนี้ทั้งหมด.....

.....

.....

ทั้งนี้ ตั้งแต่บัดนี้เป็นต้นไป

[redacted]

นายกองค์การบริหารส่วนตำบลคลองขุด
เจ้าพนักงานท้องถิ่น

☑ ปิดคำสั่ง ณ อาคารหรือบริเวณที่ตั้งอาคารที่ทำการ.....ก่อสร้าง.....
อาคาร
เมื่อวันที่.....เดือน.....พ.ศ.....
(โปรดดูคำเตือนด้านหลัง)

คำเตือน

๑. ผู้ใดก่อสร้าง ดัดแปลง รื้อถอนหรือเคลื่อนย้ายอาคาร โดยเจ้าของอาคารไม่ได้รับใบอนุญาตจากเจ้าพนักงานท้องถิ่น ต้องระวางโทษปรับไม่เกินหนึ่งหมื่นบาท

๒. ผู้ใดได้รับคำสั่งจากเจ้าพนักงานท้องถิ่นและฝ่าฝืนคำสั่งดังกล่าว นอกจากต้องระวางโทษตาม ๑. แล้ว ต้องระวางโทษปรับอีกวันละห้าร้อยบาทตลอดเวลาที่ยังฝ่าฝืน

๓. ถ้าเป็นการกระทำของผู้ดำเนินการ ต้องระวางโทษเป็นสองเท่าของโทษที่บัญญัติไว้สำหรับความผิดนั้นๆ

๔. ถ้าเป็นการกระทำอันเกี่ยวกับอาคารเพื่อพาณิชยกรรม อุตสาหกรรม การศึกษา หรือการสาธารณสุข หรือเป็นการกระทำในทางการค้าเพื่อให้เช่า ให้เช่าซื้อ ขาย หรือจำหน่ายโดยมีค่าตอบแทนซึ่งอาคารใดผู้กระทำต้องระวางโทษจำคุกไม่เกินสองปี หรือปรับเป็นสิบเท่าของโทษที่บัญญัติไว้สำหรับความผิดนั้นๆ หรือทั้งจำทั้งปรับ

สำหรับเจ้าหน้าที่ผู้ส่งคำสั่ง

☐ ส่งทางไปรษณีย์ลงทะเบียนเมื่อวันที่.....เดือน.....พ.ศ.....
ตามใบรับเลขที่.....ลงวันที่.....เดือน.....พ.ศ.....
☑ ส่งให้ผู้รับคำสั่งโดยตรงรับเมื่อวันที่ 6 เดือน มี.ค. พ.ศ. 2567

(ลงชื่อ [redacted])
เจ้าหน้าที่ผู้ส่งคำสั่ง

(ลงชื่อ [redacted]
ผู้รับคำสั่ง



แบบ ค.๔

<u>คำสั่งห้ามใช้อาคารหรือยินยอมให้บุคคลใดใช้อาคารที่อาจเป็นภยันตราย</u>
<u>ตามมาตรา ๔๐ วรรคหนึ่ง หรือมาตรา ๔๑ วรรคหนึ่ง</u>

เลขที่ .[redacted]

.....

วันที่....๖.....เดือน....พฤศจิกายน...พ.ศ....๒๕๖๗.....

แจ้งความมายัง.....บริษัท นิวแทรเวิล บีช จำกัด.....เจ้าของอาคาร/~~ผู้ครอบครองอาคาร/ผู้ดำเนินการ/ผู้ควบคุมงาน~~ อยู่บ้านเลขที่.....๙๙.....ตรอก/ซอย.....-..... ถนน...เฉลิมบูรพาชลทิต.....
หมู่ที่.....๖.....ตำบล/~~แขวง~~..คลองขุด.....อำเภอ/~~เขต~~...ท่าใหม่....จังหวัด..จันทบุรี.....

ด้วยปรากฏว่า ท่านได้ทำการ.....ก่อสร้างอาคาร.....

(๑) ชนิด.....ค.ส.ล.....ขนาด.....๑๓๑.๐๐...ตร.ม.....จำนวน.....๑.....หลัง

.....

.....

.....

ที่บ้านเลขที่.....๙๙.....ตรอก/ซอย.....-.....ถนน.....เฉลิมบูรพาชลทิต.....หมู่ที่....๖.....
ตำบล/~~แขวง~~.....คลองขุด.....อำเภอ/~~เขต~~.....ท่าใหม่.....จังหวัด.....จันทบุรี.....
โดยเจ้าของอาคารไม่ได้รับใบอนุญาตจากเจ้าพนักงานท้องถิ่น และเนื่องจากอาคารดังกล่าวอาจเป็นภยันตรายต่อสุขภาพ ชีวิต ร่างกาย หรือทรัพย์สิน

อาศัยอำนาจตามความในมาตรา ๔๐ วรรคหนึ่ง/มาตรา ๔๑ วรรคหนึ่ง แห่งพระราชบัญญัติควบคุมอาคาร พ.ศ.๒๕๒๒ ห้ามมิให้ท่านใช้หรือยินยอมให้บุคคลใดใช้อาคารนี้ทั้งหมดหรือบางส่วนของอาคาร ดังนี้
.....อาคารนี้อาคารนี้ทั้งหมด.....

.....

.....

ทั้งนี้ ตั้งแต่บัดนี้เป็นต้นไป

[redacted]

นายกองค์การบริหารส่วนตำบลคลองขุด
เจ้าพนักงานท้องถิ่น

☑ ปิดคำสั่ง ณ อาคารหรือบริเวณที่ตั้งอาคารที่ทำการ.....ก่อสร้าง.....
อาคาร
เมื่อวันที่.....เดือน.....พ.ศ.....
(โปรดดูคำเตือนด้านหลัง)

คำเตือน

๑. ผู้ใดก่อสร้าง ดัดแปลง รื้อถอนหรือเคลื่อนย้ายอาคาร โดยเจ้าของอาคารไม่ได้รับใบอนุญาตจากเจ้าพนักงานท้องถิ่น ต้องระวางโทษปรับไม่เกินหนึ่งหมื่นบาท

๒. ผู้ใดได้รับคำสั่งจากเจ้าพนักงานท้องถิ่นและฝ่าฝืนคำสั่งดังกล่าว นอกจากต้องระวางโทษตาม ๑. แล้ว ต้องระวางโทษปรับอีกวันละห้าร้อยบาทตลอดเวลาที่ยังฝ่าฝืน

๓. ถ้าเป็นการกระทำของผู้ดำเนินการ ต้องระวางโทษเป็นสองเท่าของโทษที่บัญญัติไว้สำหรับความผิดนั้นๆ

๔. ถ้าเป็นการกระทำอันเกี่ยวกับอาคารเพื่อพาณิชยกรรม อุตสาหกรรม การศึกษา หรือการสาธารณสุข หรือเป็นการกระทำในทางการค้าเพื่อให้เช่า ให้เช่าซื้อ ขาย หรือจำหน่ายโดยมีค่าตอบแทนซึ่งอาคารใด ผู้กระทำต้องระวางโทษจำคุกไม่เกินสองปี หรือปรับเป็นสิบเท่าของโทษที่บัญญัติไว้สำหรับความผิดนั้นๆ หรือทั้งจำทั้งปรับ

สำหรับเจ้าหน้าที่ผู้ส่งคำสั่ง

☐ ส่งทางไปรษณีย์ลงทะเบียนเมื่อวันที่.....เดือน.....พ.ศ.....
ตามใบรับเลขที่.....ลงวันที่.....เดือน.....พ.ศ.....
☐ ส่งให้ผู้รับคำสั่งโดยตรงรับเมื่อวันที่.....เดือน.....พ.ศ.....

(ลงชื่อ[redacted]..)
เจ้าหน้าที่ผู้ส่งคำสั่ง

(ลงชื่[redacted])
ผู้รับคำสั่ง

แบบ ค.๔

<u>คำสั่งห้ามใช้อาคารหรือยินยอมให้บุคคลใดใช้อาคารที่อาจเป็นภยันตราย</u>
<u>ตามมาตรา ๔๐ วรรคหนึ่ง หรือมาตรา ๔๑ วรรคหนึ่ง</u>

เลขที่ ....[redacted]

.....

วันที่....๖.....เดือน....พฤศจิกายน...พ.ศ....๒๕๖๗.....

แจ้งความมายัง.....บริษัท นิวแทรเวิล บีช จำกัด.....เจ้าของอาคาร/~~ผู้ครอบครองอาคาร/ผู้ดำเนินการ/ผู้ควบคุมงาน~~ อยู่บ้านเลขที่.....๙๙.....ตรอก/ซอย.....-..... ถนน...เฉลิมบูรพาชลทิต..... หมู่ที่.....๖.....ตำบล/~~แขวง~~..คลองขุด.....อำเภอ/~~เขต~~...ท่าใหม่.....จังหวัด..จันทบุรี.....

ด้วยปรากฏว่า ท่านได้ทำการ.....ก่อสร้างอาคาร.....

(๑) ชนิด.....ค.ส.ล.....ขนาด.....๑๕๐.๐๐....ตร.ม.....จำนวน.....๑.....หลัง

.....

.....

.....

ที่บ้านเลขที่.....๙๙.....ตรอก/ซอย.....-.....ถนน.....เฉลิมบูรพาชลทิต.....หมู่ที่....๖.....
ตำบล/~~แขวง~~.....คลองขุด.....อำเภอ/~~เขต~~.....ท่าใหม่.....จังหวัด.....จันทบุรี.....
โดยเจ้าของอาคารไม่ได้รับใบอนุญาตจากเจ้าพนักงานท้องถิ่น และเนื่องจากอาคารดังกล่าวอาจเป็นภยันตรายต่อสุขภาพ ชีวิต ร่างกาย หรือทรัพย์สิน

อาศัยอำนาจตามความในมาตรา ๔๐ วรรคหนึ่ง/มาตรา ๔๑ วรรคหนึ่ง แห่งพระราชบัญญัติควบคุมอาคาร พ.ศ.๒๕๒๒ ห้ามมิให้ท่านใช้หรือยินยอมให้บุคคลใดใช้อาคารนี้ทั้งหมดหรือบางส่วนของอาคาร ดังนี้

.....อาคารนี้อาคารนี้ทั้งหมด.....

.....

.....

ทั้งนี้ ตั้งแต่บัดนี้เป็นต้นไป

[redacted]

นายกองค์การบริหารส่วนตำบลคลองขุด
เจ้าพนักงานท้องถิ่น

☑ ปิดคำสั่ง ณ อาคารหรือบริเวณที่ตั้งอาคารที่ทำการ.....ก่อสร้าง.....
อาคาร
เมื่อวันที่.....เดือน.....พ.ศ.....
(โปรดดูคำเตือนด้านหลัง)

คำเตือน

๑. ผู้ใดก่อสร้าง ดัดแปลง รื้อถอนหรือเคลื่อนย้ายอาคาร โดยเจ้าของอาคารไม่ได้รับใบอนุญาตจากเจ้าพนักงานท้องถิ่น ต้องระวางโทษปรับไม่เกินหนึ่งหมื่นบาท

๒. ผู้ใดได้รับคำสั่งจากเจ้าพนักงานท้องถิ่นและฝ่าฝืนคำสั่งดังกล่าว นอกจากต้องระวางโทษตาม ๑. แล้ว ต้องระวางโทษปรับอีกวันละห้าร้อยบาทตลอดเวลาที่ยังฝ่าฝืน

๓. ถ้าเป็นการกระทำของผู้ดำเนินการ ต้องระวางโทษเป็นสองเท่าของโทษที่บัญญัติไว้สำหรับความผิดนั้นๆ

๔. ถ้าเป็นการกระทำอันเกี่ยวกับอาคารเพื่อพาณิชยกรรม อุตสาหกรรม การศึกษา หรือการสาธารณสุข หรือเป็นการกระทำในทางการค้าเพื่อให้เช่า ให้เช่าซื้อ ขาย หรือจำหน่ายโดยมีค่าตอบแทนซึ่งอาคารใด ผู้กระทำต้องระวางโทษจำคุกไม่เกินสองปี หรือปรับเป็นสิบเท่าของโทษที่บัญญัติไว้สำหรับความผิดนั้นๆ หรือทั้งจำทั้งปรับ

สำหรับเจ้าหน้าที่ผู้ส่งคำสั่ง

☐ ส่งทางไปรษณีย์ลงทะเบียนเมื่อวันที่.....เดือน.....พ.ศ.....
ตามใบรับเลขที่.....ลงวันที่.....เดือน.....พ.ศ.....
☑ ส่งให้ผู้รับคำสั่งโดยตรงรับเมื่อวันที่ 6 เดือน พ.ค. พ.ศ. 2567

(ลงชื่อ [redacted])
เจ้าหน้าที่ผู้ส่งคำสั่ง

(ลงชื่อ [redacted])
ผู้รับคำสั่ง



แบบ ค.๔

<u>คำสั่งห้ามใช้อาคารหรือยินยอมให้บุคคลใดใช้อาคารที่อาจเป็นภยันตราย</u>
<u>ตามมาตรา ๔๐ วรรคหนึ่ง หรือมาตรา ๔๑ วรรคหนึ่ง</u>

เลขที่ [redacted]

วันที่ 31 เดือน มีนาคม พ.ศ 2568

แจ้งความมายัง.....บริษัท นิวแทรเวิล บีช จำกัด.....เจ้าของอาคาร/~~ผู้ครอบครองอาคาร/ผู้ดำเนินการ/ผู้ควบคุมงาน~~ อยู่บ้านเลขที่.....-.....ตรอก/ซอย.....-..... ถนน...เฉลิมบูรพาชลทิต..... หมู่ที่.....๖.....ตำบล/~~แขวง~~..คลองขุด.....อำเภอ/~~เขต~~...ท่าใหม่.....จังหวัด..จันทบุรี.....

ด้วยปรากฏว่า ท่านได้ทำการ.....ก่อสร้างอาคาร.....

(๑) ชนิด.....ค.ส.ล.....ขนาด.....๓๔.๑๒.....ตรม.....จำนวน.....๑.....หลัง
(๒) ชนิด.....ค.ส.ล.....ขนาด.....๔๗.๘๘.....ตรม.....จำนวน.....๒.....หลัง

ที่บ้านเลขที่.....-.....ตรอก/ซอย.....-.....ถนน.....เฉลิมบูรพาชลทิต.....หมู่ที่.....6.....
ตำบล/~~แขวง~~.....คลองขุด.....อำเภอ/~~เขต~~.....ท่าใหม่.....จังหวัด.....จันทบุรี.....
โดยเจ้าของอาคารไม่ได้รับใบอนุญาตจากเจ้าพนักงานท้องถิ่น และเนื่องจากอาคารดังกล่าวอาจเป็นภยันตรายต่อสุขภาพ ชีวิต ร่างกาย หรือทรัพย์สิน

อาศัยอำนาจตามความในมาตรา ๔๐ วรรคหนึ่ง/มาตรา ๔๑ วรรคหนึ่ง แห่งพระราชบัญญัติควบคุมอาคาร พ.ศ.๒๕๒๒ ห้ามมิให้ท่านใช้หรือยินยอมให้บุคคลใดใช้อาคารนี้ทั้งหมดหรือบางส่วนของอาคาร ดังนี้
.....อาคารนี้อาคารนี้ทั้งหมด.....
.....
.....

ทั้งนี้ ตั้งแต่บัดนี้เป็นต้นไป

[redacted]
นายก[redacted]องค์การบริหารส่วนตำบลคลองขุด
เจ้าพนักงานท้องถิ่น

☐ ปิดคำสั่ง ณ อาคารหรือบริเวณที่ตั้งอาคารที่ทำการก่อสร้าง.....อาคาร
เมื่อวันที่.....เดือน.....พ.ศ.....
(โปรดดูคำเตือนด้านหลัง)

ภาคผนวก ก.7

บันทึกข้อตกลงเรื่องค่าส่วนกลางและระบบสาธารณูปโภคบ้านพื้นที่ติดด้านทิศใต้

บันทึกข้อตกลงเรื่องค่าส่วนกลางและระบบสาธารณูปโภคบ้านพักอาศัยเลขที่ 67

บันทึกข้อตกลงเรื่องค่าส่วนกลางและระบบสาธารณูปโภค

บันทึกข้อตกลงฉบับนี้ ซึ่งต่อไปนี้จะเรียกว่า "บันทึกข้อตกลง" ทำขึ้นที่ บริษัท นิว แทรเวิล บีช จำกัด เมื่อวันที่ 1 มกราคม 2568 ระหว่าง นาย[redacted]กรรมการผู้จัดการ บริษัท นิว แทรเวิล บีช จำกัด ที่อยู่เลขที่ 99 หมู่ที่ 6 ตำบลคลองขุด อำเภอท่าใหม่ จังหวัดจันทบุรี ฝ่ายหนึ่ง กับ นาย[redacted]เจ้าของบ้านพักอาศัย ขนาด 1 ชั้น เลขที่ 67 หมู่ที่ 6 ตำบลคลองขุด อำเภอท่าใหม่ จังหวัดจันทบุรี

บริษัท นิว แทรเวิล บีช จำกัด ตกลงให้บ้านเลขที่ 67 หมู่ที่ 6 ตำบลคลองขุด อำเภอท่าใหม่ จังหวัดจันทบุรี ใช้ส่วนกลางและระบบสาธารณูปโภค ของโรงแรม นิวแทรเวิลบีช รีสอร์ท ของบริษัท นิว แทรเวิล บีช จำกัด โดยมีรายละเอียดและค่าตอบแทน ดังนี้

- ค่าส่วนกลางเก็บเป็นรายปี ..27,000.บาท/ปี ดังนี้
  - ทางเข้า-ออก
  - ค่ารักษาความปลอดภัย
  - ค่าเก็บขยะ
  - ค่าพนักงานบริหารจัดการความสะอาดและความเรียบร้อย
  - การใช้สระว่ายน้ำ (ผ้าเช็ดตัวให้นำมาเอง)
- ค่าน้ำประปา หน่วยละ ...25.บาท/หน่วย โดยทางโรงแรมจะทำใบแจ้งหนี้ 3 เดือน/ครั้ง
- ค่าไฟฟ้า หน่วยละ ...20.บาท/หน่วย โดยทางโรงแรมจะทำใบแจ้งหนี้ 3 เดือน/ครั้ง

[redacted]

โรงแรม นิวแทรเวิล บีช รีสอร์ท 99 หมู่ 6 ต.คลองขุด อ.ท่าใหม่ จ.จันทบุรี 22120 โทร. 0-3943-3381-6 แฟกซ์ 0-3943-3387
New Travel Beach Hotel & Resort 99 Moo 6, Khlong Khud, Amphur Thamai, Chanthaburi 22120 Tel. 0-3943-3381-6 Fax : 0-3943-3387

ทั้งสองฝ่ายตกลงว่า การติดต่อสื่อสารระหว่างคู่สัญญา ต้องทำเป็นลายลักษณ์อักษร หรือ หนังสือที่ส่งไปโดยไปรษณีย์ลงทะเบียน ทางจดหมายอีเล็คทรอนิคส์ โทรสาร เพื่อไปยังผู้รับ และบันทึกข้อตกลงนี้อาจแก้ไขโดยทั้งสองฝ่ายตกลงที่จะได้รับการอนุมัติเป็นลายลักษณ์อักษรจากอีกฝ่ายหนึ่งล่วงหน้าในการแก้ไขบันทึกข้อตกลงสามารถแก้ไขหรือตกลงกันใหม่ได้

บันทึกข้อตกลงนี้ทำขึ้นเป็นสองฉบับมีข้อความถูกต้องตรงกัน ทุกฝ่ายได้อ่านและเข้าใจข้อความโดยละเอียดตลอดแล้ว เห็นว่าถูกต้องตรงตามเจตนารมณ์ทุกประการ เพื่อเป็นหลักฐานจึงได้ลงลายมือชื่อพร้อมทั้งประทับตราสำคัญ (ถ้ามี) ไว้เป็นสำคัญต่อหน้าพยาน และแต่ละฝ่ายต่างยึดถือไว้ฝ่ายละหนึ่งฉบับ

(ลงชื่อ)..[redacted]

(..[redacted])

กรรมการผู้มีอำนาจลงนาม

บริษัท นิว แทรเวิล บีช จำกัด

(ลงชื่อ)..[redacted]

(..[redacted])

เจ้าของบ้านเลขที่ [redacted]

(ลงชื่อ..[redacted])

(..[redacted])

พยาน

(ลงชื่อ..[redacted])

(..[redacted])

พยาน

โรงแรม นิวแทรเวิล บีช รีสอร์ท 99 หมู่ 6 ต.คลองขุด อ.ท่าใหม่ จ.จันทบุรี 22120 โทร. 0-3943-3381-6 แฟกซ์ 0-3943-3387
New Travel Beach Hotel & Resort 99 Moo 6, Khlong Khud, Amphur Thamai, Chanthaburi 22120 Tel. 0-3943-3381-6 Fax : 0-3943-3387

ใบเสร็จชำระค่าส่วนกลางและค่าน้ำไฟของบ้านพักอาศัยไม่มีบ้านเลขที่

New Travel Beach
HOTEL & RESORT

วันที่ 2 มิถุนายน 2549

เรียน ท่านเจ้าของบ้าน [redacted]
เรื่อง ขอแจ้งขึ้นค่าบริการค่าน้ำและค่าไฟฟ้า
สำเนาเรียน ท่านประธาน ,กรรมการผู้จัดการ
สำเนา สมุห์บัญชี ,ผู้จัดการแผนกช่าง ,ผู้จัดการต้อนรับส่วนหน้า ,ผู้จัดการฝ่ายบุคคล

สืบเนื่องจากขณะนี้ค่าวัสดุสารเคมีที่ได้สั่งทำเกี่ยวกับน้ำประปาได้ปรับราคาสูงมากพร้อมกับทางโรงแรมฯ ต้องจ่ายค่าขนส่งของเองครั้งละประมาณ 3,000 บาททุกครั้งๆ และพร้อมกับค่าไฟก็ได้ปรับราคาสูงกว่าเดิมอีก ดังนั้นทางโรงแรมฯจึงขอเรียนมายังท่านเจ้าของบ้าน A 509 ถึงการขอปรับค่าบริการค่าน้ำเป็นหน่วยละ 25 บาท ค่าไฟฟ้าเป็นหน่วยละ 15 บาท ทั้งนี้ราคาที่คิดเป็นราคารวมค่าส่วนกลางเรียบร้อยแล้วจะขอเริ่มคิดตั้งแต่ 1 มิถุนายน 2549 เป็นต้นไป

เรียนมาเพื่อรับทราบ

ขอแสดงความนับถือ

ลงชื่อ [redacted]
( )
ผู้จัดการทั่วไป

New Travel Beach
HOTEL & RESORT

วันที่ 20 มิถุนายน 2549

เรียน ท่านเจ้าของบ้าน [redacted]

เรื่อง ขอเก็บค่าส่วนกลางสำหรับการอำนวยความสะดวก

สำเนาเรียน [redacted] (กรรมการผู้จัดการ)

สำเนา สมุห์บัญชี,ผู้จัดการแผนกช่าง,ผู้จัดการต้อนรับ,ผู้จัดการฝ่ายบุคคล,ผู้จัดการแผนกแม่บ้าน ผู้จัดการอาหารและเครื่องดื่ม

จากที่ประชุมได้สรุปเรื่องขอเก็บค่าอำนวยความสะดวกส่วนกลางภายในโรงแรมนิวเทรเวิลบีช รีสอร์ท สำหรับบ้านของท่าน ทางโรงแรมฯ ขอเก็บค่าส่วนกลางเดือนละ 1,000 บาท อัตราดังกล่าวได้รวมสิ่งต่างๆไว้ดังนี้

- เก็บขยะ
- ตัดหญ้าบริเวณโดยรอบ
- รปภ. (รักษาความปลอดภัย)
- จอดรถ
- เก็บขยะหน้าชายหาด

หวังว่ารายละเอียดดังกล่าวข้างต้นที่ได้เรียนเสนอมา คงเป็นที่พอใจสำหรับท่าน ทั้งนี้จะขอเริ่มเก็บตั้งแต่ 1 กรกฎาคม 2549 เป็นต้นไป

เรียนมาเพื่อรับทราบ

ขอแสดงความนับถือ

ลงชื่อ [redacted]

( )

ผู้จัดการทั่วไป

โรงแรม นิว แทรเวิล บีช รีสอร์ท 99 หมู่ 6 ต.คลองขุด อ.ท่าใหม่ จ.จันทบุรี 22120 โทร. 0-3938-8081-6 แฟกซ์ : 0-3938-8087 สำนักงานขาย 0-3930-1888-92 ต่อ 777
New Travel Beach Hotel & Resort 99 Moo 6 T.Klongkood A.Thamai, Chanthaburi 22120 Tel. 0-3938-8081-6 Fax : 0-3938-8087 Sales & Reservation office 0-3930-1888-92 Ext. 777

New Travel Beach
HOTEL & RESORT

วันที่ 04 มิถุนายน 2554

เรื่อง : เก็บค่าส่วนกลาง

เรียน : ท่านเจ้าของบ้าน [redacted]

สำเนา : เรียนท่านประธาน, หัวหน้าแผนกที่เกี่ยวข้อง , ไฟล์

เนื่องจากสภาวะเศรษฐกิจเพิ่มขึ้น และทางโรงแรมนิวแทรเวิลบีช รีสอร์ท มีความจำเป็นที่จะต้องปรับราคาส่วนกลางสำหรับบ้านของท่าน มีรายละเอียดเกี่ยวกับค่าใช้จ่ายส่วนกลางดังนี้

- ค่าส่วนกลางเก็บเป็นรายปี 24,000.-บาท/ปี
  - ค่ารักษาความปลอดภัย
  - ค่าไฟฟ้าแสงสว่างส่วนกลาง
  - ค่าพนักงานบริหาร/จัดการรีสอร์ท
  - ค่าจัดเก็บขยะ
  - ใช้บริการสระว่ายน้ำโรงแรมได้ (ผ้าเช็ดตัวนำมาเอง)
- ค่าน้ำประปา หน่วยละ 40.-บาท/หน่วย โดยทางโรงแรมจะทำใบแจ้งหนี้ 3 เดือน/ครั้ง
- ค่าไฟฟ้า หน่วยละ 15.-บาท/หน่วย "

จะเริ่มตั้งแต่ วันที่ 1 กรกฎาคม 2554 เป็นต้นไป

จึงเรียนมาเพื่อทราบ

ขอแสดงความนับถือ

[redacted]

ผู้จัดการทั่วไป

โรงแรมนิว แทรเวิลบีช รีสอร์ท

99 หมู่ 6 ต.คลองขุด อ.ท่าใหม่ จ.จันทบุรี 22120 โทร 0-3938-8881-6 โทรสาร 0-3936-9125-6

www.newtravleach.com : E-mail: sdm@newtravelbeach.com



บริษัท ไปรษณีย์ไทย จำกัด
ท่าบม่ 22120 Tel.039-431064
TAX ID. 0105546095724
ใบรับเงิน

POS IDE220309100007 RCPT#343464
24/04/2013 15:21:32 USERMSUPHATRA
RO#301016 W2 TR#097437

EMSต่างฯ EJ 8652 0956 8 TH
น้ำหนัก .052 Kg. TH 10250 ส่งหมู่บ้าน
ชื่อผู้รับ (ผู้ขายส่งจะระดาษ)

N EMS ในประเทศ ฿37.00

รวมที่จ่ายสิ้น ฿37.00
เงินสด ฿40.00
เงินทอน -฿3.00

ขอบคุณที่ใช้บริการ
สามารถตรวจสอบสถานะสิ่งของฝากส่ง
ที่ www.thailandpost.co.th
หรือ โทร.1545
อัตราสูงสุดไม่เกินเดือนอย่างสูง:ชิ้น
EMS 2.000 ม/m

New Travel Beach
HOTEL & RESORT

วันที่ 1 ธันวาคม 2556

เรื่อง : เก็บค่าส่วนกลาง

เรียน : ท่านเจ้าของบ้าน [redacted]

สำเนา : เรียนท่านประธาน, หัวหน้าแผนกที่เกี่ยวข้อง

เนื่องจากสภาวะเศรษฐกิจเพิ่มขึ้น และทางโรงแรมนิวแทรเวิลบีช รีสอร์ท มีความจำเป็นที่จะต้องปรับราคาส่วนกลางสำหรับบ้านของท่าน มีรายละเอียดเกี่ยวกับค่าใช้จ่ายส่วนกลางดังนี้

- ค่าส่วนกลางเก็บเป็นรายปี 30,000 บาท/ปี
  - ค่ารักษาความปลอดภัย
  - ค่าไฟฟ้าแสงสว่างส่วนกลาง
  - ค่าพนักงานบริหาร/จัดการรีสอร์ท
  - ค่าเก็บขยะ
  - ใช้บริการสระว่ายน้ำโรงแรมได้ (ผ้าเช็ดตัวนำมาเอง)
- ค่าน้ำประปา หน่ายละ 35 บาท/หน่วย โดยทางโรงแรมจะทำใบแจ้งหนี้ 3 เดือน/ครั้ง
- ค่าไฟฟ้า หน่วยละ 20 บาท/หน่วย

จึงเรียนมาเพื่อทราบ

ขอแสดงความนับถือ

[redacted]

ผู้จัดการทั่วไป

โรงแรมนิว แทรเวิลบีช รีสอร์ท

99 หมู่ 6 ต.คลองขุด อ.ท่าใหม่ จ.จันทบุรี 22120 โทร 0-39433-381-6 โทรสาร 0-39433-387

www.newtravelbeach.com : E-mail : info@newtravelbeach.com

New Travel Beach
HOTEL & RESORT

วันที่ 1 ธันวาคม 2556

[redacted] ใส่ปรับแก้ไขตัวนี้

เรื่อง : เก็บค่าส่วนกลาง

เรียน : ท่านเจ้าของบ้าน [redacted] ที่ส่งลูกหมาย ธMS แล้วเปลี่ยนแปลงการเรียกเก็บตรง ปีใหม่ไปเลย

สำเนา : เรียนท่านประธาน, หัวหน้าแผนกที่เกี่ยวข้อง

เนื่องจากสภาวะเศรษฐกิจเพิ่มขึ้น และทางโรงแรมนิวแทรเวิลบีช รีสอร์ท มีความจำเป็นที่จะต้องปรับราคาส่วนกลางสำหรับบ้านของท่าน มีรายละเอียดเกี่ยวกับค่าใช้จ่ายส่วนกลางดังนี้

- ค่าส่วนกลางเก็บเป็นรายปี ~~30,000~~ 27,000.- บาท/ปี
  - ค่ารักษาความปลอดภัย
  - ค่าไฟฟ้าแสงสว่างส่วนกลาง
  - ค่าพนักงานบริหาร/จัดการรีสอร์ท
  - ค่าเก็บขยะ
  - ใช้บริการสระว่ายน้ำโรงแรมได้ (ผ้าเช็ดตัวนำมาเอง)
- ค่าน้ำประปา หน่ายละ ~~35~~ 25 บาท/หน่วย โดยทางโรงแรมจะทำใบแจ้งหนี้ 3 เดือน/ครั้ง
- ค่าไฟฟ้า หน่วยละ ~~20~~ 15 บาท/หน่วย

จึงเรียนมาเพื่อทราบ

ขอแสดงความนับถือ

[redacted]

ผู้จัดการทั่วไป

โรงแรมนิว แทรเวิลบีช รีสอร์ท

99 หมู่ 6 ต.คลองขุด อ.ท่าใหม่ จ.จันทบุรี 22120 โทร 0-39433-381-6 โทรสาร 0-39433-387

www.newtravelbeach.com : E-mail : info@newtravelbeach.com

ณ.วันที่ 6 สิงหาคม 2557

คุณ[redacted] (GM) ได้แจ้งกับ คุณ[redacted] สมุห์บัญชี) ว่าทางคุณ[redacted]

ได้ยอมลดค่าส่วนกลางของบ้าน 509 จากเดิมแจ้งเก็บค่าส่วนกลาง 30,000 บาท ตามจดหมายแจ้งส่งไปทางไปรษณีย์

แต่ทางเจ้าของบ้าน 509 ได้โทรมาแจ้งกับคุณศักดา ว่าให้ช่วยพูดกับคุณ[redacted]ขอลดค่าส่วนกลางให้หน่อย

และทางคุณ[redacted]ได้คุยกับทางคุณ[redacted]แล้วว่าให้ลดเหลือจ่ายปีละ 27,000 บาท/ปี

และทางคุณ[redacted]ก็ได้มาแจ้งกับทางฝ่ายบัญชีเรียบร้อยแล้ว ส่วนค่าน้ำและค่าไฟ ยังคงเป็นราคาเดิมที่แจ้งไปตามจดหมาย

ลงวันที่ 1 ธันวาคม 2556 คือค่าน้ำประปา หน่วยละ 35 บาท ค่าไฟฟ้า หน่วยละ 20 บาท แต่ทางคุณ[redacted]

มาคุยที่โรงแรมใหม่อีกรอบโดยขอให้คิดค่าน้ำประปา หน่วยละ 25 บาท โดยคุณ[redacted]ได้อนุมัติตามที่ขอมา

[redacted]ผู้พิมพ์รายงาน



NEW TRAVEL BEACH RESORT
99 MOO 6 TAMBOL KLONGKUD
THAMAI CHANTHABURI

บริษัท นิว แทรเวิล บีช จำกัด
99 หมู่ 6 ตำบล คลองขุด
อำเภอ ท่าใหม่ จันทบุรี 22120

รายชื่อลูกค้า [redacted]

เบอร์โทร : [redacted]

ใบแจ้งหนี้ 66/10/001
วันที่ 11/10/2566

วันที่	รายการ	จำนวนเงิน
11 ตุลาคม 2566	ค่าไฟฟ้า จำนวน 63 หน่วย ๆ ละ 20 บาท (จดครั้งก่อน # เลขมิเตอร์ 3534) วันที่ 11/11/2565 (จดบันทึกล่าสุด วันที่ 11 ตุลาคม 2566 # 3597)	1,260.00
	ค่าน้ำประปา 19 หน่วย ๆ ละ 25 บาท (จดครั้งก่อน # เลขมิเตอร์ 1,496) วันที่ 11/11/2565 (จดบันทึกล่าสุด วันที่ 11 ตุลาคม 2566 # 1,515)	475.00
รวมเป็นเงินค้างจ่ายทั้งสิ้น		1,735.00

หมายเหตุ : กรุณาชำระเป็นเงินสด หรือ โอนเข้าบัญชี นาย [redacted]

ธนาคารกรุงเทพ สาขาจันทบุรี บัญชีออมทรัพย์ เลขที่บัญชี # [redacted]

จัดทำโดย [redacted]

สมุห์บัญชี

NEW TRAVEL BEACH RESORT
99 MOO 6 TAMBOL KLONGKUD
THAMAI CHANTHABURI

บริษัท นิว แทรเวิล บีช จำกัด
99 หมู่ 6 ตำบล คลองขุด
อำเภอ ท่าใหม่ จันทบุรี 22120

รายชื่อลูกค้า [redacted]

เบอร์โทร : [redacted]

ใบแจ้งหนี้ 66/10/002
วันที่ 11/10/2566

วันที่	รายการ	จำนวนเงิน
11 ตุลาคม 2566	ค่าส่วนกลาง ประจำปี 2566 (07/2566 - 07/2567)	27,000.00
	รวมเป็นเงินค้างจ่ายทั้งสิ้น	27,000.00

หมายเหตุ : กรุณาชำระเป็นเงินสด หรือ โอนเข้าบัญชี นา[redacted]
ธนาคารกรุงเทพ สาขาจันทบุรี บัญชีออมทรัพย์

จัดทำโดย [redacted]

สมุห์บัญชี

ภาคผนวก ก.8

สำเนาใบอนุญาตประกอบธุรกิจโรงแรม

กระทรวงมหาดไทย

ใบอนุญาตเปิดโรงแรม

ที่ [redacted]

อนุญาตให้ บริษัทไวแทรเวิลบีช จำกัด อายุ - ปี

เชื้อชาติ - สัญชาติ - บ้านเลขที่ ๕๕ ถนน -

ตำบล คลองขุด อำเภอ ท่าใหม่ จังหวัด จันทบุรี

มีอาชีพ - เปิดโรงแรมประเภทชั้นที่ -

มีชื่อหรือยี่ห้อว่า โรงแรมไวแทรเวิล บีช รีสอร์ท ตั้งอยู่ที่ตำบล คลองขุด

ซึ่งมีจำนวนห้องสำหรับให้เช่าพัก ๕๐ ห้อง โดย [redacted]

อายุ ๓๓ ปี เชื้อชาติ ไทย สัญชาติ ไทย บ้านเลขที่ ๓๕/๓ ถนน

- ตำบล จันทนิมิต อำเภอ เมืองจันทบุรี

จังหวัด จันทบุรี มีอาชีพ ค้าขาย

เป็นเจ้าสำนักควบคุมจัดการโรงแรมนี้

ผู้รับอนุญาตต้องประพฤติตามพระราชบัญญัติโรงแรมฯ และกฎกระทรวงมหาดไทยซึ่งออกตามพระราชบัญญัติโรงแรมฯ นี้

ใบอนุญาตออกให้ไว้ ณ วันที่ ๑ เดือน มกราคม พ.ศ. ๒๕๔๔

และให้มีกำหนดใช้ได้ถึง วันที่ ๓๑ เดือน ธันวาคม พ.ศ. ๒๕๕๓

(ลงชื่อ) [redacted]

[redacted]



[redacted]

หมายเหตุ ชะลอการจัดเก็บค่าธรรมเนียมไว้ก่อน และจะเรียกเก็บเมื่อมีกฎกระทรวงกำหนดอัตราค่าธรรมเนียม ซึ่งออกตามความในพระราชบัญญัติโรงแรม พ.ศ. ๒๕๔๗ แล้ว

แบบ ร.ร.๒
11



ทะเบียนเลขที่.....[redacted]

ใบอนุญาตเลขที่.[redacted]

กระทรวงมหาดไทย

ใบอนุญาตประกอบธุรกิจโรงแรม

ใบอนุญาตฉบับนี้ให้ไว้เพื่อแสดงว่า **บริษัทนิวแทรเวิลบีช จำกัด เลขที่ 99 หมู่ที่ 6 ตำบลคลองขุด อำเภอท่าใหม่ จังหวัดจันทบุรี**

ได้รับอนุญาตให้ประกอบธุรกิจโรงแรมตามมาตรา ๑๕ แห่งพระราชบัญญัติโรงแรม พ.ศ. ๒๕๔๗ โดยใช้ชื่อภาษาไทยว่า **"โรงแรมนิวแทรเวิลบีช รีสอร์ท"**

ชื่อภาษาต่างประเทศ (ถ้ามี) **" New Travel Beach Hotel & Resort "**

โรงแรมประเภท **3** จำนวนห้องพัก **50** ห้อง

สถานที่ตั้ง **เลขที่ 99 หมู่ที่ 6 ตำบลคลองขุด อำเภอท่าใหม่ จังหวัดจันทบุรี**

ตั้งแต่วันที่ 1 เดือน **มกราคม** พ.ศ. **2554** ถึง วันที่ **31** เดือน **ธันวาคม** พ.ศ. **2558**

ออกให้ ณ วันที่ 12 เดือน **มีนาคม** พ.ศ. **2555**

[redacted]

[redacted]

ประทับตราประจำตำแหน่งเป็นสำคัญ

แบบ ร.ร.๒



ทะเบียนเลขที่.....[redacted]

ใบอนุญาตเลขที่..

กระทรวงมหาดไทย

ใบอนุญาตประกอบธุรกิจโรงแรม

ใบอนุญาตฉบับนี้ให้ไว้เพื่อแสดงว่า บริษัท นิว แทรเวิล บีช จำกัด

โดย [redacted]

ได้รับอนุญาตให้ประกอบธุรกิจโรงแรมตามมาตรา ๑๕ แห่งพระราชบัญญัติโรงแรม พ.ศ. ๒๕๔๗ โดยใช้ชื่อภาษาไทยว่า "โรงแรมนิวแทรเวิลบีช รีสอร์ท"

ชื่อภาษาต่างประเทศ (ถ้ามี) "New Travel Beach Hotel & Resort"

โรงแรมประเภท ๓ จำนวนห้องพัก ๕๐ ห้อง

สถานที่ตั้ง เลขที่ ๙๙ หมู่ที่ ๖ ตำบลคลองขุด อำเภอท่าใหม่ จังหวัดจันทบุรี

ตั้งแต่วันที่ ๑ เดือน มกราคม พ.ศ.๒๕๕๙ ถึง วันที่ ๓๑ เดือน ธันวาคม พ.ศ๒๕๖๓

ออกให้ ณ วันที่ ๒ เดือน มิถุนายน พ.ศ ๒๕๕๙

[redacted]

ประทับตราประจำตำแหน่งเป็นสำคัญ

แบบ ร.ร.๒



ทะเบียนเลขที่..... [redacted]

ใบอนุญาตเลขที่.....

กระทรวงมหาดไทย

ใบอนุญาตประกอบธุรกิจโรงแรม

ใบอนุญาตฉบับนี้ให้ไว้เพื่อแสดงว่า **บริษัท นิว แทรเวิล บีช จำกัด**

โดย [redacted]

ได้รับอนุญาตให้ประกอบธุรกิจโรงแรมตามมาตรา ๑๕ แห่งพระราชบัญญัติโรงแรม พ.ศ. ๒๕๔๗ โดยใช้ชื่อภาษาไทยว่า **นิวแทรเวิลบีช รีสอร์ท**

ชื่อภาษาต่างประเทศ (ถ้ามี) New Travel Beach Hotel & Resort

โรงแรมประเภท **๓** จำนวนห้องพัก **๖๓** ห้อง

สถานที่ตั้ง **เลขที่ ๙๙ หมู่ที่ ๖ ตำบลคลองขุด อำเภอท่าใหม่ จังหวัดจันทบุรี**

ตั้งแต่วันที่ **๑** เดือน **มกราคม** พ.ศ. **๒๕๕๙** ถึง วันที่ **๓๑** เดือน **ธันวาคม** พ.ศ. **๒๕๖๓**

ออกให้ ณ วันที่ **๑๒** เดือน **มิถุนายน** พ.ศ. **๒๕๖๓**

[redacted]

ปลัดจังหวัด ปฏิบัติราชการแทน
ผู้ว่าราชการจังหวัดจันทบุรี
นายทะเบียน

ประทับตราประจำตำแหน่งเป็นสำคัญ

หมายเหตุ : ได้รับอนุญาตให้เพิ่มจำนวนห้องพัก (จากเดิม ๕๐ ห้อง) ตามบันทึกหลังใบอนุญาต

คำเตือน

(๑) ใบอนุญาตนี้ให้ใช้กับโรงแรมที่ระบุชื่อไว้ในใบอนุญาตเท่านั้น โดยให้แสดงใบอนุญาตไว้ในที่เปิดเผยและเห็นได้โดยง่าย

(๒) ผู้รับอนุญาตจะต้องไม่กระทำการฝ่าฝืนข้อห้ามตามพระราชบัญญัติโรงแรม พ.ศ. ๒๕๔๗ และจะต้องปฏิบัติตามหลักเกณฑ์และเงื่อนไขแห่งพระราชบัญญัติดังกล่าว รวมทั้งกฎกระทรวงและประกาศกระทรวงที่เกี่ยวข้องโดยเคร่งครัด

(๓) ผู้รับอนุญาตจะต้องไม่ดำเนินกิจการในลักษณะที่เป็นการขัดต่อความสงบเรียบร้อย หรือศีลธรรมอันดีของประชาชน

(๔) กรณีที่ผู้รับอนุญาตละเลยหรือกระทำการฝ่าฝืนเงื่อนไขดังกล่าวข้างต้นจะต้องถูกดำเนินคดีอาญาหรือโทษปรับทางปกครองตามที่กฎหมายบัญญัติ และนายทะเบียนมีอำนาจสั่งพักใช้ใบอนุญาต หรือสั่งเพิกถอนใบอนุญาตแล้วแต่กรณี

(๕) ให้ยื่นขอต่ออายุใบอนุญาตก่อนวันที่ใบอนุญาตสิ้นอายุ หากยื่นคำขอไม่ทันตามกำหนดดังกล่าว ให้ยื่นได้อีกภายใน ๖๐ วันนับแต่วันที่ใบอนุญาตสิ้นอายุ แต่ทั้งนี้ต้องชำระค่าปรับเพิ่มอีกร้อยละ ๒๐ ของค่าธรรมเนียมใบอนุญาต หากพ้นกำหนดหกสิบวันต้องขออนุญาตใหม่

บันทึกนายทะเบียน

นายทะเบียนโรงแรมได้อนุญาตให้ผู้รับใบอนุญาตเพิ่มจำนวนห้องพัก

จาก ๕๐ ห้อง เป็น ๖๓ ห้อง ตามคำขอ/แจ้งความประสงค์ทั่วไป

เลขที่รับ ๑๘/๒๕๖๒ ลงวันที่ ๑๔ พฤศจิกายน ๒๕๖๒

[redacted]

ปลัดจังหวัด ปฏิบัติราชการแทน
ผู้ว่าราชการจังหวัดจันทบุรี
นายทะเบียน

แบบ ร.ร.๒



ทะเบียนเลขที่.....[redacted]

ใบอนุญาตเลขที่...

กระทรวงมหาดไทย

ใบอนุญาตประกอบธุรกิจโรงแรม

ใบอนุญาตฉบับนี้ให้ไว้เพื่อแสดงว่า .....[redacted].....

โดย[redacted].....

ได้รับอนุญาตให้ประกอบธุรกิจโรงแรมตามมาตรา ๑๕ แห่งพระราชบัญญัติโรงแรม พ.ศ. ๒๕๔๗ โดยใช้ชื่อภาษาไทยว่า **นิวแทรเวิลบีช รีสอร์ท**

.....

ชื่อภาษาต่างประเทศ (ถ้ามี) New Travel Beach Hotel & Resort

โรงแรมประเภท ๓ จำนวนห้องพัก ๖๓ ห้อง

สถานที่ตั้ง **เลขที่ ๙๙ หมู่ที่ ๖ ตำบลคลองขุด**

อำเภอท่าใหม่ จังหวัดจันทบุรี

ตั้งแต่วันที่ ๑ เดือน มกราคม พ.ศ ๒๕๖๔ ถึง วันที่ ๓๑ เดือน ธันวาคม พ.ศ ๒๕๖๘

ออกให้ ณ วันที่ ๒๓ เดือน มีนาคม พ.ศ ๒๕๖๔

[redacted]

ผู้ว่าราชการจังหวัดจันทบุรี

นายทะเบียน

ประทับตราประจำตำแหน่งเป็นสำคัญ

แบบ ร.ร.๒





ทะเบียนเลขที่.....[redacted]

ใบอนุญาตเลขที่..

กระทรวงมหาดไทย

ใบอนุญาตประกอบธุรกิจโรงแรม

ใบอนุญาตฉบับนี้ให้ไว้เพื่อแสดงว่า **บริษัท เจ้าหลาว ซันเซ็ท วิว จำกัด**

โดย [redacted]

ได้รับอนุญาตให้ประกอบธุรกิจโรงแรมตามมาตรา ๑๕ แห่งพระราชบัญญัติโรงแรม พ.ศ. ๒๕๔๗ โดยใช้ชื่อภาษาไทยว่า **เจ้าหลาว ซันเซ็ท วิว**

ชื่อภาษาต่างประเทศ (ถ้ามี) Chaolao Sunset View Hotel

โรงแรมประเภท ๒ จำนวนห้องพัก ๒๙ ห้อง

สถานที่ตั้ง **เลขที่ ๙๙/๒ หมู่ที่ ๖ ตำบลคลองขุด อำเภอท่าใหม่ จังหวัดจันทบุรี**

ตั้งแต่วันที่ **๑๒** เดือน **มิถุนายน** พ.ศ. **๒๕๖๓** ถึง วันที่ **๑๑** เดือน **มิถุนายน** พ.ศ. **๒๕๖๘**

ออกให้ ณ วันที่ **๑๒** เดือน **มิถุนายน** พ.ศ. **๒๕๖๓**

[redacted]

ปลัดจังหวัด ปฏิบัติราชการแทน
ผู้ว่าราชการจังหวัดจันทบุรี
นายทะเบียน

ประทับตราประจำตำแหน่งเป็นสำคัญ

ภาคผนวก ก.9

เอกสารราชการ

ที่ จบ ๐๐๒๒/ ๑๘๔๕

สำนักงานโยธาธิการและผังเมืองจังหวัดจันทบุรี
ถนนเลียบเนิน จบ ๒๒๐๐๐

๒๘ สิงหาคม ๒๕๖๗

เรื่อง ขอความอนุเคราะห์ตรวจสอบการใช้ประโยชน์ที่ดินตามข้อกำหนดกฎกระทรวง

เรียน นาย[redacted] กรรมการผู้มีอำนาจลงนาม บริษัท นิว แทรเวิล บีช จำกัด

อ้างถึง หนังสือบริษัท นิว แทรเวิล บีช จำกัด ลงวันที่ ๑๖ สิงหาคม ๒๕๖๗

สิ่งที่ส่งมาด้วย ๑. แผนผังกำหนดการใช้ประโยชน์ที่ดินในอนาคตผังเมืองรวมจังหวัดจันทบุรี พ.ศ.๒๕๕๕ และภาพถ่ายบริเวณพื้นที่ขอตรวจสอบที่ดิน
๒. กฎกระทรวงให้ใช้บังคับผังเมืองรวมจังหวัดจันทบุรี พ.ศ. ๒๕๕๕ (QR code)
๓. กฎกระทรวงให้ใช้บังคับผังเมืองรวมจังหวัดจันทบุรี (ฉบับที่ ๒) พ.ศ. ๒๕๖๑ (QR code)

ตามหนังสือที่อ้างถึงบริษัท นิว แทรเวิล บีช จำกัด ได้ขอความอนุเคราะห์สำนักงานโยธาธิการและผังเมืองจังหวัดจันทบุรี ตรวจสอบการใช้ประโยชน์ที่ดินบริเวณโฉนดที่ดินเลขที่ [redacted] และ[redacted] ตำบลคลองขุด อำเภอท่าใหม่ จังหวัดจันทบุรี บัจจุบันมีจำนวนห้องพักโรงแรมเป็น ๖๓ ห้อง โครงการจะมีการขออนุญาตขยายขนาดโครงการ โดยจะขอเพิ่มจำนวนห้องพักโรงแรม เป็น ๙๖ ห้อง มีขนาดพื้นที่โครงการประมาณ ๑๖-๓-๔๓.๗ ไร่ ซึ่งภายในโครงการประกอบด้วยอาคารขนาด ๑-๔ ชั้น ได้หรือไม่ ความละเอียดทราบแล้ว นั้น

สำนักงานโยธาธิการและผังเมืองจังหวัดจันทบุรี ได้ดำเนินการตรวจสอบการใช้ประโยชน์ที่ดินบริเวณที่ตั้งดังกล่าวแล้ว ปรากฏดังนี้

๑. พื้นที่ดังกล่าวตั้งอยู่ในบริเวณที่ได้มีการประกาศบังคับใช้กฎกระทรวงผังเมืองรวมจังหวัดจันทบุรี พ.ศ. ๒๕๕๕ และกฎกระทรวงผังเมืองรวมจังหวัดจันทบุรี (ฉบับที่ ๒) พ.ศ. ๒๕๖๑ (ตามเอกสารแนบ)

๒. ที่ดินดังกล่าวตั้งอยู่ในบริเวณบริเวณหมายเลข ๒.๙ (สีเขียว)มีข้อกำหนดการใช้ประโยชน์ที่ดินเป็นประเภทชนบทและเกษตรกรรม และหมายเลข ๔.๖ (สีเขียวอ่อน) มีข้อกำหนดการใช้ประโยชน์ที่ดินประเภทที่โล่งเพื่อนันทนาการและการรักษาคุณภาพสิ่งแวดล้อม (ตามเอกสารแนบ)

๓. ผลการพิจรณา ดังนี้

๓.๑ การประกอบกิจการดังกล่าว ในท้องที่ตำบลคลองขุด อำเภอท่าใหม่ ตามกฎกระทรวงฯ ฉบับดังกล่าว หากอยู่ใน (สีเขียว) หมายเลข ๒.๙ สามารถประกอบกิจการโรงแรม ประเภท ๑ และโรงแรม ประเภท ๒ ได้ ตามกฎกระทรวงผังเมืองรวมจังหวัดจันทบุรี (ฉบับที่ ๒) พ.ศ. ๒๕๖๑ และต้องปฏิบัติให้เป็นไปตามการใช้ประโยชน์ที่ดินเพื่อกิจการอื่นดังนี้

(๑) ให้ดำเนินการหรือประกอบกิจการได้ในอาคารที่ไม่ใช่อาคารขนาดใหญ่หรืออาคารสูง

(๒) ให้มีที่ว่างไม่น้อยกว่าร้อยละห้าสิบของแปลงที่ดินที่ยื่นขออนุญาต

/๓.๒การประกอบ...

๓.๒ การประกอบกิจการดังกล่าว ตามกฎกระทรวงผังเมืองรวมจังหวัดจันทบุรี (ฉบับที่ ๒) พ.ศ. ๒๕๖๑ หากอยู่ใน (สีเขียวอ่อน) หมายเลข ๔.๖ สามารถดำเนินการได้ก็ต่อเมื่อประกอบกิจการโรงแรมประเภท ๑ และโรงแรมประเภท ๒

ทั้งนี้เพื่อประโยชน์ในการดำเนินการขอให้ตรวจสอบกฎหมายอื่นที่เกี่ยวข้อง อาทิ กฎหมายควบคุมอาคารเป็นต้น รายละเอียดตามสิ่งที่ส่งมาด้วย

จึงเรียนมาเพื่อโปรดทราบ

ขอแสดงความนับถือ

[redacted]

โยธาธิการและผังเมืองจังหวัดจันทบุรี

กลุ่มงานวิชาการผังเมือง
โทร./โทรสาร ๐ ๓๙๓๒ ๕๓๖๖





แผนผังกำหนดการใช้ประโยชน์ที่ดินผังเมืองรวมจังหวัดจันทบุรี

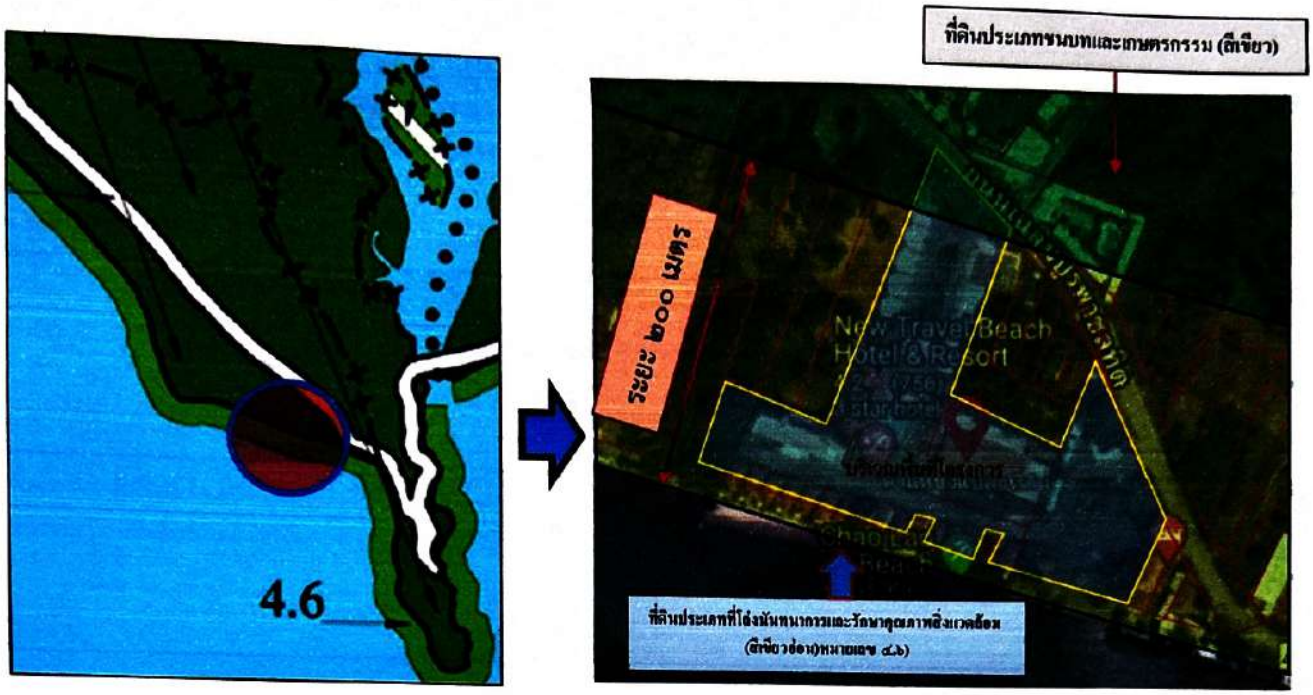



บริเวณพื้นที่ที่ขออนุญาตประกอบกิจการ

ตำบลคลองขุด อำเภอท่าใหม่ จังหวัดจันทบุรี

บริเวณที่ดินประเภทชนบทและเกษตรกรรม (สีเขียว) หมายเลข ๒.๙

และที่ดินประเภทที่โล่งนันทนาการและรักษาคุณภาพสิ่งแวดล้อม

(สีเขียวอ่อน)หมายเลข ๔.๖)



ที่ คค ๐๗๐๓.๐๖/ ๒๙๗๙

แขวงทางหลวงชนบทจันทบุรี
ถนนเฉลิมพระเกียรติ ร.๙ จบ ๒๒๑๕๐

๒๑ มิถุนายน ๒๕๖๗

เรื่อง อนุญาตให้ก่อสร้างทางเชื่อมเข้า-ออก ในเขตทางหลวงชนบท

เรียน บริษัท นิว แทรเวิล บีช จำกัด

อ้างถึง แบบคำขออนุญาตทำทางเชื่อมเข้า-ออก ในเขตทางหลวงชนบท ลงวันที่ ๑๒ มิถุนายน ๒๕๖๗

สิ่งที่ส่งมาด้วย หนังสืออนุญาต จำนวน ๑ ชุด

ตามแบบคำขออนุญาตทำทางเชื่อมเข้า-ออกในเขตทางหลวงชนบท ลงวันที่ ๑๒ มิถุนายน ๒๕๖๗ บริษัท นิว แทรเวิล บีช จำกัด บ้านเลขที่ ๙๙ หมู่ ๖ ตำบลคลองขุด อำเภอท่าใหม่ จังหวัดจันทบุรี ขออนุญาตทำทางเชื่อมเข้า-ออกในเขตทางหลวงชนบท บนถนนสาย รย.๔๐๓๖ เฉลิมบูรพาชลทิต อำเภอท่าใหม่ จังหวัดจันทบุรี ระหว่างกม.ที่ ๕๗+๐๐๐-๕๘+๐๐๐ ด้านขวาทาง นั้น

บัดนี้ กรมทางหลวงชนบท ได้อนุญาตให้ บริษัท นิว แทรเวิล บีช จำกัด ดำเนินการก่อสร้างทางเชื่อมเข้า-ออกในเขตทางหลวงชนบท สาย รย.๔๐๓๖ เฉลิมบูรพาชลทิต อำเภอท่าใหม่ จังหวัดจันทบุรี ระหว่างกม.ที่ ๕๗+๔๐๐ ด้านขวาทาง ได้ตามที่ขออนุญาต จึงขอให้ ท่านฯ ได้ดำเนินการตามแบบแปลนรายละเอียดและเงื่อนไขประกอบการ ขออนุญาตโดยเคร่งครัด และก่อนเข้าดำเนินการก่อสร้าง โปรดแจ้งเป็นหนังสือให้แขวงทางหลวงชนบทจันทบุรี โดยหมวดบำรุงทางหลวงชนบทเฉลิมบูรพาชลทิต ทราบก่อนล่วงหน้าไม่น้อยกว่า ๗ วัน หากมีข้อสงสัยประการใด โปรดสอบถามได้ที่ นายพันธุ์พช ถินละออ ตำแหน่ง ผู้อำนวยการหมวดบำรุงทางหลวงชนบทเฉลิมบูรพาชลทิต เบอร์โทรศัพท์ ๐๘-๕๖๘๕-๙๓๕๘

จึงเรียนมาเพื่อโปรดทราบ

ขอแสดงความนับถือ

[redacted]

นายช่างโยธาอาวุโส รักษาราชการแทน
ผู้อำนวยการแขวงทางหลวงชนบทจันทบุรี
ในฐานะผู้ได้รับมอบหมายจากผู้อำนวยการทางหลวงชนบท

หมวดบำรุงทางหลวงชนบทเฉลิมบูรพาชลทิต
โทร.๐-๓๙๔๑-๗๐๑๓
โทรสาร.๐-๓๙๔๑-๗๐๑๓

"ทช.โปร่งใส ใส่ใจคุณธรรม นำความซื่อสัตย์ ขจัดการทุจริต"



ที่ คค ๐๗๐๓.๐๖/๒๙๘๐

แขวงทางหลวงชนบทจันทบุรี
ถนนเฉลิมพระเกียรติ ร.๙ จบ ๒๒๑๕๐

หนังสืออนุญาต

๒๑ มิถุนายน ๒๕๖๗

ด้วย บริษัท นิว แทรเวิล บีช จำกัด ขออนุญาตแขวงทางหลวงชนบทจันทบุรี โดยหมวดบำรุงทางหลวงชนบทเฉลิมบูรพาชลทิต ก่อสร้างทางเชื่อมเข้า-ออกในเขตทางหลวงชนบท บนถนน สาย รย.๔๐๓๖ เฉลิมบูรพาชลทิต อำเภอท่าใหม่ จังหวัดจันทบุรี ระหว่างกม.ที่ ๕๗+๔๐๐ ด้านขวาทาง ตามแบบคำขออนุญาตทำทางเชื่อมเข้า-ออกในเขตทางหลวงชนบท ลงวันที่ ๑๒ มิถุนายน ๒๕๖๗

ตามคำสั่งกรมทางหลวงชนบท ที่ ๒๓๖๓/๒๕๖๐ สั่ง ณ วันที่ ๑๙ ธันวาคม พ.ศ.๒๕๖๐ เรื่องมอบหมายและแต่งตั้งให้ข้าราชการปฏิบัติการตามพระราชบัญญัติทางหลวง พ.ศ.๒๕๓๕ และที่แก้ไขเพิ่มเติม ตามพระราชบัญญัติทางหลวง (ฉบับที่ ๒) พ.ศ.๒๕๔๙ ซึ่งตามข้อ ๒ อธิบดีกรมทางหลวงชนบท ในฐานะผู้อำนวยการกรมทางหลวงชนบท ได้มอบอำนาจให้ผู้อำนวยการแขวงทางหลวงชนบทจันทบุรี มีอำนาจหน้าที่พิจารณาอนุญาตให้สร้างทาง ถนน หรือสิ่งอื่นใดในเขตทางหลวงชนบท เพื่อเป็นทางเข้าออกทางหลวง ตามมาตรา ๓๗ ตามหลักเกณฑ์และเงื่อนไขที่กรม ฯ กำหนด จึงอนุญาตให้ บริษัท นิว แทรเวิล บีช จำกัด ดำเนินการก่อสร้างทางเชื่อมเข้า-ออกถนนบนถนนทางหลวงชนบท สาย รย.๔๐๓๖ เฉลิมบูรพาชลทิต อำเภอท่าใหม่ จังหวัดจันทบุรี ระหว่างกม.ที่ ๕๗+๔๐๐ ด้านขวาทาง ได้ตามคำขออนุญาต และรูปแบบประกอบคำขออนุญาต

โดยผู้ขออนุญาตต้องปฏิบัติตามเงื่อนไขประกอบการขออนุญาตทุกประการ

[redacted]

นายช่างโยธาอาวุโส รักษาราชการแทน
ผู้อำนวยการแขวงทางหลวงชนบทจันทบุรี
ในฐานะผู้ได้รับมอบหมายจากผู้อำนวยการทางหลวงชนบท

"ทช.โปร่งใส ใส่ใจคุณธรรม นำความซื่อสัตย์ ขจัดการทุจริต"



ที่ คค ๐๗๐๓.๐๖/๒๕๔๑ แขวงทางหลวงชนบทจันทบุรี
ถนนเฉลิมพระเกียรติ ร.๙ จบ ๒๒๑๕๐

๒๑ มิถุนายน ๒๕๖๗

เรื่อง การขออนุญาตระบายน้ำลงในเขตทางหลวงชนบท

เรียน บริษัท นิว แทรเวิล บีช จำกัด

อ้างถึง แบบคำขออนุญาตระบายน้ำลงในเขตทางหลวงชนบท ลงวันที่ ๑๒ มิถุนายน ๒๕๖๗

สิ่งที่ส่งมาด้วย หนังสืออนุญาต จำนวน ๑ ชุด

ตามแบบคำขออนุญาตระบายน้ำลงในเขตทางหลวงชนบท ลงวันที่ ๑๒ มิถุนายน ๒๕๖๗ บริษัท นิว แทรเวิล บีช จำกัด บ้านเลขที่ ๙๙ หมู่ ๖ ตำบลคลองขุด อำเภอท่าใหม่ จังหวัดจันทบุรี รหัสไปรษณีย์ ๒๒๑๒๐ โทรศัพท์หมายเลข ๐๘๑-๐๓๙๓๓๕๔ ขออนุญาตระบายน้ำลงในเขตทางหลวงชนบท บนถนนสาย รย.๔๐๓๖ เฉลิมบูรพาชลทิต อำเภอท่าใหม่ จังหวัดจันทบุรี ช่วงกม.ที่ ๕๗+๒๕๐ ด้านขวาทาง รายละเอียดแจ้งไว้แล้ว นั้น

บัดนี้ กรมทางหลวงชนบท ได้อนุญาตให้ บริษัท นิว แทรเวิล บีช จำกัด ดำเนินการก่อสร้างระบบบำบัดน้ำเสีย บ่อหน่วงน้ำ และระบบสูบน้ำ ของโครงการแล้วเสร็จ โดยมีเงื่อนไขตามหนังสืออนุญาตที่ส่งมาด้วย โดยก่อนเข้าดำเนินการและเมื่อดำเนินการแล้วเสร็จ โปรดแจ้งเป็นหนังสือให้แขวงทางหลวงชนบทจันทบุรี โดยหมวดบำรุงทางหลวงชนบทเฉลิมบูรพาชลทิต ทราบก่อนล่วงหน้าไม่น้อยกว่า ๗ วัน หากมีข้อสงสัยประการใด โปรดสอบถามได้ที่ นายพันธุ์พช ถินละออ ตำแหน่ง ผู้อำนวยการหมวดบำรุงทางหลวงชนบทเฉลิมบูรพาชลทิต เบอร์โทรศัพท์ ๐๘-๕๖๘๕-๙๓๕๘

จึงเรียนมาเพื่อโปรดทราบ

ขอแสดงความนับถือ

[redacted]

นายช่างโยธาอาวุโส รักษาราชการแทน
ผู้อำนวยการแขวงทางหลวงชนบทจันทบุรี
ในฐานะผู้ได้รับมอบหมายจากผู้อำนวยการทางหลวงชนบท

หมวดบำรุงทางหลวงชนบทเฉลิมบูรพาชลทิต
โทร.๐-๓๙๔๑-๗๐๑๓
โทรสาร.๐-๓๙๔๑-๗๐๑๓

"ทช.โปร่งใส ใส่ใจคุณธรรม นำความซื่อสัตย์ ขจัดการทุจริต"



ที่ คค ๐๗๐๓.๐๖/๒๕๕๒

แขวงทางหลวงชนบทจันทบุรี
ถนนเฉลิมพระเกียรติ ร.๙ จบ ๒๒๑๕๐

หนังสืออนุญาต

๒๑ มิถุนายน ๒๕๖๗

ด้วย บริษัท นิว แทรเวิล บีช จำกัด บ้านเลขที่ ๙๙ หมู่ ๖ ตำบลคลองขุด อำเภอท่าใหม่ จังหวัดจันทบุรี ขออนุญาตระบายน้ำลงในเขตทางหลวงชนบท บนถนนสาย รย.๔๐๓๖ เฉลิมบูรพาชลทิต อำเภอท่าใหม่ จังหวัดจันทบุรี ช่วงกม.ที่ ๕๗+๒๕๐ ด้านขวาทาง รายละเอียดแจ้งไว้แล้ว นั้น

แขวงทางหลวงชนบทจันทบุรี พิจารณาแล้ว อนุญาตให้บริษัท นิว แทรเวิล บีช จำกัด ดำเนินการตามคำขออนุญาตและรูปแบบประกอบที่ขออนุญาตได้ โดยมีเงื่อนไขดังนี้

๑. อนุญาตให้เชื่อมท่อระบายน้ำของโครงการเข้ากับท่อระบายน้ำของกรมทางหลวงชนบทได้ภายใน ๓๐ วัน นับจากวันที่ผู้ขออนุญาตได้ก่อสร้างระบบบำบัดน้ำเสีย บ่อหน่วงน้ำ และระบบสูบน้ำของโครงการแล้วเสร็จ

๒. ผู้ขออนุญาตจะต้องปฏิบัติตามเงื่อนไขในคำขออนุญาต จำนวน ๒๒ ข้อ ที่ส่งมาด้วย

๓. กรมทางหลวงชนบทอนุญาตเฉพาะในเขตทางของกรมทางหลวงชนบทเท่านั้น

๔. หากมีความเสียหายเกิดขึ้นในทุกกรณี อันเนื่องมาจากการดำเนินการโครงการดังกล่าวทั้งก่อนและหลังการดำเนินการแล้วเสร็จ ผู้ขออนุญาตจะต้องเป็นผู้ชดใช้ค่าเสียหายแต่เพียงผู้เดียวทั้งสิ้น

๕. หากกรมทางหลวงชนบทต้องการใช้พื้นที่บริเวณดังกล่าวผู้ขอฯจะต้องทำการรื้อย้ายสาธารณูปโภค และสิ่งก่อสร้างดังกล่าวข้างต้นโดยทันที และไม่คิดค่าใช้จ่ายใดๆ ทั้งสิ้นกับกรมทางหลวงชนบท

๖. กรมทางหลวงชนบทสงวนสิทธิ์ในการเพิกถอนการอนุญาตในกรณีดังต่อไปนี้

๖.๑ กรณีที่ปรากฏในภายหลังว่าปริมาณน้ำทิ้งที่ระบายลงสู่ท่อระบายน้ำของกรมทางหลวงชนบท มีปริมาณมากกว่ารายการที่คำนวณที่เสนอ หรือทำให้ท่อระบายน้ำของกรมทางหลวงชนบทระบายน้ำไม่ทันเกิดการท่วมขัง

๖.๒ กรณีที่ปรากฏในภายหลังว่าคุณภาพของน้ำทิ้งที่ระบายลงสู่ท่อระบายน้ำของกรมทางหลวงชนบทไม่เป็นไปตามข้อกำหนดมาตรฐาน หรือทำให้เกิดตะกอนตกค้างหรือส่งกลิ่นเหม็น

[redacted]

นายช่างโยธาอาวุโส รักษาราชการแทน
ผู้อำนวยการแขวงทางหลวงชนบทจันทบุรี
ในฐานะผู้ได้รับมอบหมายจากผู้อำนวยการทางหลวงชนบท

"ทช.โปร่งใส ใส่ใจคุณธรรม นำความซื่อสัตย์ ขจัดการทุจริต"



ที่ คค ๐๗๐๓.๐๖/๓๕๙๕ แขวงทางหลวงชนบทจันทบุรี
ถนนเฉลิมพระเกียรติ ร.๙ จบ ๒๒๑๕๐

๔ กันยายน ๒๕๖๗

เรื่อง ขอส่งข้อมูลเขตทาง

เรียน กรรมการผู้จัดการ บริษัท นิว แทรเวิล บีช จำกัด

อ้างถึง หนังสือ บริษัท นิว แทรเวิล บีช จำกัด ที่ ๐๓/๒๕๖๗ ลงวันที่ ๑๖ สิงหาคม ๒๕๖๗

สิ่งที่ส่งมาด้วย ๑. แบบแสดงเขตทาง จำนวน ๑ ชุด
๒. ภาพถ่าย จำนวน ๑ ชุด

ตามที่อ้างถึง บริษัท นิว แทรเวิล บีช จำกัด ขอความอนุเคราะห์จาก แขวงทางหลวงชนบทจันทบุรี ตรวจสอบสถานภาพและความกว้างเขตทางของถนนบริเวณด้านหน้าโครงการ เนื่องจาก บริษัท ฯ ตั้งอยู่ที่ ถนนเฉลิมบูรพาชลทิต หมู่ที่ ๖ ตำบลคลองขุด อำเภอท่าใหม่ จังหวัดจันทบุรี ปัจจุบันมีจำนวนห้องพักโรงแรม ๖๓ ห้อง โดยจะขออนุญาตขยายขนาดโครงการเพิ่มจำนวนห้องพักโรงแรมเป็น ๙๖ ห้อง มีขนาดพื้นที่โครงการประมาณ ๑๖-๓-๔๓.๗ ไร่ ซึ่งภายในโครงการประกอบด้วยอาคารขนาด ๑-๔ ชั้น ซึ่งโครงการนี้อยู่ในระหว่างศึกษาและจัดทำรายงานการประเมินผลกระทบสิ่งแวดล้อม นั้น

แขวงทางหลวงชนบทจันทบุรี โดย หมวดบำรุงทางหลวงชนบทเฉลิมบูรพาชลทิต ขอส่งข้อมูลเขตทางของถนนบริเวณด้านหน้า บริษัท นิว แทรเวิล บีช จำกัด ช่วงกม.ที่ ๕๗+๓๐๐-๕๗+๔๐๐ ระยะทาง ๐.๑๐๐ กิโลเมตร ด้านขวาทาง ผิวจราจรกว้าง ๗.๐๐ เมตร ไหล่ทางกว้างข้างละ ๒.๕๐ เมตร ประเภทผิวจราจรลาดยางแอสฟัลติกคอนกรีต และมีเขตทางกว้างข้างละ ๙.๐๐ เมตร ตามสิ่งที่ส่งมาด้วย

จึงเรียนมาเพื่อโปรดทราบ

ขอแสดงความนับถือ

[redacted]

นายช่างโยธาอาวุโส รักษาราชการแทน
ผู้อำนวยการแขวงทางหลวงชนบทจันทบุรี

ส่วนปฏิบัติการ
โทร.๐-๓๙๓๘-๙๐๖๖
โทรสาร.๐-๓๙๓๘-๙๒๕๑

สาย รย.4036 เฉลิมบรูพาชลทิต

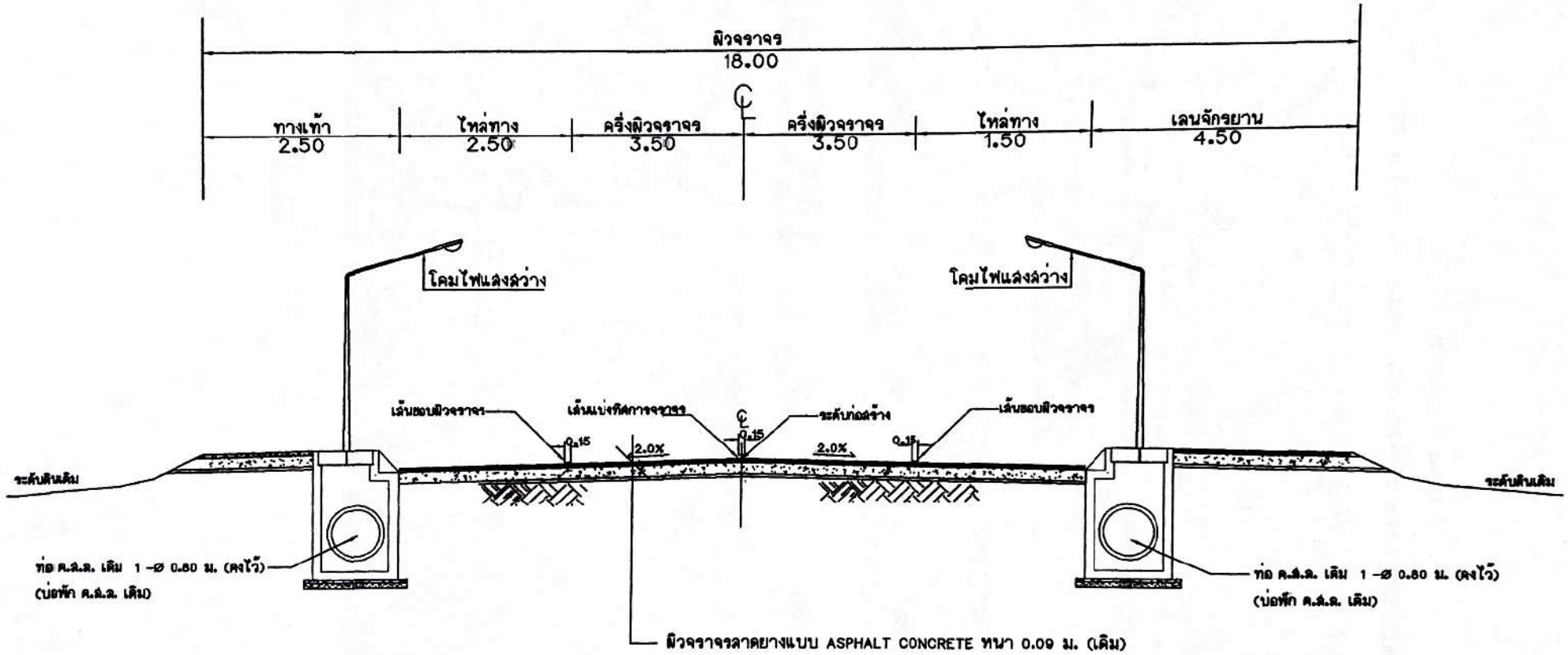

รูปตัดโครงสร้างถนน (ช่วงขอระบายน้ำ)

ช่วงกม.55+325 - กม.57+300

ภาพถ่ายประกอบ

การตรวจสอบสถานภาพและความกว้างเขตทางของถนนบริเวณด้านหน้าโครงการ






จากกึ่งกลางถนน - เขตโครงการ
9.00 ม. (ระยะเขตถนนทั้งหมด 18 ม.)

ที่ มท ๕๕๓๑๐-๒๔/ ๕๐๗๕

การประปาส่วนภูมิภาคสาขาจันทบุรี
๕ ถ.ศรียานุสรณ์ ต.วัดใหม่
อ.เมือง จ.จันทบุรี ๒๒๐๐๐

๓ ก.ย. ๒๕๖๗

เรื่อง รับรองการให้บริการการจ่ายน้ำประปา

เรียน กรรมการผู้จัดการ บริษัท นิว แทรเวิล บีช จำกัด

อ้างถึง หนังสือ บริษัท นิว แทรเวิล บีช จำกัด ลงวันที่ ๑๖ สิงหาคม ๒๕๖๗

ตามหนังสือที่อ้างถึง บริษัท นิว แทรเวิล บีช จำกัด มีความประสงค์ขอให้ การประปาส่วนภูมิภาค สาขาจันทบุรี ออกหนังสือรับรองการจ่ายน้ำประปา บริเวณโครงการนิว แทรเวิล บีช รีสอร์ท ตั้งอยู่ที่ ถนนบูรพาชลทิต หมู่ที่ ๖ ตำบลคลองขุด อำเภอท่าใหม่ จังหวัดจันทบุรี นั้น

การประปาส่วนภูมิภาค สาขาจันทบุรี ได้ตรวจสอบแล้วขอเรียนว่าบริเวณโครงการนิว แทรเวิล บีช รีสอร์ท ตั้งอยู่ที่ ถนนบูรพาชลทิต หมู่ที่ ๖ ตำบลคลองขุด อำเภอท่าใหม่ จังหวัดจันทบุรี อยู่ในพื้นที่ ที่สามารถให้บริการน้ำประปาของการประปาส่วนภูมิภาคสาขาจันทบุรีได้ ทั้งนี้ทางโครงการนิว แทรเวิล บีช รีสอร์ท จะต้องมีถังสำรองน้ำไม่น้อยกว่าความต้องการใช้น้ำต่อวัน

จึงเรียนมาเพื่อทราบ

ขอแสดงความนับถือ

[redacted]

ผู้จัดการ การประปาส่วนภูมิภาคสาขาจันทบุรี

การไฟฟ้าส่วนภูมิภาค
PROVINCIAL ELECTRICITY AUTHORITY

ที่ มท ๕๓๐๗.๑๘/ทม ๕๒๐๙/๒๕๖๗

การไฟฟ้าส่วนภูมิภาคสาขาอำเภอท่าใหม่
๑๗/๑ ถ.เทศบาลสาย ๗
ตำบลท่าใหม่ อำเภอท่าใหม่
จังหวัดจันทบุรี ๒๒๑๒๐

วันที่ ๒๓ สิงหาคม ๒๕๖๗

เรื่อง ยืนยันการให้บริการจ่ายกระแสไฟฟ้าพื้นที่ตั้งโครงการ

เรียน กรรมการผู้จัดการบริษัท นิวแทรเวิล บีช จำกัด

ตามแผนงานบริษัท นิวแทรเวิล บีช จำกัด เดิมมีจำนวนห้องจำนวน ๖๓ ห้อง มีโครงการจะขยายห้องพักเพิ่มขึ้นอีกจำนวน ๙๖ ห้อง มีปริมาณความต้องการใช้พลังงานไฟฟ้าในโครงการเพิ่มขึ้น ๑,๗๖๐ เควีเอ.

จากการตรวจสอบรายละเอียดข้อมูลโครงการบริเวณพื้นที่ดังกล่าว สามารถดำเนินการขอเชื่อมโยงระบบจำหน่ายไฟฟ้าได้ ตามระเบียบการไฟฟ้าส่วนภูมิภาคกำหนด

จึงเรียนมาเพื่อโปรดทราบ

[redacted]
หัวหน้าแผนกก่อสร้างและปฏิบัติการ
ปฏิบัติงานแทน
ผู้จัดการ การไฟฟ้าส่วนภูมิภาคสาขาอำเภอท่าใหม่

แผนกบริการลูกค้าและการตลาด
๐-๓๙๔๓-๓๕๐๗



ที่ จบ ๗๕๒๐๑/๖๑๕

ที่ทำการองค์การบริหารส่วนตำบลคลองขุด
๑๑ หมู่ ๑ ตำบลคลองขุด อำเภอท่าใหม่
จังหวัดจันทบุรี ๒๒๑๒๐

๑๗ กันยายน ๒๕๖๗

เรื่อง ขอรับรองการจัดเก็บการจัดเก็บขยะมูลฝอยทั่วไปและสิ่งปฏิกูล

เรียน กรรมการผู้มีอำนาจลงนาม บริษัท นิว แทรเวิล บีช จำกัด

อ้างถึง หนังสือบริษัทนิว แทรเวิล บีช จำกัด ที่ ๐๖/๒๕๖๗ ลงวันที่ ๑๖ สิงหาคม ๒๕๖๗

ตามหนังสือที่อ้างถึง ผู้ดำเนินการโครงการ นิว แทรเวิล บีช รีสอร์ท ตั้งอยู่ที่ถนนเฉลิมบรูพาชลทิต กำลังอยู่ระหว่างศึกษาการจัดทำรายงานการประเมินผลกระทบสิ่งแวดล้อม (EIA) เพื่อประกอบการยื่นขออนุญาตขยายเขตโครงการ นิ วแทรเวิล บีช รีสอร์ท (ซึ่งเป็นโครงการประกอบกิจการประเภทโรงแรม ประกอบด้วยจำนวน ๖๓ ห้อง โครงการจะมีการขออนุญาตขยาย โดยจะขอเพิ่มจำนวนห้องพักโรงแรมเป็น ๙๖ ห้อง มีขนาดพื้นที่โครงการประมาณ ๑๖-๓-๔๓.๗ ไร่ ซึ่งภายในโครงการประกอบด้วยอาคารขนาด ๑-๔ ชั้น และขอให้องค์การบริหารส่วนตำบลคลองขุด พิจารณาออกหนังสือรับรองการจัดเก็บขยะมูลฝอยทั่วไป และสิ่งปฏิกูลเพื่อนำไปเป็นหลักฐานประกอบการศึกษาและจัดทำรายงานฯ นั้น

องค์การบริหารส่วนตำบลคลองขุดพิจารณาแล้วและขอรับรองว่าองค์การบริหารส่วนตำบลคลองขุดสามารถให้บริการเก็บขนมูลฝอยและสิ่งปฏิกูลให้แก่โครงการฯ โดยคิดค่าธรรมเนียมตามข้อบัญญัติ ฯ

จึงเรียนมาเพื่อโปรดทราบ

ขอแสดงความนับถือ

[redacted]

นายกองค์การบริหารส่วนตำบลคลองขุด

สำนักปลัด อบต.คลองขุด
โทรศัพท์ ๐-๓๙๔๓-๓๖๖๖
โทรสาร ๐-๓๙๔๓-๓๖๖๖

"ซื่อสัตย์ สุจริต มุ่งสัมฤทธิ์ของงาน ยึดมั่นมาตรฐาน บริการด้วยใจเป็นธรรม"



ที่ จบ ๗๕๒๐๑/๖๑๖

ที่ทำการองค์การบริหารส่วนตำบลคลองขุด
๑๑ หมู่ ๑ ตำบลคลองขุด อำเภอท่าใหม่
จังหวัดจันทบุรี ๒๒๑๒๐

๑๓ กันยายน ๒๕๖๗

เรื่อง ขอรับรองการจัดเก็บมูลฝอยอันตราย

เรียน กรรมการผู้มีอำนาจลงนาม บริษัท นิว แทรเวิล บีช จำกัด

อ้างถึง หนังสือบริษัทนิว แทรเวิล บีช จำกัด เลขที่ ๐๗/๒๕๖๗ ลงวันที่ ๑๖ สิงหาคม ๒๕๖๗

ตามหนังสือที่อ้างถึง ผู้ดำเนินโครงการ นิว แทรเวิล บีช รีสอร์ท ตั้งอยู่ที่ถนนเฉลิมบรูพาชลทิต กำลังอยู่ระหว่างศึกษาการจัดทำรายงานการประเมินผลกระทบสิ่งแวดล้อม (EIA) เพื่อประกอบการยื่นขออนุญาตขยายเขตโครงการ นิ วแทรเวิล บีช รีสอร์ท (ซึ่งเป็นโครงการประกอบกิจการประเภทโรงแรม ประกอบด้วยจำนวน ๖๓ ห้อง โครงการจะมีการขออนุญาตขยาย โดยจะขอเพิ่มจำนวนห้องพักโรงแรมเป็น ๙๖ ห้อง มีขนาดพื้นที่โครงการประมาณ ๑๖-๓-๔๓.๗ ไร่ ซึ่งภายในโครงการประกอบด้วยอาคารขนาด ๑-๔ ชั้น และขอให้องค์การบริหารส่วนตำบลคลองขุด พิจารณาออกหนังสือรับรองการจัดเก็บขยะมูลฝอยอันตราย เพื่อนำไปเป็นหลักฐานประกอบการศึกษาและจัดทำรายงานฯ นั้น

องค์การบริหารส่วนตำบลคลองขุดได้ตรวจสอบเอกสารตามสิ่งที่ส่งมาด้วยแล้ว ขอแจ้งให้ท่านทราบว่าทางองค์การบริหารส่วนตำบลคลองขุดมีหน้าที่รวบรวมขยะมูลฝอยที่เป็นอันตรายและส่งให้องค์การบริหารส่วนจังหวัดจันทบุรีกำจัดต่อไป ดังนั้นจึงรับรองว่าองค์การบริหารส่วนตำบลคลองขุดไม่ขัดข้องและยินดีให้บริการรวบรวมขยะอันตรายของโครงการฯ

จึงเรียนมาเพื่อโปรดทราบ

ขอแสดงความนับถือ

[redacted]

นายกองค์การบริหารส่วนตำบลคลองขุด

สำนักปลัด อบต.คลองขุด
โทรศัพท์ ๐-๓๙๔๓-๓๖๖๖
โทรสาร ๐-๓๙๔๓-๓๖๖๖

"ซื่อสัตย์ สุจริต มุ่งสัมฤทธิ์ของงาน ยึดมั่นมาตรฐาน บริการด้วยใจเป็นธรรม"

ที่ จบ ๗๕๒๐๓/๕๙

ที่ทำการองค์การบริหารส่วนตำบลคลองขุด
๑๑ หมู่ ๑ ตำบลคลองขุด อำเภอท่าใหม่
จังหวัดจันทบุรี ๒๒๑๒๐

หนังสือรับรอง

หนังสือฉบับนี้ให้ไว้เพื่อรับรองว่า บริษัท เนเชอรัล โอเปอเรชั่น จำกัดได้รับมอบหมายจาก บริษัท นิว แทรเวิล บีช จำกัด ผู้ดำเนินโครงการ นิว แทรเวิล บีช รีสอร์ท มีขนาดพื้นที่โครงการประมาณ ๑๖-๓-๔๓.๗ พื้นที่โครงการตั้งอยู่ที่ ถนนเฉลิมบูรพาชลทิต หมู่ที่ ๖ ตำบลคลองขุด อำเภอท่าใหม่ จังหวัดจันทบุรี ปัจจุบันมีจำนวนห้องพักโรงแรม ๖๓ ห้อง โครงการจะมีการขออนุญาตขยายขนาดโครงการโดยจะขอเพิ่มจำนวนห้องพักโรงแรมเป็น ๙๖ ห้อง ซึ่งภายในโครงการประกอบด้วยอาคารขนาด ๑-๔ ชั้น โดยโครงการอยู่ในการบริการบรรเทาสาธารณภัยขององค์การบริหารส่วนตำบลคลองขุด เอกสารตามแบบฟอร์มข้อมูลการให้บริการบรรเทาสาธารณภัยแนบท้าย จริง

จึงออกหนังสือรับรองไว้เป็นหลักฐาน

ให้ไว้ ณ วันที่ ๑๗ สิงหาคม พ.ศ. ๒๕๖๗

[redacted]

นายองค์การบริหารส่วนตำบลคลองขุด

ภาคผนวก ก.10

หนังสือแจ้งหน่วยงาน
ที่รับผิดชอบพื้นที่โครงการ

ที่ 02/2567

16 สิงหาคม 2567

เรื่อง แจ้งให้ทราบเกี่ยวกับการดำเนิน โครงการ นิว แทรเวิล บีช รีสอร์ท

เรียน นายกองค์การบริหารส่วนตำบลคลองขุด

สิ่งที่ส่งมาด้วย 1. แผนที่ตั้งโครงการ จำนวน 1 ชุด

2. ผังบริเวณโครงการ จำนวน 1 ชุด

ด้วย บริษัท นิว แทรเวิล บีช จำกัด ผู้ดำเนินโครงการ นิว แทรเวิล บีช รีสอร์ท ตั้งอยู่ที่ ถนนเฉลิมบูรพาชลทิต หมู่ที่ 6 ตำบลคลองขุด อำเภอท่าใหม่ จังหวัดจันทบุรี ปัจจุบันมีจำนวนห้องพักโรงแรม 63 ห้อง โครงการจะมีการขออนุญาตขยายขนาดโครงการ โดยจะขอเพิ่มจำนวนห้องพักโรงแรมเป็น 96 ห้อง มีขนาดพื้นที่โครงการประมาณ 16-3-43.7 ไร่ ซึ่งภายในโครงการประกอบด้วยอาคารขนาด 1-4 ชั้น

อนึ่ง เนื่องจาก โครงการอยู่ในขั้นตอนการศึกษาและจัดทำรายงานการประเมินผลกระทบสิ่งแวดล้อม เพื่อเสนอต่อสำนักงานนโยบายและแผนทรัพยากรธรรมชาติและสิ่งแวดล้อม และคณะกรรมการผู้ชำนาญการพิจารณารายงานฯ พิจารณาตามขั้นตอนต่อไป จึงใคร่ขอแจ้งหน่วยงานของท่านเพื่อทราบเกี่ยวกับการดำเนินโครงการ เพื่อเตรียมความพร้อมในการให้บริการและบรรเทาสาธารณภัยจากการดำเนินโครงการ

จึงเรียนมาเพื่อโปรดทราบ

ขอแสดงความนับถือ

[redacted]

กรรมการผู้มีอำนาจลงนาม

[redacted]

โรงแรม นิวแทรเวิล บีช รีสอร์ท 99 หมู่ 6 ต.คลองขุด อ.ท่าใหม่ จ.จันทบุรี 22120 โทร. 0-3943-3381-6 แฟกซ์ 0-3943-3387
หมายเหตุ : หากต้องการสอบถามข้อมูลเพิ่มเติม กรุณาติดต่อคุณสุชานันท์ นางาม โทร. 096-860-5290
New Travel Beach Hotel & Resort 99 Moo 6, Khlong Khud, Amphur Thamai, Chanthaburi 22120 Tel.0-3943-3381-6 Fax : 0-3943-3387

New Travel Beach
HOTEL & RESORT

ที่ 01/2567

16 สิงหาคม 2567

เรื่อง แจ้งให้ทราบเกี่ยวกับการดำเนิน โครงการ นิว แทรเวิล บีช รีสอร์ท

เรียน ผู้กำกับสถานีตำรวจภูธรท่าใหม่

สิ่งที่ส่งมาด้วย 1. แผนที่ตั้งโครงการ จำนวน 1 ชุด

2. ผังบริเวณโครงการ จำนวน 1 ชุด

ด้วย บริษัท นิว แทรเวิล บีช จำกัด ผู้ดำเนินโครงการ นิว แทรเวิล บีช รีสอร์ท ตั้งอยู่ที่ ถนนเฉลิมบูรพาชลทิต หมู่ที่ 6 ตำบลคลองขุด อำเภอท่าใหม่ จังหวัดจันทบุรี ปัจจุบันมีจำนวนห้องพักโรงแรม 63 ห้อง โครงการจะมีการขออนุญาตขยายขนาดโครงการ โดยจะขอเพิ่มจำนวนห้องพักโรงแรมเป็น 96 ห้อง มีขนาดพื้นที่โครงการประมาณ 16-3-43.7 ไร่ ซึ่งภายในโครงการประกอบด้วยอาคารขนาด 1-4 ชั้น

อนึ่ง เนื่องจาก โครงการอยู่ในขั้นตอนการศึกษาและจัดทำรายงานการประเมินผลกระทบสิ่งแวดล้อม เพื่อเสนอต่อสำนักงานนโยบายและแผนทรัพยากรธรรมชาติและสิ่งแวดล้อม และคณะกรรมการผู้ชำนาญการพิจารณารายงานฯ พิจารณาตามขั้นตอนต่อไป จึงใคร่ขอแจ้งหน่วยงานของท่านเพื่อทราบเกี่ยวกับการดำเนินโครงการ เพื่อเตรียมความพร้อมในการรักษาความปลอดภัยและดูแลประชาชนจากการดำเนินโครงการ

จึงเรียนมาเพื่อโปรดทราบ

[redacted]

ขอแสดงความนับถือ

[redacted]

กรรมการผู้มีอำนาจลงนาม

ภาคผนวก ก.11

หนังสือยินยอมให้เป็นสถานที่ติดตั้งอุปกรณ์ตรวจวัดคุณภาพสิ่งแวดล้อม

บริษัท เนเชอรัล โอเปอเรชั่น จำกัด
Natural Operation Co.,Ltd.
99/59 หมู่ 5 ซอยไทรม้า ถนนรัตนาธิเบศร์ ตำบลไทรม้า อำเภอเมืองนนทบุรี จังหวัดนนทบุรี 11000
Tel: 02-075-6714, 09-6860-5290 Fax: 02-075-6714 E-mail: natural_operation@hotmail.com

ที่ NTO-2410025

17 ตุลาคม 2567

เรื่อง ขอความอนุเคราะห์สถานที่ติดตั้งอุปกรณ์ตรวจวัดคุณภาพสิ่งแวดล้อม

เรียน ท่านเจ้าของบ้านเลขที่ [redacted]

สิ่งที่ส่งมาด้วย 1. หนังสือแจ้งความประสงค์ในการยินยอมให้เป็นสถานที่ติดตั้งอุปกรณ์
2. รายละเอียดการติดตั้งอุปกรณ์ตรวจวัดคุณภาพสิ่งแวดล้อม

เนื่องด้วยบริษัท เนเชอรัล โอเปอเรชั่น จำกัด ได้รับมอบหมายให้ดำเนินการศึกษาและจัดทำรายงานการประเมินผลกระทบสิ่งแวดล้อม โครงการ นิวแทรเวิลบีช รีสอร์ท ของบริษัท นิว แทรเวิล บีช จำกัด ตั้งอยู่เลขที่ 99 หมู่ที่ 6 ตำบลคลองขุด อำเภอท่าใหม่ จังหวัดจันทบุรี มีขนาดพื้นที่โครงการประมาณ 16-3-43.7 ไร่ ซึ่งภายในโครงการประกอบด้วยอาคารขนาด 1-4 ชั้น ปัจจุบันมีจำนวนห้องพักโรงแรม 63 ห้อง โครงการจะมีการขออนุญาตขยายขนาดโครงการ เพื่อเพิ่มจำนวนห้องพักโรงแรมเป็น 96 ห้อง ทั้งนี้โครงการนี้อยู่ระหว่างศึกษาและจัดทำรายงานการประเมินผลกระทบสิ่งแวดล้อม โดยบริษัท เนเชอรัล โอเปอเรชั่น จำกัด เพื่อนำเสนอต่อสำนักงานนโยบายและแผนทรัพยากรธรรมชาติและสิ่งแวดล้อม และคณะกรรมการผู้ชำนาญการพิจารณารายงานฯ พิจารณาตามขั้นตอนต่อไปทั้งนี้ในขั้นตอนการศึกษาผลกระทบสิ่งแวดล้อม ต้องกำหนดให้มีมาตรการติดตามตรวจสอบผลกระทบสิ่งแวดล้อมในพื้นที่ที่อาจจะได้รับผลกระทบจากการดำเนินโครงการในระยะก่อสร้างอาคาร จึงต้องกำหนดให้มีสถานที่ที่จะติดตามตรวจสอบผลกระทบสิ่งแวดล้อมไว้ในรายงานการประเมินผลกระทบสิ่งแวดล้อมด้วยเหตุผลดังกล่าว บริษัทฯ จึงจำเป็นต้องระบุให้มีการตรวจวัดคุณภาพสิ่งแวดล้อม ในบริเวณสถานที่ของท่าน

ดังนั้น บริษัทฯ จึงใคร่ขอความอนุเคราะห์จากท่านในการแสดงความยินยอมให้โครงการกำหนดสถานที่ของท่านเป็นสถานที่ตรวจวัดคุณภาพสิ่งแวดล้อมไว้ในรายงานได้หรือไม่ เพื่อกำหนดเป็นมาตรการที่โครงการต้องปฏิบัติตามอย่างเคร่งครัด (รายละเอียดดังสิ่งที่ส่งมาด้วย) โดยบริษัท นิว แทรเวิล บีช จำกัด จะเป็นผู้รับผิดชอบจัดเตรียมหรือรับผิดชอบค่าใช้จ่ายทั้งหมด ที่เกี่ยวข้องกับการตรวจวัดดังกล่าวฯ ทั้งนี้ในการยินยอมนี้เป็นการยินยอมเพื่อกำหนดสถานที่ในมาตรการในเบื้องต้นไว้ก่อน ส่วนการปฏิบัติจริงนั้นโครงการจะดำเนินการขออนุญาตใช้สถานที่จากท่านอีกครั้งหนึ่งต่อไป

จึงเรียนมาเพื่อโปรดพิจารณา และขอขอบพระคุณเป็นอย่างสูงมา ณ โอกาสนี้ด้วย

ขอแสดงความนับถือ

[redacted]

16 /10/67

บริษัท เนเชอรัล โอเปอเรชั่น จำกัด
ral Operation Co.,Ltd.

[redacted]

กรรมการผู้จัดการ

หมายเหตุ : หากต้องการสอบถามข้อมูลเพิ่มเติม กรุณาติดต่อคุณ [redacted]

ส่งที่ส่งมาด้วย 1

หนังสือแจ้งความประสงค์ในการให้ความอนุเคราะห์เป็นสถานที่ติดตั้งอุปกรณ์ตรวจวัดคุณภาพสิ่งแวดล้อม

โครงการ นิวแทรเวิลบีช รีสอร์ท

ท่านเจ้าของบ้านเลขที่ [redacted] ตั้งอยู่ถนนเฉลิมบูรพาชลทิต หมู่ที่ 6 ตำบล คลองขุด อำเภอท่าใหม่ จันทบุรี มีความประสงค์ในการให้เป็นสถานที่ติดตั้งอุปกรณ์ตรวจวัดคุณภาพสิ่งแวดล้อมให้กับโครงการ นิวแทรเวิลบีช รีสอร์ท ของบริษัท นิว แทรเวิล บีช จำกัด ตั้งอยู่ถนนเฉลิมบูรพาชลทิต หมู่ที่ 6 ตำบลคลองขุด อำเภอท่าใหม่ จังหวัดจันทบุรี ดังนี้

☑ ยินดีให้ความอนุเคราะห์ระบุเป็นสถานที่ตรวจวัดสิ่งแวดล้อมได้

☐ ไม่ยินดีให้ความอนุเคราะห์

โดยมีเหตุผล ดังนี้.....

.....

☐ อื่นๆ .....

.....

ลงชื่อ..[redacted].....

(.....เจ้าของบ้าน.....)

ตำแหน่ง.....เจ้าของบ้าน.....

ภาคผนวก ข.

แบบแปลน

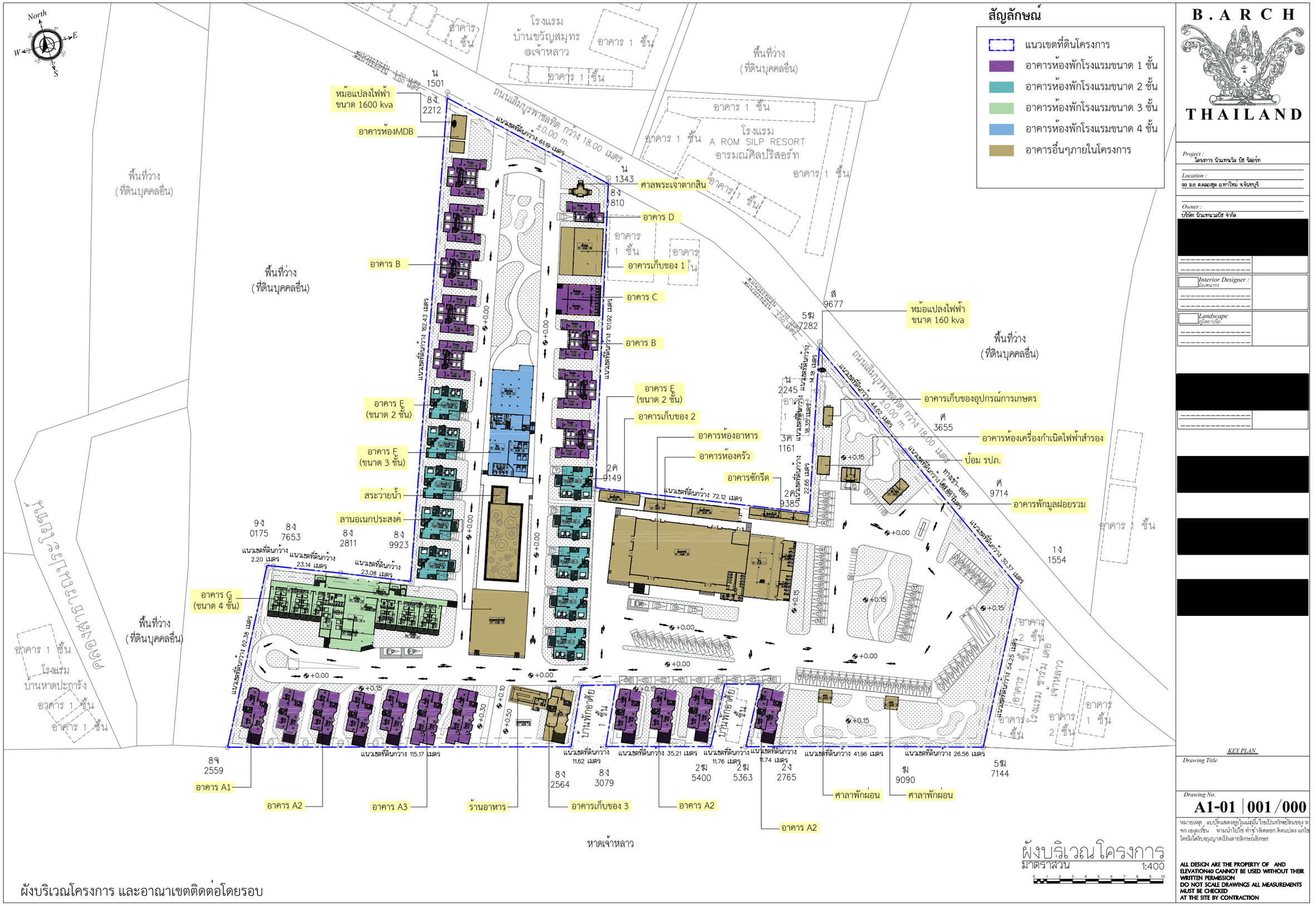

ผังบริเวณโครงการ และอาณาเขตติดต่อโดยรอบ

B.A.R.C.H THAILAND

Project : โครงการ นิวแทรเวิล บีช รีสอร์ท

Location : 99 ม.6 ต.คลองขุด อ.ท่าใหม่ จ.จันทบุรี

Owner : บริษัท นิวแทรเวลบีช จำกัด

Interior Designer : นักออกแบบตกแต่ง

Landscape : สถาปนิก

KEY PLAN

Drawing Title

Drawing No. A1-01 | 001 / 000

หมายเหตุ แบบนี้ได้แสดงอยู่ในแผ่นนี้เป็นทรัพย์สินของ บจก เอลเลเวชั่น ห้ามนำไปใช้ ทำซ้ำ ดัดแปลง ติดแปลง แก้ไข โดยมิได้รับอนุญาตเป็นลายลักษณ์อักษร

ALL DESIGN ARE THE PROPERTY OF AND ELEVATION40 CANNOT BE USED WITHOUT THEIR WRITTEN PERMISSION
DO NOT SCALE DRAWINGS ALL MEASUREMENTS MUST BE CHECKED AT THE SITE BY CONTRACTION

อาคาร A1

(อาคารโรงแรม)

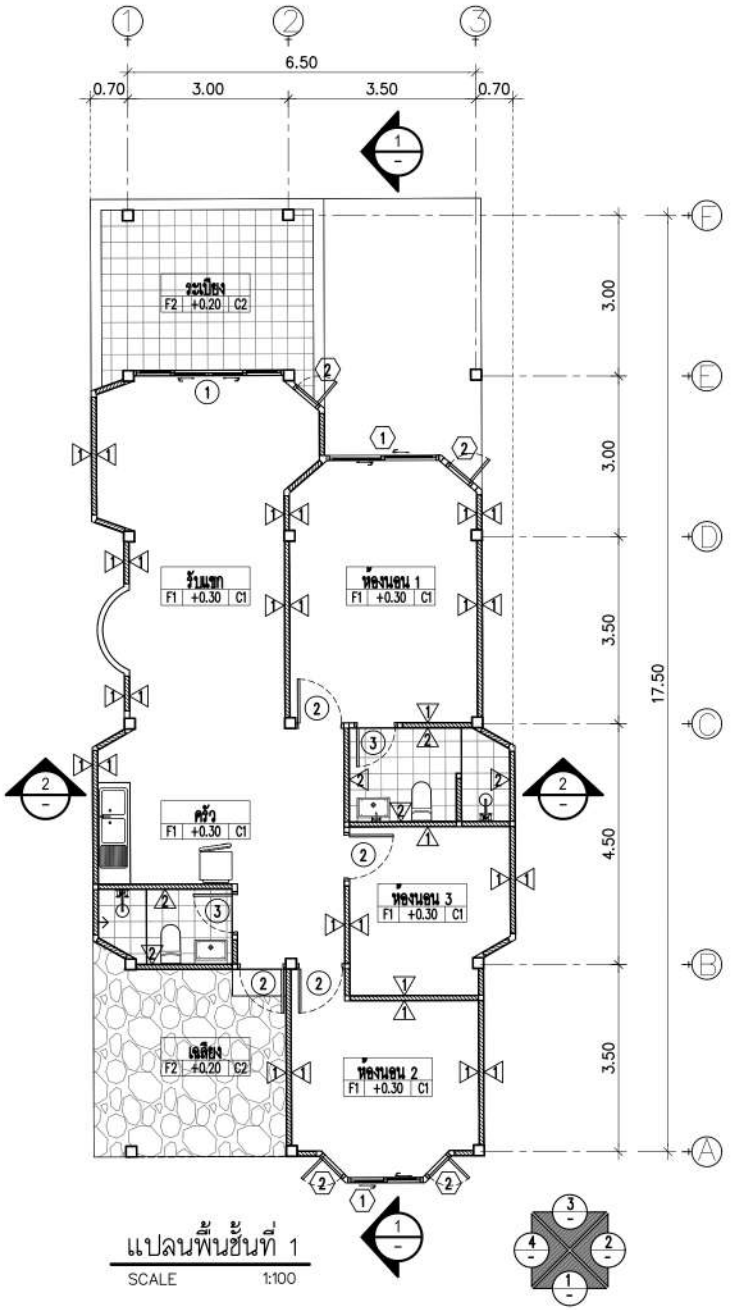

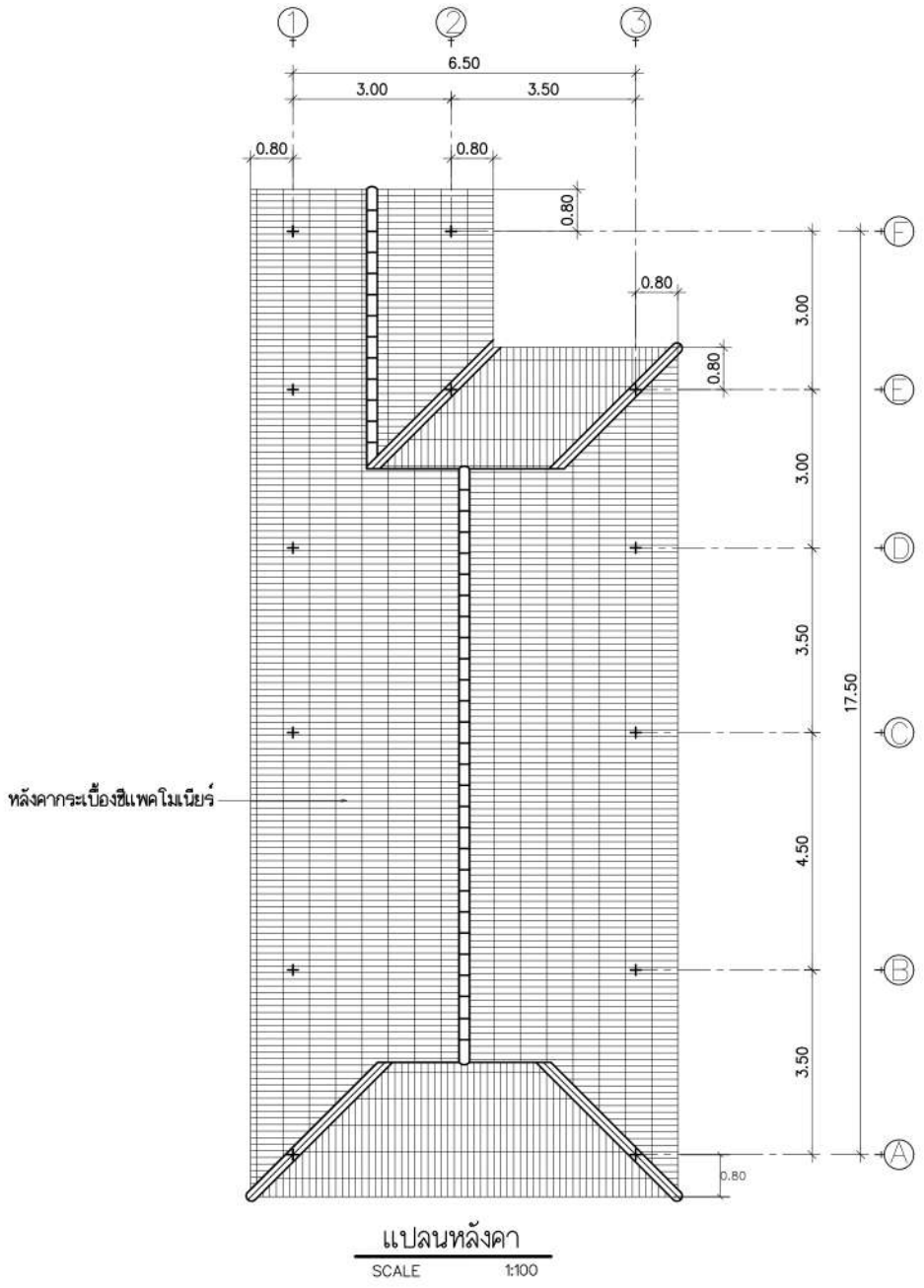

แปลนพื้นชั้นที่ 1, แปลนหลังคา อาคาร A1

B.ARCH
THAILAND
40/81 M.9 SUKHUMVIT 65 NONGPRUE BANGLAMUNG CHONBURI
WEBSITE : www.arch-designpattaya.com
TEL : 038488490 FAX : 038488490

Project : โครงการ นิวแทรเวิล บีช รีสอร์ท
Location : 99 ม.8 ตำบลหนองปรือ อ.บางละมุง จ.ชลบุรี
Owner : บริษัท นิวแทรเวลบีช จำกัด
Interior Designer :
Landscape
Mechanical Engineer :

KEY PLAN

Drawing Title
แปลนพื้นชั้นที่ 1, แปลนหลังคา

Drawing No. /000

หมายเหตุ : แบบนี้ลิขสิทธิ์อยู่ในแบบนี้ มีอายุเป็นทรัพย์สินของ พจก.เอเลเวชั่น40 ห้ามนำไปใช้ ทำซ้ำ คัดลอก ดัดแปลง แก้ไข โดยมิได้รับอนุญาตเป็นลายลักษณ์อักษร

ALL DESIGN ARE THE PROPERTY OF AND ELEVATION40 CANNOT BE USED WITHOUT THEIR WRITTEN PERMISSION
DO NOT SCALE DRAWINGS ALL MEASUREMENTS MUST BE CHECKED AT THE SITE BY CONTRACTION

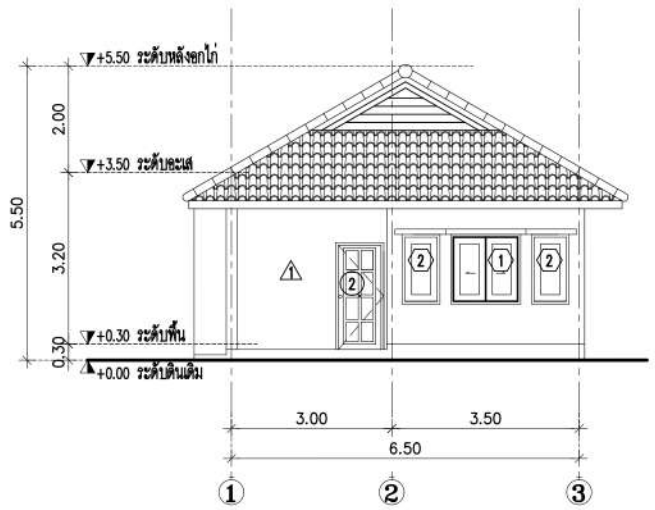

รูปด้าน 1
SCALE 1:100

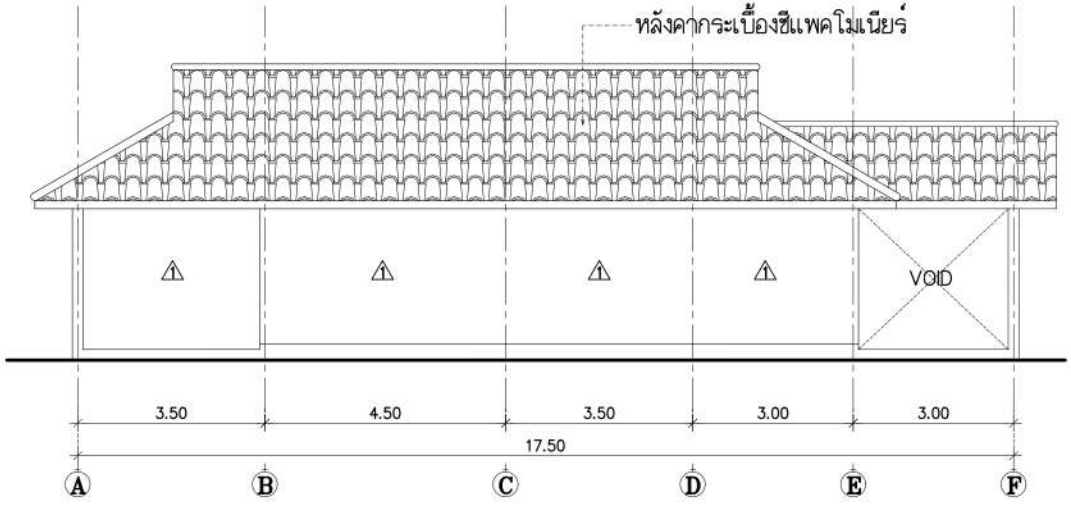

รูปด้าน 2
SCALE 1:100

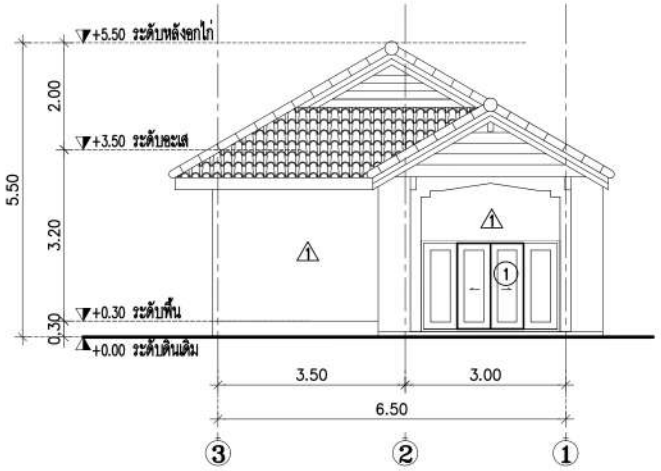

รูปด้าน 3
SCALE 1:100

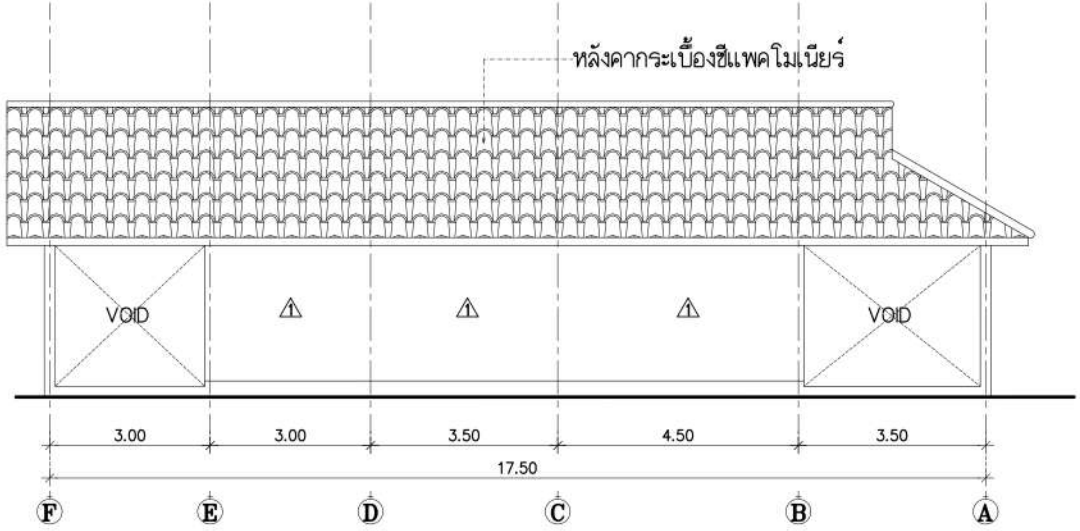

รูปด้าน 4
SCALE 1:100

รูปด้าน 1,2,3,4 อาคาร A1

B.ARCH
THAILAND
40/81 M.9 SUKHUMVIT 65 NONGPRUE BANGLAMUNG CHONBURI
WEBSITE : www.arch-designpattaya.com
TEL : 038488490 FAX : 038488490

Project :
โครงการ นิวแทรเวิล บีช รีสอร์ท
Location :
99 ม.6 ตำบลหนองปรือ อำเภอบางละมุง จังหวัดชลบุรี
Owner :
บริษัท นิวแทรเวลบีช จำกัด
[redacted]
Interior Designer :
Landscape
[redacted]
[redacted]
[redacted]
Mechanical Engineer :

KEY PLAN
Drawing Title
รูปด้าน 1,2,3,4
Drawing No.
/000

หมายเหตุ : แบบที่ปรากฏอยู่ในแผ่นนี้ ถือเป็นทรัพย์สินของ พจก.เอเดเวอร์ดีน40 ห้ามนำไปใช้ ทำซ้ำ คัดลอก ดัดแปลง แก้ไข โดยมิได้รับอนุญาตเป็นลายลักษณ์อักษร
ALL DESIGN ARE THE PROPERTY OF AND ELEVATION40 CANNOT BE USED WITHOUT THEIR WRITTEN PERMISSION
DO NOT SCALE DRAWINGS ALL MEASUREMENTS MUST BE CHECKED AT THE SITE BY CONTRACTION

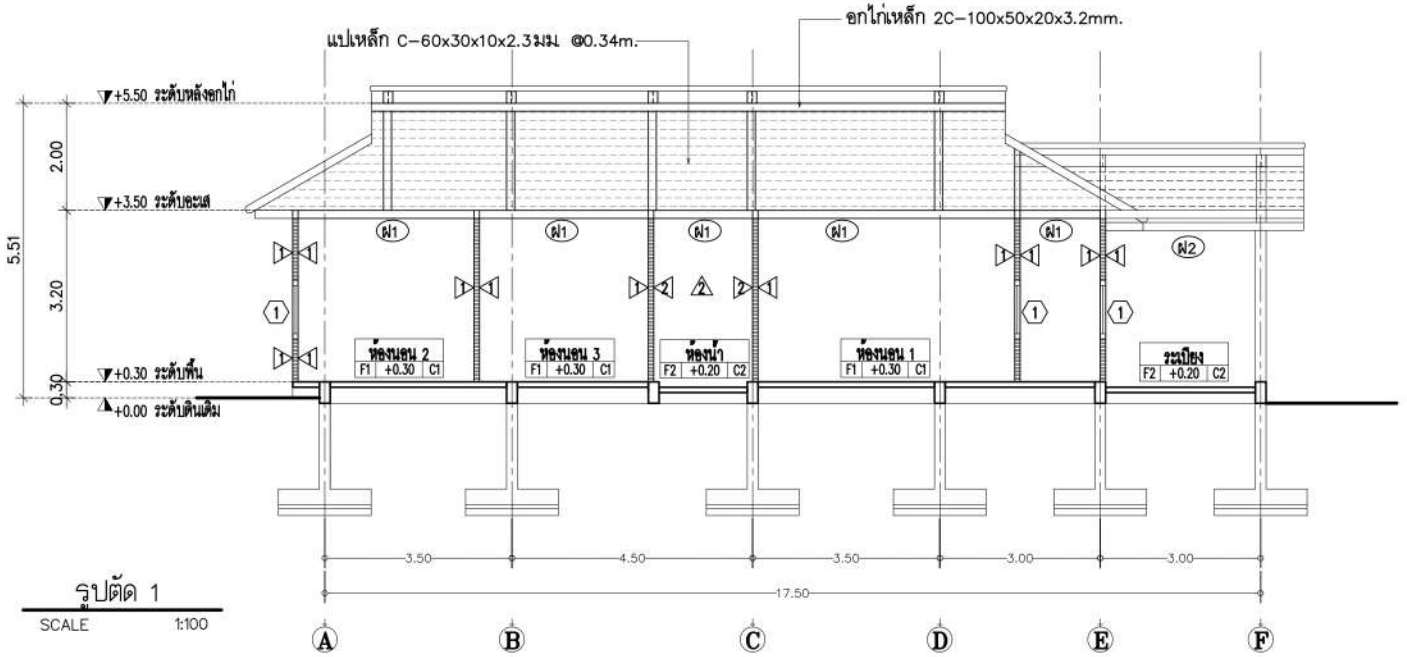

รูปตัด 1
SCALE 1:100

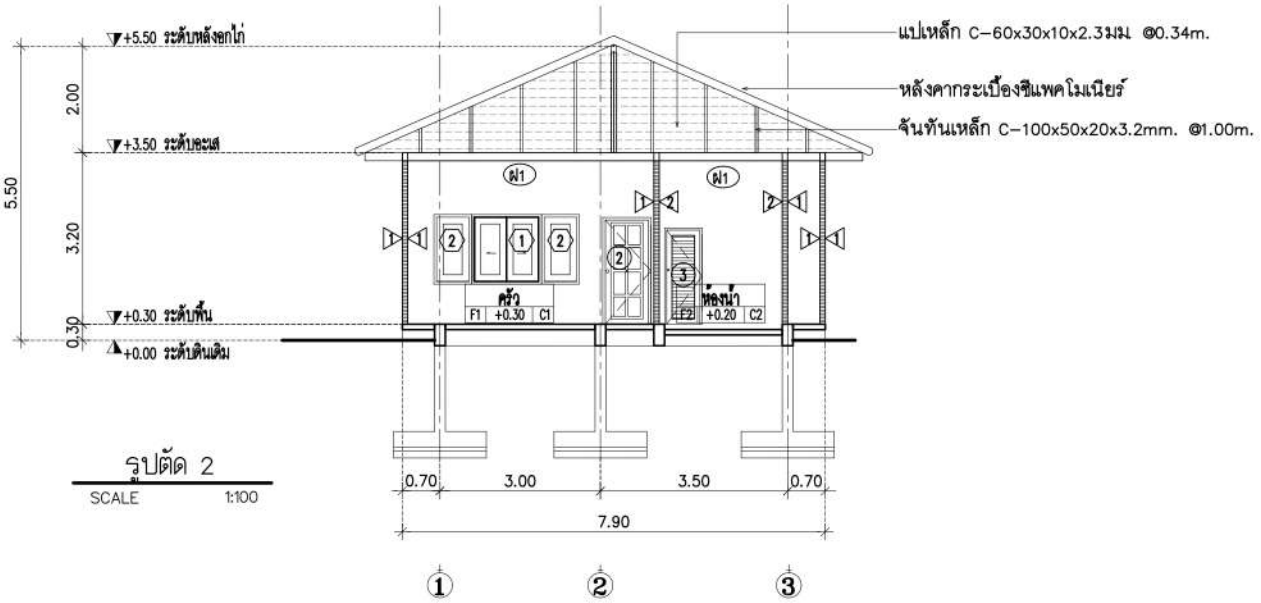

รูปตัด 2
SCALE 1:100

รูปตัด 1,2 อาคาร TYPE A1

B.ARCH
THAILAND
40/81 M.9 SUKHUMVIT 65 NONGPRUE BANGLAMUNG CHONBURI
WEBSITE : www.arch-designpattaya.com
TEL : 038488490 FAX : 038488490

Project :
Location :
Owner :
Interior Designer :
Landscape
Mechanical Engineer :

KEY PLAN

Drawing Title
รูปตัด 1,2

Drawing No.
/000

หมายเหตุ : แบบนี้เลขอยู่ในแล้วนี้ ถือเป็นทรัพย์สินของ หจก.เอเลเวชั่น40 ห้ามนำไปใช้ ทำซ้ำ คัดลอก ดัดแปลง แก้ไข โดยมิได้รับอนุญาตเป็นลายลักษณ์อักษร

ALL DESIGN ARE THE PROPERTY OF AND ELEVATION40 CANNOT BE USED WITHOUT THEIR WRITTEN PERMISSION
DO NOT SCALE DRAWINGS ALL MEASUREMENTS MUST BE CHECKED AT THE SITE BY CONTRACTION

อาคาร A2

(อาคารโรงแรม)

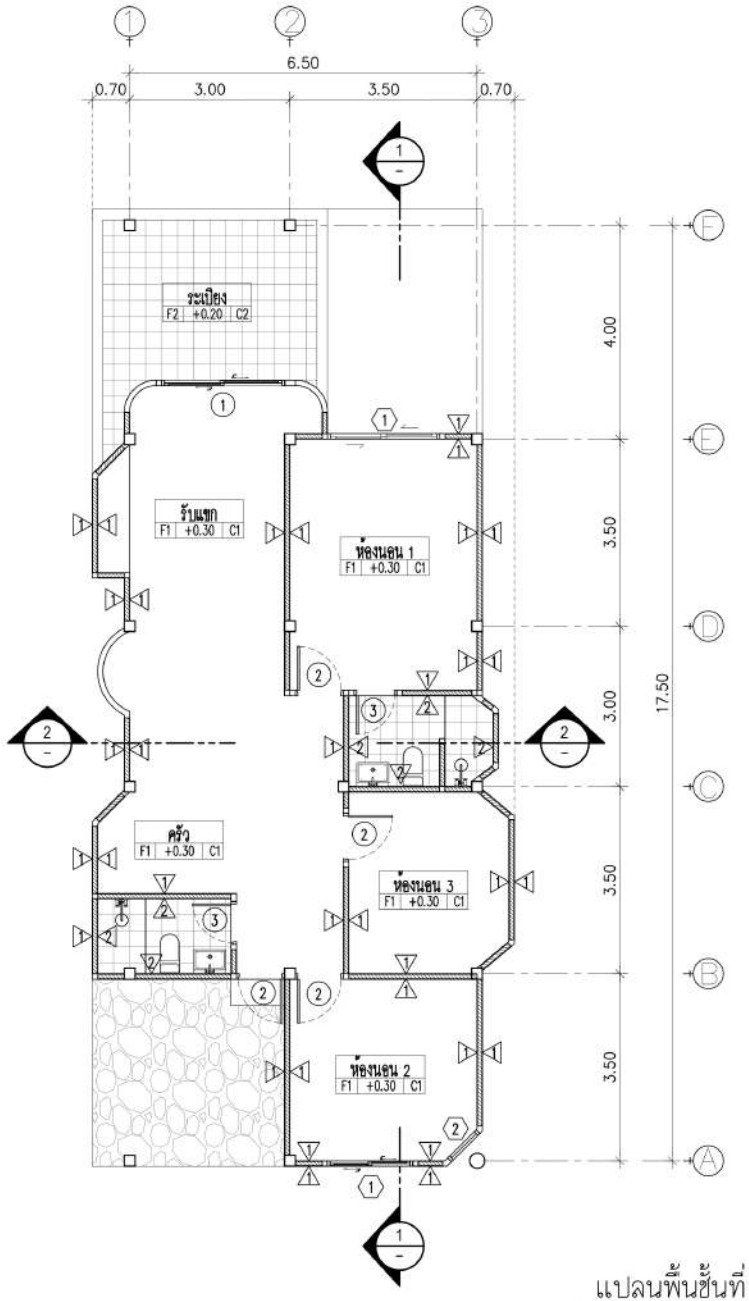

แปลนพื้นชั้นที่ 1
SCALE 1:100

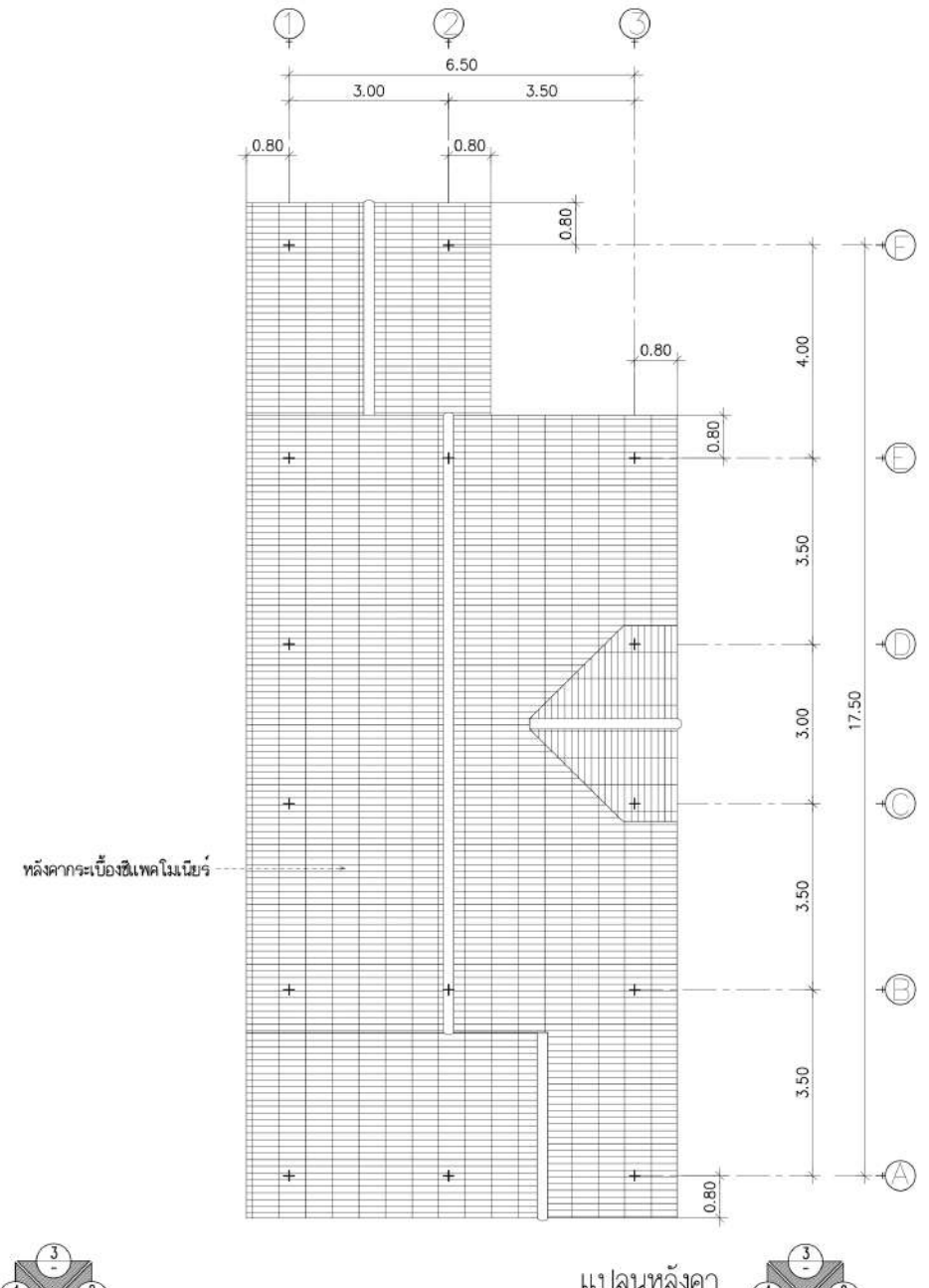

แปลนหลังคา
SCALE 1:100

แปลนพื้นชั้นที่ 1, แปลนหลังคา อาคาร A2

B.ARCH
THAILAND
40/81 M.9 SUKHUMVIT 65 NONGPRUE BANGLAMUNG CHONBURI
WEBSITE : www.arch-designpattaya.com
TEL : 038468490 FAX : 038468495

Project : โครงการ นิวแทรเวิล บีช รีสอร์ท
Location : 99 ม.8 ตำบลนาเกลือ อำเภอบางละมุง จังหวัดชลบุรี
Owner : บริษัท นิวแทรเวิลบีช จำกัด
Interior Designer :
Landscape
Mechanical Engineer:

KEY PLAN

Drawing Title
แปลนพื้นชั้นที่ 1, แปลนหลังคา

Drawing No.
/000

หมายเหตุ : แบบนี้สงวนลิขสิทธิ์ ถือเป็นทรัพย์สินของ หจก.เอเลเวชั่น40 ห้ามนำไปใช้ ทำซ้ำ คัดลอก ดัดแปลง แก้ไข โดยมิได้รับอนุญาตเป็นลายลักษณ์อักษร
ALL DESIGN ARE THE PROPERTY OF AND ELEVATION40 CANNOT BE USED WITHOUT THEIR WRITTEN PERMISSION
DO NOT SCALE DRAWINGS ALL MEASUREMENTS MUST BE CHECKED AT THE SITE BY CONTRACTION

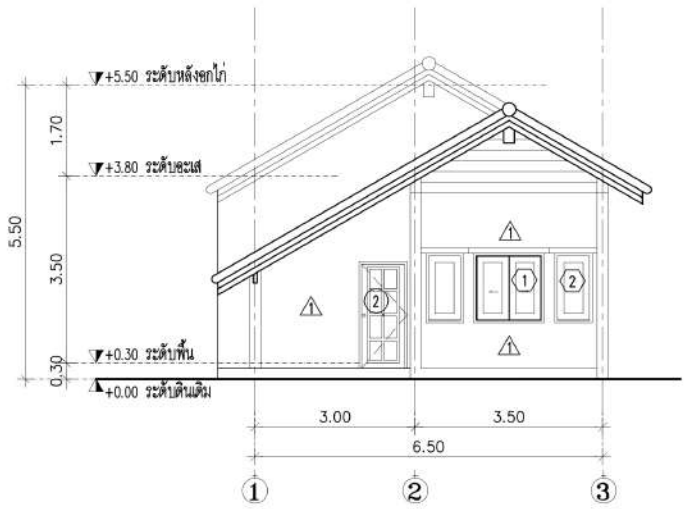

รูปด้าน 1
SCALE 1:100

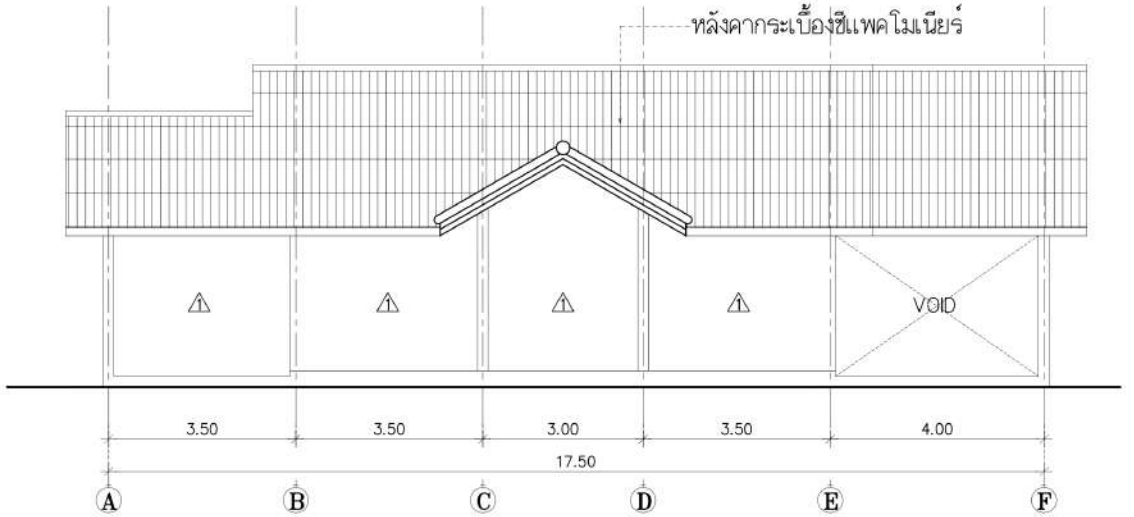

รูปด้าน 2
SCALE 1:100

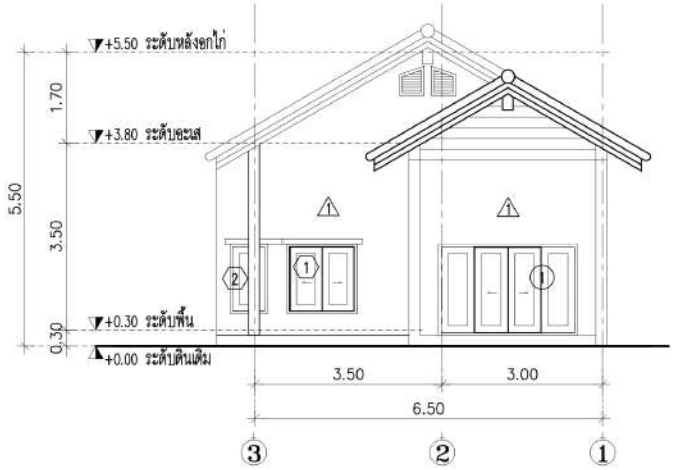

รูปด้าน 3
SCALE 1:100

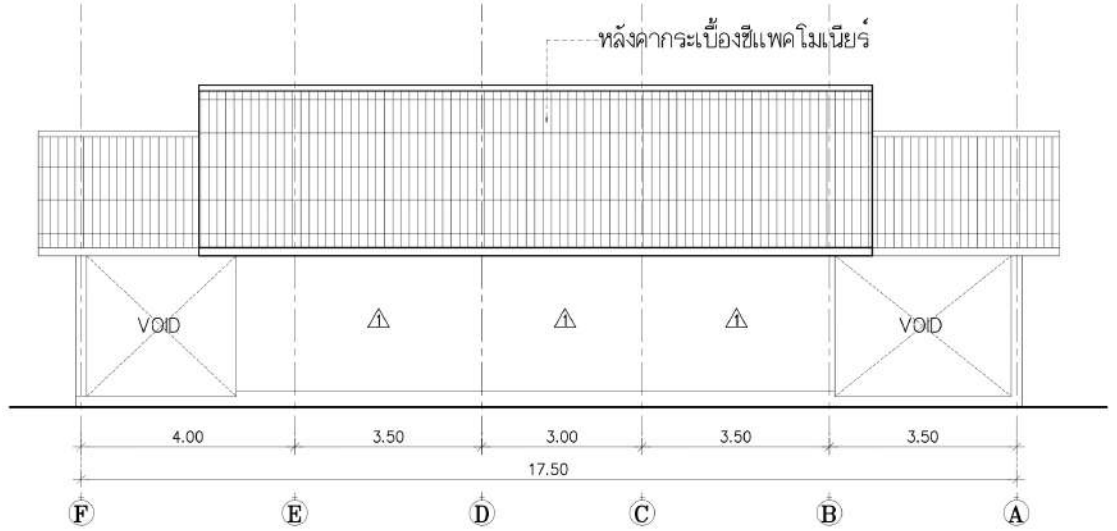

รูปด้าน 4
SCALE 1:100

รูปด้าน 1,2,3,4 ห้องพัก อาคาร A2

B.ARCH THAILAND
40/81 M.9 SUKHUMVIT 85 NONGPRUE BANGLAMUNG CHONBURI
WEBSITE : www.arch-designpattaya.com
TEL : 038468490 FAX : 038468491

Project : โครงการ นิวแทรเวิล บีช รีสอร์ท
Location : 99 ม.6 ตำบลหนองปรือ อำเภอบางละมุง จังหวัดชลบุรี
Owner : บริษัท นิวแทรเวิลบีช จำกัด
[redacted]
Interior Designer :
Landscape
[redacted]
Mechanical Engineer:
[redacted]

รูปด้าน 1,2,3,4
KEY PLAN
Drawing Title
Drawing No. /000

หมายเหตุ : แบบนี้ลงลิขสิทธิ์ เป็นทรัพย์สินของ หจก. เอเอเวิร์คดีไซน์ ห้ามนำไปใช้ ทำซ้ำ คัดลอก ดัดแปลง แก้ไข โดยมิได้รับอนุญาตเป็นลายลักษณ์อักษร
ALL DESIGN ARE THE PROPERTY OF AND ELEVATION40 CANNOT BE USED WITHOUT THEIR WRITTEN PERMISSION
DO NOT SCALE DRAWINGS ALL MEASUREMENTS MUST BE CHECKED AT THE SITE BY CONTRACTION

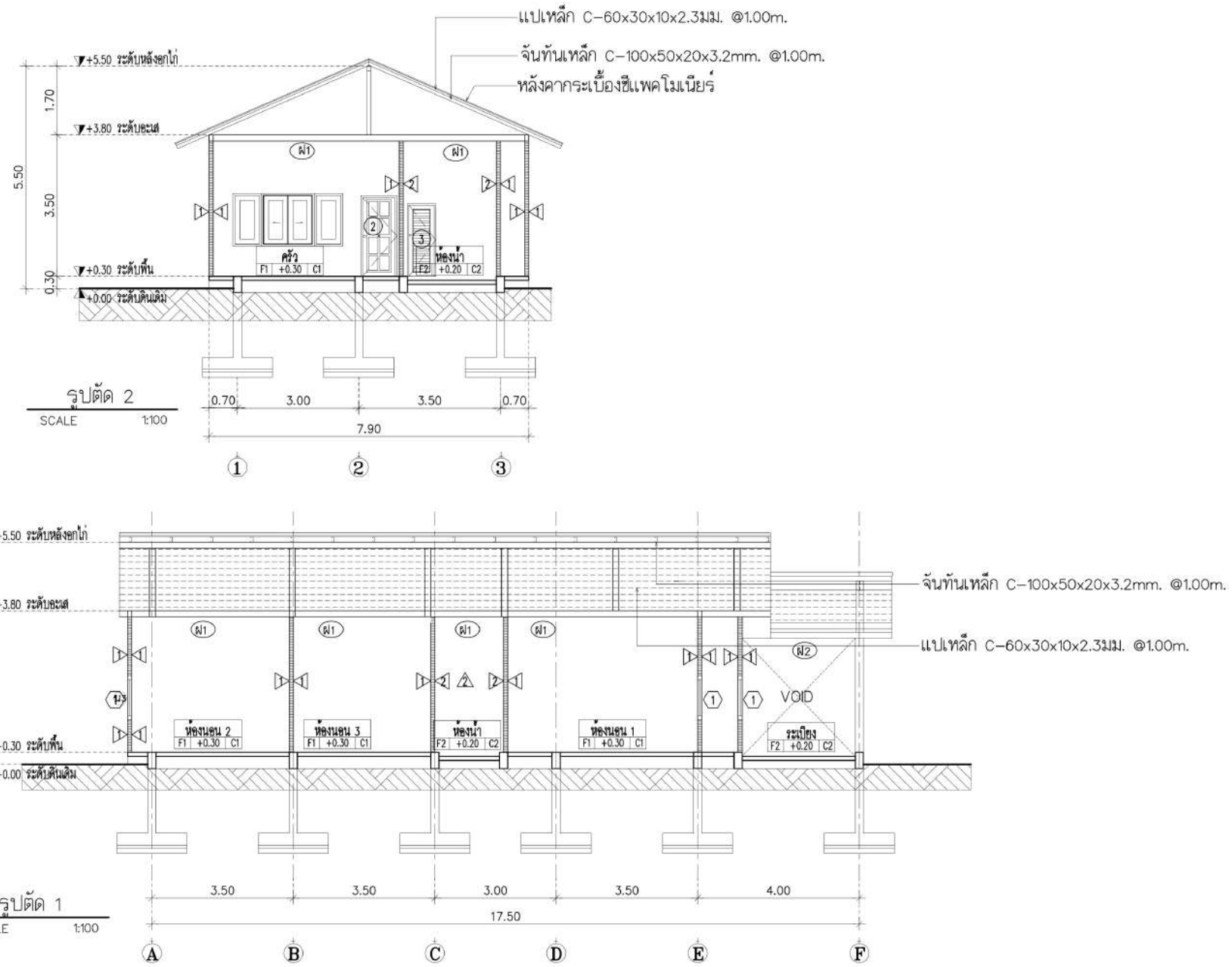

รูปตัด 1,2 ห้องพัก อาคาร A2

B.ARCH
THAILAND
40/81 M.9 SUKHUMVIT 65 NONGPRUE BANGLAMUNG CHONBURI
WEBSITE : www.arch-designpattaya.com
TEL : 038468490 FAX : 038468491

Project : โครงการ นิวแทรเวิล บีช รีสอร์ท
Location : 99 ม.6 ตำบลหนองปรือ อำเภอบางละมุง จังหวัดชลบุรี
Owner : บริษัท นิวแทรเวิลบีช จำกัด
Interior Designer :
Landscape
Mechanical Engineer:

รูปตัด 1,2
KEY PLAN
Drawing Title
Drawing No. /000

หมายเหตุ : แบบนี้ลิขสิทธิ์เป็นของ หจก.เอเลเวชั่น360 ห้ามนำไปใช้ ทำซ้ำ คัดลอก ดัดแปลง แก้ไข โดยมิได้รับอนุญาตเป็นลายลักษณ์อักษร
ALL DESIGN ARE THE PROPERTY OF AND ELEVATION360 CANNOT BE USED WITHOUT THEIR WRITTEN PERMISSION
DO NOT SCALE DRAWINGS ALL MEASUREMENTS MUST BE CHECKED AT THE SITE BY CONTRACTION

อาคาร A3

(อาคารโรงแรม)

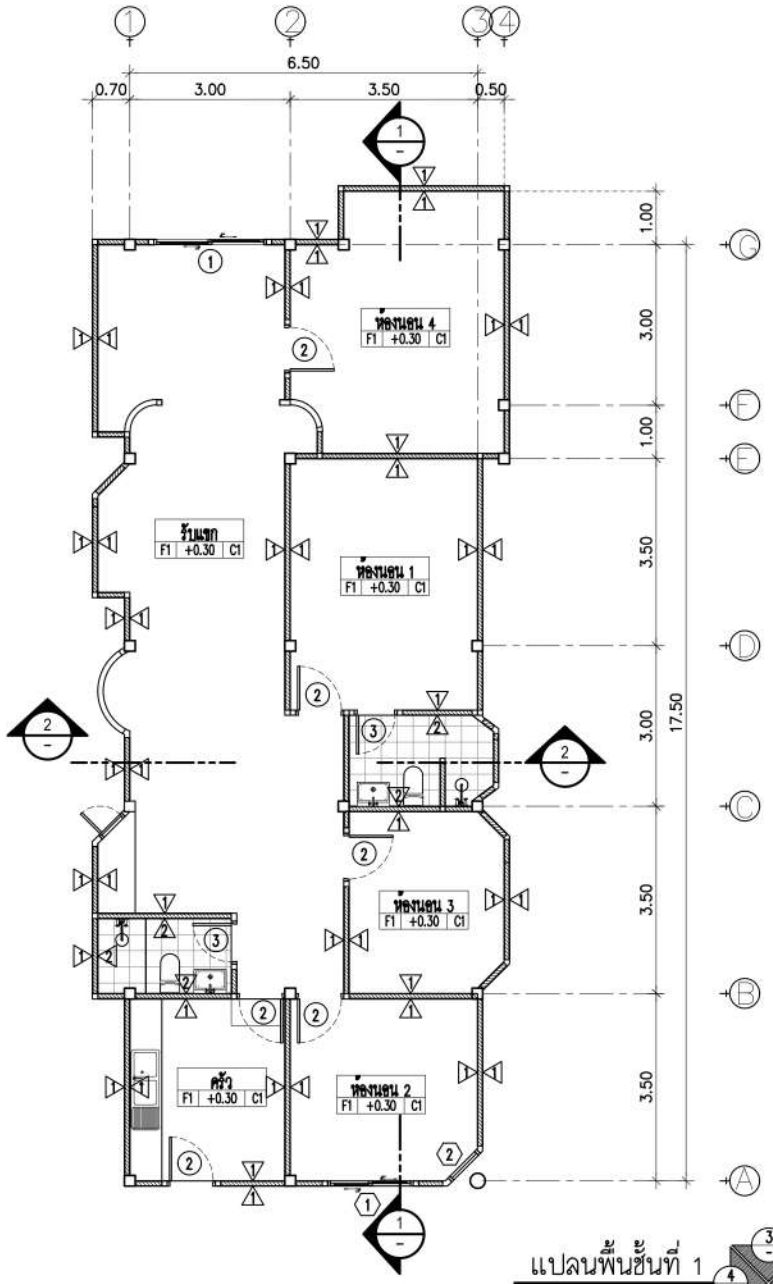

แปลนพื้นชั้นที่ 1
SCALE 1:100

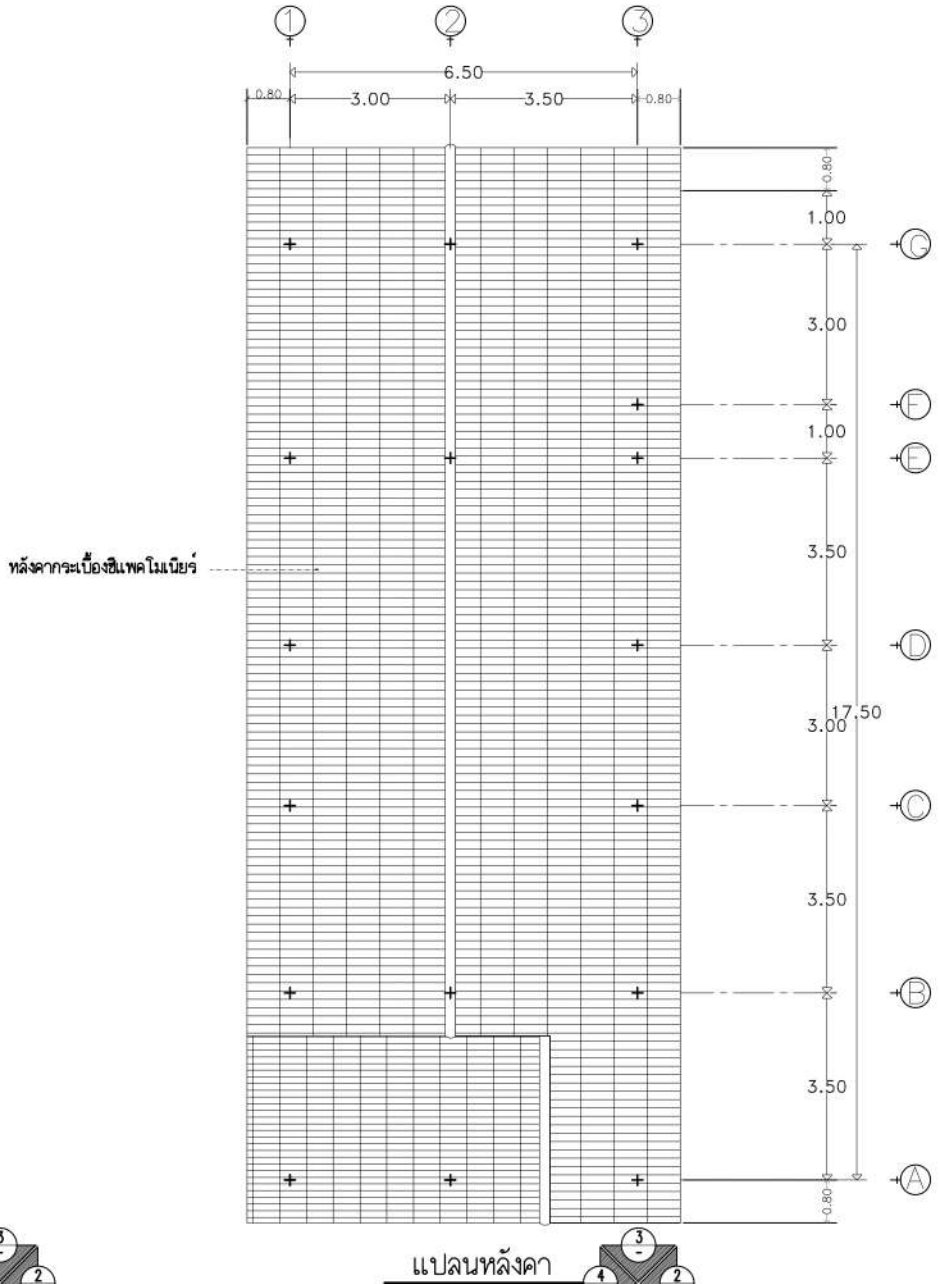

แปลนหลังคา
SCALE 1:100

แปลนพื้นชั้นที่ 1, แปลนหลังคา อาคาร A3

B.ARCH
THAILAND
40/81 M.9 SUKHUMVIT 65 WONGPHUE BANGLAMUNG CHONBURI
WEBSITE : www.arch-designpattaya.com
TEL : 038488490 FAX : 038488490

Project : โครงการ นิวแทรเวิล บีช รีสอร์ท
Location : 99 ม.9 หนองปรือ บางละมุง ชลบุรี
Owner : บริษัท นิวแทรเวิลบีช จำกัด
[redacted]
Interior Designer : [redacted]
Landscape Designer : [redacted]
[redacted]
Mechanical Engineer : [redacted]

KEY PLAN

Drawing Title
แปลนพื้นชั้นที่ 1, แปลนหลังคา

Drawing No.
/000

หมายเหตุ : แบบที่แสดงอยู่ในแผ่นนี้ ถือเป็นทรัพย์สินของ หจก.เอเลเวชั่น40 ห้ามนำไปใช้ ทำซ้ำ คัดลอก ดัดแปลง แก้ไข โดยมิได้รับอนุญาตเป็นลายลักษณ์อักษร
ALL DESIGN ARE THE PROPERTY OF AND ELEVATION40 CANNOT BE USED WITHOUT THEIR WRITTEN PERMISSION
DO NOT SCALE DRAWINGS ALL MEASUREMENTS MUST BE CHECKED AT THE SITE BY CONTRACTION

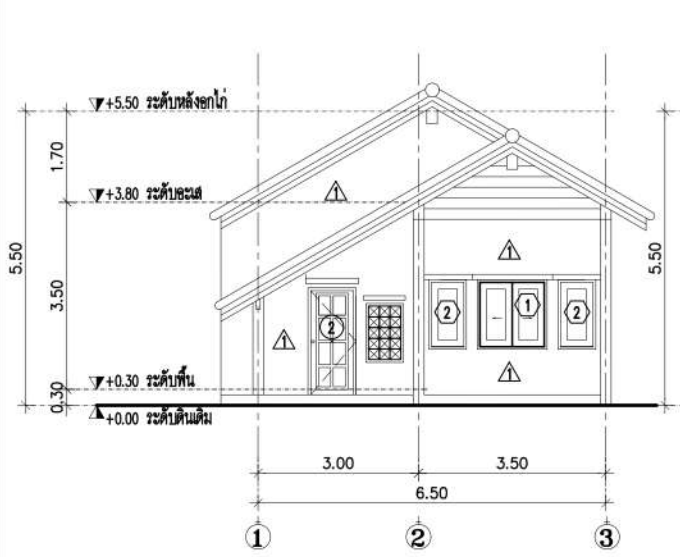

รูปด้าน 1

SCALE 1:100

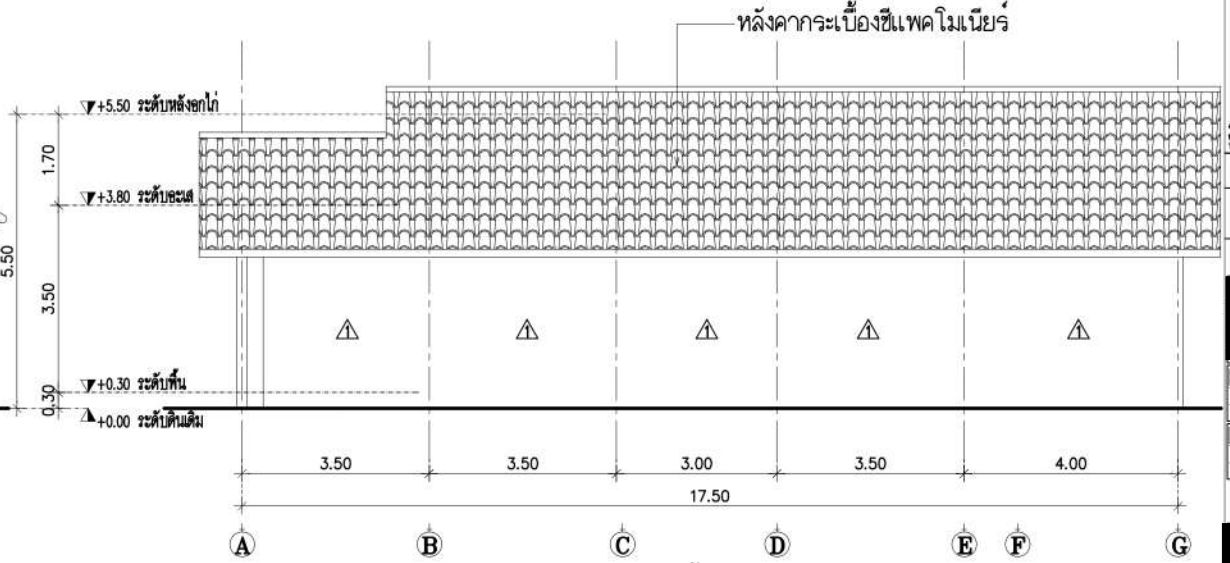

รูปด้าน 2

SCALE 1:100

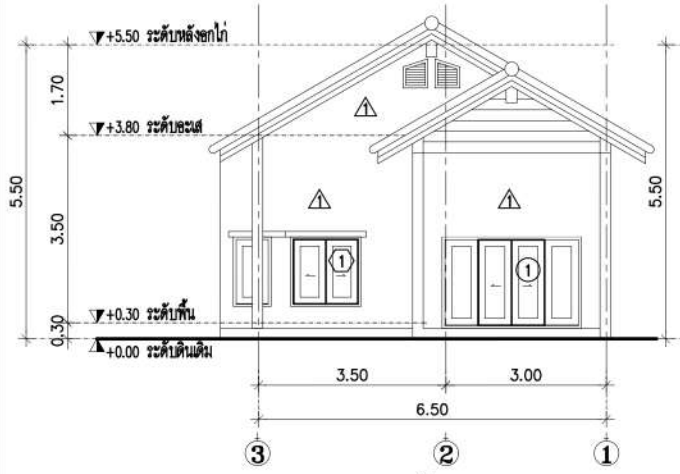

รูปด้าน 3

SCALE 1:100

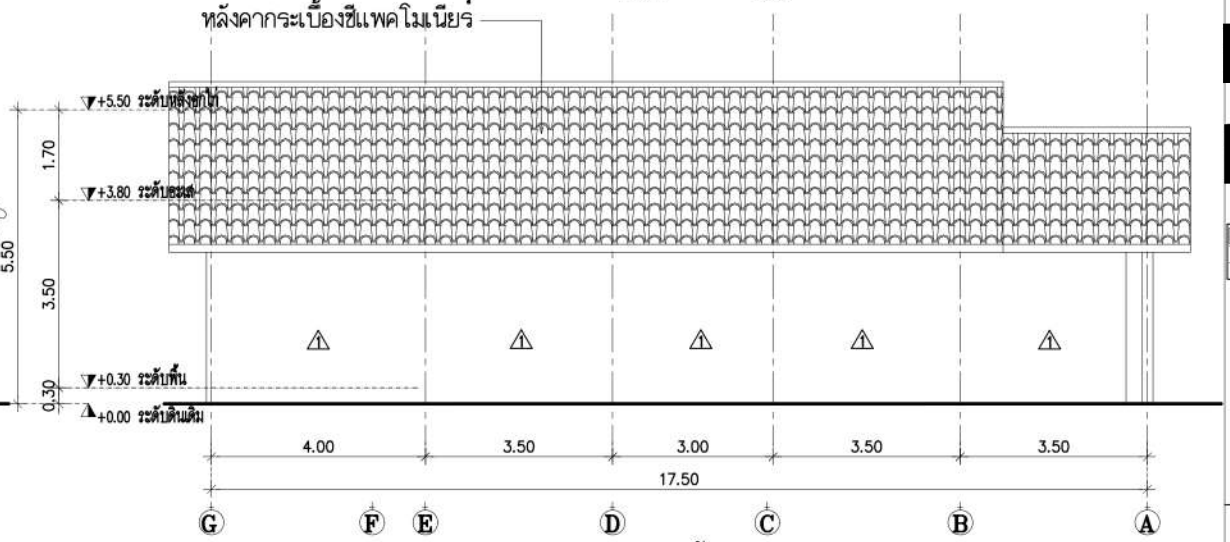

รูปด้าน 4

SCALE 1:100

รูปด้าน 1,2,3,4 อาคาร A3

B.ARCH THAILAND

40/81 M.9 SUKHUMVIT 65 WONGPRUE BANGLAMUNG CHONBURI
WEBSITE : www.arch-designpattaya.com
TEL : 038488490 FAX : 038488490

Project : โครงการ นิวแทรเวิล บีช รีสอร์ท

Location : 99 ม.9 หนองปรือ บางละมุง ชลบุรี

Owner : บริษัท นิวแทรเวิลบีช จำกัด

[redacted]

Interior Designer :

Landscape Designer :

[redacted]

[redacted]

[redacted]

Mechanical Engineer :

KEY PLAN

Drawing Title
รูปด้าน 1,2,3,4

Drawing No.
/000

หมายเหตุ : แบบที่แสดงอยู่ในแผ่นนี้ ถือเป็นทรัพย์สินของ หจก. เอเลเวชั่น40 ห้ามนำไปใช้ ทำซ้ำ คัดลอก ดัดแปลง แก้ไข โดยมิได้รับอนุญาตเป็นลายลักษณ์อักษร
ALL DESIGN ARE THE PROPERTY OF AND ELEVATION40 CANNOT BE USED WITHOUT THEIR WRITTEN PERMISSION
DO NOT SCALE DRAWINGS ALL MEASUREMENTS MUST BE CHECKED AT THE SITE BY CONTRACTION

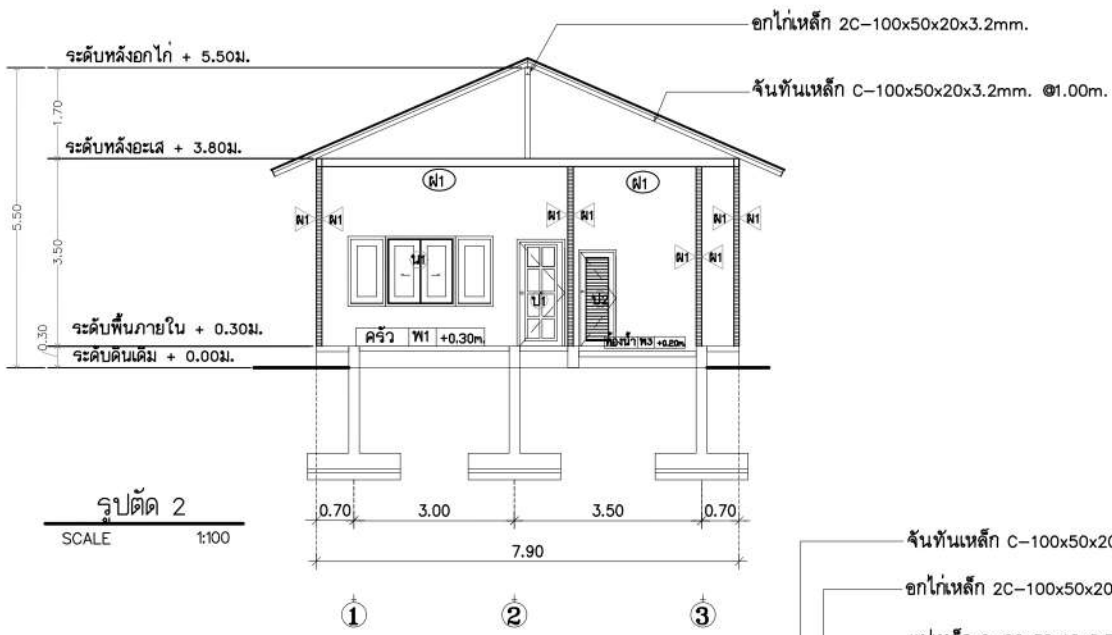

รูปตัด 2
SCALE 1:100

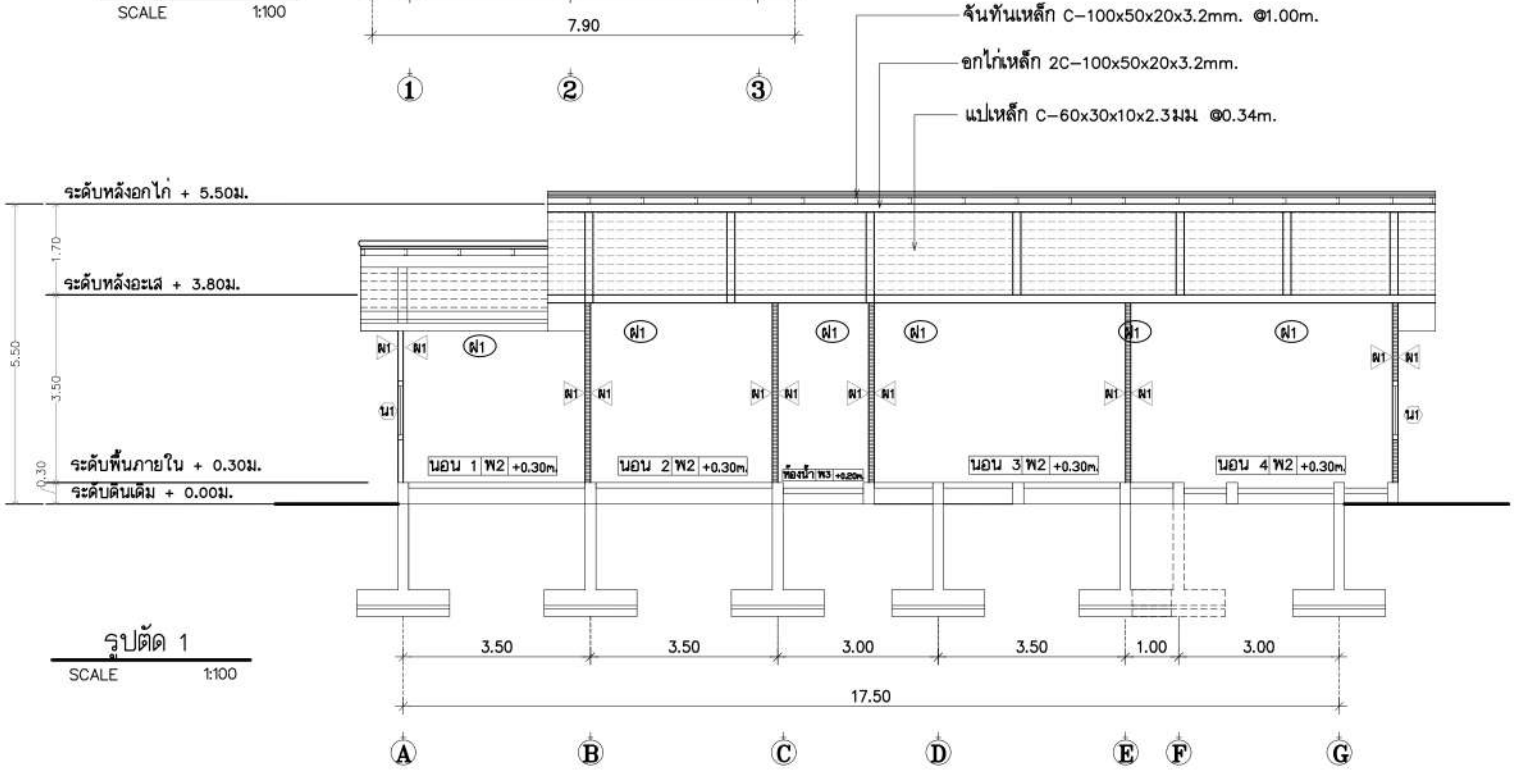

รูปตัด 1
SCALE 1:100

รูปตัด 1,2 อาคาร A3

B.ARCH
THAILAND
40/81 M.9 SUKHUMVIT 65 WONGPHUE BANGLAMUNG CHONBURI
WEBSITE : www.arch-designpattaya.com
TEL : 038488490 FAX : 038488490

Project :
Location :
Owner :
Interior Designer :
Landscape Designer :
Mechanical Engineer :

KEY PLAN

Drawing Title
รูปตัด 1,2

Drawing No.
/000

หมายเหตุ : แบบที่แสดงอยู่ในแผ่นนี้ ถือเป็นทรัพย์สินของ หจก.เอเลเวชั่น40 ห้ามนำไปใช้ ทำซ้ำ คัดลอก ดัดแปลง แก้ไข โดยมิได้รับอนุญาตเป็นลายลักษณ์อักษร

ALL DESIGN ARE THE PROPERTY OF AND ELEVATION40 CANNOT BE USED WITHOUT THEIR WRITTEN PERMISSION
DO NOT SCALE DRAWINGS ALL MEASUREMENTS MUST BE CHECKED AT THE SITE BY CONTRACTION

อาคาร B
(อาคารโรงแรม)

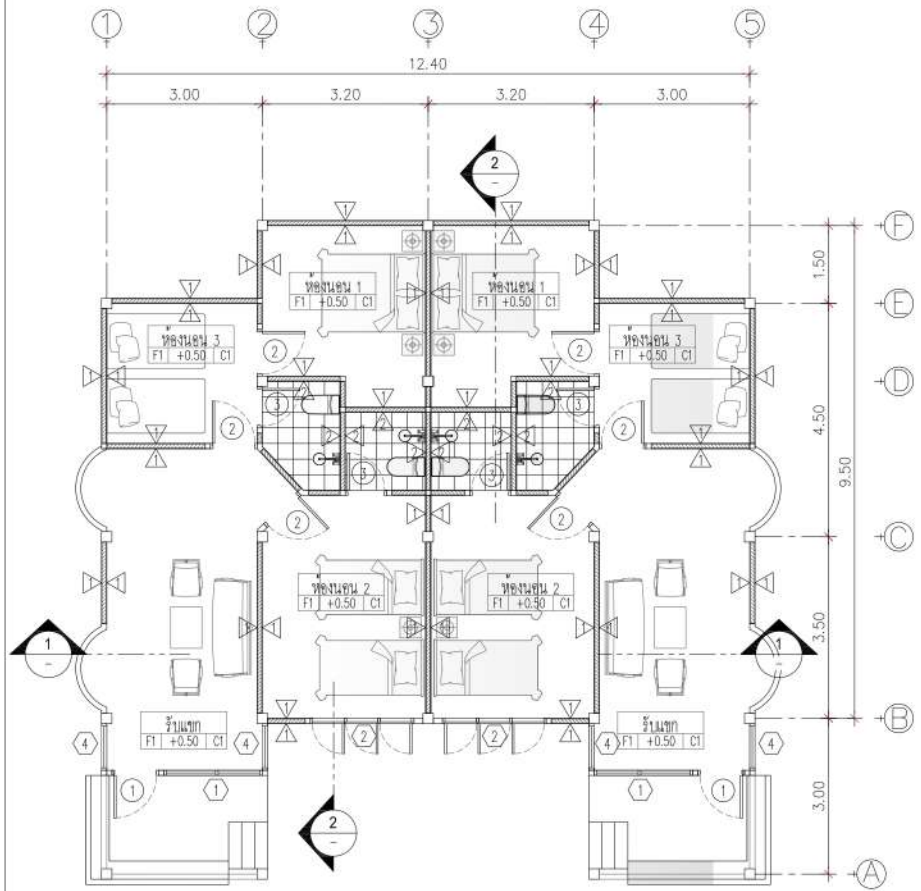

แปลนพื้นชั้นที่ 1
SCALE 1:100

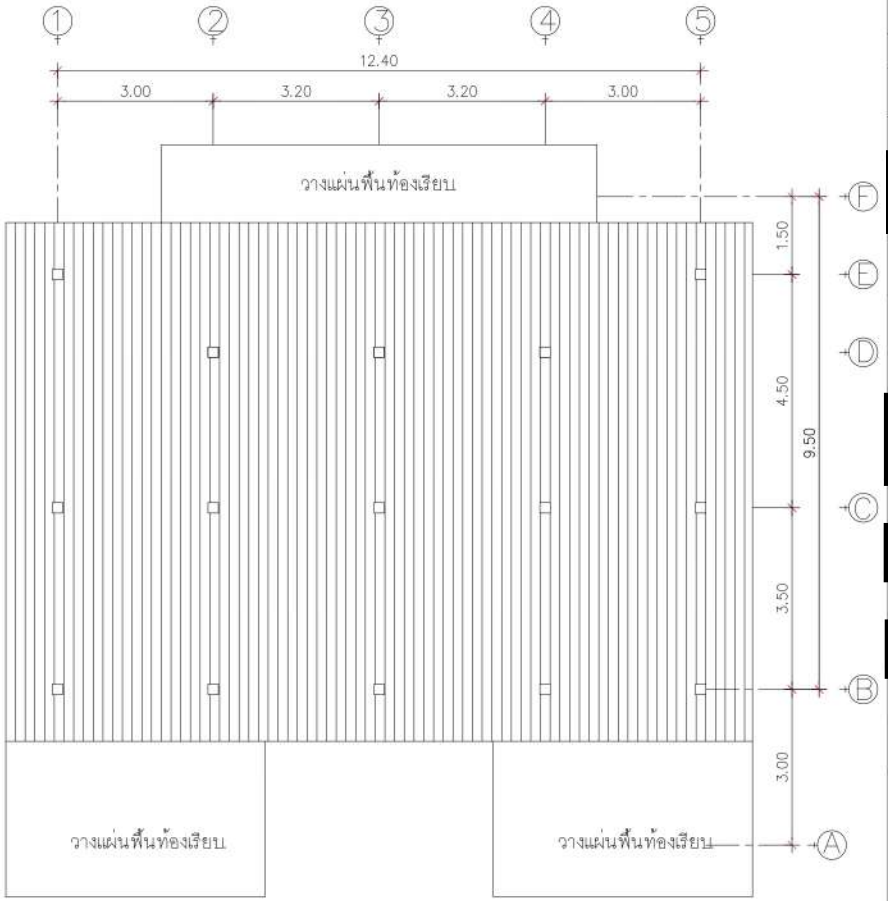

แปลนหลังคา
SCALE 1:100

B.ARCH
THAILAND

Project :
Location :
Owner :
[redacted]
Interior Designer :
Landscape
[redacted]
Mechanical Engineer
[redacted]

KEY PLAN

Drawing Title
แปลนพื้นชั้นที่ 1,แปลนหลังคา

Drawing No.
/000

ALL DESIGN ARE THE PROPERTY OF AND
ELEVATION40 CANNOT BE USED WITHOUT THEIR
WRITTEN PERMISSION
DO NOT SCALE DRAWINGS ALL MEASUREMENTS
MUST BE CHECKED
AT THE SITE BY CONTRACTION

แปลนพื้นชั้นที่ 1, แปลนหลังคา อาคาร B

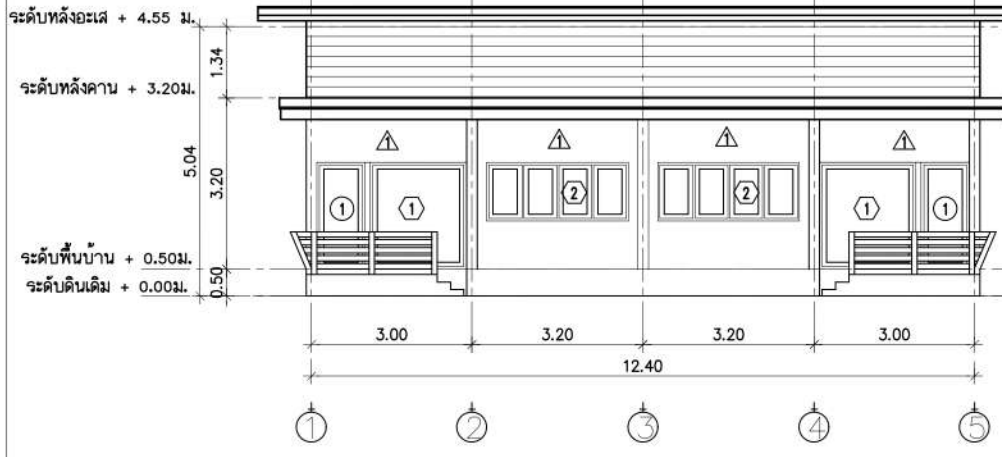

รูปด้าน 1
SCALE 1:100

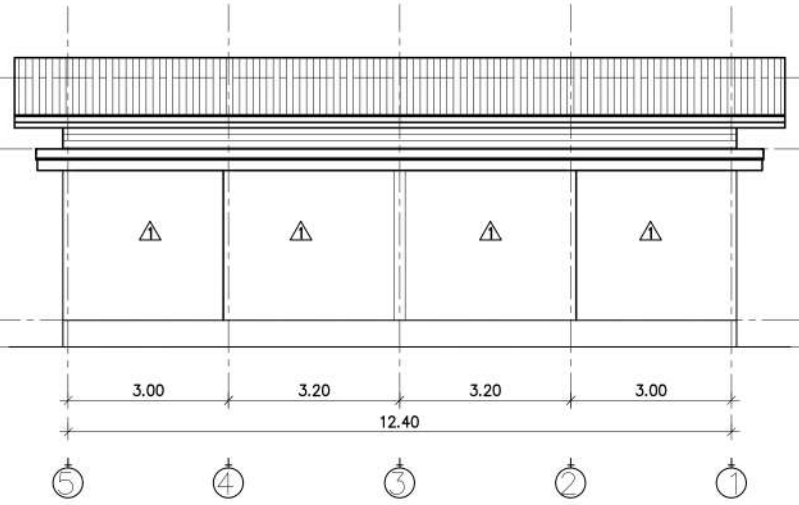

รูปด้าน 3
SCALE 1:100

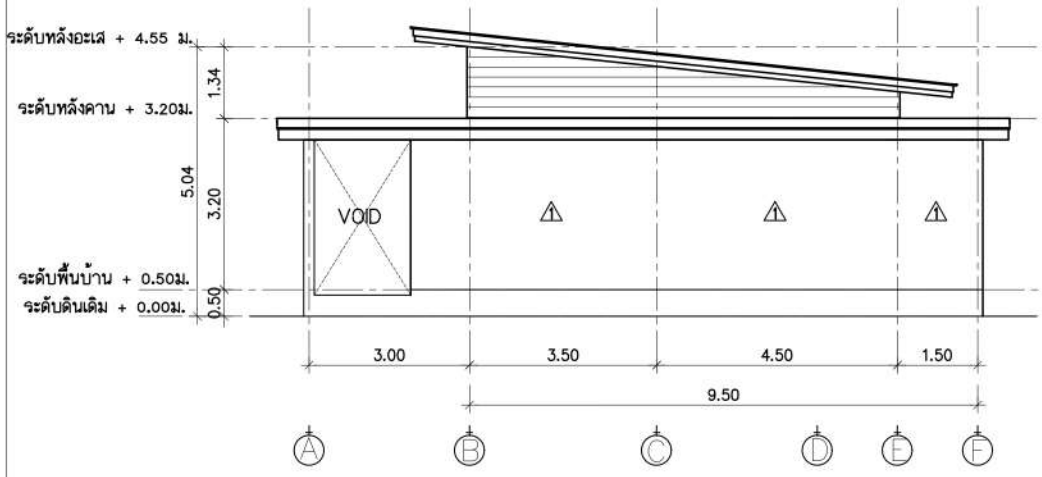

รูปด้าน 2
SCALE 1:100

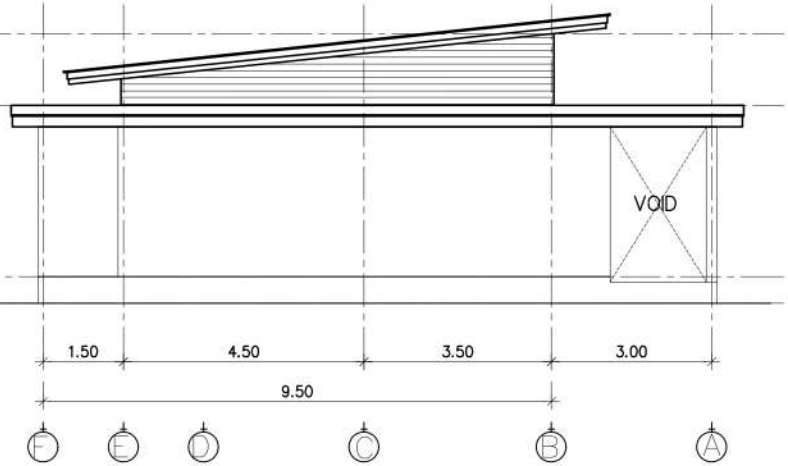

รูปด้าน 4
SCALE 1:100

รูปด้าน 1,2,3,4 อาคาร B

B.ARCH
THAILAND
40/81 M.9 SUKHUMVIT 65 NONGPRUE BANGLAMUNG CHONBURI
WEBSITE : www.arch-designpattaya.com
TEL : 038485490 FAX : 038485490

Project :
Location :
Owner :
Interior Designer :
Landscape
Mechanical Engineer :

KEY PLAN

Drawing Title
รูปด้าน 1,2,3,4

Drawing No.
/000

หมายเหตุ : แบบนี้เลดออยู่ในแล่นนี้ ถือเป็นทรัพย์สินของ หจก.เอเลเวชั่น40 ห้ามนำไปใช้ ทำซ้ำ ดัดแปลง แก้ไข โดยมิได้รับอนุญาตเป็นลายลักษณ์อักษร
ALL DESIGN ARE THE PROPERTY OF AND ELEVATION40 CANNOT BE USED WITHOUT THEIR WRITTEN PERMISSION
DO NOT SCALE DRAWINGS ALL MEASUREMENTS MUST BE CHECKED AT THE SITE BY CONTRACTION

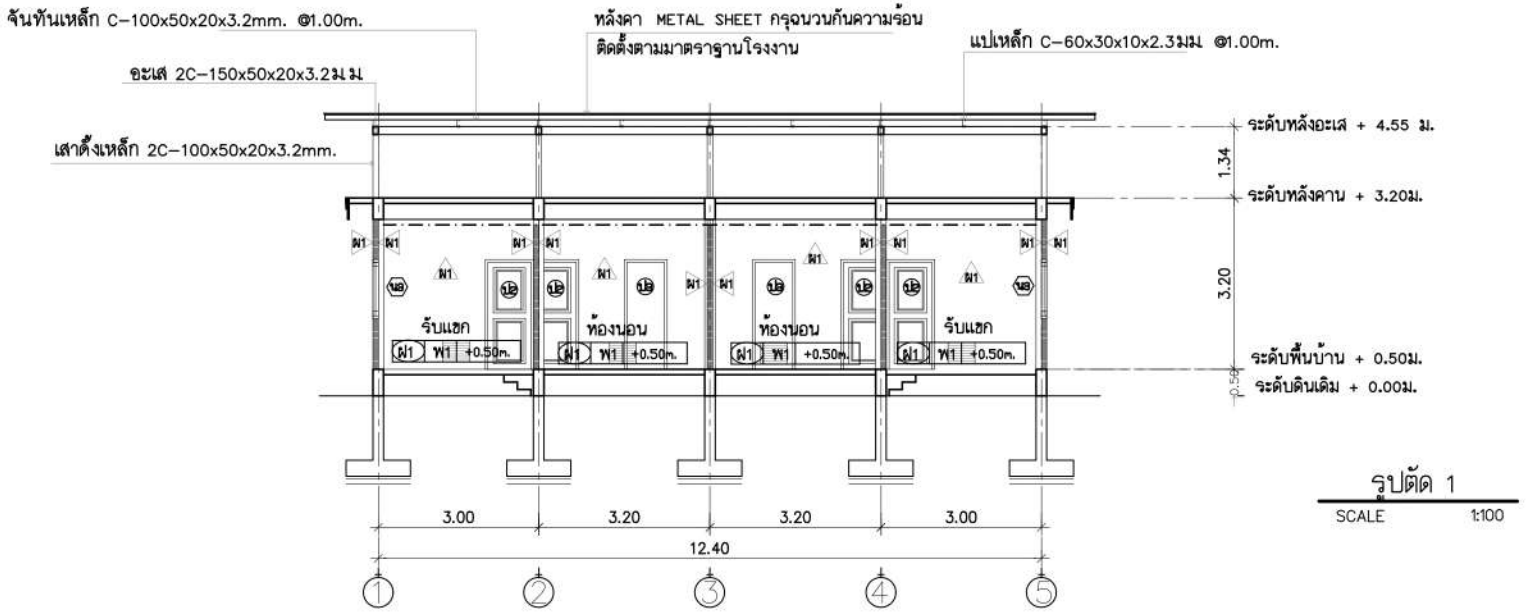

รูปตัด 1
SCALE 1:100

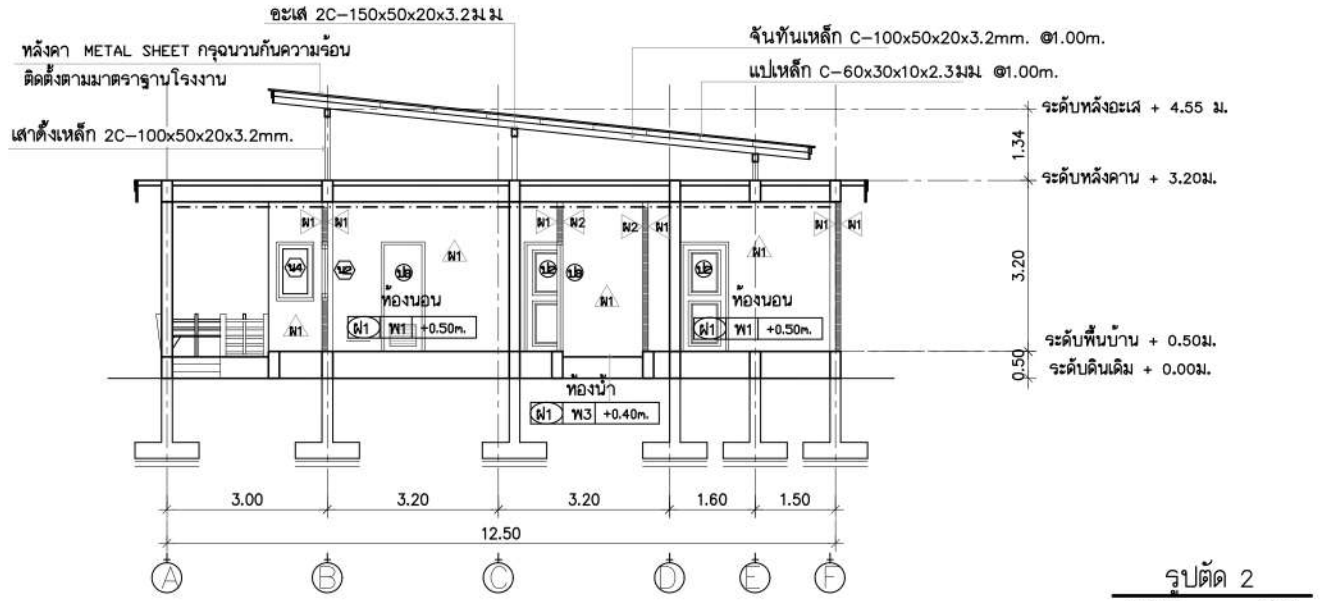

รูปตัด 2
SCALE 1:100

รูปตัด 1,2 อาคาร B

B.ARCH
THAILAND
40/81 M.9 SUKHUMVIT 65 NONGPRUE BANGLAMUNG CHONBURI
WEBSITE : www.arch-designpattaya.com
TEL : 038485490 FAX : 038485490

Project :
Location :
Owner :
Interior Designer :
Landscape
Mechanical Engineer

KEY PLAN

Drawing Title
รูปตัด 1,2

Drawing No.
/000

หมายเหตุ : แบบนี้และรายละเอียดในแบบนี้ ถือเป็นทรัพย์สินของ หจก.เอเอเวิร์คพัทยา ห้ามนำไปใช้ ทำซ้ำ ดัดแปลง แก้ไข โดยมิได้รับอนุญาตเป็นลายลักษณ์อักษร
ALL DESIGN ARE THE PROPERTY OF AND ELEVATIONS CANNOT BE USED WITHOUT THEIR WRITTEN PERMISSION
DO NOT SCALE DRAWINGS ALL MEASUREMENTS MUST BE CHECKED AT THE SITE BY CONTRACTION

อาคาร C

(อาคารโรงแรม)

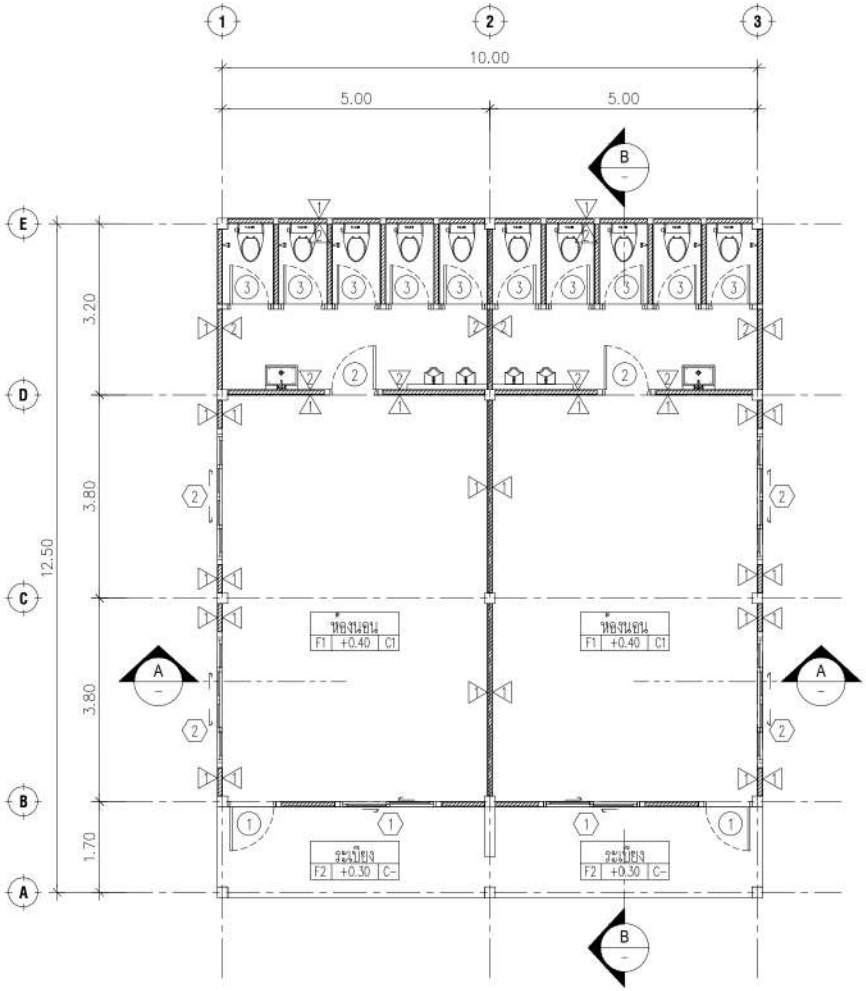

แปลนพื้นชั้นที่ 1
SCALE 1:100

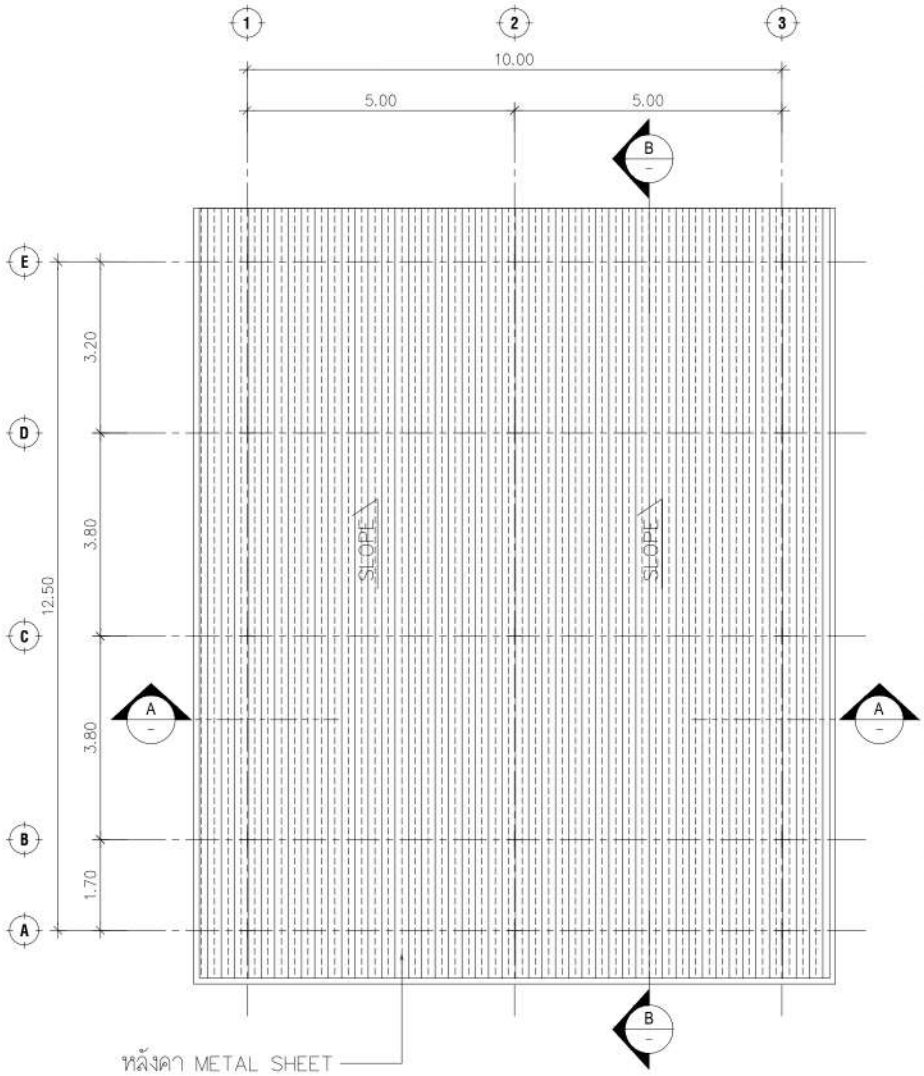

แปลนหลังคา
SCALE 1:100

แปลนพื้นชั้นที่ 1, แปลนหลังคา อาคาร C

B.ARCH
THAILAND
40/81 M.9 SUKHUMVIT 65 MONGPRIE BANGLAMUNG CHONBURI
WEBSITE : www.arch-designpattaya.com
TEL : 038488490 FAX : 038488490

Project :
Location :
Owner :
Interior Designer :
Landscape
Mechanical Engineer

KEY PLAN

Drawing Title
แปลนพื้นชั้นที่ 1,แปลนหลังคา

Drawing No. /000

หมายเหตุ : แบบนี้ลิขสิทธิ์อยู่ในแบบนี้ ห้ามเป็นทรัพย์สินของ หจก.เอเลเวชั่น40 ห้ามนำไปใช้ ทำซ้ำ ดัดแปลง แก้ไข โดยมิได้รับอนุญาตเป็นลายลักษณ์อักษร

ALL DESIGN ARE THE PROPERTY OF AND ELEVATION40 CANNOT BE USED WITHOUT THEIR WRITTEN PERMISSION
DO NOT SCALE DRAWINGS ALL MEASUREMENTS MUST BE CHECKED AT THE SITE BY CONTRACTION

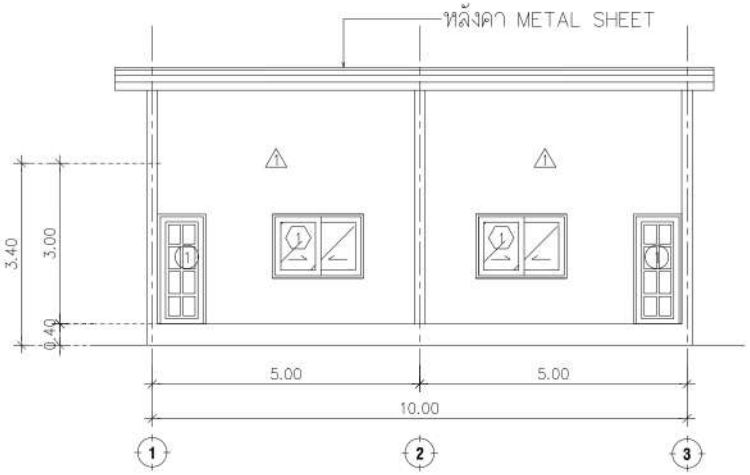

รูปด้าน 1
SCALE 1:100

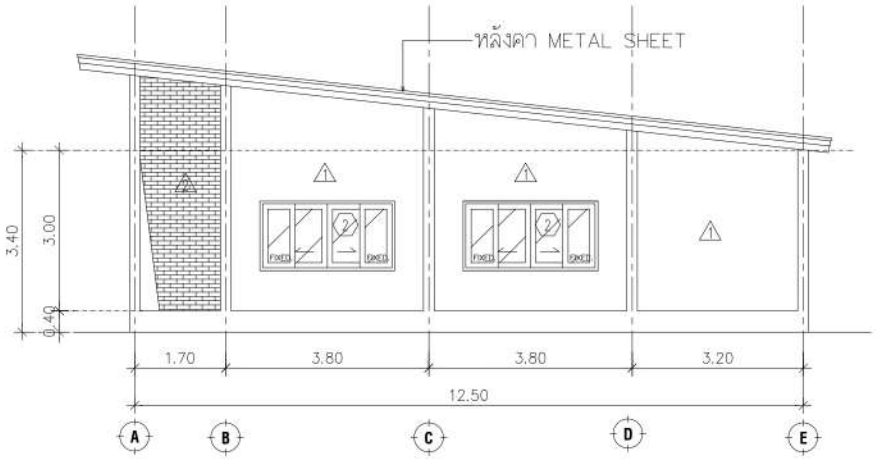

รูปด้าน 2
SCALE 1:100

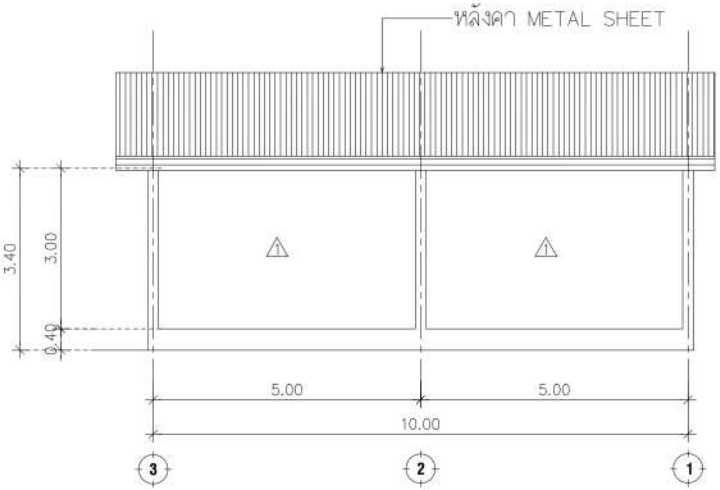

รูปด้าน 3
SCALE 1:100

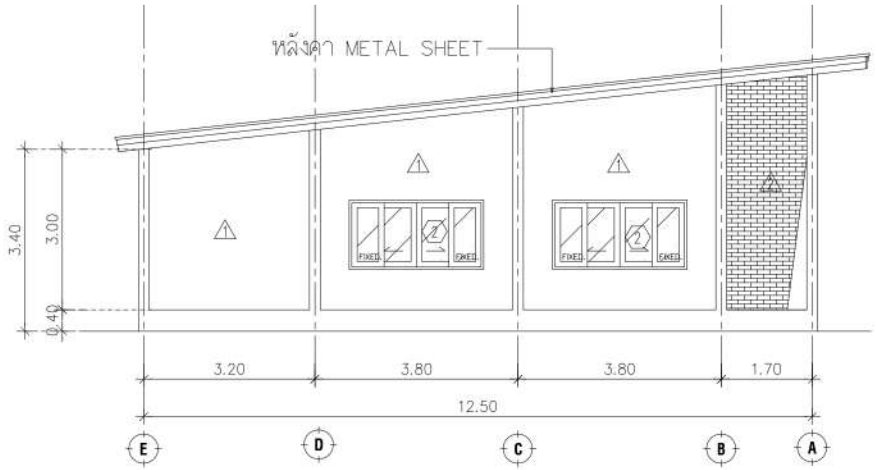

รูปด้าน 4
SCALE 1:100

รูปด้าน 1,2,3,4 อาคาร C

B.ARCH
THAILAND
40/81 M.9 SUKHUMVIT 65 MONGPRUE BANGLAMUNG CHONBURI
WEBSITE : www.arch-designpattaya.com
TEL : 038488490 FAX : 038488490

Project :
Location :
Owner :
[redacted]
Interior Designer :
Landscape
[redacted]
Mechanical Engineer :

KEY PLAN

Drawing Title
รูปด้าน 1,2,3,4

Drawing No.
/000

หมายเหตุ : แบบนี้ลิขสิทธิ์ของ หจก.เอเลเวชั่น40 ห้ามนำไปใช้ ทำซ้ำ ดัดแปลง แก้ไข โดยมิได้รับอนุญาตเป็นลายลักษณ์อักษร
ALL DESIGN ARE THE PROPERTY OF AND ELEVATION40 CANNOT BE USED WITHOUT THEIR WRITTEN PERMISSION
DO NOT SCALE DRAWINGS ALL MEASUREMENTS MUST BE CHECKED AT THE SITE BY CONTRACTION

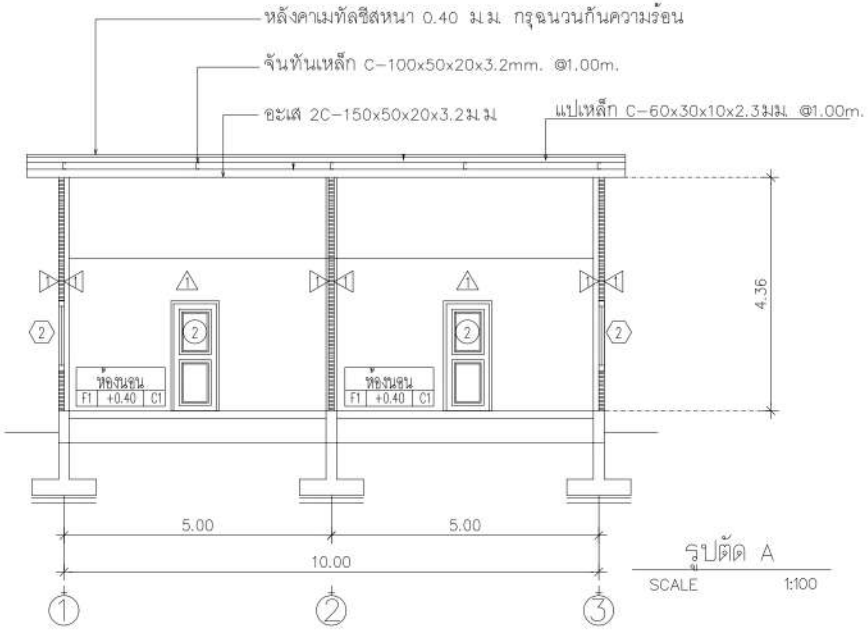

รูปตัด A
SCALE 1:100

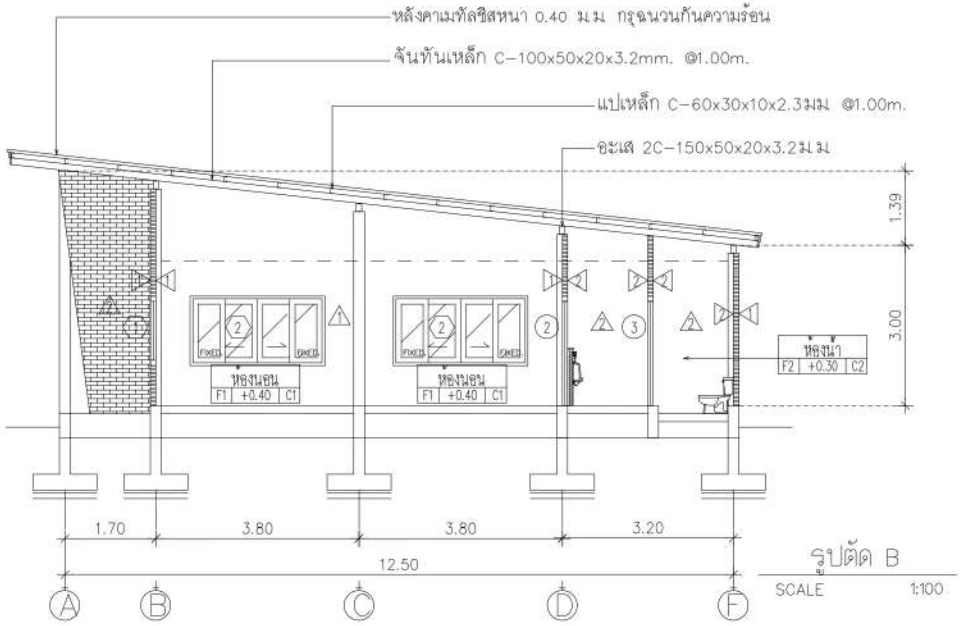

รูปตัด B
SCALE 1:100

รูปตัด A,B อาคาร C

B.ARCH
THAILAND
40/91 M.9 SUKHUMVIT 65 MONPRIE BANGLAMUNG CHONBURI
WEBSITE : www.arch-designpattaya.com
TEL : 038488490 FAX : 038488490

Project :
โครงการ นิวแทรเวิล บีช รีสอร์ท

Location :
99 ม.6 ตำบลหนองปรือ อำเภอบางละมุง จังหวัดชลบุรี

Owner :
บริษัท นิวแทรเวิลบีช จำกัด

[redacted]

Interior Designer :
ออกแบบตกแต่งภายใน

Landscape
ภูมิสถาปนิก

[redacted]

Mechanical Engineer
วิศวกรเครื่องกล

KEY PLAN

Drawing Title
รูปตัด A,B

Drawing No.
/000

หมายเหตุ : แบบนี้ลิขสิทธิ์ของผู้ออกแบบ ห้ามนำไปใช้ ทำซ้ำ ดัดแปลง แก้ไข โดยมิได้รับอนุญาตเป็นลายลักษณ์อักษร
ALL DESIGN ARE THE PROPERTY OF AND ELEVATION40 CANNOT BE USED WITHOUT THEIR WRITTEN PERMISSION
DO NOT SCALE DRAWINGS ALL MEASUREMENTS MUST BE CHECKED AT THE SITE BY CONTRACTION

อาคาร D
(อาคารโรงแรม)

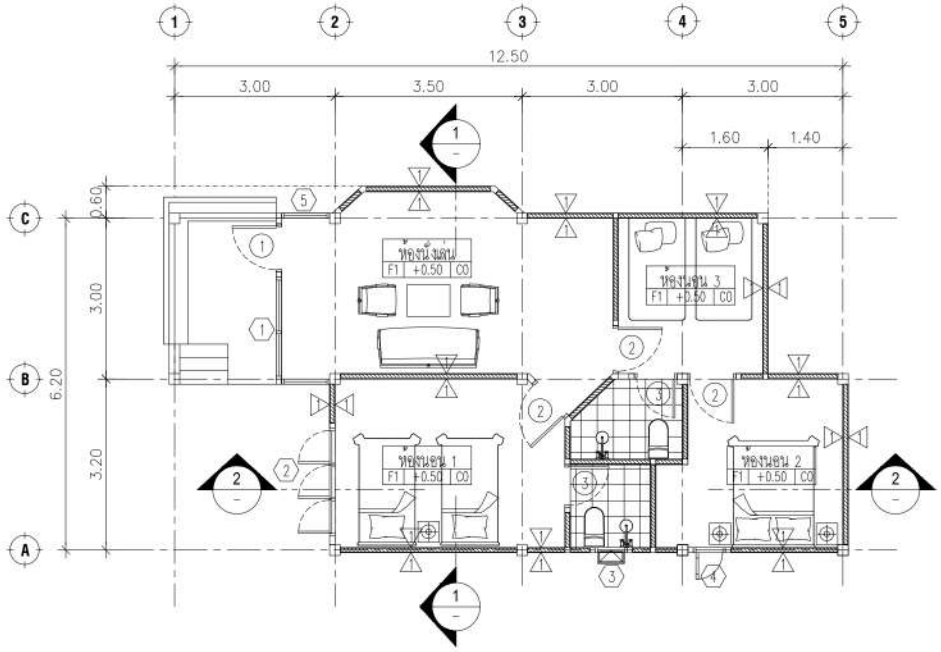

แปลนพื้นชั้นที่ 1
SCALE 1:100

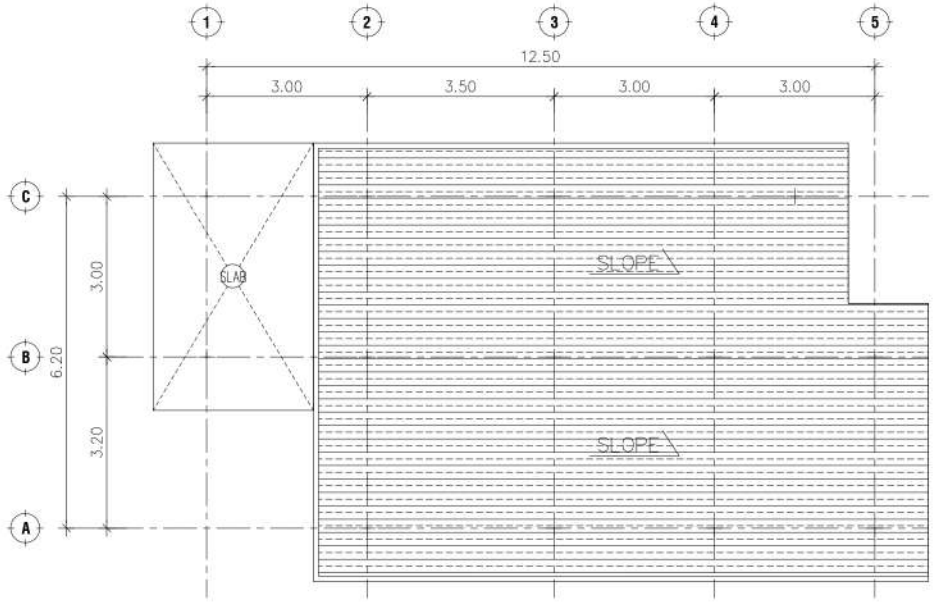

แปลนหลังคา
SCALE 1:100

แปลนพื้นชั้นที่ 1, แปลนหลังคา อาคาร D

B.ARCH
THAILAND
40/91 M.9 SUKHUMVIT 65 MONGPRIE BANGLAMUNG CHONBURI
WEBSITE : www.arch-designpattaya.com
TEL : 038488490 FAX : 038488490

Project :
Location :
Owner :
Interior Designer :
Landscape
Mechanical Engineer :

KEY PLAN

Drawing Title
แปลนพื้นชั้นที่ 1, แปลนหลังคา

Drawing No. /000

หมายเหตุ : แบบนี้ลิขสิทธิ์ของ หจก.เอเลเวชั่น40 ห้ามนำไปใช้ ทำซ้ำ คัดลอก ดัดแปลง แก้ไข โดยมิได้รับอนุญาตเป็นลายลักษณ์อักษร

ALL DESIGN ARE THE PROPERTY OF AND ELEVATION40 CANNOT BE USED WITHOUT THEIR WRITTEN PERMISSION
DO NOT SCALE DRAWINGS ALL MEASUREMENTS MUST BE CHECKED AT THE SITE BY CONTRACTION

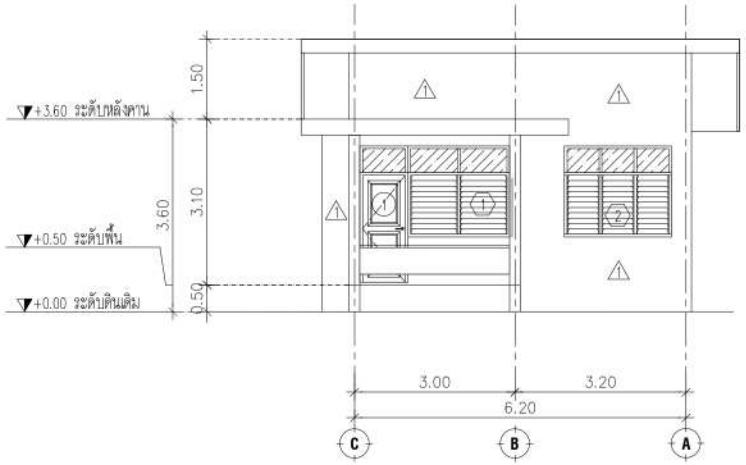

รูปด้าน 1
SCALE 1:100

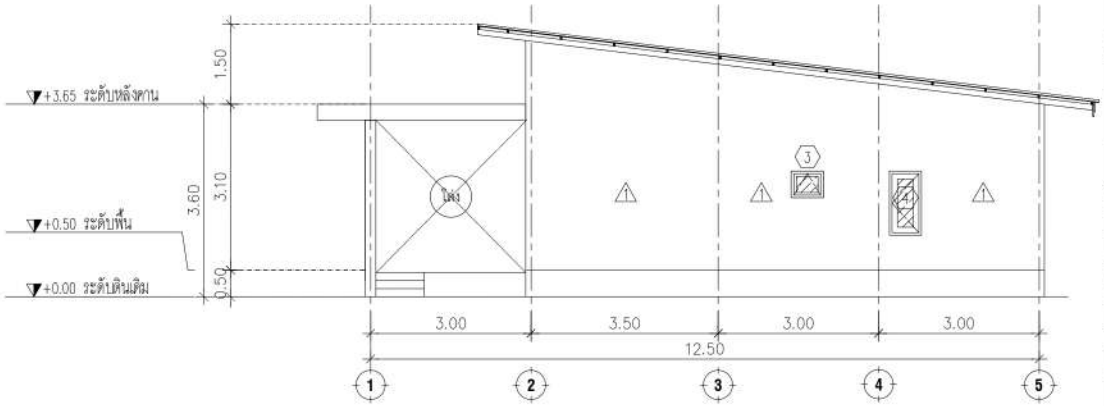

รูปด้าน 2
SCALE 1:100

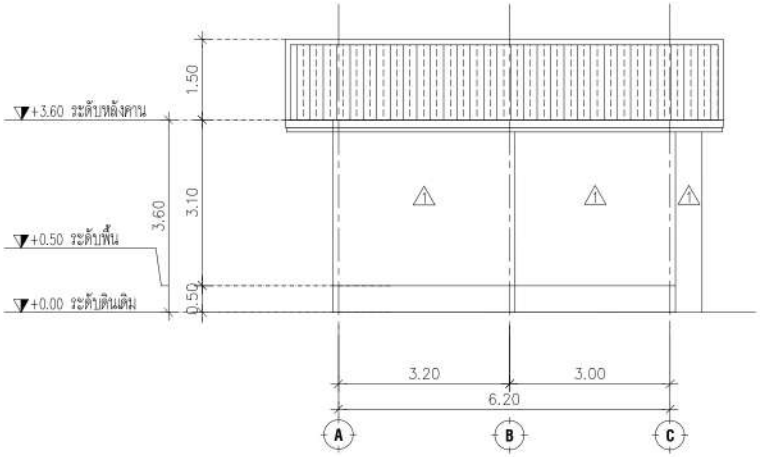

รูปด้าน 3
SCALE 1:100

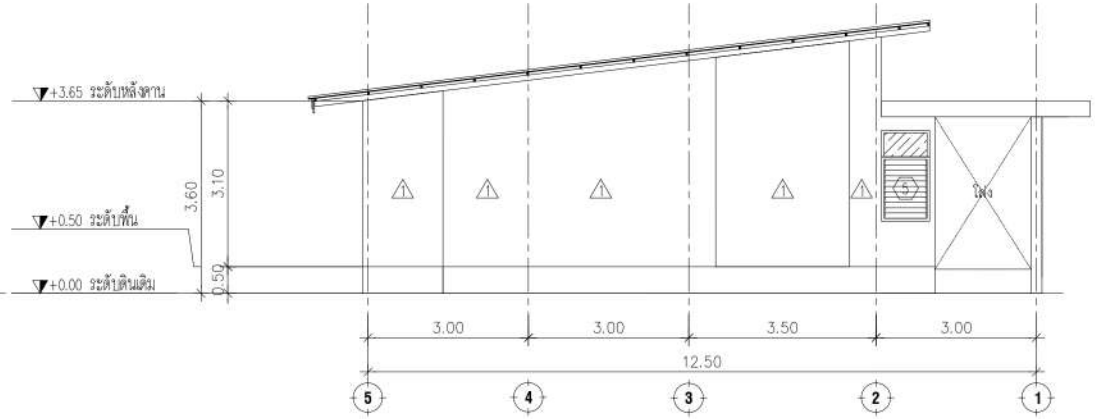

รูปด้าน 4
SCALE 1:100

รูปด้าน 1,2,3,4 อาคาร D

B.ARCH
THAILAND
40/91 M.9 SUKHUMVIT 65 MONGPRIE BANGLAMUNG CHONBURI
WEBSITE : www.arch-designpattaya.com
TEL : 038488490 FAX : 038488490

Project :
Location :
Owner :
Interior Designer :
Landscape
Mechanical Engineer

KEY PLAN

Drawing Title
รูปด้าน 1,2,3,4

Drawing No. /000

หมายเหตุ : แบบนี้ลิขสิทธิ์ของผู้ออกแบบนี้ ห้ามนำไปใช้ ทำซ้ำ ดัดแปลง แก้ไข โดยมิได้รับอนุญาตเป็นลายลักษณ์อักษร
ALL DESIGN ARE THE PROPERTY OF AND ELEVATION40 CANNOT BE USED WITHOUT THEIR WRITTEN PERMISSION
DO NOT SCALE DRAWINGS ALL MEASUREMENTS MUST BE CHECKED AT THE SITE BY CONTRACTION

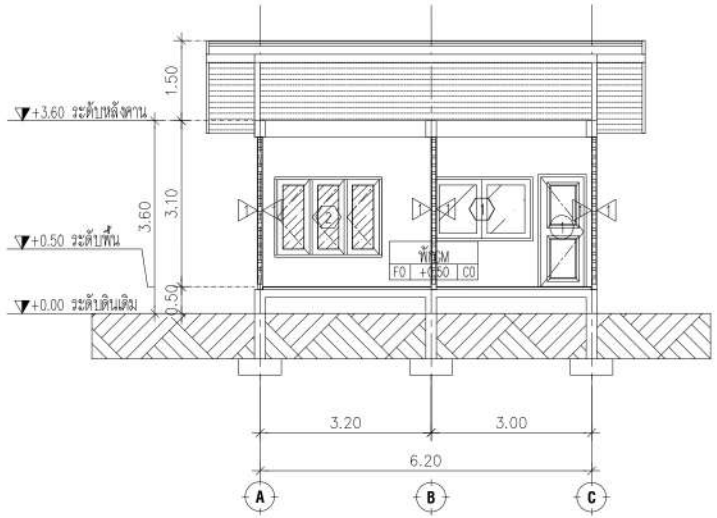

รูปตัด 1
SCALE 1:100

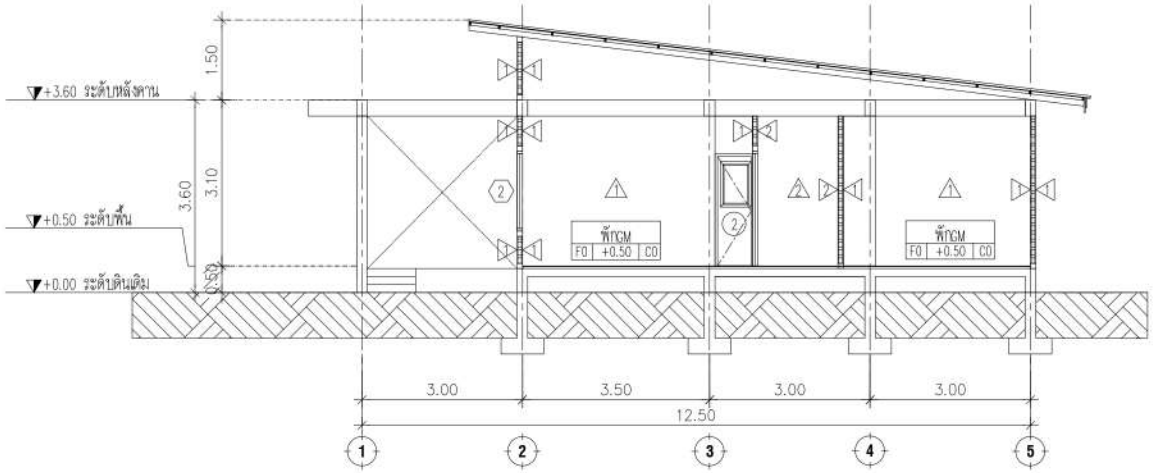

รูปตัด 2
SCALE 1:100

รูปตัด 1,2 อาคาร D

B.ARCH
THAILAND
40/91 M.9 SUKHUMVIT 65 MONPRIE BANGLAMUNG CHONBURI
WEBSITE : www.arch-designpattaya.com
TEL : 038488490 FAX : 038488490

Project :
Location :
Owner :
[redacted]
Interior Designer :
Landscape
[redacted]
Mechanical Engineer :
[redacted]

KEY PLAN

Drawing Title
รูปตัด 1,2

Drawing No.
/000

หมายเหตุ : แบบนี้ลิขสิทธิ์ของ หจก.เอเลเวชั่น40 ห้ามนำไปใช้ ทำซ้ำ ดัดแปลง แก้ไข โดยมิได้รับอนุญาตเป็นลายลักษณ์อักษร
ALL DESIGN ARE THE PROPERTY OF AND ELEVATION40 CANNOT BE USED WITHOUT THEIR WRITTEN PERMISSION
DO NOT SCALE DRAWINGS ALL MEASUREMENTS MUST BE CHECKED AT THE SITE BY CONTRACTION

อาคาร E

(อาคารโรงแรม)

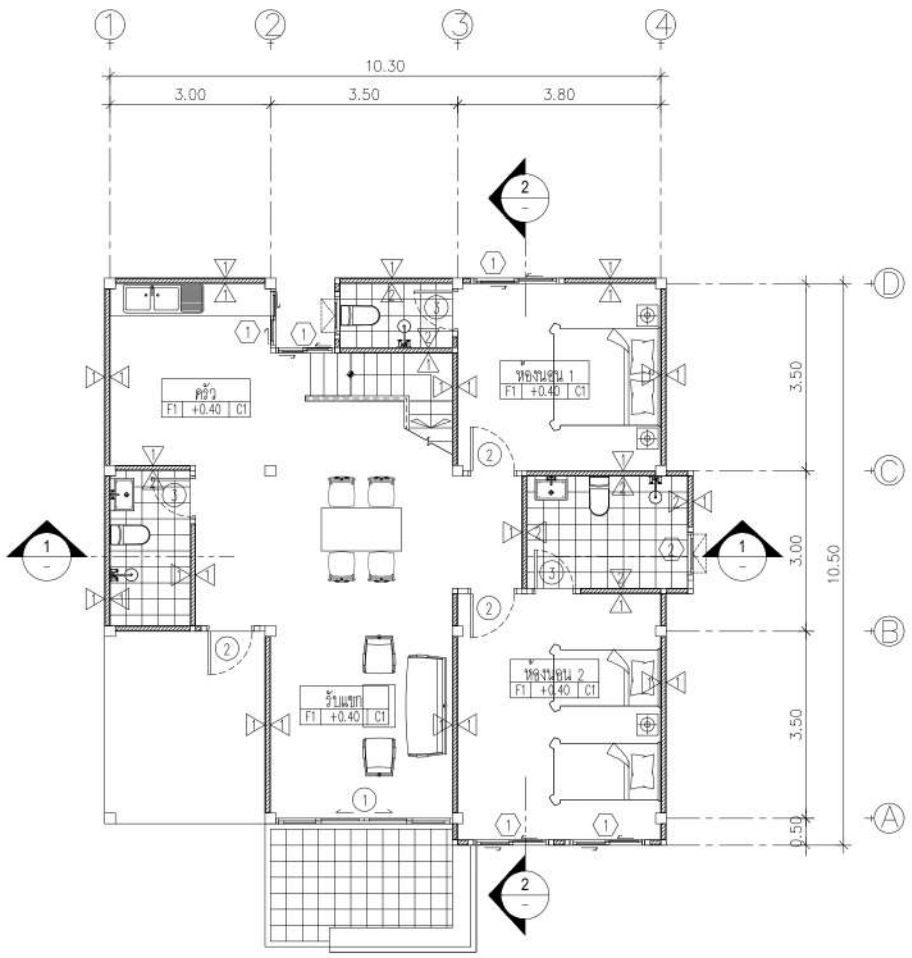

แปลนพื้นชั้นที่ 1

SCALE 1:100

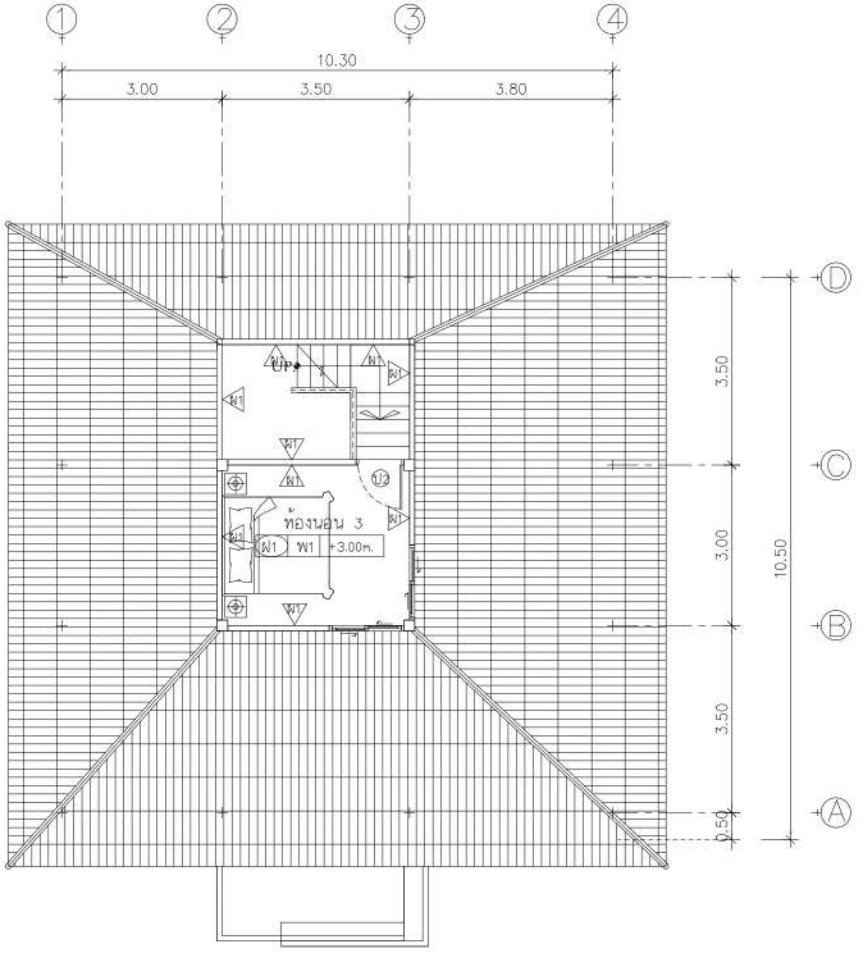

แปลนพื้นชั้นที่ 2

SCALE 1:100

แปลนพื้นชั้นที่ 1,2 อาคาร E

B.ARCH
THAILAND
40/81 M.9 SUKHUMVIT 65 MONGPRIE BANGLAMUNG CHONBURI
WEBSITE : www.arch-designpattaya.com
TEL : 038488490 FAX : 038488490

Project :
โครงการ นิวแทรเวิล บีช รีสอร์ท

Location :
99 ม.6 ตำบลหนองปรือ อำเภอบางละมุง จังหวัดชลบุรี

Owner :
บริษัท นิวแทรเวิล จำกัด

[redacted]

Interior Designer :

Landscape

[redacted]

Mechanical Engineer :

KEY PLAN

Drawing Title
แปลนพื้นชั้นที่ 1,2

Drawing No.
/000

หมายเหตุ : แบบนี้ลิขสิทธิ์ของ หจก.เอเลเวชั่น40 ห้ามนำไปใช้ ทำซ้ำ ดัดแปลง แก้ไข โดยมิได้รับอนุญาตเป็นลายลักษณ์อักษร

ALL DESIGN ARE THE PROPERTY OF AND ELEVATION40 CANNOT BE USED WITHOUT THEIR WRITTEN PERMISSION
DO NOT SCALE DRAWINGS ALL MEASUREMENTS MUST BE CHECKED AT THE SITE BY CONTRACTION

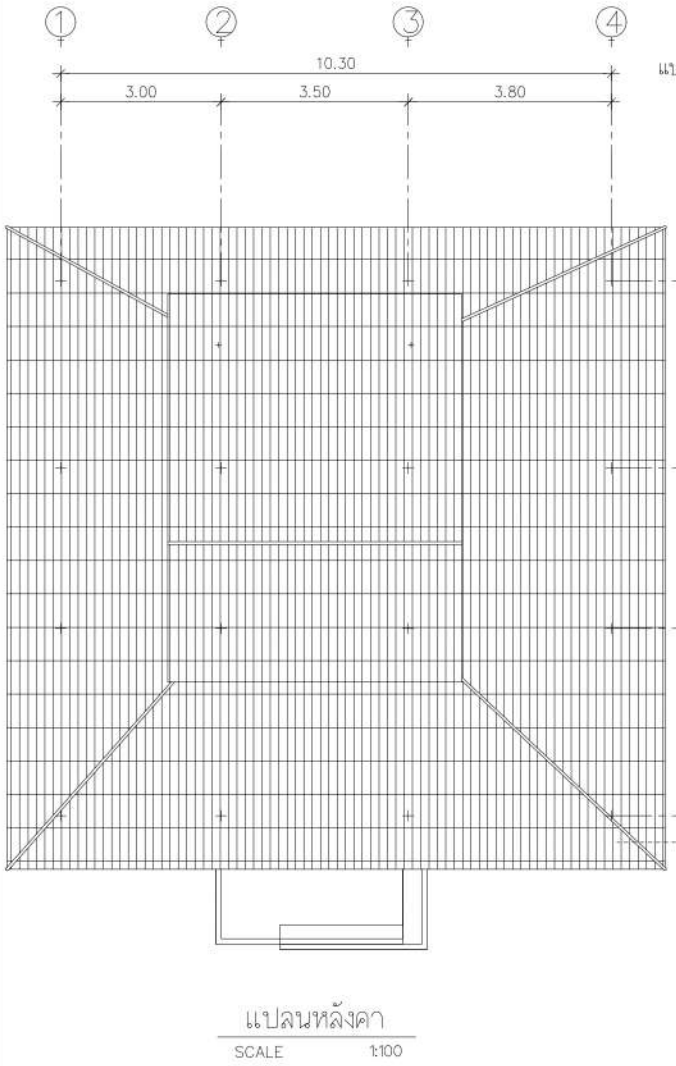

แปลนหลังคา
SCALE 1:100

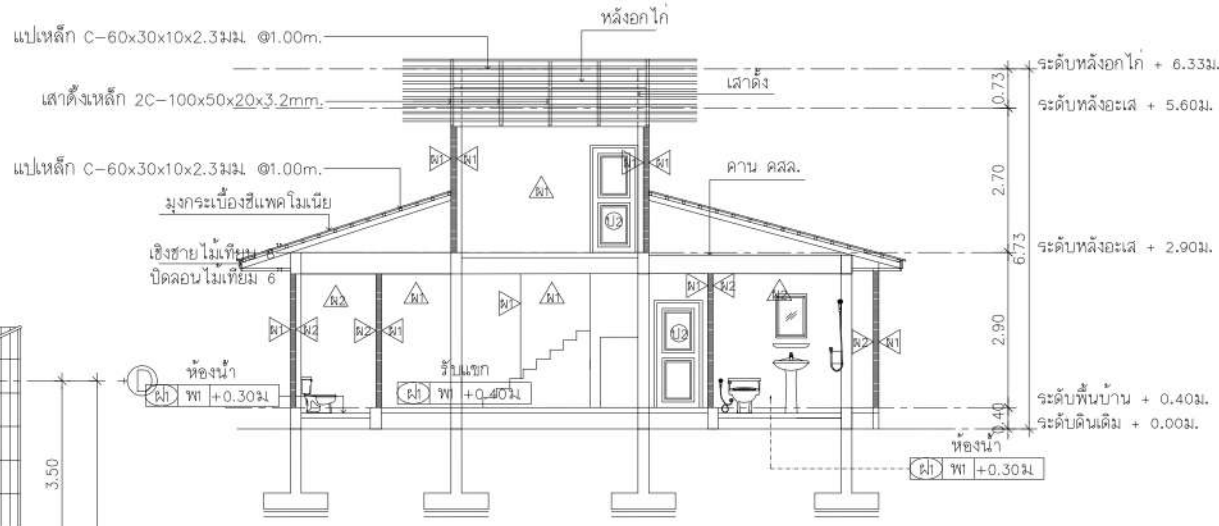

รูปตัด 1
SCALE 1:100

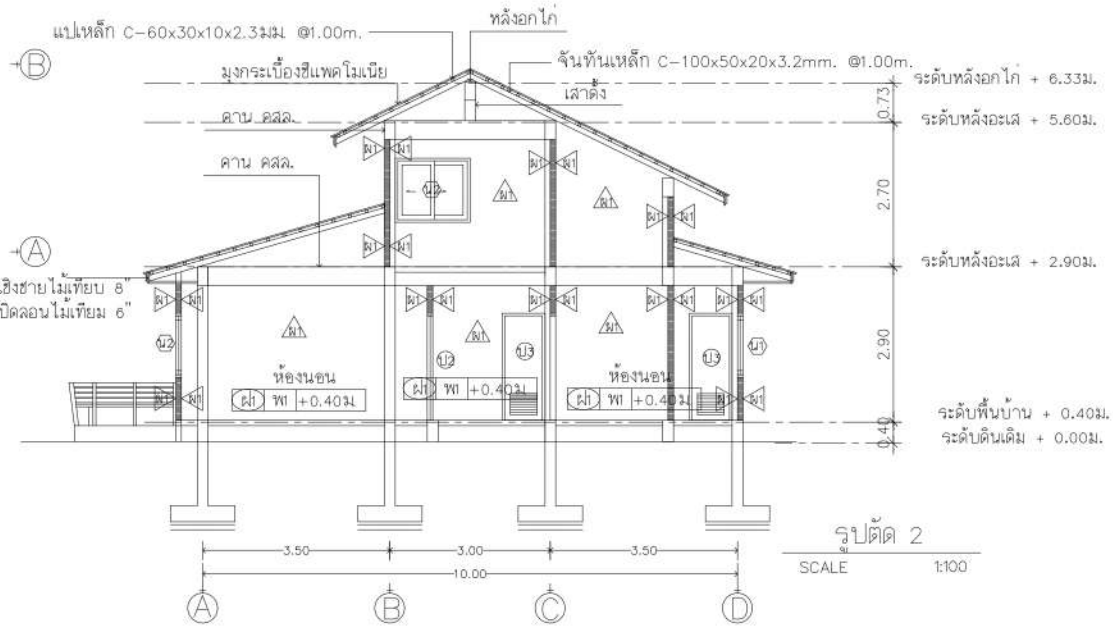

รูปตัด 2
SCALE 1:100

แปลนพื้นหลังคา, รูปตัด 1,2 อาคาร E

B.ARCH
THAILAND
40/91 M.9 SUKHUMVIT 65 MONGPRUE BANGLAMUNG CHONBURI
WEBSITE : www.arch-designpattaya.com
TEL : 038488490 FAX : 038488490

Project :
Location :
Owner :
[redacted]
Interior Designer :
Landscape
Mechanical Engineer :
[redacted]
[redacted]
[redacted]

KEY PLAN

Drawing Title
แปลนพื้นหลังคา รูปตัด 1,2

Drawing No.
/000

หมายเหตุ : แบบนี้ลิขสิทธิ์อยู่ในแบบนี้ ห้ามนำไปใช้ ทำซ้ำ ดัดแปลง แก้ไข โดยมิได้รับอนุญาตเป็นลายลักษณ์อักษร

ALL DESIGN ARE THE PROPERTY OF AND ELEVATION40 CANNOT BE USED WITHOUT THEIR WRITTEN PERMISSION
DO NOT SCALE DRAWINGS ALL MEASUREMENTS MUST BE CHECKED AT THE SITE BY CONTRACTION

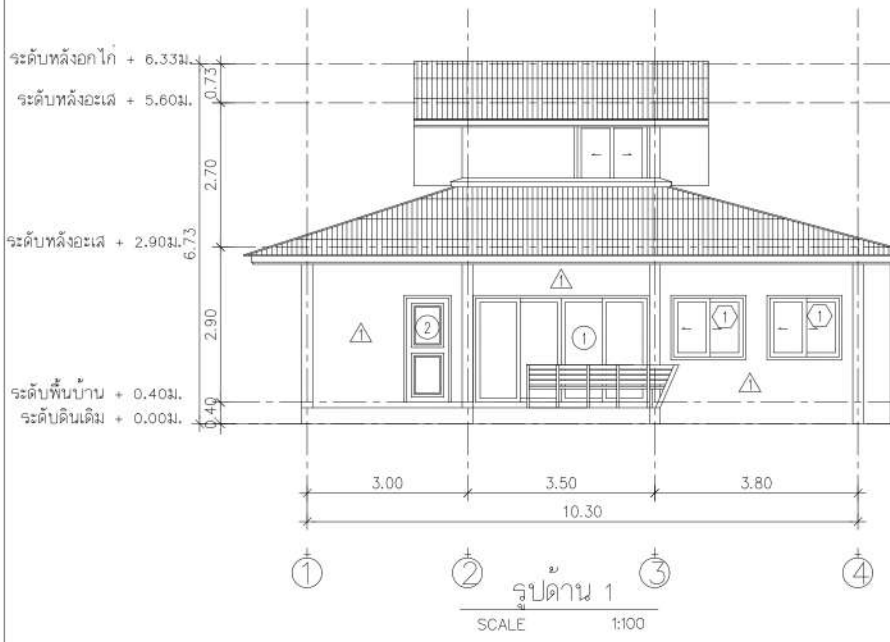

รูปด้าน 1
SCALE 1:100

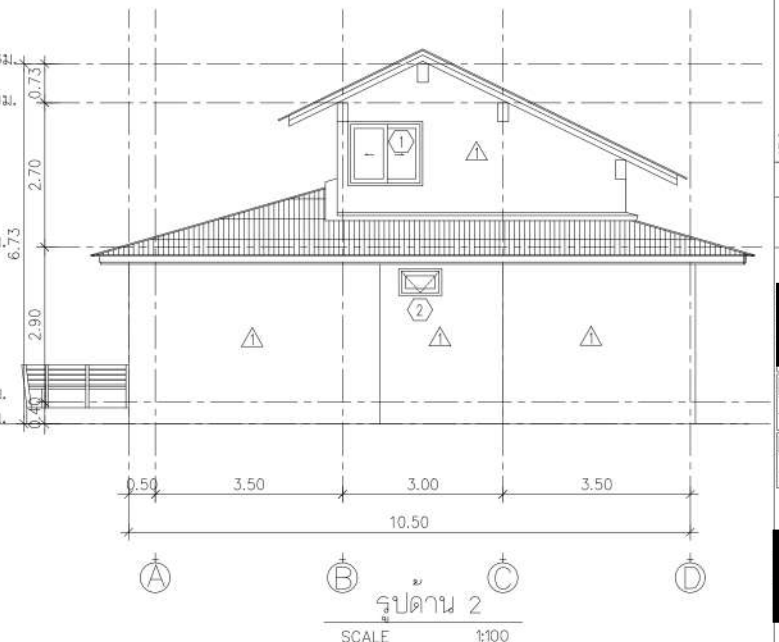

รูปด้าน 2
SCALE 1:100

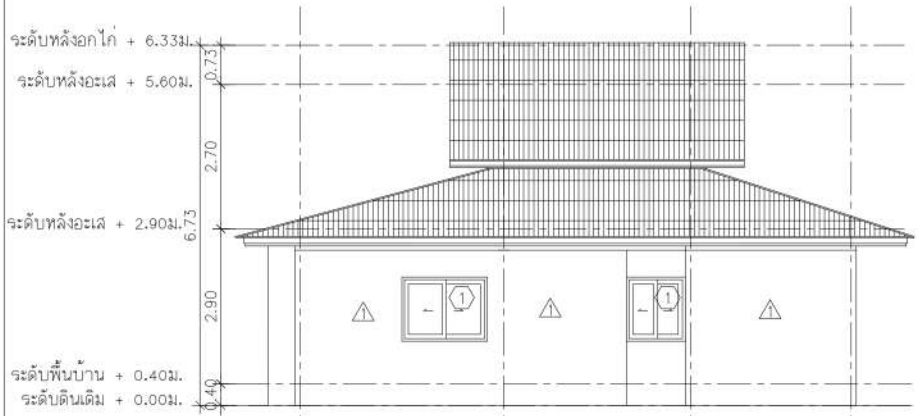

รูปด้าน 3
SCALE 1:100

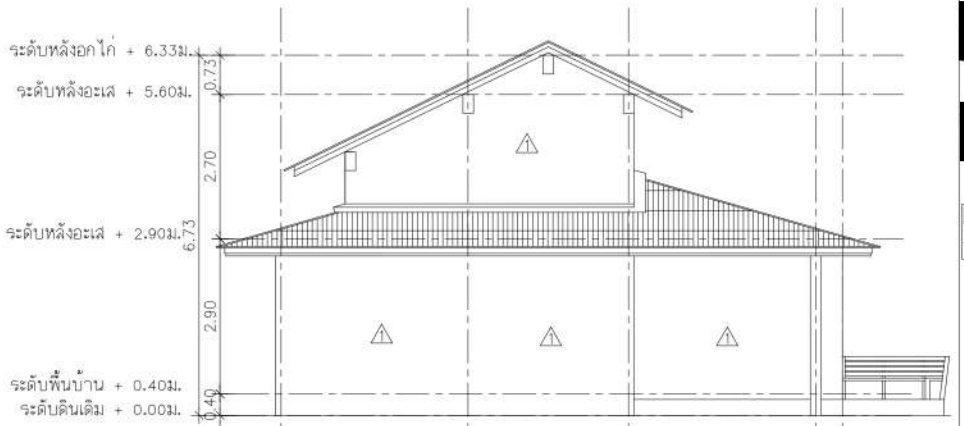

รูปด้าน 4
SCALE 1:100

รูปด้าน 1,2,3,4 อาคาร E

B.ARCH
THAILAND
40/91 M.9 SUKHUMVIT 65 MONGPRIE BANGLAMUNG CHONBURI
WEBSITE : www.arch-designpattaya.com
TEL : 038488490 FAX : 038488490

Project :
Location :
Owner :
[redacted]
Interior Designer :
Landscape
[redacted]
[redacted]
[redacted]
Mechanical Engineer :

KEY PLAN

Drawing Title
รูปด้าน 1,2,3,4

Drawing No.
/000

หมายเหตุ : แบบนี้ลิขสิทธิ์ของผู้ออกแบบนี้ ห้ามนำไปใช้ ทำซ้ำ ดัดแปลง แก้ไข โดยมิได้รับอนุญาตเป็นลายลักษณ์อักษร
ALL DESIGN ARE THE PROPERTY OF AND ELEVATION40 CANNOT BE USED WITHOUT THEIR WRITTEN PERMISSION
DO NOT SCALE DRAWINGS ALL MEASUREMENTS MUST BE CHECKED AT THE SITE BY CONTRACTION

อาคาร F
(อาคารโรงแรม)

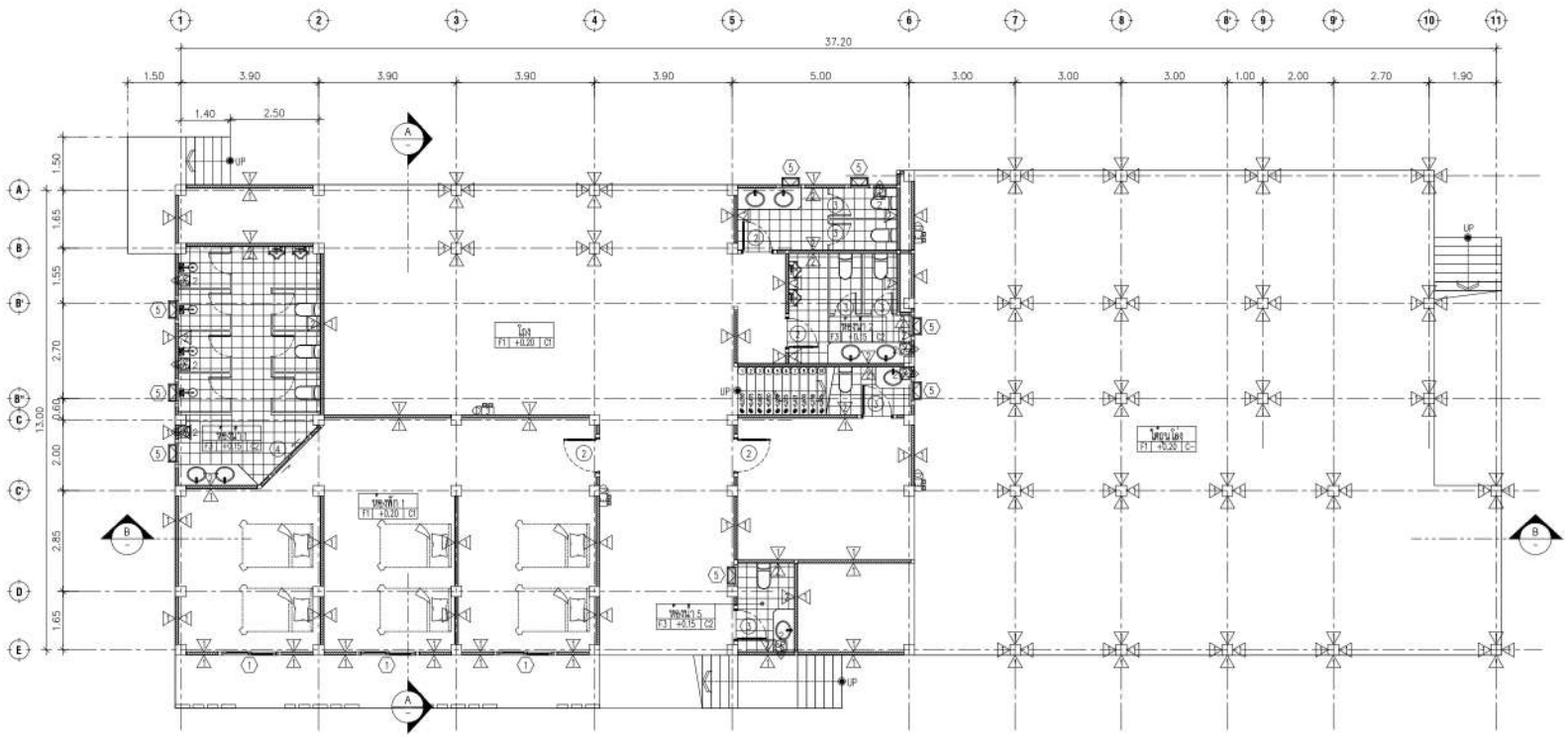

แปลนพื้นชั้นที่ 1 อาคาร F

แปลนพื้นชั้นที่ 1
SCALE 1:100

B.ARCH
THAILAND
40/61 M.9 SUKHUMVIT 65 KONGPRUE BANGJANUNG CHONBURI
เว็บไซต์ : www.arch-designpattaya.com
TEL : 038488480 FAX : 038488480

Project :
Location :
Owner :
Interior Designer :
Landscape
Mechanical Engineer:

แปลนพื้นชั้นที่ 1
KEY PLAN
Drawing Title
Drawing No. /000

หมายเหตุ : แบบที่แสดงอยู่ในแบบนี้ ถือเป็นทรัพย์สินของ หจก. เอเลเวชั่น60 ห้ามนำไปใช้ ทำซ้ำ คัดลอก ดัดแปลง แก้ไข โดยมิได้รับอนุญาตเป็นลายลักษณ์อักษร
ALL DESIGN ARE THE PROPERTY OF AND ELEVATION60 CANNOT BE USED WITHOUT THEIR WRITTEN PERMISSION
DO NOT SCALE DRAWINGS ALL MEASUREMENTS MUST BE CHECKED AT THE SITE BY CONTRACTION

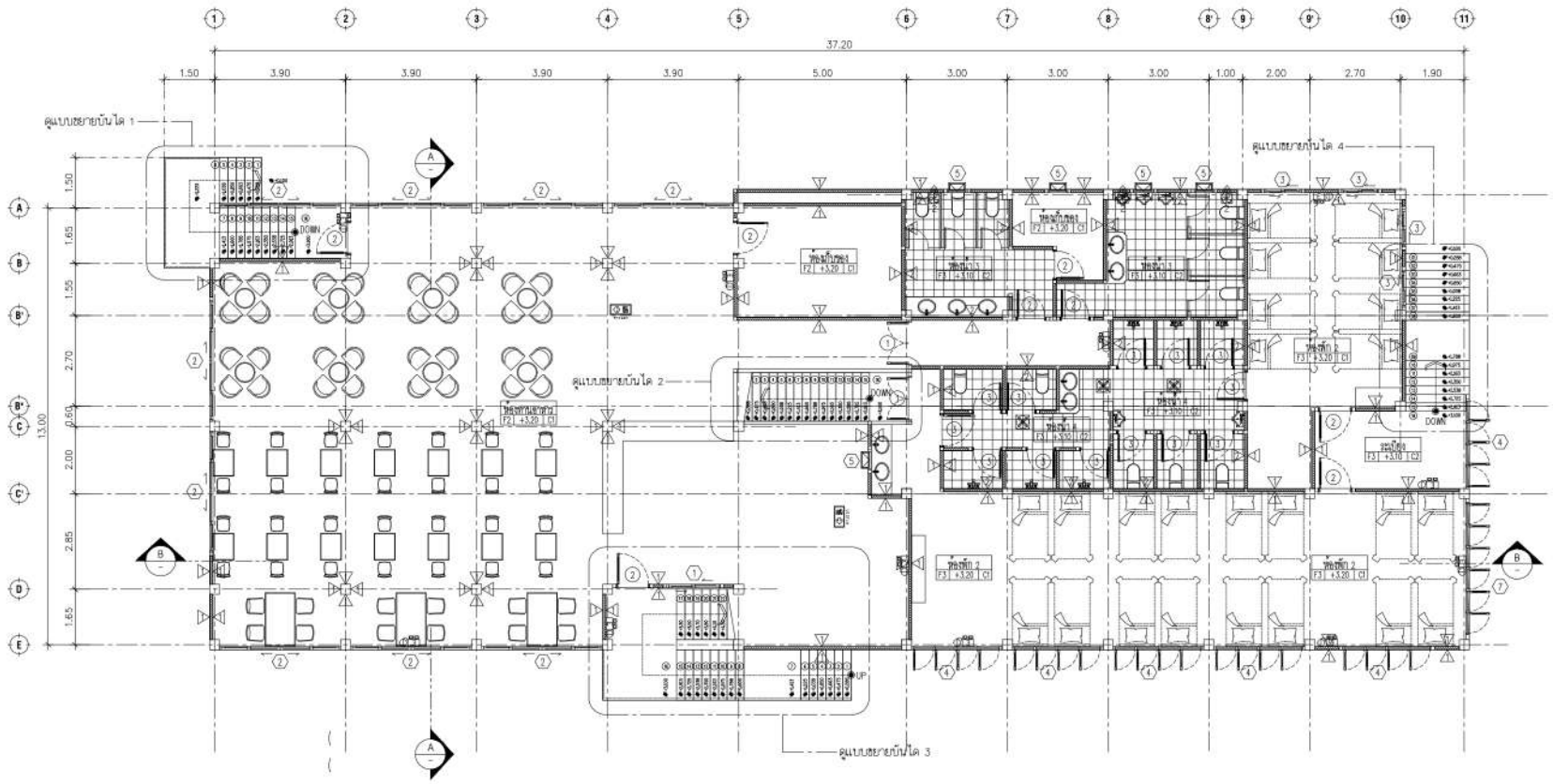

แปลนพื้นชั้นที่ 2
SCALE 1:100

แปลนพื้นชั้นที่ 2 อาคาร F

B.ARCH
THAILAND
40/91 M.9 SUKHUMVIT 65 MONGPRIE BANGLAMUNG CHONBURI
WEBSITE : www.arch-designpattaya.com
TEL : 038488490 FAX : 038488490

Project :
Location :
Owner :
Interior Designer :
Landscape
Mechanical Engineer :

แปลนพื้นชั้นที่ 2
KEY PLAN
Drawing Title
Drawing No. /000

หมายเหตุ : แบบนี้ลิขสิทธิ์ของผู้ออกแบบ ห้ามนำไปใช้ ทำซ้ำ ดัดแปลง แก้ไข โดยมิได้รับอนุญาตเป็นลายลักษณ์อักษร
ALL DESIGN ARE THE PROPERTY OF AND ELEVATION40 CANNOT BE USED WITHOUT THEIR WRITTEN PERMISSION
DO NOT SCALE DRAWINGS ALL MEASUREMENTS MUST BE CHECKED AT THE SITE BY CONTRACTION

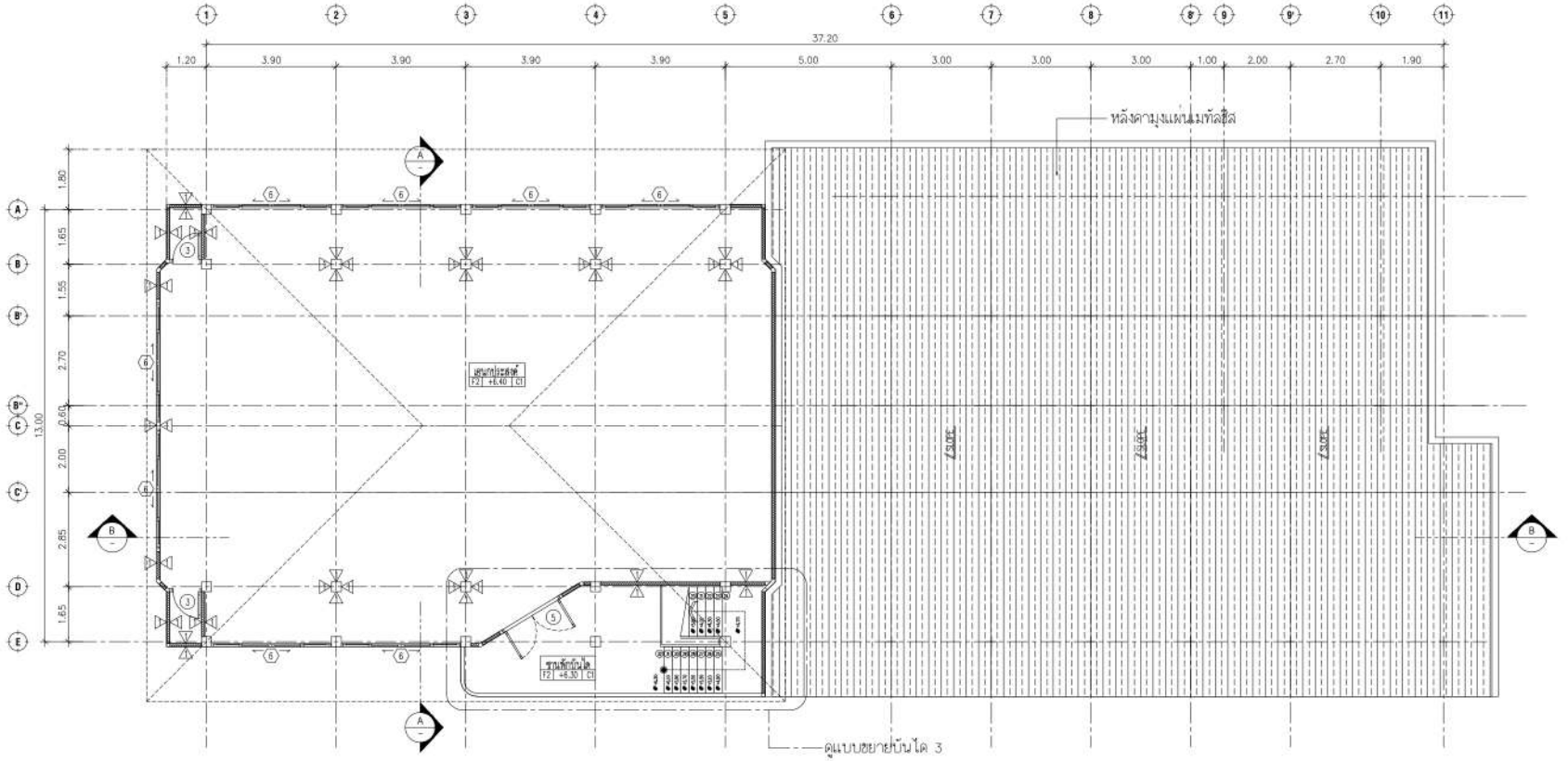

แปลนพื้นชั้นที่ 3
SCALE 1:100

แปลนพื้นชั้นที่ 3 อาคาร F

B.ARCH
THAILAND
40/91 M.9 SUKHUMVIT 65 MONGPRIE BANGLAMUNG CHONBURI
WEBSITE : www.arch-designpattaya.com
TEL : 038488490 FAX : 038488490

Project :
Location :
Owner :
Interior Designer :
Landscape
Mechanical Engineer

แปลนพื้นชั้นที่ 3
KEY PLAN
Drawing Title
Drawing No. /000

หมายเหตุ : แบบนี้ลิขสิทธิ์ของ บริษัท เอ.เอล.เวิลด์ จำกัด ห้ามนำไปใช้ ทำซ้ำ ดัดแปลง แก้ไข โดยมิได้รับอนุญาตเป็นลายลักษณ์อักษร
ALL DESIGN ARE THE PROPERTY OF AND ELEVATION40 CANNOT BE USED WITHOUT THEIR WRITTEN PERMISSION
DO NOT SCALE DRAWINGS ALL MEASUREMENTS MUST BE CHECKED AT THE SITE BY CONTRACTION

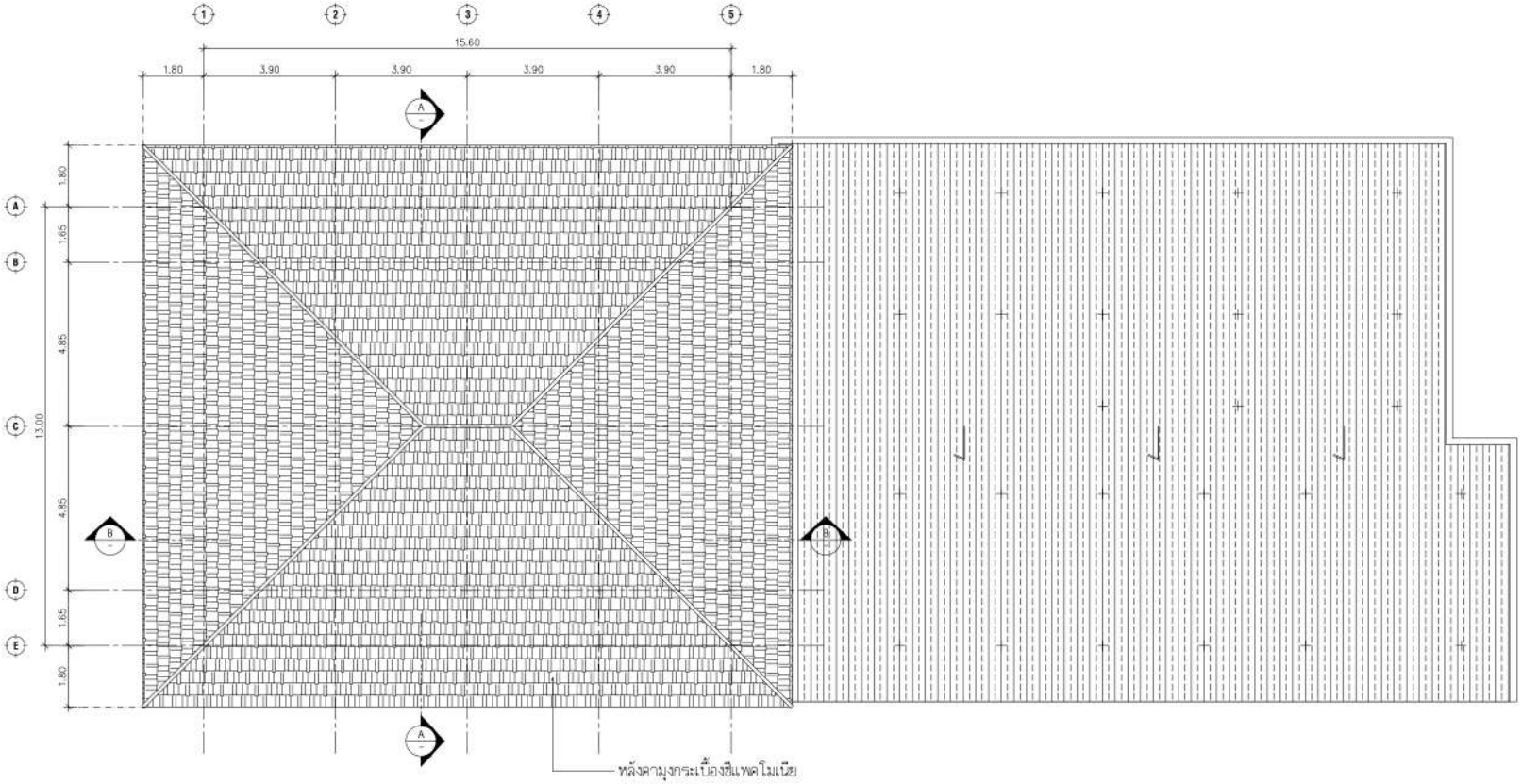

แปลนหลังคา

SCALE 1:100

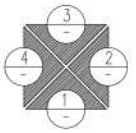

แปลนหลังคา อาคาร F

B.ARCH
THAILAND
40/91 M.9 SUKHUMVIT 65 MONGPRIE BANGLAMUNG CHONBURI
WEBSITE : www.arch-designpattaya.com
TEL : 038488490 FAX : 038488490

Project :
โครงการ นิวแทรเวิล บีช รีสอร์ท

Location :
99 ม.6 ตำบลหนองปรือ อำเภอบางละมุง จังหวัดชลบุรี

Owner :
[redacted]

Interior Designer :
ออกแบบตกแต่งภายใน

Landscape
ภูมิสถาปนิก

[redacted]

Mechanical Engineer
วิศวกรเครื่องกล

แปลนหลังคา

KEY PLAN

Drawing Title

Drawing No. /000

หมายเหตุ : แบบนี้ลิขสิทธิ์อยู่ในแบบนี้ ห้ามเปลี่ยนแปลงก่อนได้รับอนุญาตเป็นลายลักษณ์อักษร

ALL DESIGN ARE THE PROPERTY OF AND ELEVATION40 CANNOT BE USED WITHOUT THEIR WRITTEN PERMISSION
DO NOT SCALE DRAWINGS ALL MEASUREMENTS MUST BE CHECKED AT THE SITE BY CONTRACTION

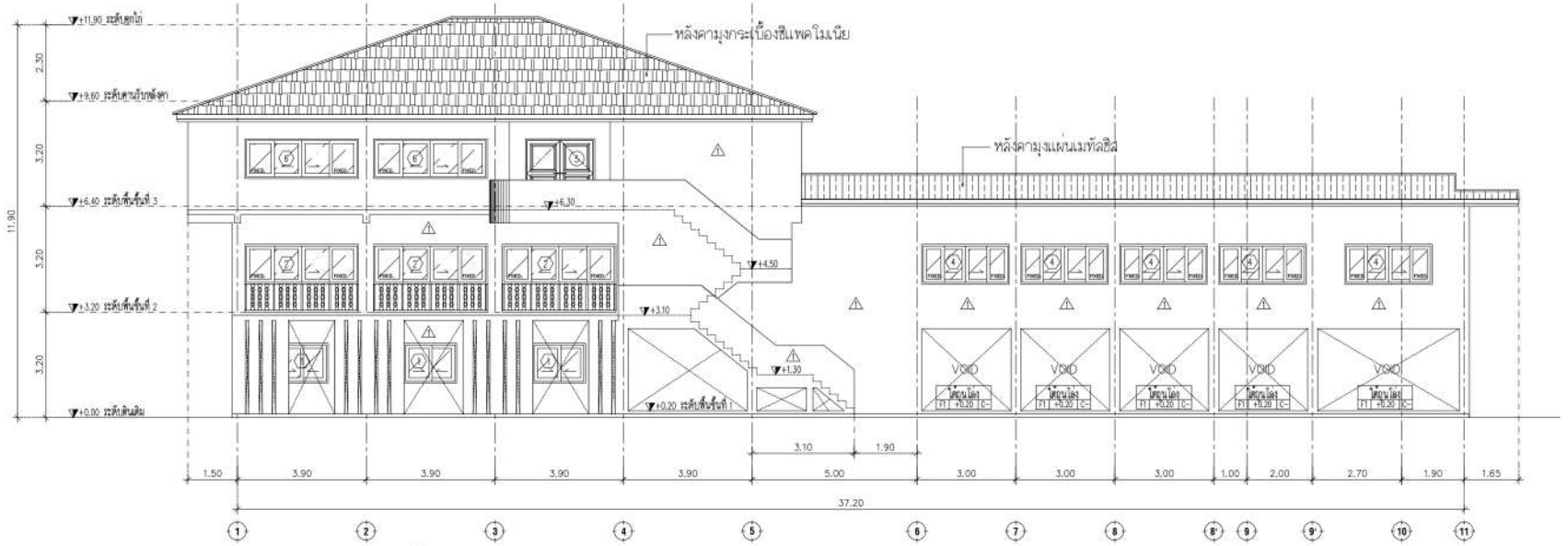

ข/ รูปด้าน 1
SCALE 1:100

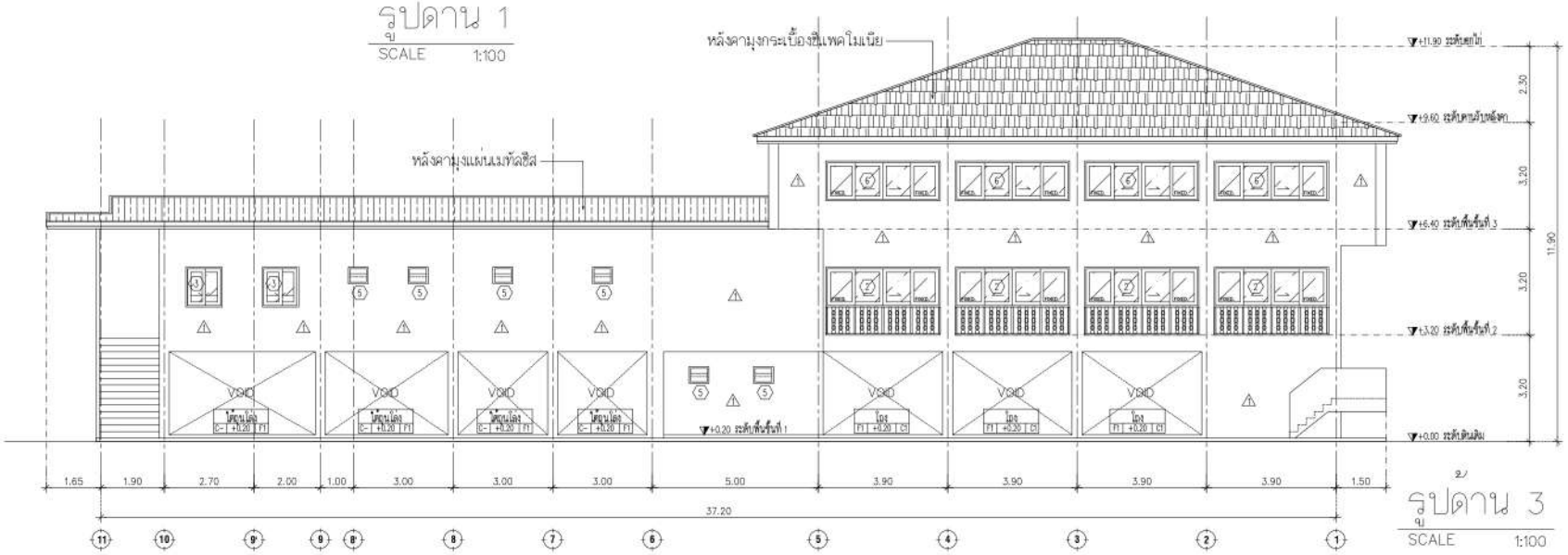

ข/ รูปด้าน 3
SCALE 1:100

ข/ รูปด้าน 1,3 อาคาร F

B.ARCH
THAILAND
40/91 M.9 SUKHUMVIT 65 MONGPRIE BANGLAMUNG CHONBURI
WEBSITE : www.arch-designpattaya.com
TEL : 038488490 FAX : 038488490

Project :
Location :
Owner :
Interior Designer :
Landscape
Mechanical Engineer :

รูปด้าน 1,3
KEY PLAN

Drawing Title

Drawing No. /000

หมายเหตุ : แบบนี้ลิขสิทธิ์อยู่ในแบบนี้ ห้ามนำไปใช้ ทำซ้ำ ดัดแปลง แก้ไข โดยมิได้รับอนุญาตเป็นลายลักษณ์อักษร

ALL DESIGN ARE THE PROPERTY OF AND ELEVATION40 CANNOT BE USED WITHOUT THEIR WRITTEN PERMISSION
DO NOT SCALE DRAWINGS ALL MEASUREMENTS MUST BE CHECKED AT THE SITE BY CONTRACTION

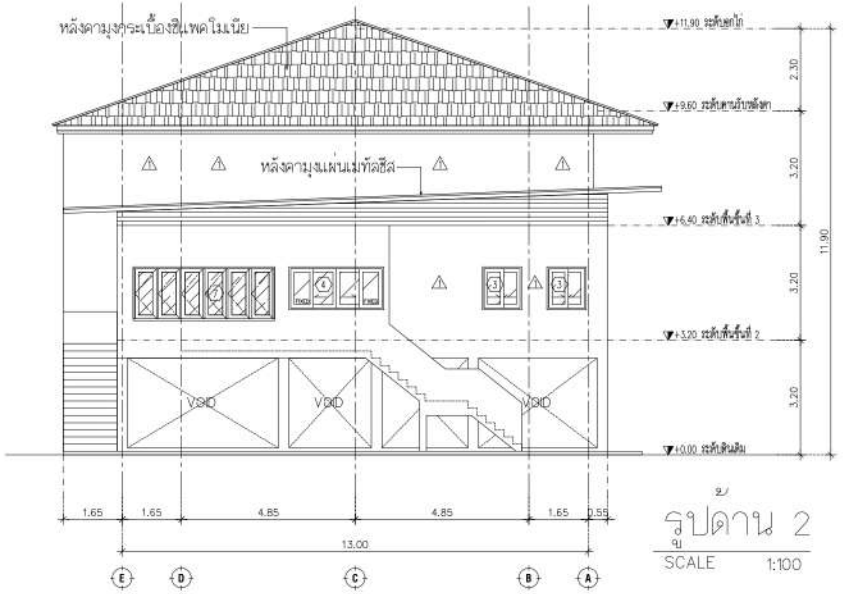

รูปด้าน 2
SCALE 1:100

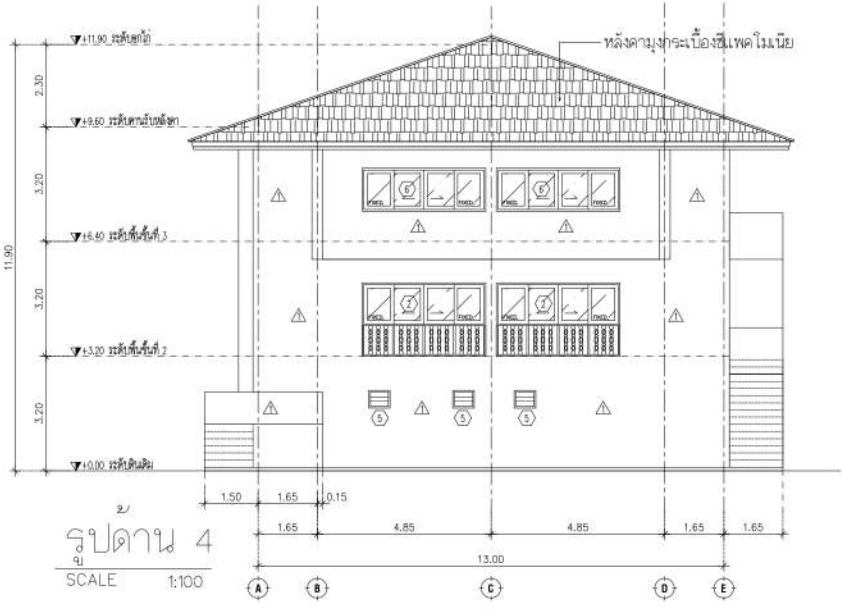

รูปด้าน 4
SCALE 1:100

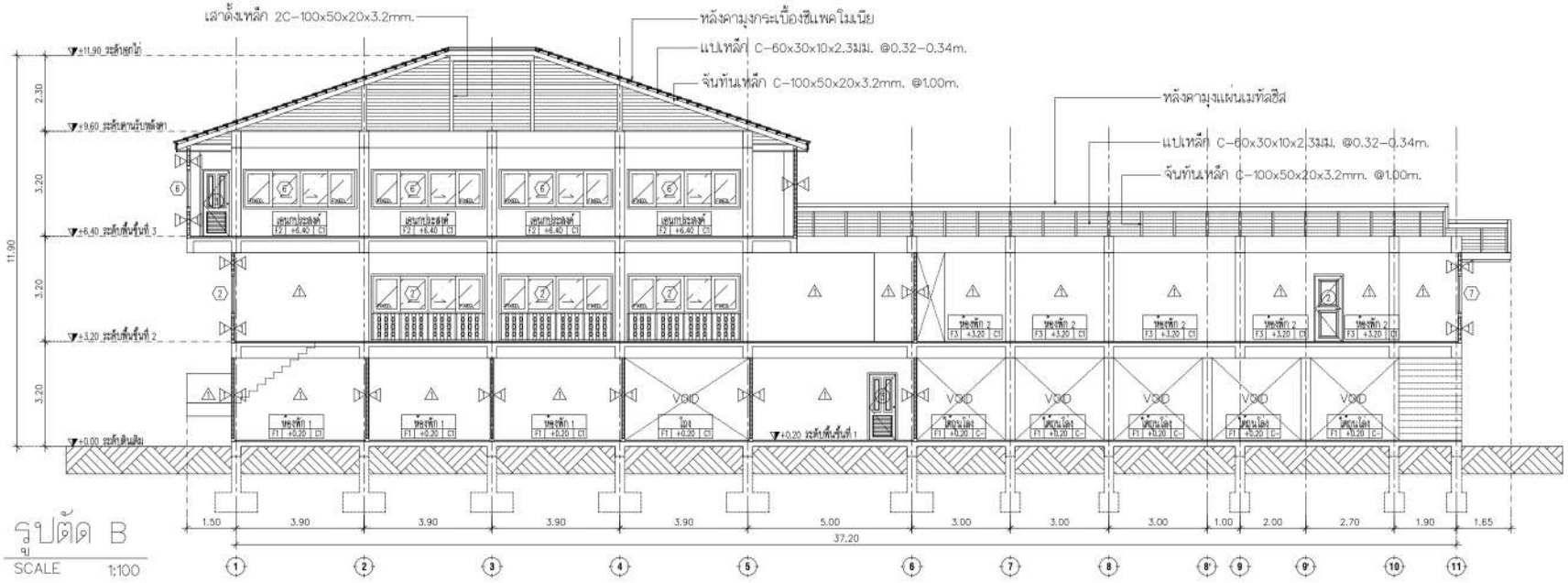

รูปตัด B
SCALE 1:100

B.ARCH
THAILAND
40/91 M.9 SUKHUMVIT 65 MONGPRIE BANGLAMUNG CHONBURI
WEBSITE : www.arch-designpattaya.com
TEL : 038488490 FAX : 038488490

Project :
Location :
Owner :
Interior Designer :
Landscape
Mechanical Engineer :

รูปด้าน 2,4,รูปตัด B
KEY PLAN

Drawing Title

Drawing No. /000

หมายเหตุ : แบบนี้ลิขสิทธิ์ของผู้ออกแบบ ห้ามนำไปใช้ ทำซ้ำ ดัดแปลง แก้ไข โดยมิได้รับอนุญาตเป็นลายลักษณ์อักษร
ALL DESIGN ARE THE PROPERTY OF AND ELEVATION40 CANNOT BE USED WITHOUT THEIR WRITTEN PERMISSION
DO NOT SCALE DRAWINGS ALL MEASUREMENTS MUST BE CHECKED AT THE SITE BY CONTRACTION

รูปด้าน 2,4,รูปตัด B อาคาร F

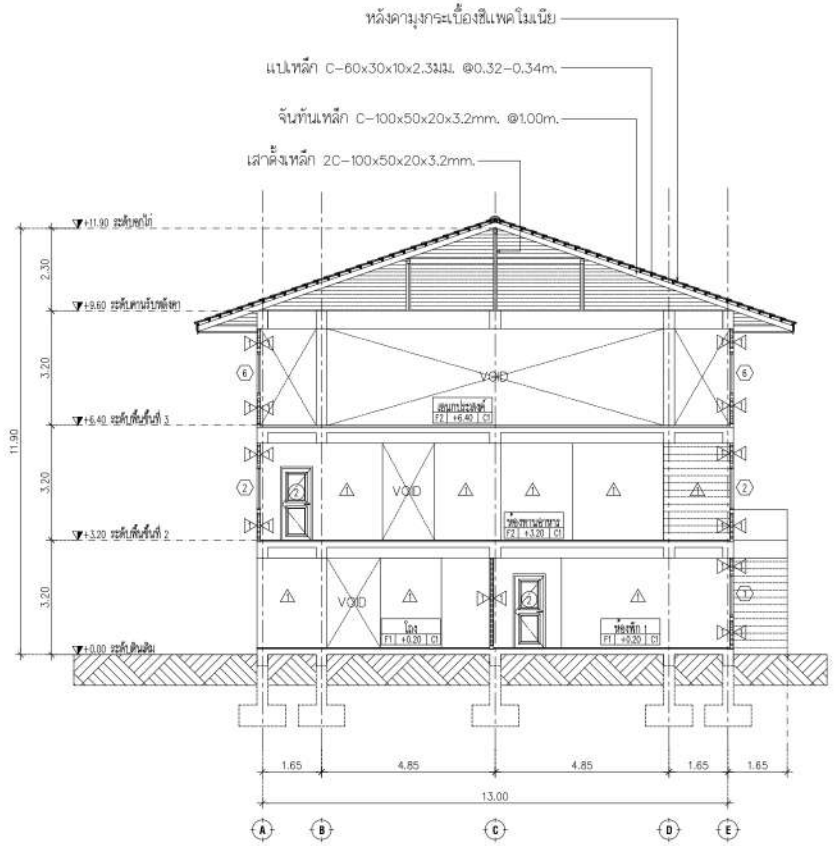

รูปตัด A
SCALE 1:100

B.ARCH
THAILAND
40/91 M.9 SUKHUMVIT 65 MONGPRUE BANGLAMUNG CHONBURI
WEBSITE : www.arch-designpattaya.com
TEL : 038488490 FAX : 038488490

Project :
โครงการ นิวแทรเวิล บีช รีสอร์ท

Location :
99 ม.6 ตำบลหนองปรือ อำเภอบางละมุง จังหวัดชลบุรี

Owner :
บริษัท นิวแทรเวิลบีช จำกัด

[redacted]

Interior Designer :
ออกแบบตกแต่งภายใน

Landscape
ภูมิสถาปนิก

[redacted]

Mechanical Engineer
วิศวกรเครื่องกล

รูปตัด A

KEY PLAN

Drawing Title

Drawing No. /000

หมายเหตุ : แบบนี้ลิขสิทธิ์ในแบบนี้ ถือเป็นทรัพย์สินของ หจก.เอเลเวชั่น40 ห้ามนำไปใช้ ทำซ้ำ ดัดแปลง แก้ไข โดยมิได้รับอนุญาตเป็นลายลักษณ์อักษร

ALL DESIGN ARE THE PROPERTY OF AND ELEVATION40 CANNOT BE USED WITHOUT THEIR WRITTEN PERMISSION
DO NOT SCALE DRAWINGS ALL MEASUREMENTS MUST BE CHECKED AT THE SITE BY CONTRACTION

รูปตัด A อาคาร F

อาคาร G
(อาคารโรงแรม)

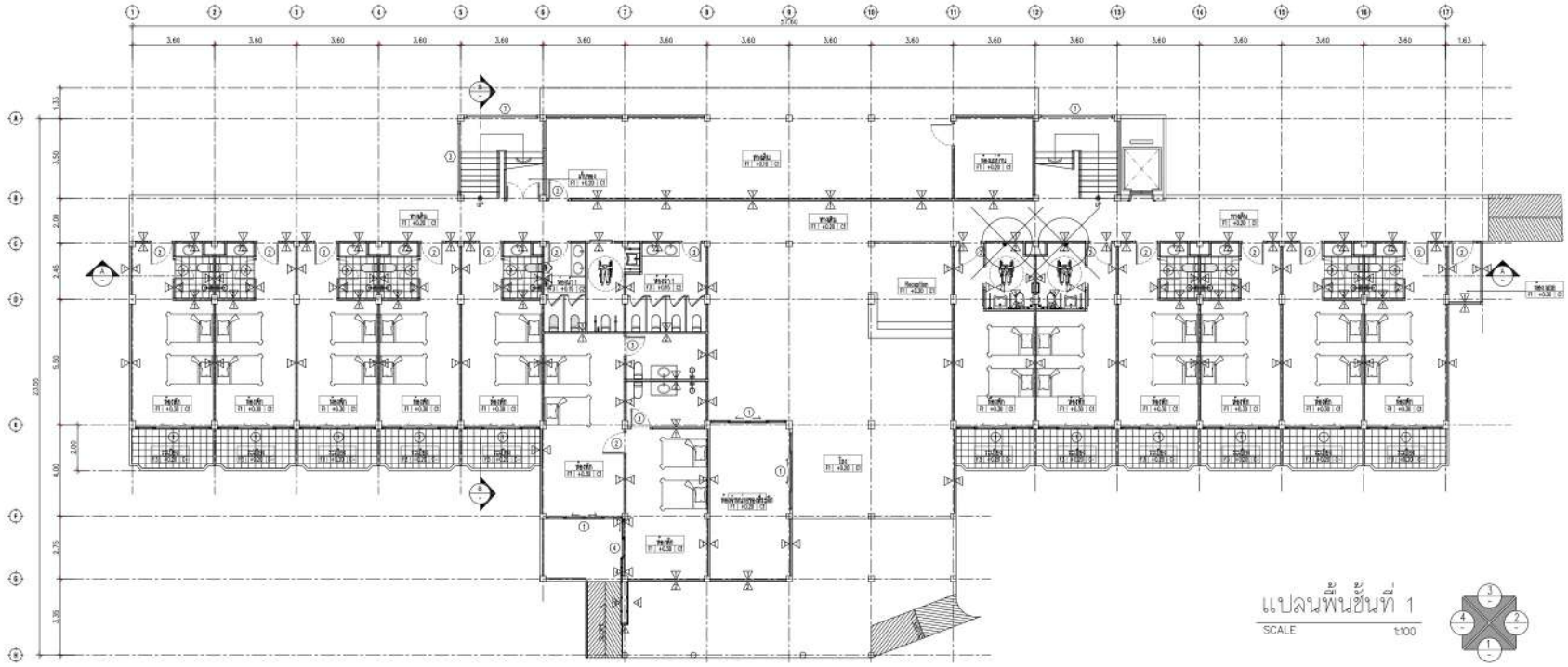

แปลนพื้นชั้นที่ 1
SCALE 1:100

แปลนพื้นชั้นที่ 1 อาคาร G

B.ARCH
THAILAND

Project :
Location :
Owner :
Interior Designer :
Landscape
Mechanical Engineer

KEY PLAN

Drawing Title
แปลนพื้นชั้น 1

Drawing No.
/000

ALL DESIGN ARE THE PROPERTY OF AND ELEVATION40 CANNOT BE USED WITHOUT THEIR WRITTEN PERMISSION
DO NOT SCALE DRAWINGS ALL MEASUREMENTS MUST BE CHECKED AT THE SITE BY CONTRACTION

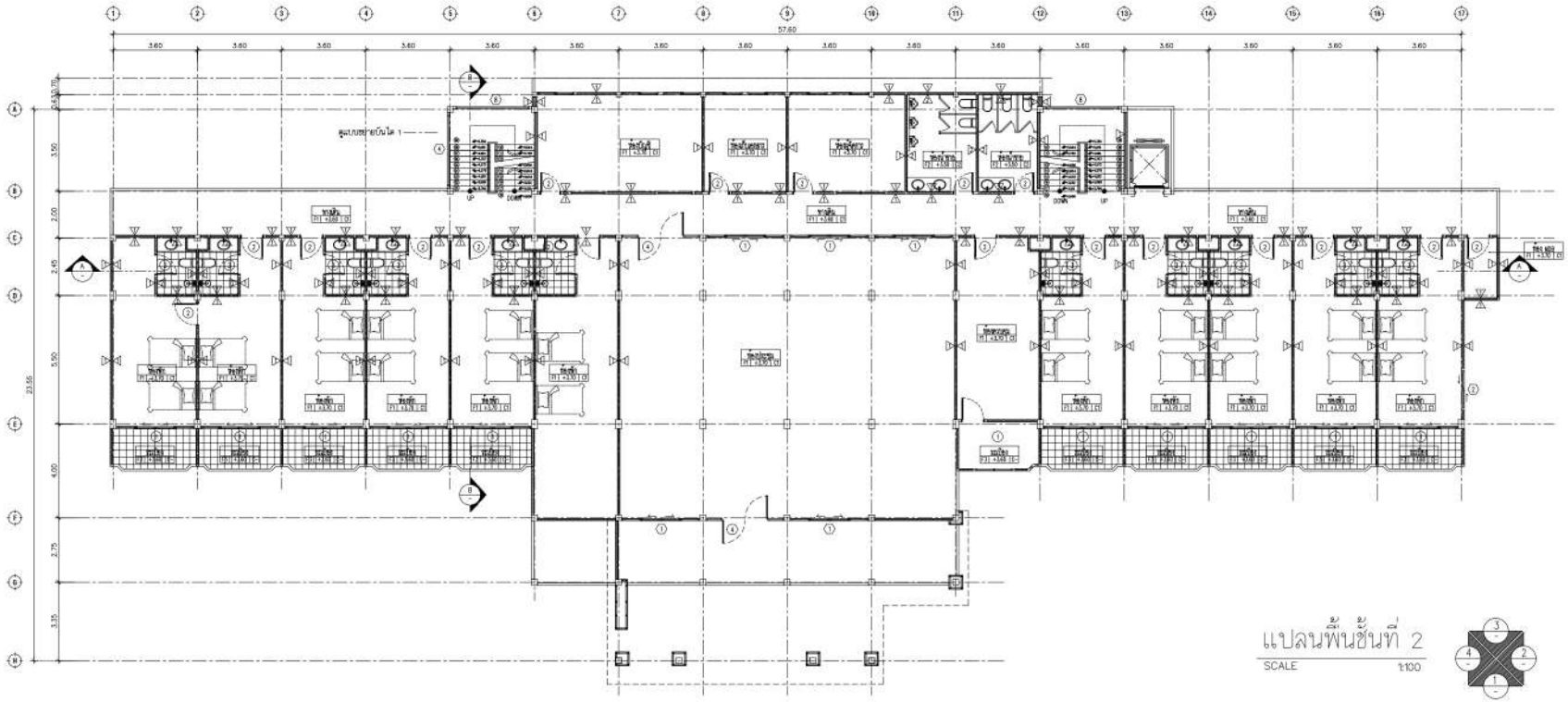

แปลนพื้นชั้นที่ 2 อาคาร G

B.ARCH
THAILAND
40/91 M.9 SUKHUMVIT 65 MONGPRIE BANGLAMUNG CHONBURI
WEBSITE : www.arch-designpattaya.com
TEL : 038488490 FAX : 038488490

Project :
โครงการ นิวแทรเวิล บีช รีสอร์ท

Location :
99 ม.6 ตำบลบางละมุง อำเภอบางละมุง จังหวัดชลบุรี

Owner :
บริษัท นิวแทรเวิลบีช จำกัด

[redacted]

Interior Designer :

Landscape

[redacted]

Mechanical Engineer :

KEY PLAN

Drawing Title
แปลนพื้นชั้น 2

Drawing No.
/000

หมายเหตุ : แบบนี้ลิขสิทธิ์ของ หจก.เอเลเวชั่น40 ห้ามนำไปใช้ ทำซ้ำ ดัดแปลง แก้ไข โดยมิได้รับอนุญาตเป็นลายลักษณ์อักษร

ALL DESIGN ARE THE PROPERTY OF AND ELEVATION40 CANNOT BE USED WITHOUT THEIR WRITTEN PERMISSION
DO NOT SCALE DRAWINGS ALL MEASUREMENTS MUST BE CHECKED AT THE SITE BY CONTRACTION

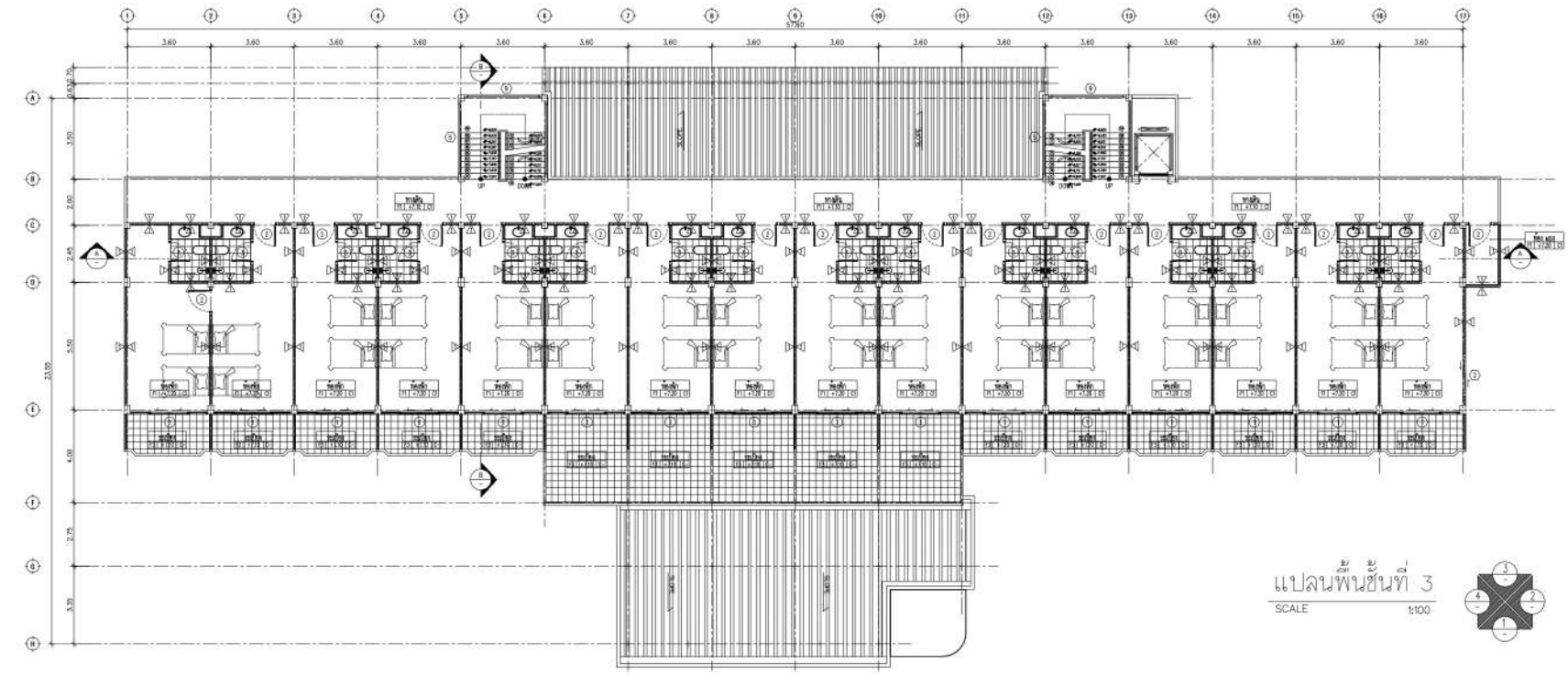

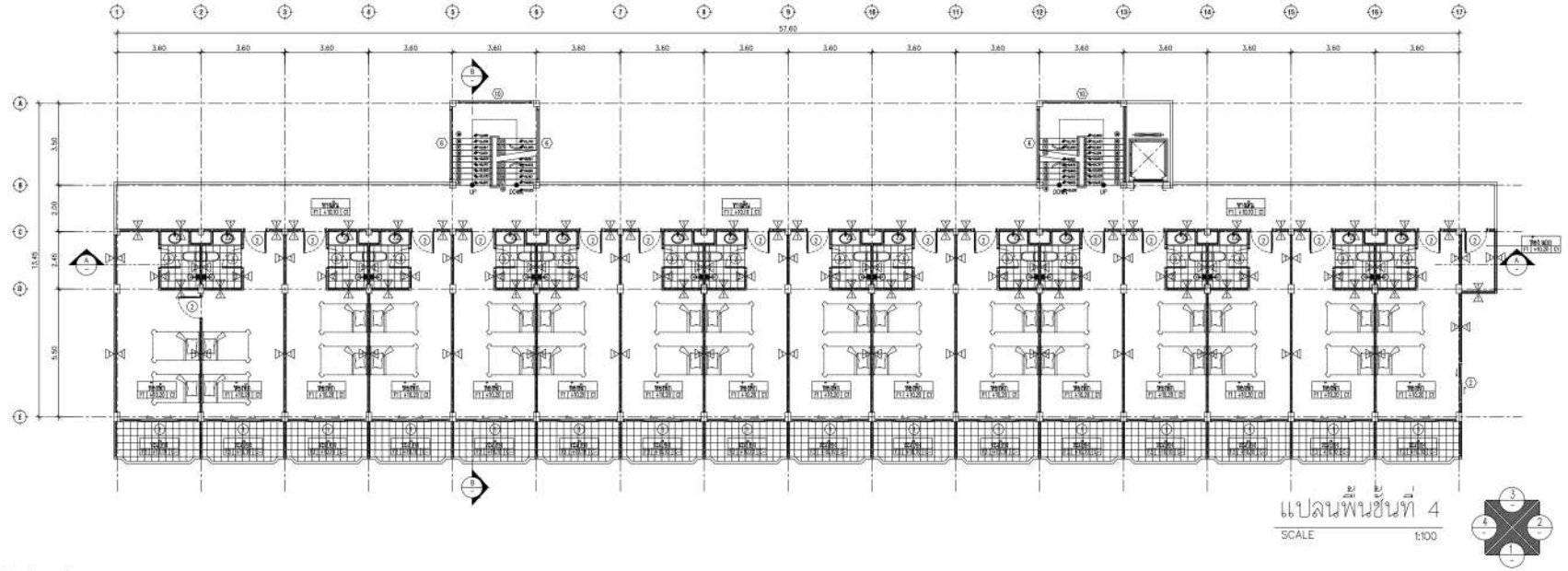

แปลนพื้นชั้นที่ 3,4 อาคาร G

B.ARCH
THAILAND
40/91 M.9 SUKHUMVIT 65 MONGPRIE BANGLAMUNG CHONBURI
WEBSITE : www.arch-designpattaya.com
TEL : 038488490 FAX : 038488490

Project :
Location :
Owner :
Interior Designer :
Landscape
Mechanical Engineer :

KEY PLAN

Drawing Title
แปลนพื้นชั้น 3,4

Drawing No. /000

หมายเหตุ : แบบนี้ลิขสิทธิ์ในแบบนี้ ถือเป็นทรัพย์สินของ หจก.เอเลเวชั่น40 ห้ามนำไปใช้ ทำซ้ำ คัดลอก ดัดแปลง แก้ไข โดยมิได้รับอนุญาตเป็นลายลักษณ์อักษร

ALL DESIGN ARE THE PROPERTY OF AND ELEVATION40 CANNOT BE USED WITHOUT THEIR WRITTEN PERMISSION
DO NOT SCALE DRAWINGS ALL MEASUREMENTS MUST BE CHECKED AT THE SITE BY CONTRACTION

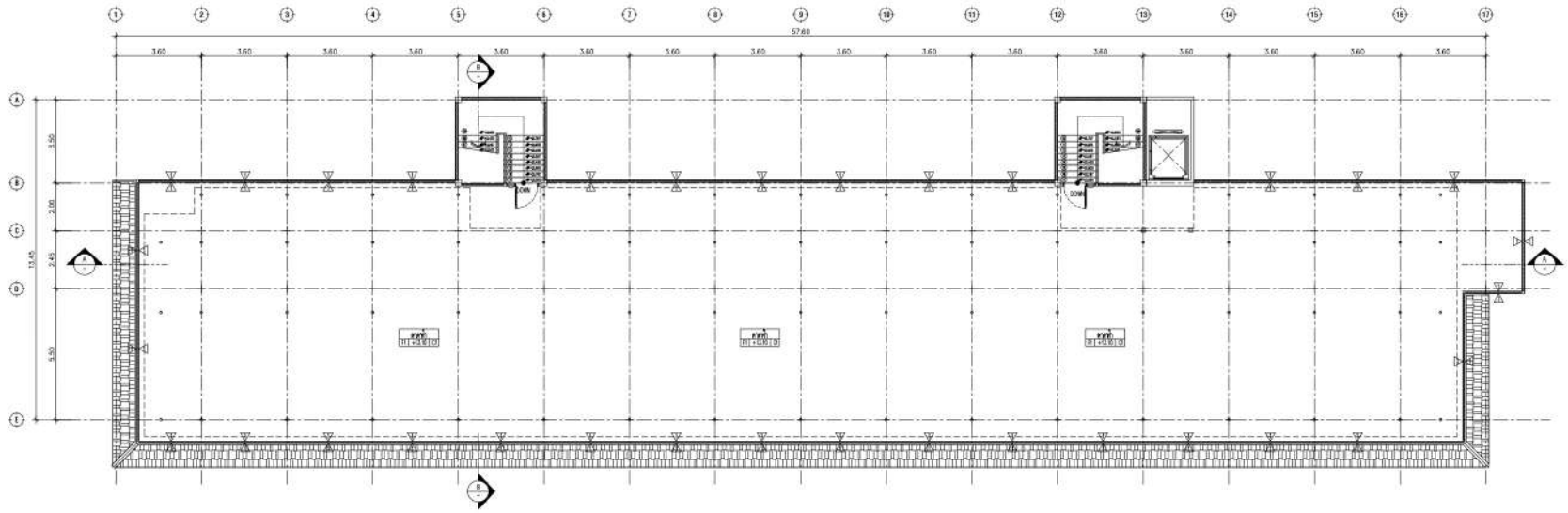

แปลนพื้นชั้นดาดฟ้า
SCALE 1:100

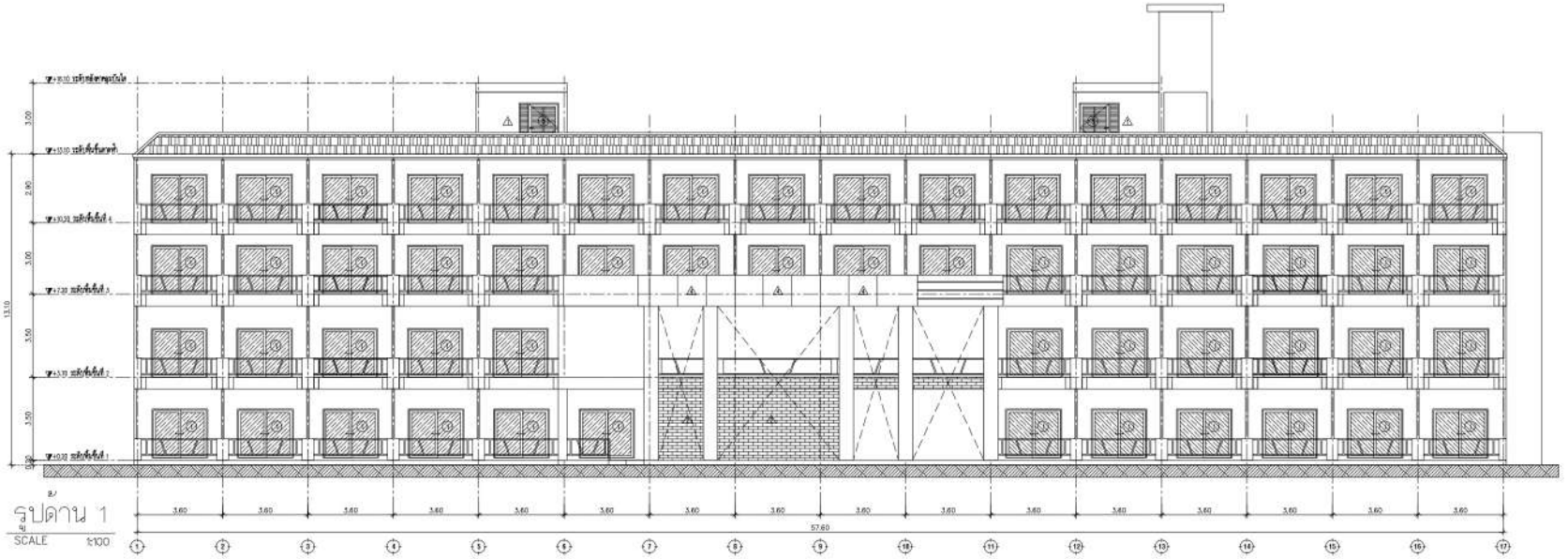

รูปด้าน 1
SCALE 1:100

แปลนพื้นชั้นชั้นดาดฟ้า และรูปด้าน 1 อาคาร G

B.ARCH
THAILAND
40/91 M.9 SUKHUMVIT 65 MONGPRIE BANGLAMUNG CHONBURI
WEBSITE : www.arch-designpattaya.com
TEL : 038488490 FAX : 038488490

Project :
โครงการ นิวแทรเวิล บีช รีสอร์ท

Location :
99 ม.6 ตำบลสุขุม แกลงโพรง จ.ระยอง

Owner :
บริษัท นิวแทรเวิลบีช จำกัด

[redacted]

Interior Designer :

Landscape

[redacted]

Mechanical Engineer :

KEY PLAN

Drawing Title
แปลนพื้นชั้นดาดฟ้า
รูปด้าน 1

Drawing No. /000

หมายเหตุ : แบบนี้ลิขสิทธิ์ในแบบนี้ ถือเป็นทรัพย์สินของ หจก.เอเลเวชั่น40 ห้ามนำไปใช้ ทำซ้ำ ดัดแปลง แก้ไข โดยมิได้รับอนุญาตเป็นลายลักษณ์อักษร
ALL DESIGN ARE THE PROPERTY OF AND ELEVATION40 CANNOT BE USED WITHOUT THEIR WRITTEN PERMISSION
DO NOT SCALE DRAWINGS ALL MEASUREMENTS MUST BE CHECKED AT THE SITE BY CONTRACTION

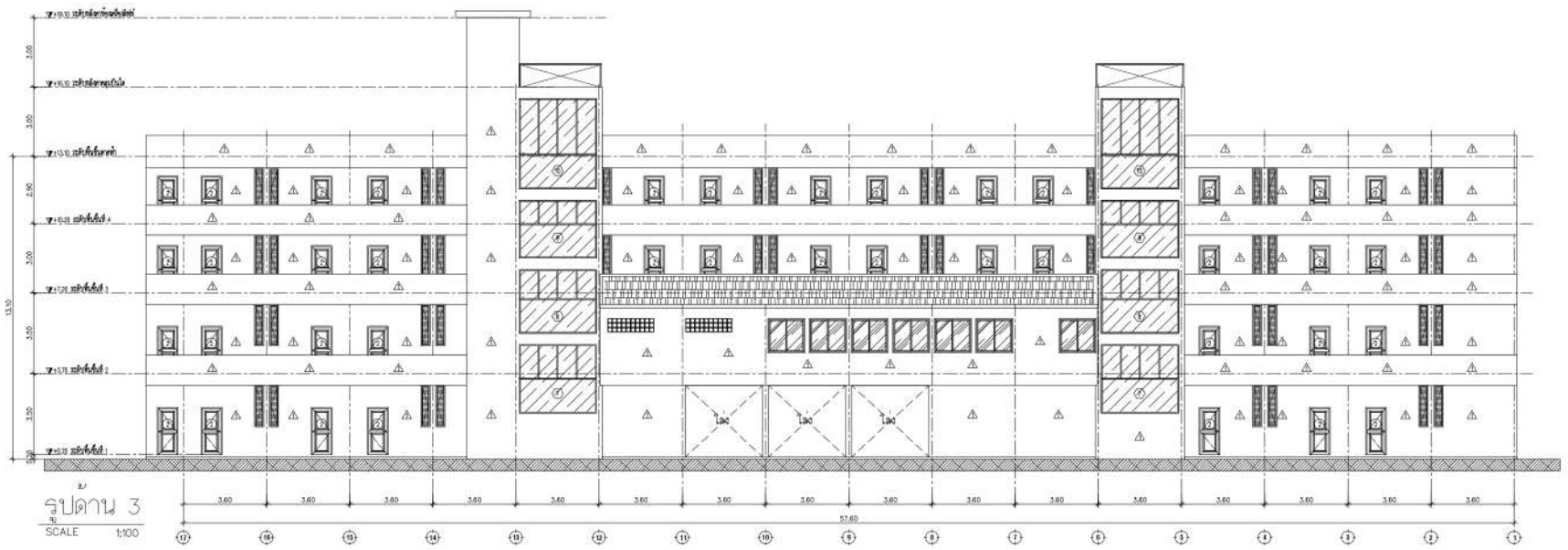

รูปด้าน 3
SCALE 1:100

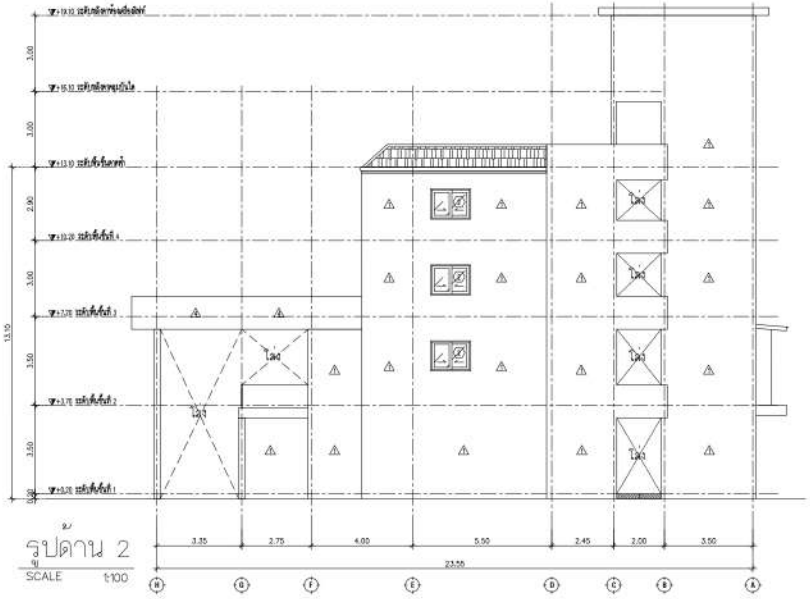

รูปด้าน 2
SCALE 1:100

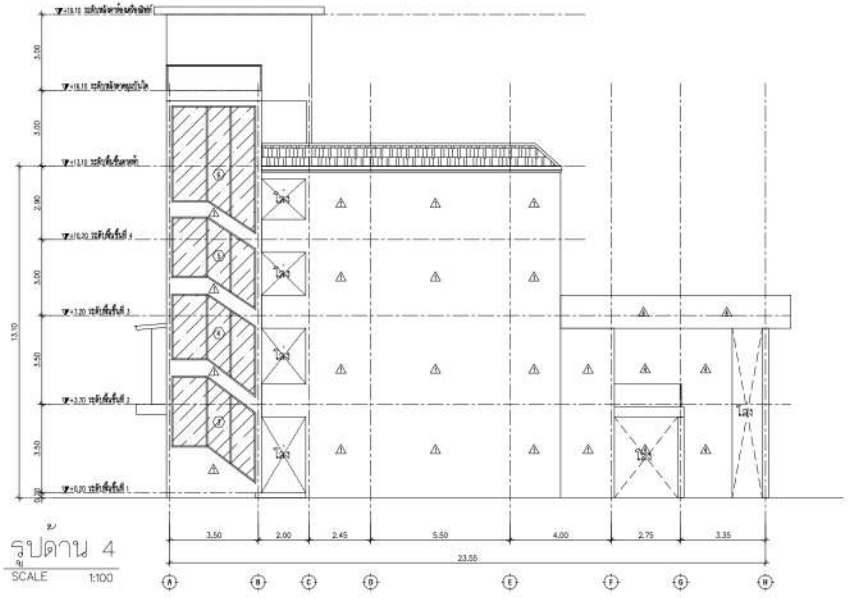

รูปด้าน 4
SCALE 1:100

B.ARCH
THAILAND
40/91 M.9 SUKHUMVIT 65 MONGPRIE BANGLAMUNG CHONBURI
WEBSITE : www.arch-designpattaya.com
TEL : 038488490 FAX : 038488490

Project :
โครงการ นิวแทรเวิล บีช รีสอร์ท

Location :
99 ม.6 ตำบลหนองปรือ อำเภอบางละมุง จังหวัดชลบุรี

Owner :
บริษัท นิวแทรเวิลบีช จำกัด

[redacted]

Interior Designer :

Landscape

[redacted]

[redacted]

[redacted]

Mechanical Engineer :

KEY PLAN

Drawing Title
รูปด้าน 2,3,4

Drawing No.
/000

หมายเหตุ : แบบนี้ลิขสิทธิ์ในแบบนี้ ถือเป็นทรัพย์สินของ หจก.เอเลเวชั่น40 ห้ามนำไปใช้ ทำซ้ำ ดัดแปลง แก้ไข โดยมิได้รับอนุญาตเป็นลายลักษณ์อักษร
ALL DESIGN ARE THE PROPERTY OF AND ELEVATION40 CANNOT BE USED WITHOUT THEIR WRITTEN PERMISSION
DO NOT SCALE DRAWINGS ALL MEASUREMENTS MUST BE CHECKED AT THE SITE BY CONTRACTION

รูปด้าน 2,3,4 อาคาร G

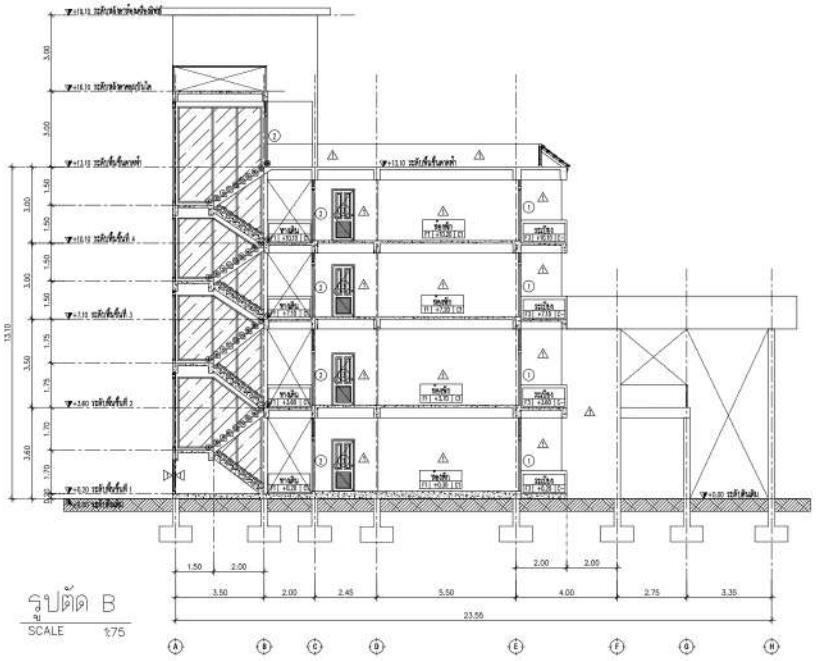

รูปตัด B
SCALE 1:75

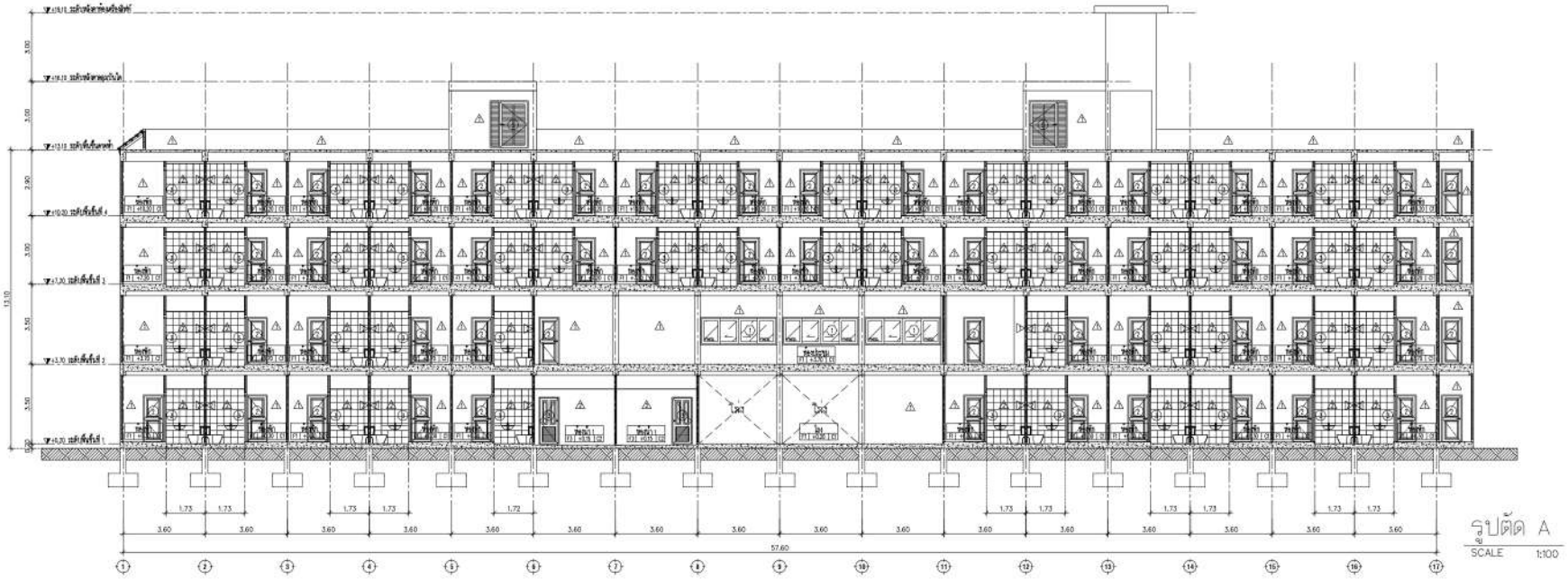

รูปตัด A
SCALE 1:100

รูปตัด A,B อาคาร G

B.ARCH
THAILAND
40/91 M.9 SUKHUMVIT 65 MONGPRUE BANGLAMUNG CHONBURI
WEBSITE : www.arch-designpattaya.com
TEL : 038488490 FAX : 038488490

Project :
โครงการ นิวแทรเวิล บีช รีสอร์ท

Location :
99 ม.6 ตำบลหนองปรือ อำเภอบางละมุง จังหวัดชลบุรี

Owner :
บริษัท นิวแทรเวิลบีช จำกัด

[redacted]

Interior Designer :
[redacted]

Landscape
[redacted]

[redacted]

[redacted]

[redacted]

Mechanical Engineer
[redacted]

KEY PLAN

Drawing Title
รูปตัด A,B

Drawing No.
/000

หมายเหตุ : แบบนี้ลิขสิทธิ์อยู่ในแบบนี้ ห้ามเป็นทรัพย์สินของ หจก.เอเลเวชั่น40 ห้ามนำไปใช้ ทำซ้ำ ดัดแปลง แก้ไข โดยมิได้รับอนุญาตเป็นลายลักษณ์อักษร
ALL DESIGN ARE THE PROPERTY OF AND ELEVATION40 CANNOT BE USED WITHOUT THEIR WRITTEN PERMISSION
DO NOT SCALE DRAWINGS ALL MEASUREMENTS MUST BE CHECKED AT THE SITE BY CONTRACTION

ร้านอาหาร

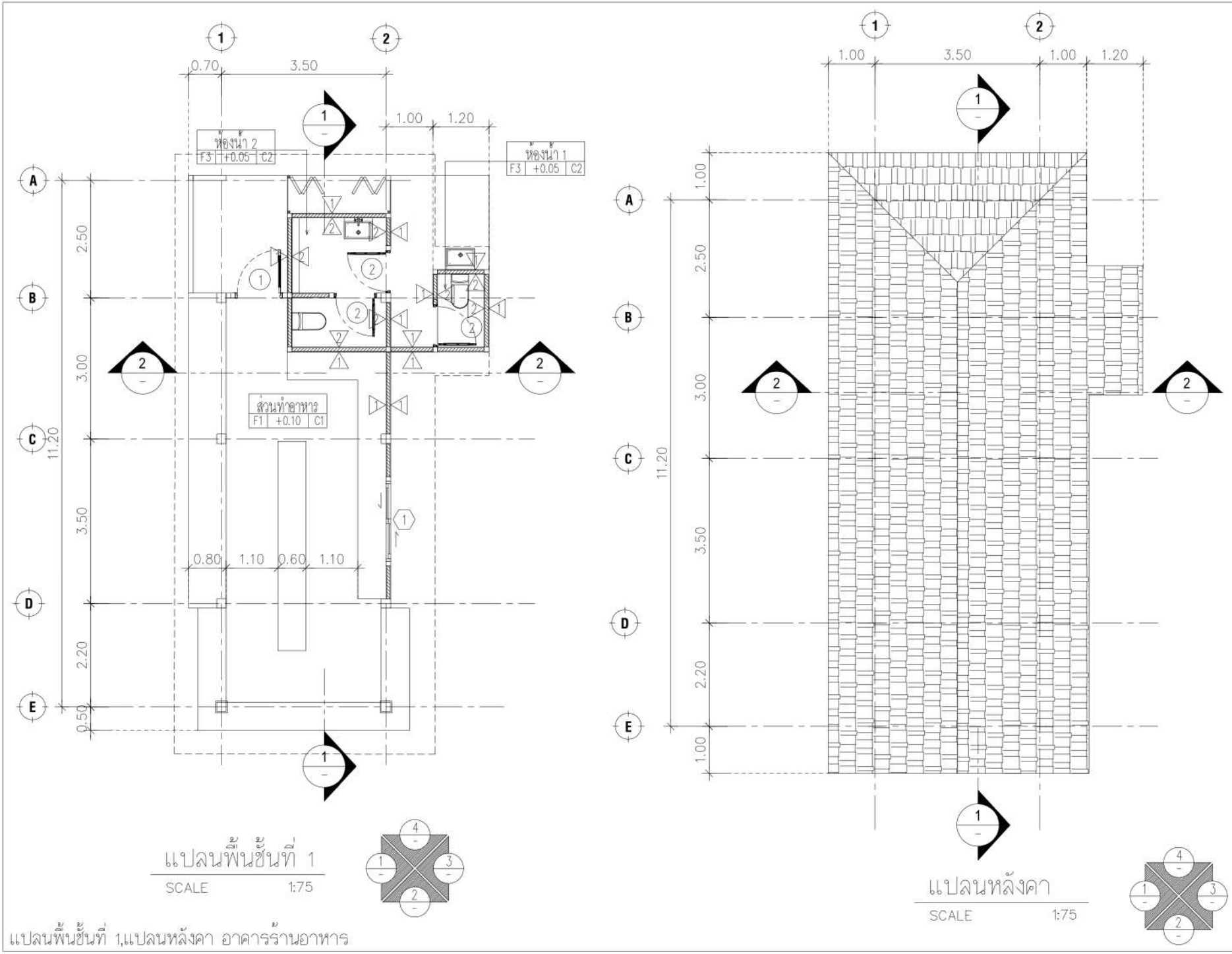

แปลนพื้นชั้นที่ 1,แปลนหลังคา อาคารร้านอาหาร

B.ARCH
THAILAND
40/81 M.9 SUKHUMVIT 65 MONGPRIE BANGLAMUNG CHONBURI
WEBSITE : www.arch-designpattaya.com
TEL : 038488490 FAX : 038488490

Project :
Location :
Owner :
Interior Designer :
Landscape
Mechanical Engineer :

KEY PLAN

Drawing Title
แปลนพื้นชั้นที่ 1 , แปลนหลังคา

Drawing No.
/000

หมายเหตุ : แบบนี้ลิขสิทธิ์ของ หจก.เอเลเวชั่น40 ห้ามนำไปใช้ ทำซ้ำ ดัดแปลง แก้ไข โดยมิได้รับอนุญาตเป็นลายลักษณ์อักษร
ALL DESIGN ARE THE PROPERTY OF AND ELEVATION40 CANNOT BE USED WITHOUT THEIR WRITTEN PERMISSION
DO NOT SCALE DRAWINGS ALL MEASUREMENTS MUST BE CHECKED AT THE SITE BY CONTRACTION

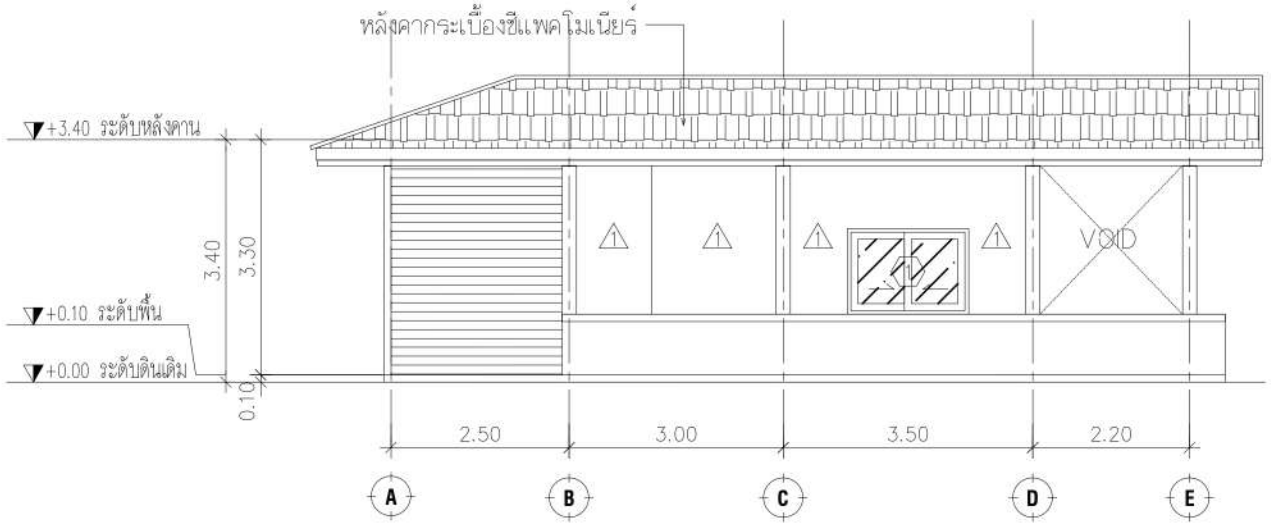

รูปด้าน 1

SCALE 1:75

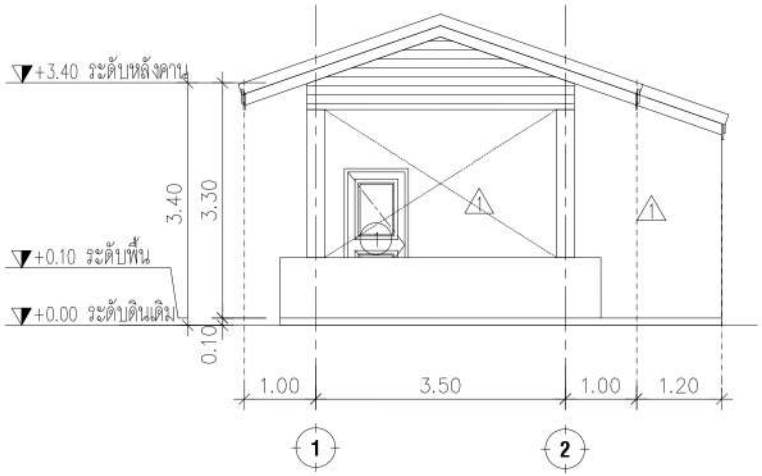

รูปด้าน 2

SCALE 1:75

รูปด้าน 1,2 อาคารร้านอาหาร

B.ARCH
THAILAND
40/91 M.9 SUKHUMVIT 65 MONGPRIE BANGLAMUNG CHONBURI
WEBSITE : www.arch-designpattaya.com
TEL : 038488490 FAX : 038488490

Project :
Location :
Owner :
[redacted]
Interior Designer :
Landscape
[redacted]
Mechanical Engineer :
[redacted]

KEY PLAN

Drawing Title
รูปด้าน 1,2

Drawing No.
/000

หมายเหตุ : แบบนี้ลิขสิทธิ์ของผู้ออกแบบนี้ ห้ามนำไปทำซ้ำ ดัดแปลง แก้ไข โดยมิได้รับอนุญาตเป็นลายลักษณ์อักษร
ALL DESIGN ARE THE PROPERTY OF AND ELEVATION40 CANNOT BE USED WITHOUT THEIR WRITTEN PERMISSION
DO NOT SCALE DRAWINGS ALL MEASUREMENTS MUST BE CHECKED AT THE SITE BY CONTRACTION

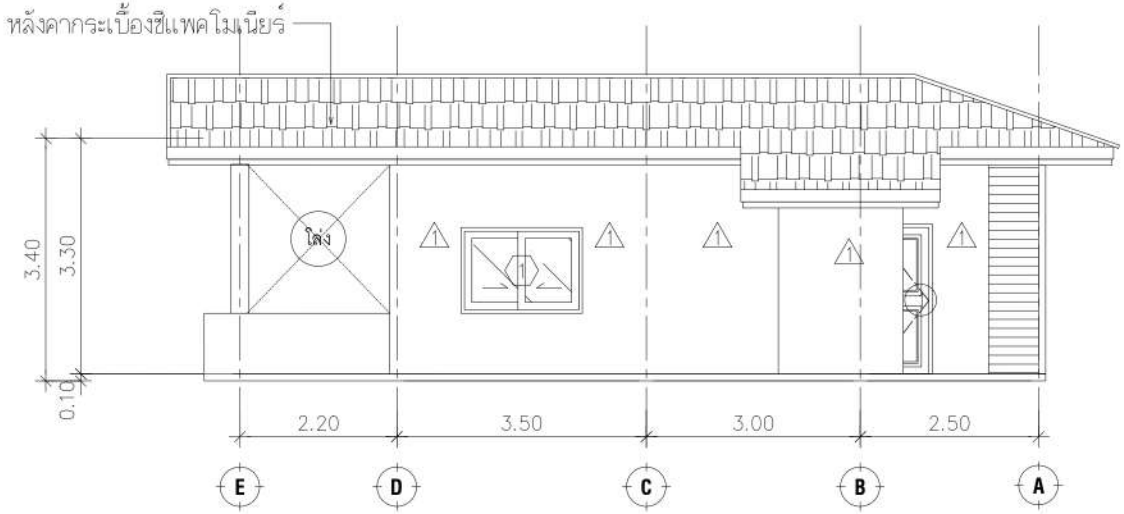

รูปด้าน 3
SCALE 1:75

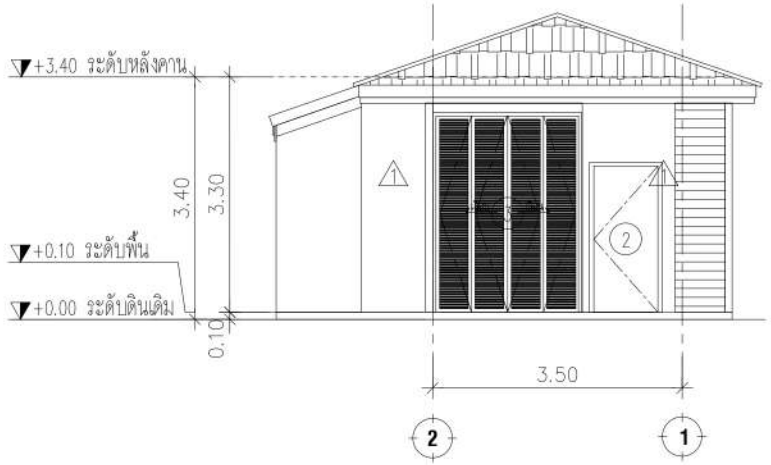

รูปด้าน 4
SCALE 1:75

รูปด้าน 3,4 อาคารร้านอาหาร

B.ARCH
THAILAND
40/91 M.9 SUKHUMVIT 65 MONGPRUE BANGLAMUNG CHONBURI
WEBSITE : www.arch-designpattaya.com
TEL : 038488490 FAX : 038488490

Project :
Location :
Owner :
[redacted]
Interior Designer :
Landscape
[redacted]
Mechanical Engineer :

KEY PLAN

Drawing Title
รูปด้าน 3,4

Drawing No.
/000

หมายเหตุ : แบบนี้ลิขสิทธิ์ของผู้ออกแบบ ห้ามนำไปใช้ ทำซ้ำ ดัดแปลง แก้ไข โดยมิได้รับอนุญาตเป็นลายลักษณ์อักษร
ALL DESIGN ARE THE PROPERTY OF AND ELEVATION40 CANNOT BE USED WITHOUT THEIR WRITTEN PERMISSION
DO NOT SCALE DRAWINGS ALL MEASUREMENTS MUST BE CHECKED AT THE SITE BY CONTRACTION

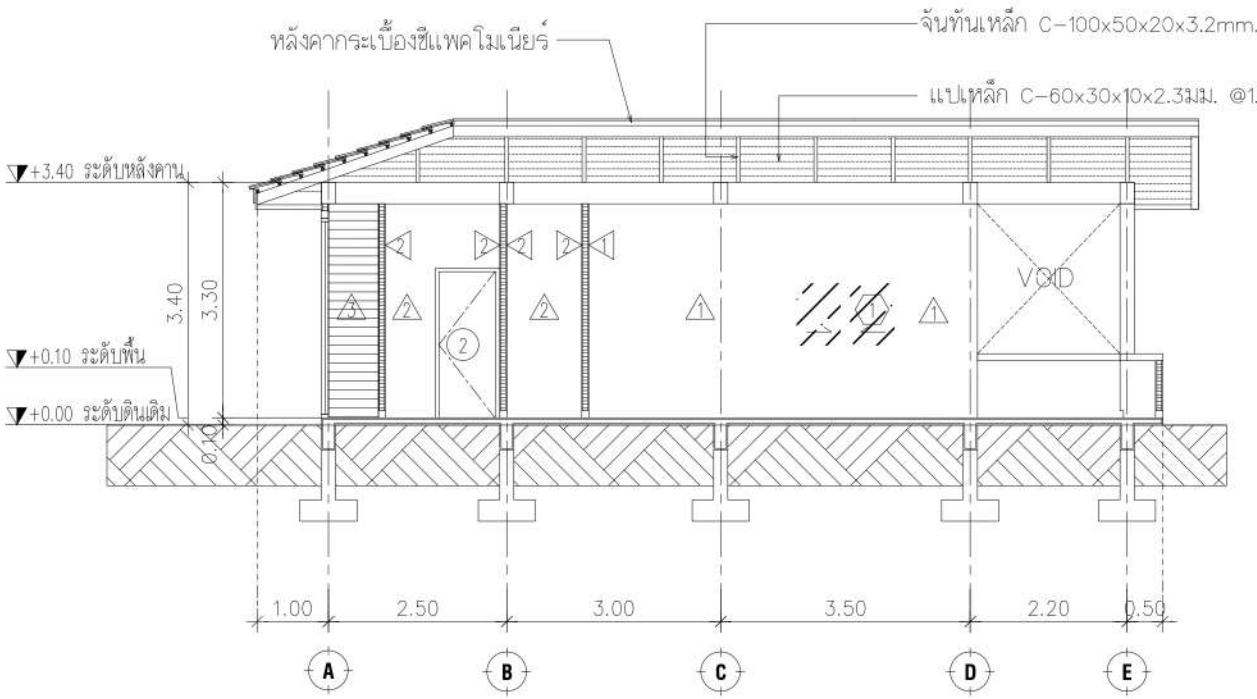

รูปตัด 1
SCALE 1:75

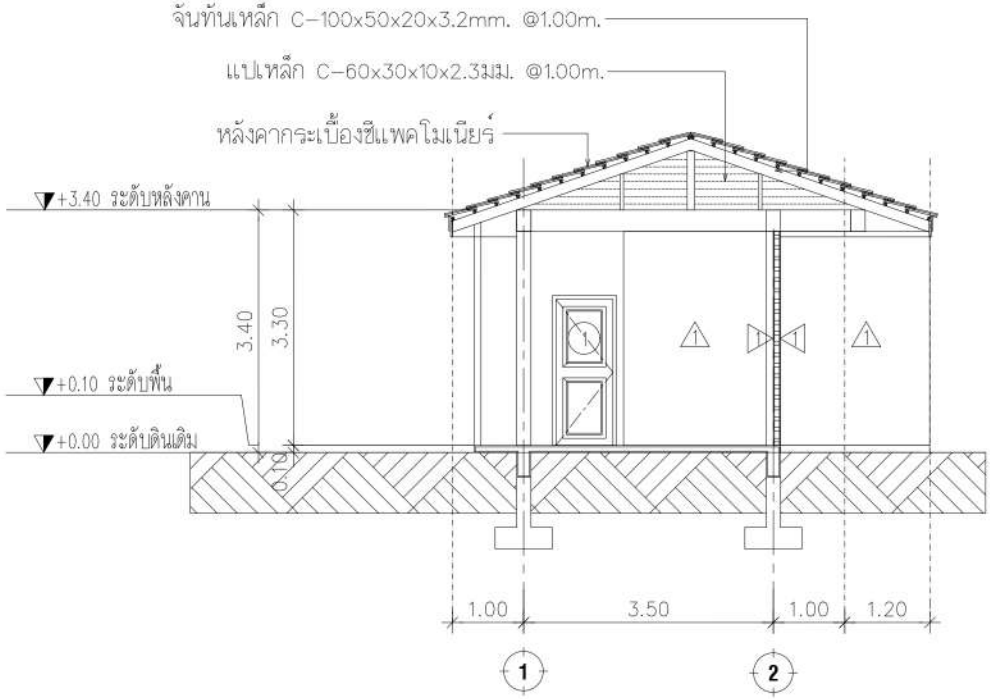

รูปตัด 2
SCALE 1:75

รูปตัด 1,2 อาคารร้านอาหาร

B.ARCH
THAILAND
40/91 M.9 SUKHUMVIT 65 MONGPRIE BANGLAMUNG CHONBURI
WEBSITE : www.arch-designpattaya.com
TEL : 038488490 FAX : 038488490

Project :
Location :
Owner :
Interior Designer :
Landscape
Mechanical Engineer :

KEY PLAN

Drawing Title
รูปตัด 1,2

Drawing No. /000

หมายเหตุ : แบบนี้ลิขสิทธิ์ของผู้ออกแบบนี้ ห้ามนำไปใช้ ทำซ้ำ ดัดแปลง แก้ไข โดยมิได้รับอนุญาตเป็นลายลักษณ์อักษร
ALL DESIGN ARE THE PROPERTY OF AND ELEVATION40 CANNOT BE USED WITHOUT THEIR WRITTEN PERMISSION
DO NOT SCALE DRAWINGS ALL MEASUREMENTS MUST BE CHECKED AT THE SITE BY CONTRACTION

อาคารห้องอาหาร

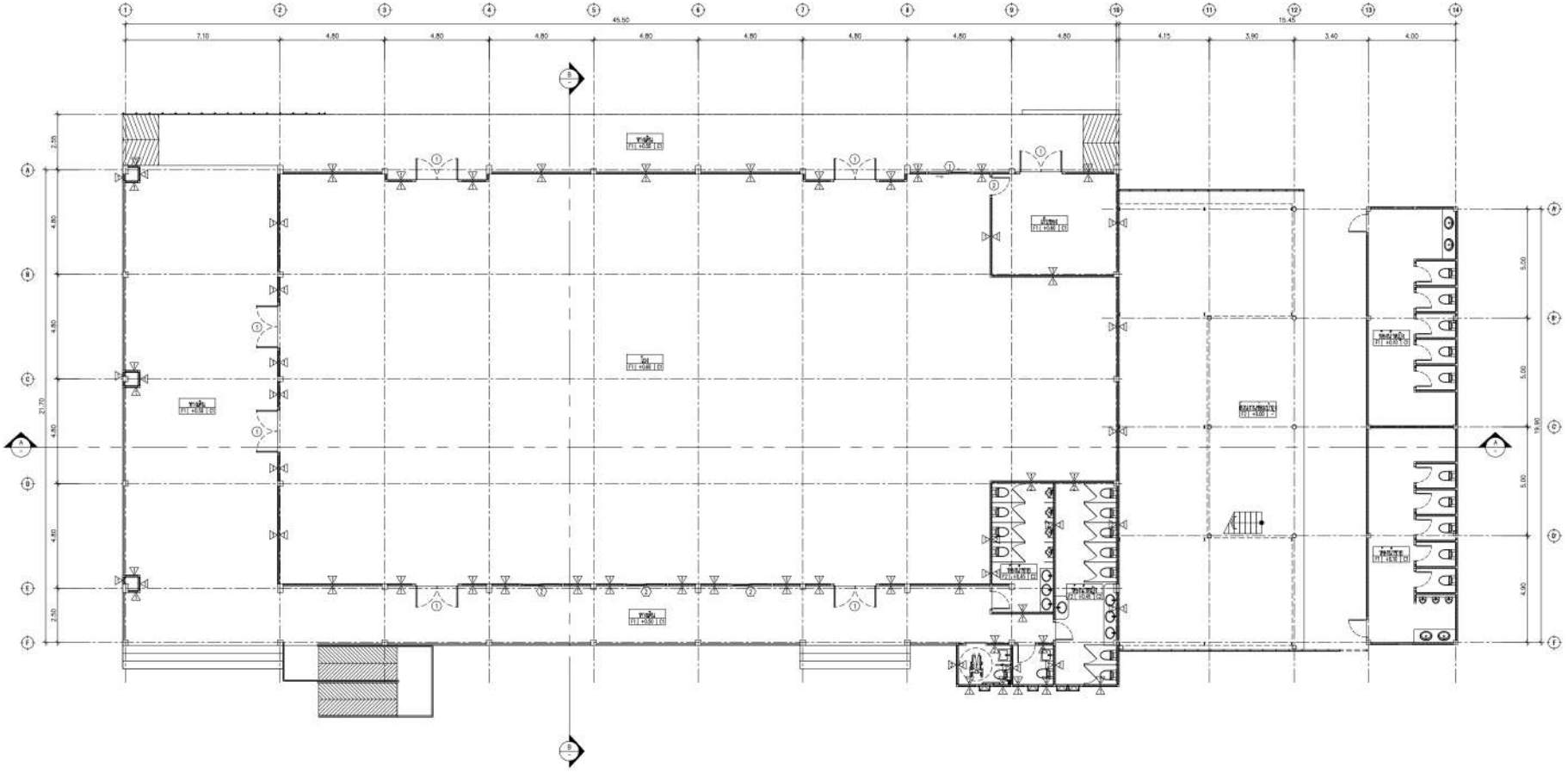

แปลนพื้นชั้นที่ 1
SCALE 1:75

แปลนพื้นชั้นที่ 1 อาคารห้องอาหาร

B.ARCH
THAILAND
40/61 M.9 SUKHUMVIT 65 NONGPRUE BANGLAMUNG CHONBURI
WEBSITE : www.arch-designpattaya.com
TEL : 038488490 FAX : 038488490

Project :
โครงการ นิว แทรเวิล บีช รีสอร์ท

Location :
99 ม.6 ตำบลนาจอมเทียน อ.สัตหีบ จ.ชลบุรี

Owner :
[redacted]

Interior Designer :
ออกแบบตกแต่ง

Landscape
ภูมิสถาปนิก

[redacted]

Mechanical Engineer :
วิศวกรเครื่องกล

KEY PLAN

Drawing Title
แปลนพื้นชั้นที่ 1

Drawing No.
/000

หมายเหตุ : แบบนี้ลิขสิทธิ์ในแบบนี้ ถือเป็นทรัพย์สินของ หจก.เอลเวชั่น40 ห้ามนำไปใช้ ทำซ้ำ ดัดแปลง แก้ไข โดยมิได้รับอนุญาตเป็นลายลักษณ์อักษร

ALL DESIGN ARE THE PROPERTY OF AND ELEVATION40 CANNOT BE USED WITHOUT THEIR WRITTEN PERMISSION
DO NOT SCALE DRAWINGS ALL MEASUREMENTS MUST BE CHECKED AT THE SITE BY CONTRACTION

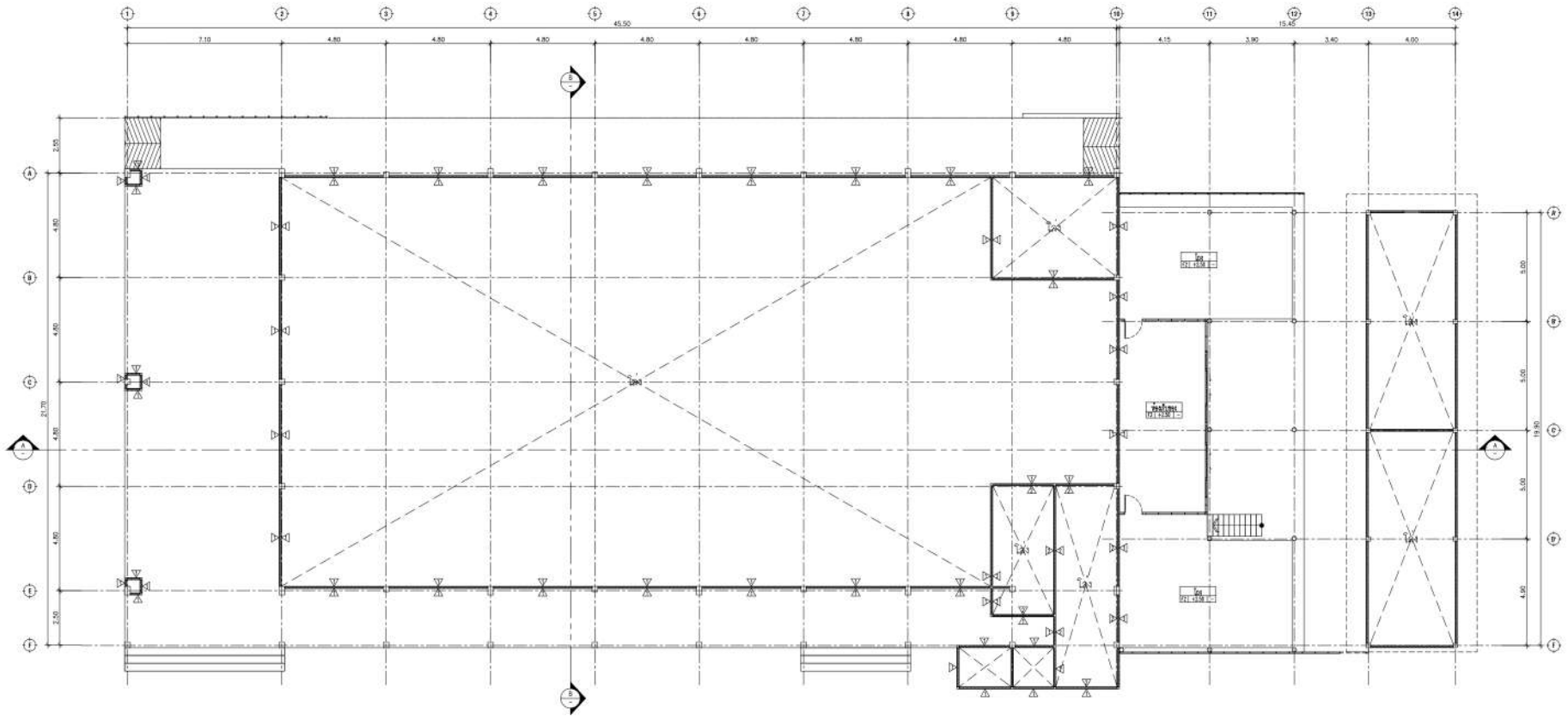

แปลนพื้นชั้นที่ 2 อาคารห้องอาหาร

แปลนพื้นชั้นที่ 2
SCALE 1:75

B.ARCH
THAILAND
40/81 M.9 SUKHUMVIT 65 NONGPRUE BANGLAMUNG CHONBURI
WEBSITE : www.orch-designpattaya.com
TEL : 038488490 FAX : 038488490

Project :
โครงการ นิว แทรเวิล บีช รีสอร์ท
Location :
99 ม.6 ตำบลหนองปรือ อำเภอบางละมุง จังหวัดชลบุรี
Owner :
บริษัท นิวแทรเวลบีช จำกัด
[redacted]
Interior Designer :
Landscape
[redacted]
Mechanical Engineer :

KEY PLAN

Drawing Title
แปลนพื้นชั้นที่ 2
Drawing No.
/000

หมายเหตุ : แบบนี้ลิขสิทธิ์ในแบบนี้ ถือเป็นทรัพย์สินของ หจก.เอเอเวชั่น40 ห้ามนำไปใช้ ทำซ้ำ ดัดแปลง แก้ไข โดยมิได้รับอนุญาตเป็นลายลักษณ์อักษร

ALL DESIGN ARE THE PROPERTY OF AND ELEVATION40 CANNOT BE USED WITHOUT THEIR WRITTEN PERMISSION
DO NOT SCALE DRAWINGS ALL MEASUREMENTS MUST BE CHECKED AT THE SITE BY CONTRACTION

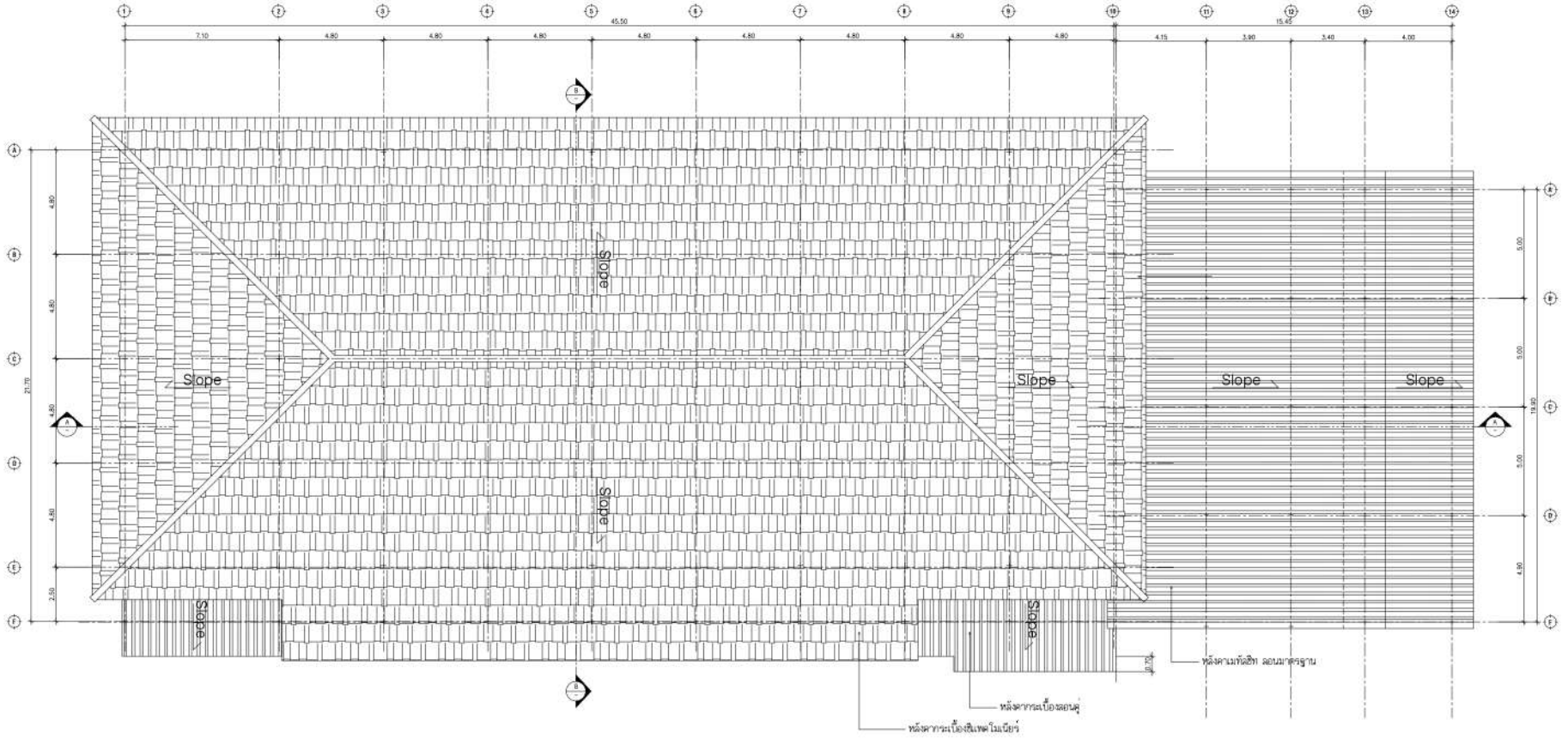

แปลนหลังคา
SCALE 1:75

แปลนหลังคา อาคารห้องอาหาร

B.ARCH
THAILAND
40/61 M.9 SUKHUMVIT 65 NONGPRUE BANGLAMUNG CHONBURI
WEBSITE : www.orch-designpattaya.com
TEL : 038488490 FAX : 038488490

Project :
โครงการ นิว แทรเวิล บีช รีสอร์ท

Location :
99 ม.6 ตำบลนาจอมเทียน อำเภอสัตหีบ จังหวัดชลบุรี

Owner :
[redacted]

Interior Designer :
[redacted]

Landscape
[redacted]

[redacted]

[redacted]

[redacted]

Mechanical Engineer :
[redacted]

KEY PLAN

Drawing Title
แปลนหลังคา

Drawing No.
/000

หมายเหตุ : แบบนี้ลิขสิทธิ์ในแบบนี้ ถือเป็นทรัพย์สินของ หจก.เอเลเวชั่น40 ห้ามนำไปใช้ ทำซ้ำ ดัดแปลง แก้ไข โดยมิได้รับอนุญาตเป็นลายลักษณ์อักษร
ALL DESIGN ARE THE PROPERTY OF AND ELEVATION40 CANNOT BE USED WITHOUT THEIR WRITTEN PERMISSION
DO NOT SCALE DRAWINGS ALL MEASUREMENTS MUST BE CHECKED AT THE SITE BY CONTRACTION

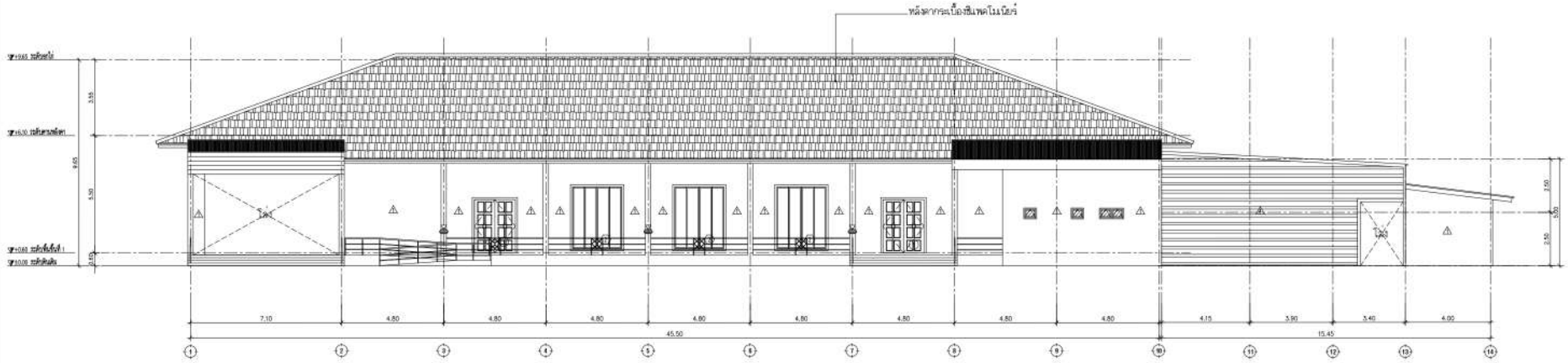

รูปด้าน 1
SCALE 1:75

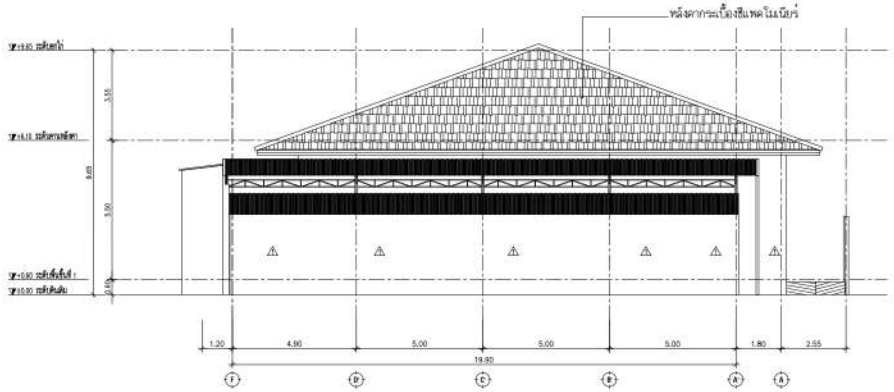

รูปด้าน 2
SCALE 1:75

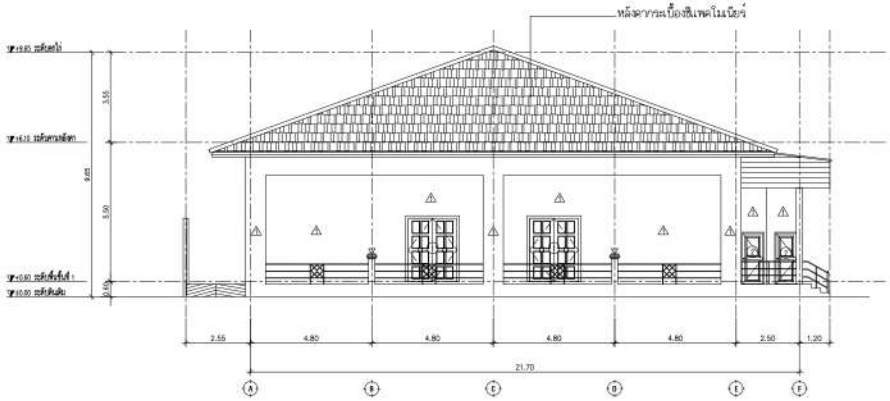

รูปด้าน 3
SCALE 1:75

รูปด้าน 1,2,3 อาคารห้องอาหาร

B.ARCH
THAILAND
40/61 M.9 SUKHUMVIT 65 NONGPRUE BANGLAMUNG CHONBURI
WEBSITE : www.orch-designpattaya.com
TEL : 038488490 FAX : 038488490

Project : โครงการ นิว แทรเวิล บีช รีสอร์ท
Location : 99 ม.6 ตำบลนาเกลือ อำเภอบางละมุง จังหวัดชลบุรี
Owner : [redacted]
Interior Designer :
Landscape
Mechanical Engineer :

KEY PLAN

Drawing Title : รูปด้าน 1,2,3

Drawing No. /000

หมายเหตุ : แบบนี้ลิขสิทธิ์ของ บจก.เอ.เอ.เวิร์คส์ ห้ามนำไปใช้ ทำซ้ำ ดัดแปลง แก้ไข โดยมิได้รับอนุญาตเป็นลายลักษณ์อักษร

ALL DESIGN ARE THE PROPERTY OF AND ELEVATION40 CANNOT BE USED WITHOUT THEIR WRITTEN PERMISSION
DO NOT SCALE DRAWINGS ALL MEASUREMENTS MUST BE CHECKED AT THE SITE BY CONTRACTION

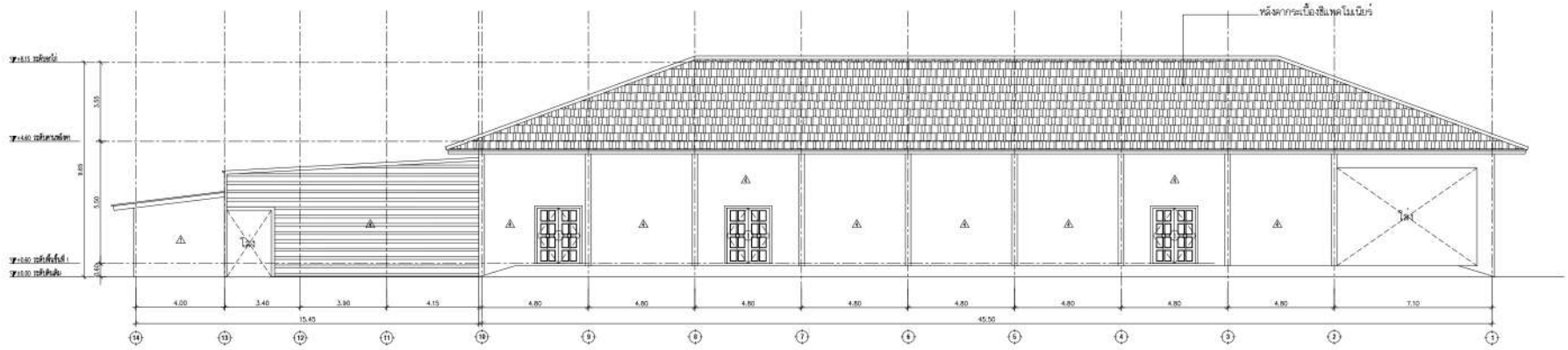

รูปด้าน 4
SCALE 1:75

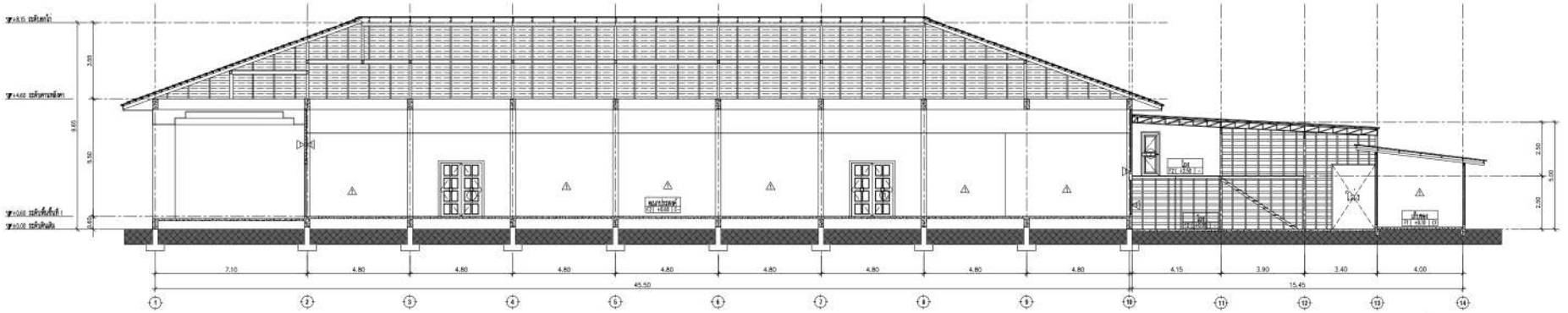

รูปตัด A
SCALE 1:75

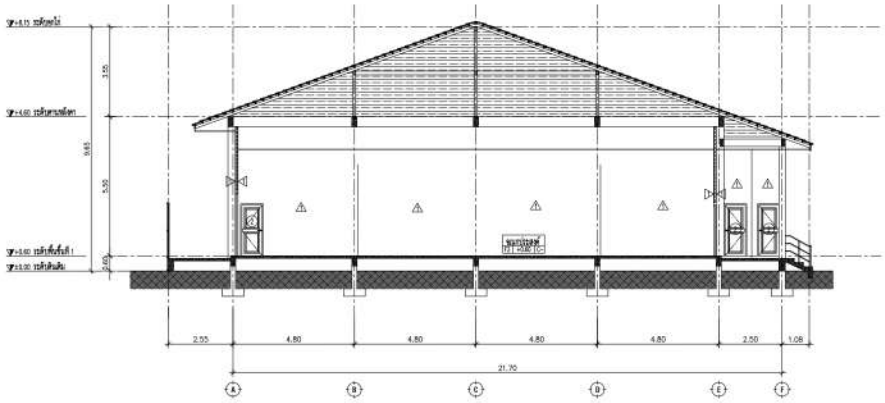

รูปตัด B
SCALE 1:75

รูปด้าน 4,รูปตัด A,B อาคารห้องอาหาร

B.ARCH
THAILAND
40/61 M.9 SUKHUMVIT 65 NONGPRUE BANGLAMUNG CHONBURI
WEBSITE : www.orch-designpattaya.com
TEL : 038488490 FAX : 038488490

Project :
โครงการ นิว แทรเวิล บีช รีสอร์ท

Location :
99 ม.6 ตำบลนาเกลือ อำเภอบางละมุง จังหวัดชลบุรี

Owner :
บริษัท นิวแทรเวลบีช จำกัด

[redacted]

Interior Designer :
[redacted]

Landscape
[redacted]

[redacted]

[redacted]

[redacted]

Mechanical Engineer
[redacted]

KEY PLAN

Drawing Title
รูปด้าน 4,รูปตัด A,B

Drawing No.
/000

หมายเหตุ : แบบนี้ลงลายในแบบนี้ ถือเป็นทรัพย์สินของ หจก.เอเลเวชั่น40 ห้ามนำไปใช้ ทำซ้ำ ดัดแปลง แก้ไข โดยมิได้รับอนุญาตเป็นลายลักษณ์อักษร

ALL DESIGN ARE THE PROPERTY OF AND ELEVATION40 CANNOT BE USED WITHOUT THEIR WRITTEN PERMISSION
DO NOT SCALE DRAWINGS ALL MEASUREMENTS MUST BE CHECKED AT THE SITE BY CONTRACTION

อาคารห้องครัว

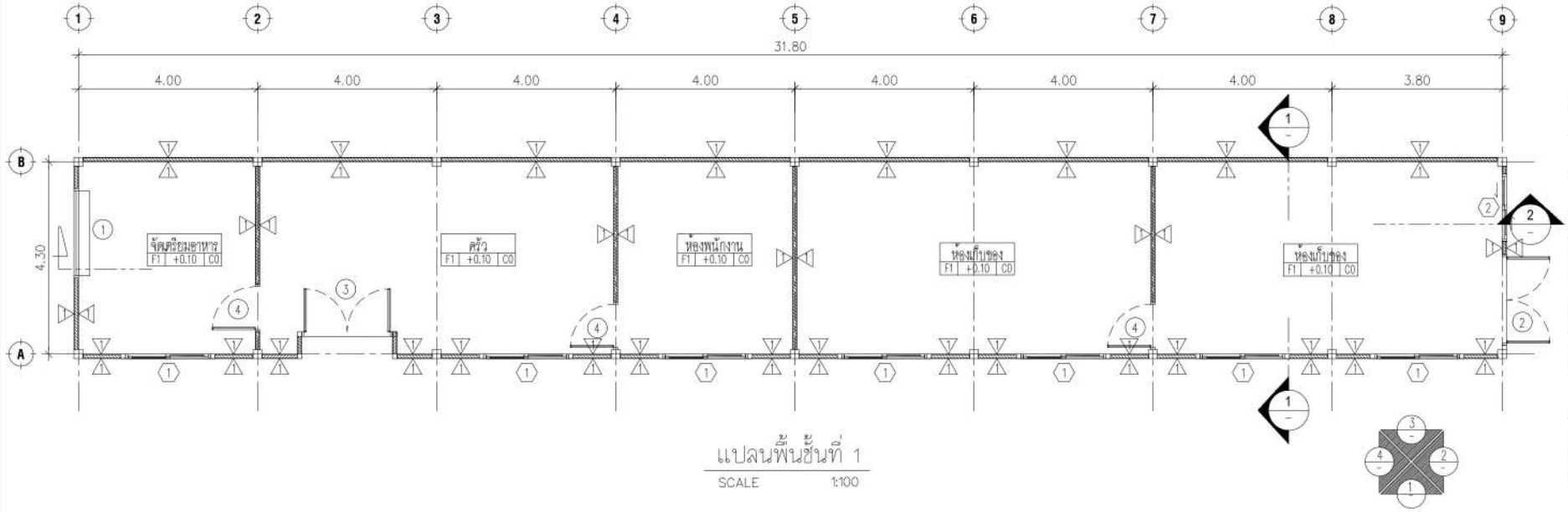

แปลนพื้นชั้นที่ 1
SCALE 1:100

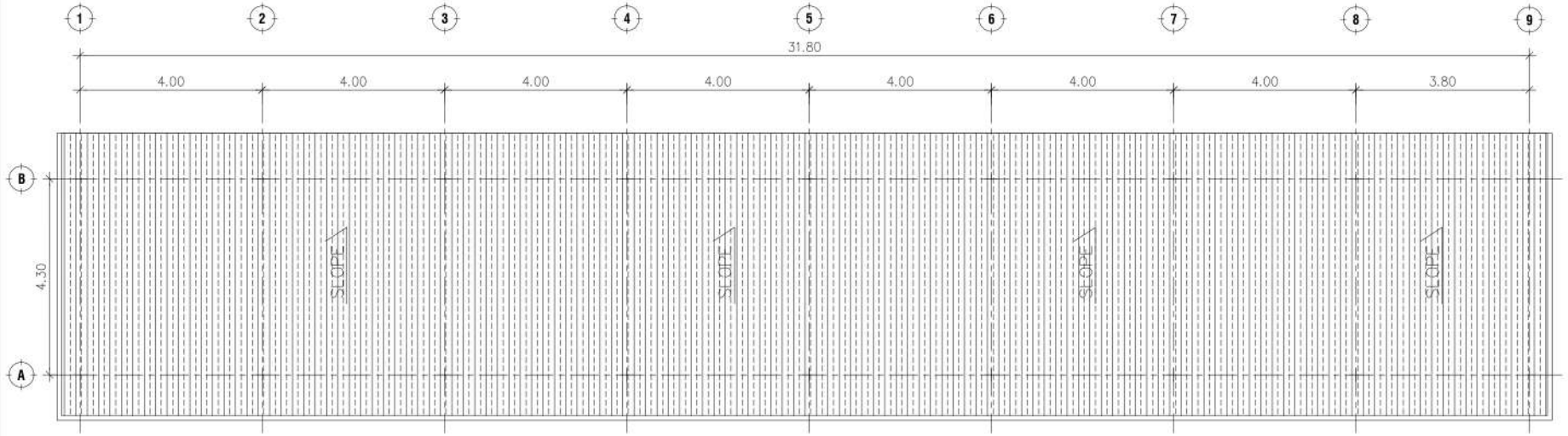

แปลนหลังคา
SCALE 1:100

แปลนพื้นชั้นที่ 1, แปลนหลังคา อาคารครัว

B.ARCH
THAILAND
40/81 M.9 SUKHUMVIT 65 NONGPRUE BANGLAMUNG CHONBURI
WEBSITE : www.arch-designpattaya.com
TEL : 038488490 FAX : 038488490

Project :
Location :
Owner :
Interior Designer :
Landscape :
Mechanical Engineer :

KEY PLAN

Drawing Title
แปลนพื้นชั้นที่ 1, แปลนหลังคา

Drawing No.
/000

หมายเหตุ : แบบที่เสดงอยู่ในแบบนี้ ถือเป็นทรัพย์สินของ หจก.เอเลเวชั่น40 ห้ามนำไปใช้ ทำซ้ำ ดัดแปลง แก้ไข โดยมิได้รับอนุญาตเป็นลายลักษณ์อักษร

ALL DESIGN ARE THE PROPERTY OF AND ELEVATION40 CANNOT BE USED WITHOUT THEIR WRITTEN PERMISSION
DO NOT SCALE DRAWINGS ALL MEASUREMENTS MUST BE CHECKED AT THE SITE BY CONTRACTION

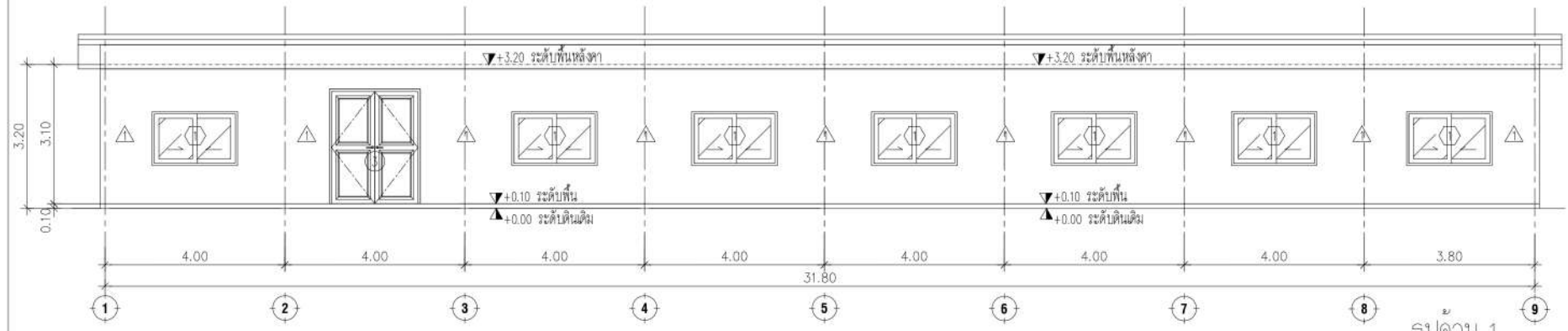

รูปด้าน 1
SCALE 1:100

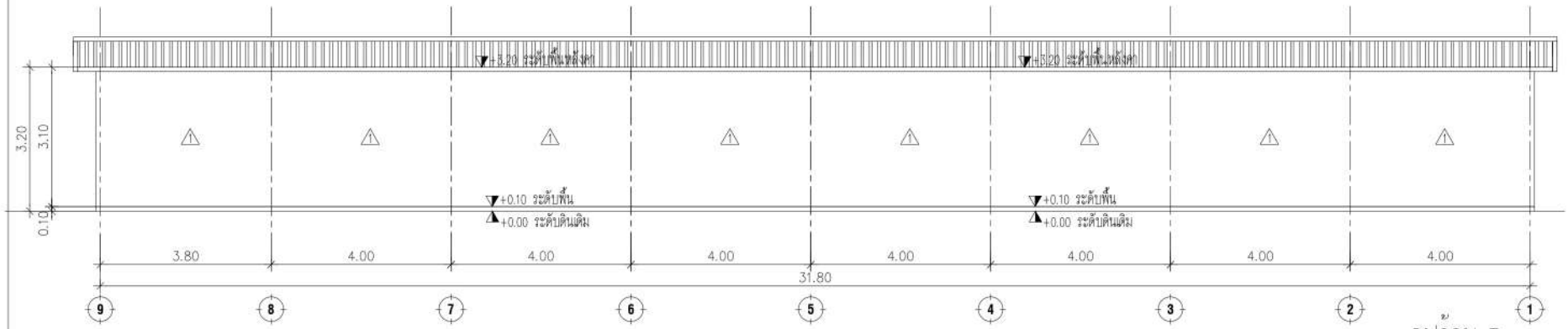

รูปด้าน 3
SCALE 1:100

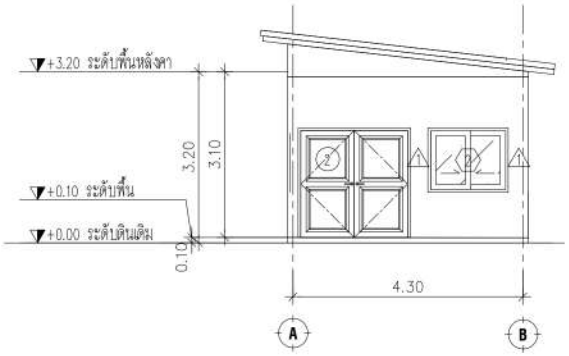

รูปด้าน 2
SCALE 1:100

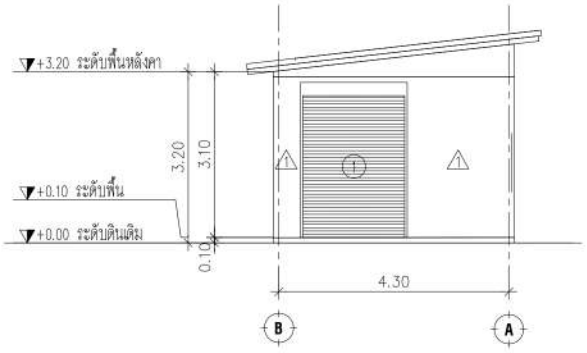

รูปด้าน 4
SCALE 1:100

รูปด้าน 1,2,3,4 อาคารครัว

B.ARCH
THAILAND
40/81 M.9 SUKHUMVIT 65 NONGPRUE BANGLAMUNG CHONBURI
WEBSITE : www.arch-designpattaya.com
TEL : 038488490 FAX : 038488490

Project :
โครงการ นิวแทรเวิล บีช รีสอร์ท
Location :
99 ม.6 หนองปรือ บางละมุง จ.ชลบุรี
Owner :
บริษัท นิวแทรเวลบีช จำกัด
Interior Designer :
Landscape Designer :
Mechanical Engineer :

KEY PLAN

Drawing Title
แปลนพื้นชั้นที่ 1, แปลนหลังคา
Drawing No.
/000

หมายเหตุ : แบบที่แสดงอยู่ในแบบนี้ ถือเป็นทรัพย์สินของ หจก.เอเลเวชั่น40 ห้ามนำไปใช้ ทำซ้ำ ดัดแปลง แก้ไข โดยมิได้รับอนุญาตเป็นลายลักษณ์อักษร
ALL DESIGN ARE THE PROPERTY OF AND ELEVATION40 CANNOT BE USED WITHOUT THEIR WRITTEN PERMISSION
DO NOT SCALE DRAWINGS ALL MEASUREMENTS MUST BE CHECKED AT THE SITE BY CONTRACTION

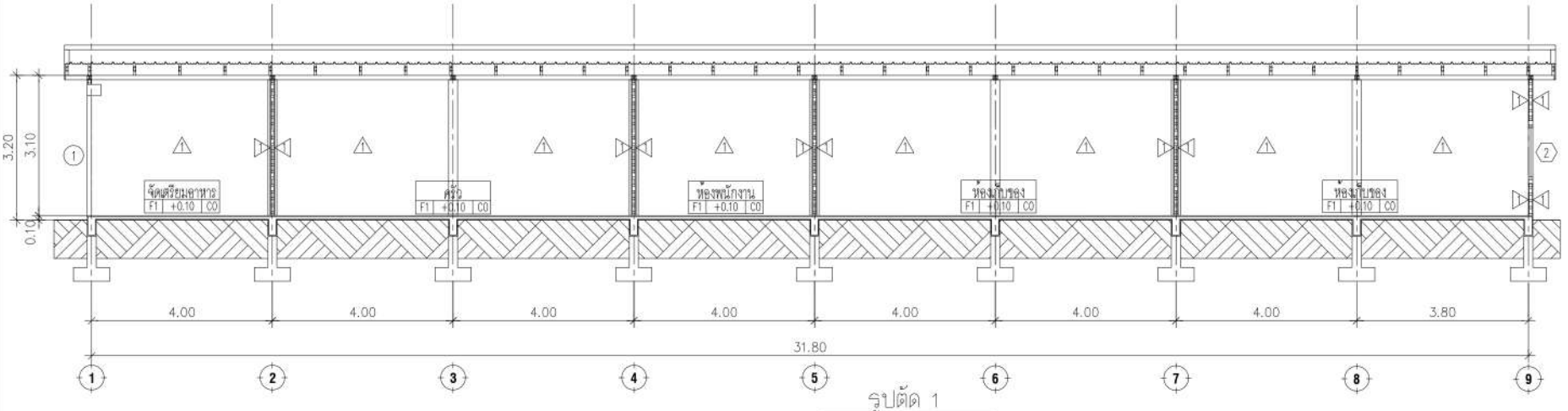

รูปตัด 1
SCALE 1:100

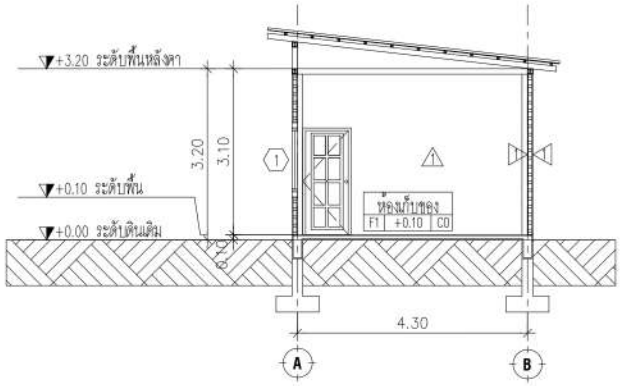

รูปตัด 2
SCALE 1:100

รูปตัด 1,2 อาคารครัว

B.ARCH
THAILAND
40/81 M.9 SUKHUMVIT 65 NONGPRUE BANGLAMUNG CHONBURI
WEBSITE : www.arch-designpattaya.com
TEL : 038488490 FAX : 038488490

Project :
Location :
Owner :
Interior Designer :
Landscape Designer :
Mechanical Engineer :

KEY PLAN

Drawing Title
แปลนพื้นชั้นที่ 1, แปลนหลังคา

Drawing No.
/000

หมายเหตุ : แบบที่เสดงอยู่ในแบบนี้ ถือเป็นทรัพย์สินของ หจก.เอเลเวชั่น40 ห้ามนำไปใช้ ทำซ้ำ ดัดแปลง แก้ไข โดยมิได้รับอนุญาตเป็นลายลักษณ์อักษร
ALL DESIGN ARE THE PROPERTY OF AND ELEVATION40 CANNOT BE USED WITHOUT THEIR WRITTEN PERMISSION
DO NOT SCALE DRAWINGS ALL MEASUREMENTS MUST BE CHECKED AT THE SITE BY CONTRACTION

อาคารพักมูลฝอยรวม

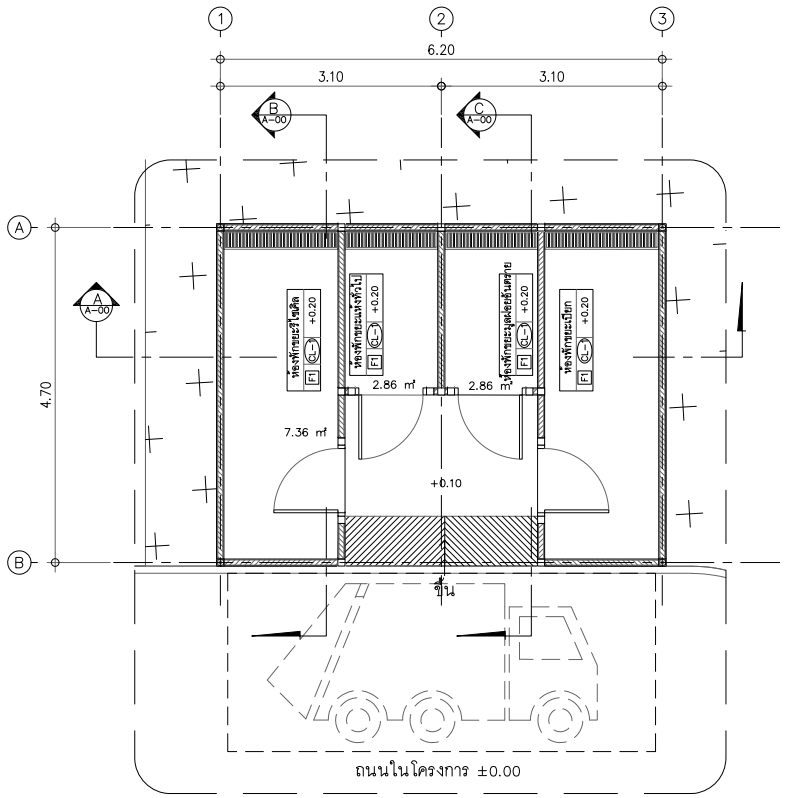

แปลนพื้นชั้นที่ 1
SCALE 1:75

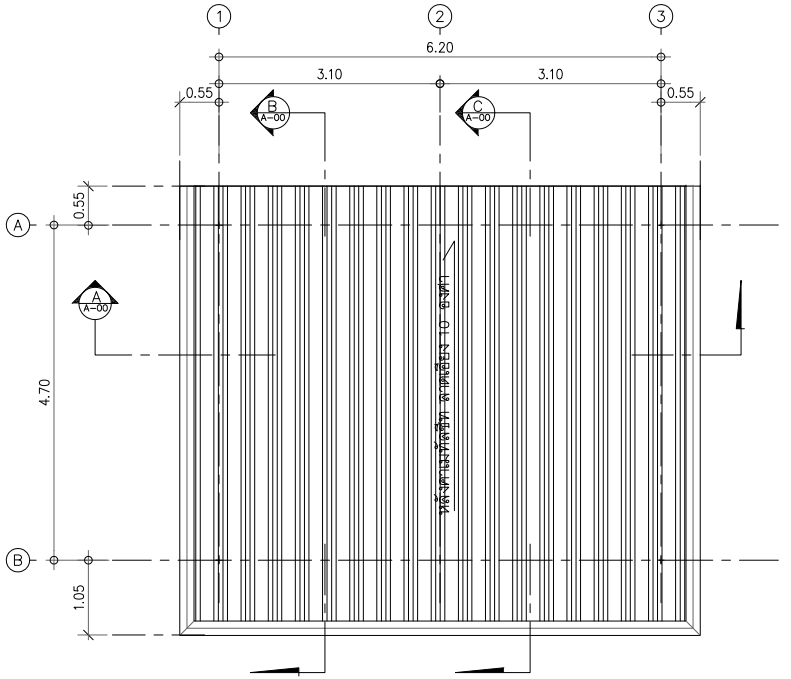

แปลนหลังคา
SCALE 1:75

B.ARCH
THAILAND

Project : โครงการ นิวแทรเวิล บีช รีสอร์ท
Location : 99 หมู่ 8 ตำบลสนุก อำเภอท่าใหม่ จังหวัดจันทบุรี
Owner : บริษัท นิวแทรเวิลบีช จำกัด
Architect
Interior Designer : สินธนากร
Landscape ภัสตราภรณ์
Mechagical Engineer วิศวกรสิงห์ธร

KEY PLAN

Drawing Title
แปลนพื้นชั้นที่ 1, แปลนหลังคา

Drawing No.
A0-00 |000 /000

หมายเหตุ แบบนี้ที่แสดงอยู่ในแบบนี้ ถือเป็นกรรมสิทธิ์ของ หจก เอเลเวิ้น ห้ามนำไปใช้ ทำซ้ำ คัดลอก ดัดแปลง แก้ไข โดยไม่ได้รับอนุญาตเป็นลายลักษณ์อักษร

ALL DESIGN ARE THE PROPERTY OF AND ELEVATION40 CANNOT BE USED WITHOUT THEIR WRITTEN PERMISSION
DO NOT SCALE DRAWINGS ALL MEASUREMENTS MUST BE CHECKED AT THE SITE BY CONTRACTION

แปลนพื้นชั้นที่ 1, แปลนหลังคา อาคารพักมูลฝอย

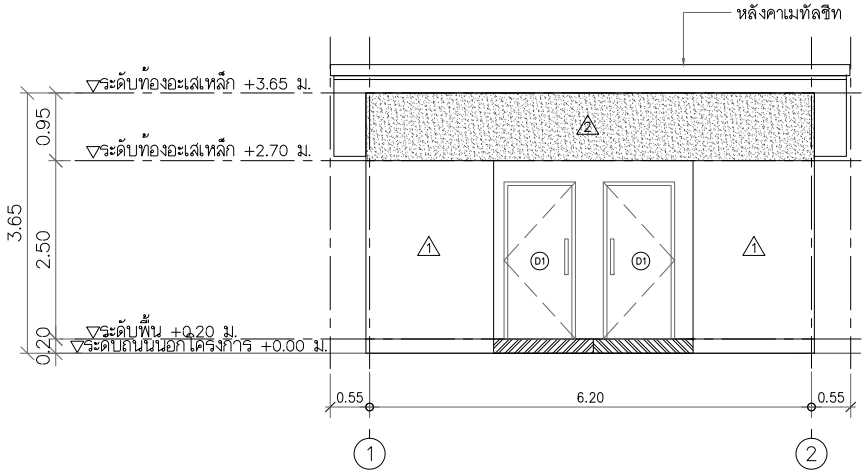

รูปด้าน 1
SCALE 1:75

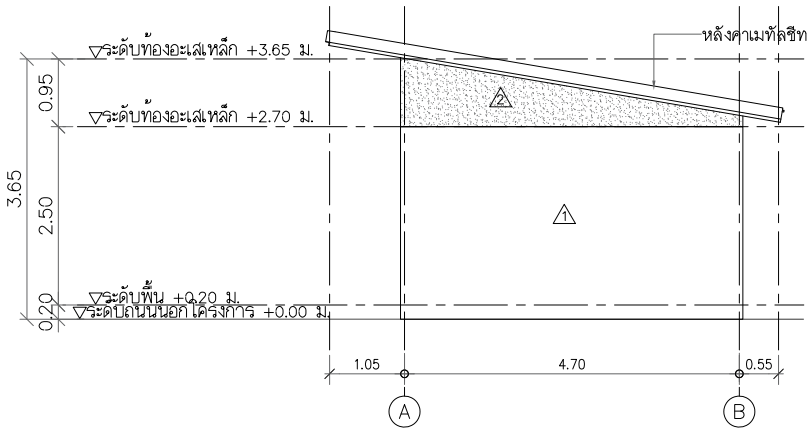

รูปด้าน 2
SCALE 1:75

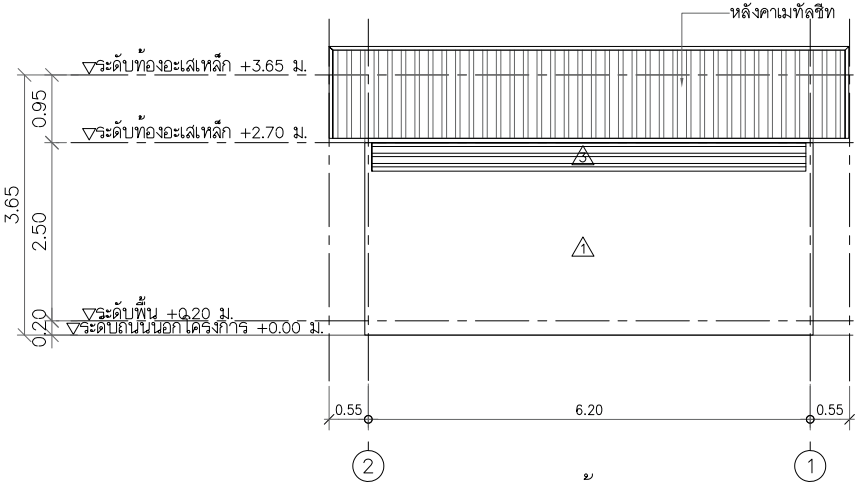

รูปด้าน 3
SCALE 1:75

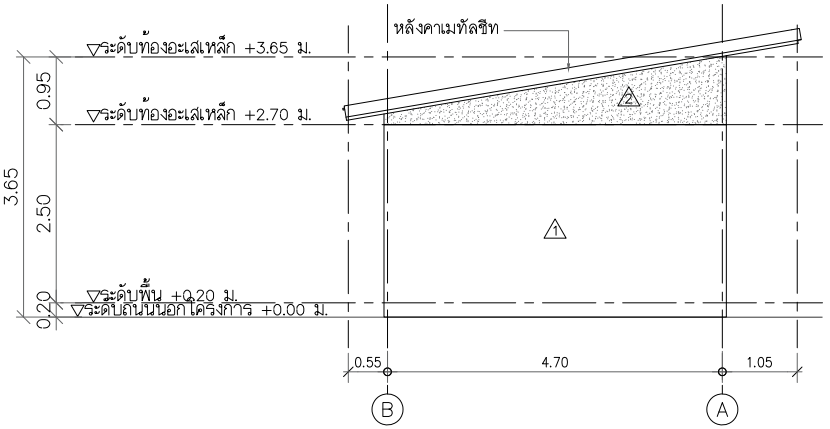

รูปด้าน 4
SCALE 1:75

รูปด้าน 1,2,3,4 อาคารพักมูลฝอย

B.ARCH
THAILAND

Project : โครงการ นิวแทรเวิล บีช รีสอร์ท
Location : 99 ม.6 ตลองชุด อ.เกาะใหม่ จ.จันทบุรี
Owner : บริษัท นิวแทรเวิลบีช จำกัด
Interior Designer :
Landscape
Mechagical Engineer

KEY PLAN

Drawing Title
รูปด้าน 1,2,3,4

Drawing No.
A0-00 |000 /000

หมายเหตุ แบบนี้ที่แสดงอยู่ในแบบนี้ ถือเป็นทรัพย์สินของ ห้าม เอาแบบไปใช้ ทำซ้ำ คัดลอก ดัดแปลง แก้ไข โดยไม่ได้รับอนุญาตเป็นลายลักษณ์อักษร

ALL DESIGN ARE THE PROPERTY OF AND ELEVATION40 CANNOT BE USED WITHOUT THEIR WRITTEN PERMISSION
DO NOT SCALE DRAWINGS ALL MEASUREMENTS MUST BE CHECKED AT THE SITE BY CONTRACTION

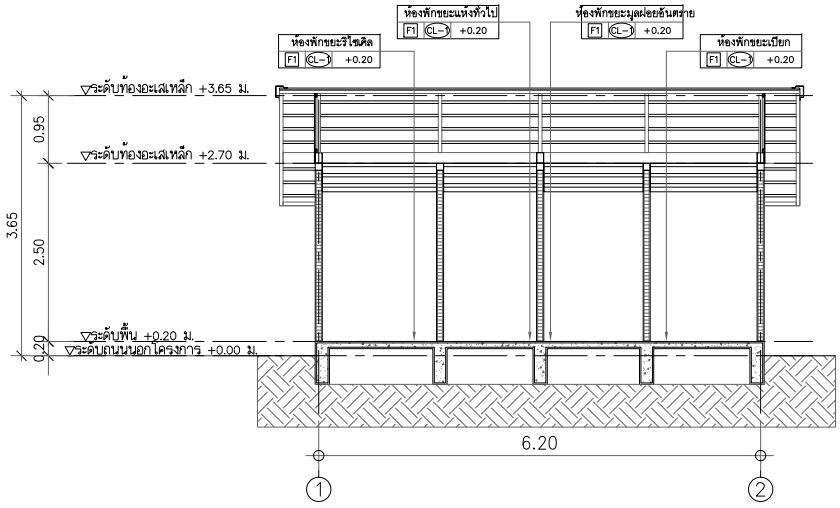

รูปตัด A
SCALE 1:75

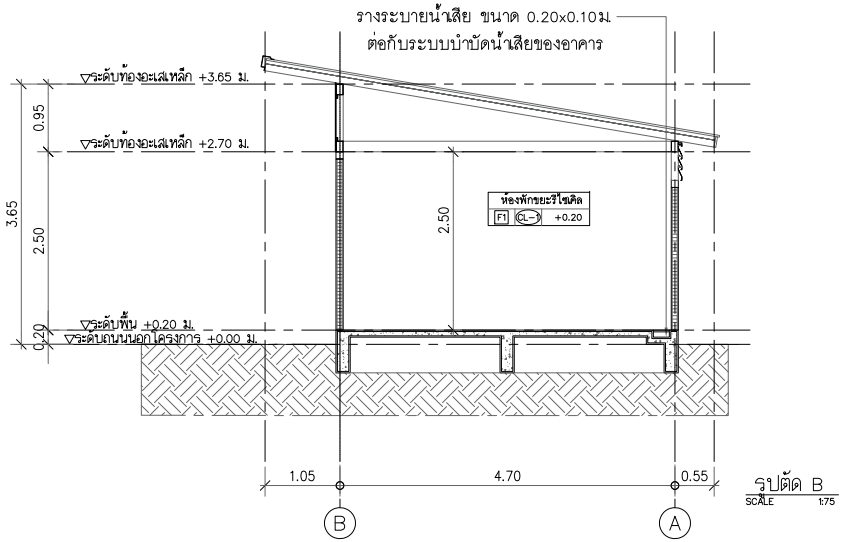

รูปตัด B
SCALE 1:75

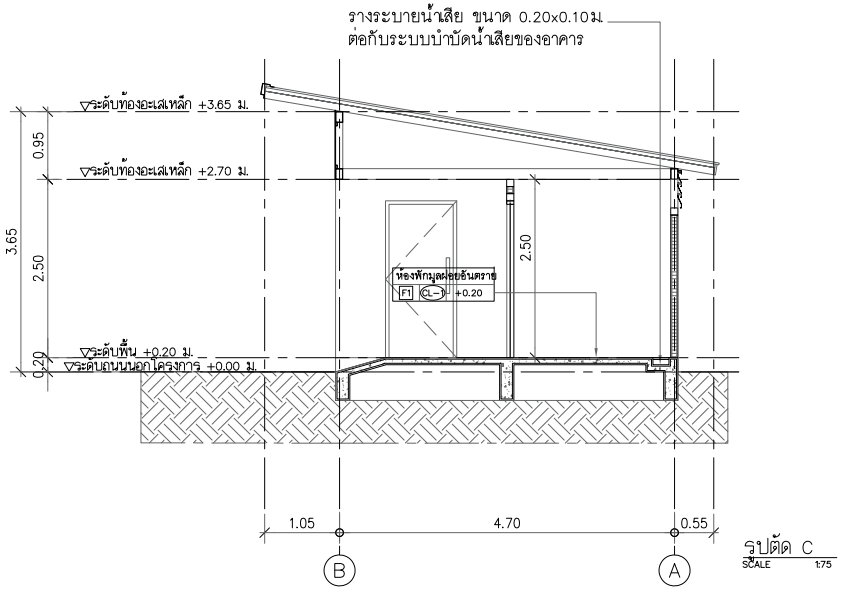

รูปตัด C
SCALE 1:75

รูปตัด A,B,C อาคารพักมูลฝอย

B.ARCH
THAILAND

Project : โครงการ นิวแทรเวิล บีช รีสอร์ท
Location : 99 ม.6 คลองขุด อ.เท่าใหม่ จ.จันทบุรี
Owner : บริษัท นิวแทรเวลบีช จำกัด
Interior Designer :
Landscape
Mechagical Engineer

KEY PLAN

Drawing Title
รูปตัด 1,2

Drawing No.
A0-00 |000 /000

หมายเหตุ แบบนี้ที่แสดงอยู่ในแบบนี้ ถือเป็นกรรมสิทธิ์ของ ห จก เอเลเวชั่น ห้ามนำไปใช้ ทำซ้ำ คัดลอก ดัดแปลง แก้ไข โดยไม่ได้รับอนุญาตเป็นลายลักษณ์อักษร

ALL DESIGN ARE THE PROPERTY OF AND ELEVATION40 CANNOT BE USED WITHOUT THEIR WRITTEN PERMISSION
DO NOT SCALE DRAWINGS ALL MEASUREMENTS MUST BE CHECKED AT THE SITE BY CONTRACTION

อาคารซักรีด

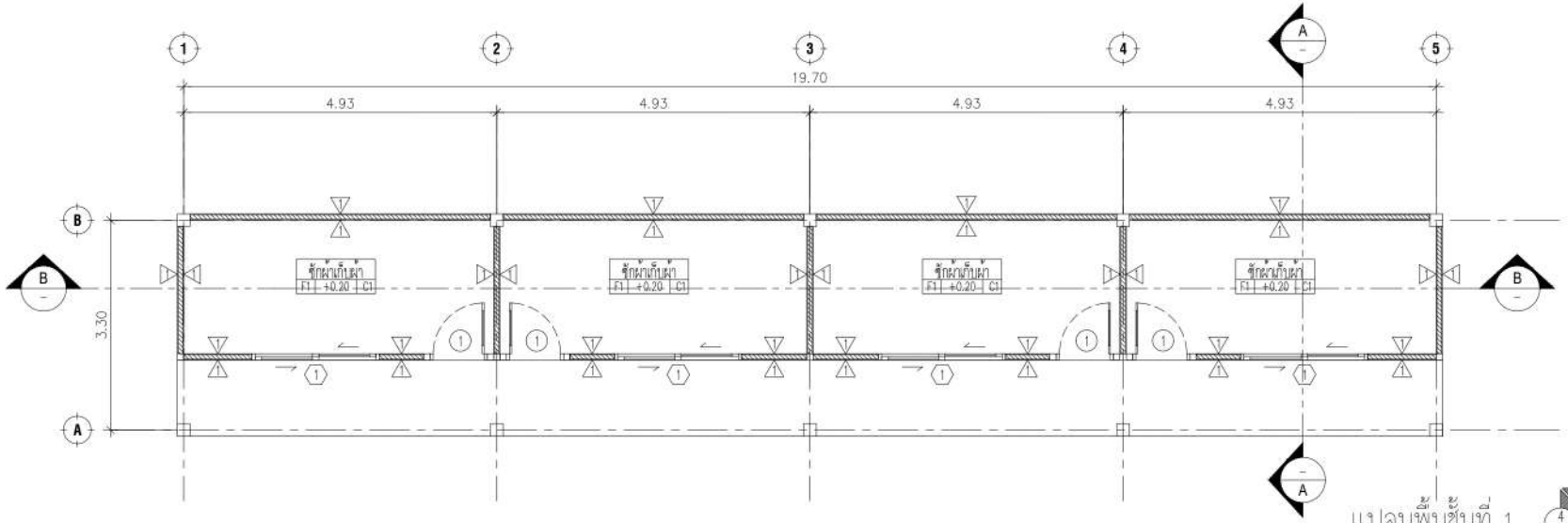

แปลนพื้นชั้นที่ 1
SCALE 1:75

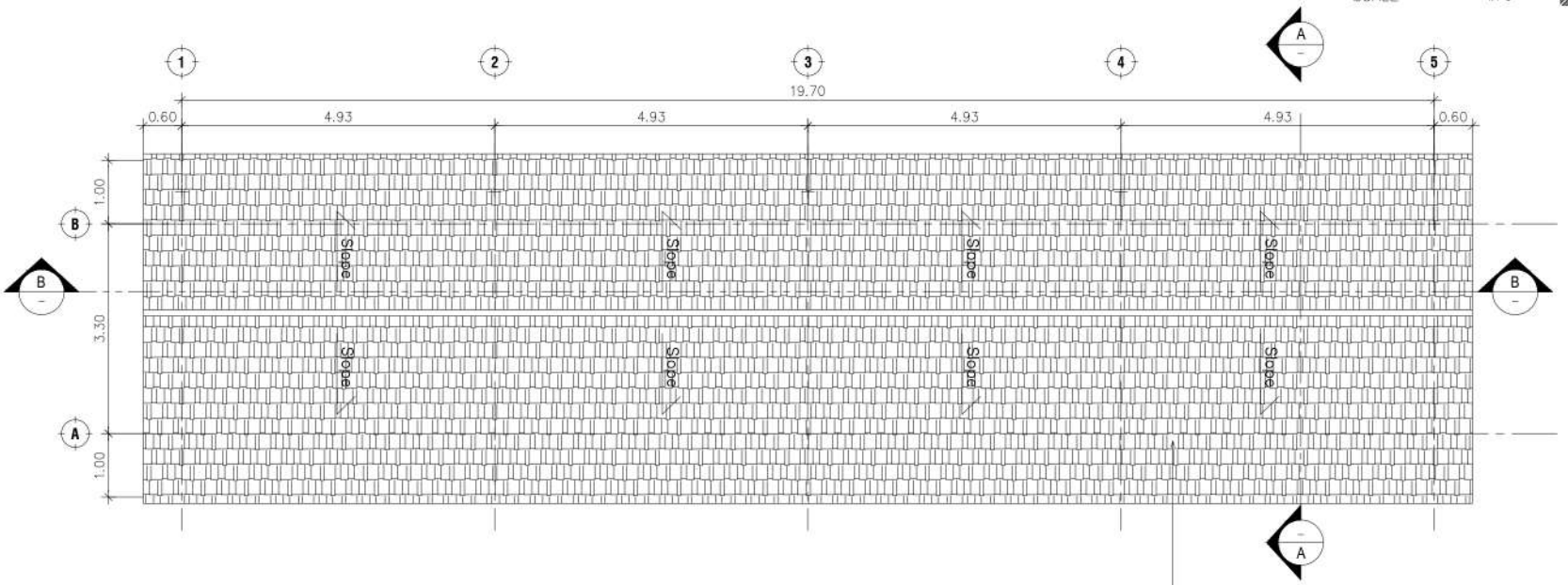

แปลนหลังคา
SCALE 1:75

แปลนพื้นชั้นที่ 1,แปลนหลังคา อาคารซักรีด

B.ARCH
THAILAND
40/61 M.9 SUKHUMVIT 65 NONGPRUE BANGLAMUNG CHONBURI
WEBSITE : www.orch-designpattaya.com
TEL : 038488490 FAX : 038488490

Project :
Location :
Owner :
Interior Designer :
Landscape
Mechanical Engineer :

แปลนพื้นชั้น 1,แปลนหลังคา
KEY PLAN
Drawing Title
Drawing No. /000

หมายเหตุ : แบบนี้ลงอยู่ในแผ่นนี้ ถือเป็นทรัพย์สินของ หจก.เอเลเวชั่น40 ห้ามนำไปใช้ ทำซ้ำ ดัดแปลง แก้ไข โดยมิได้รับอนุญาตเป็นลายลักษณ์อักษร
ALL DESIGN ARE THE PROPERTY OF AND ELEVATION40 CANNOT BE USED WITHOUT THEIR WRITTEN PERMISSION
DO NOT SCALE DRAWINGS ALL MEASUREMENTS MUST BE CHECKED AT THE SITE BY CONTRACTION

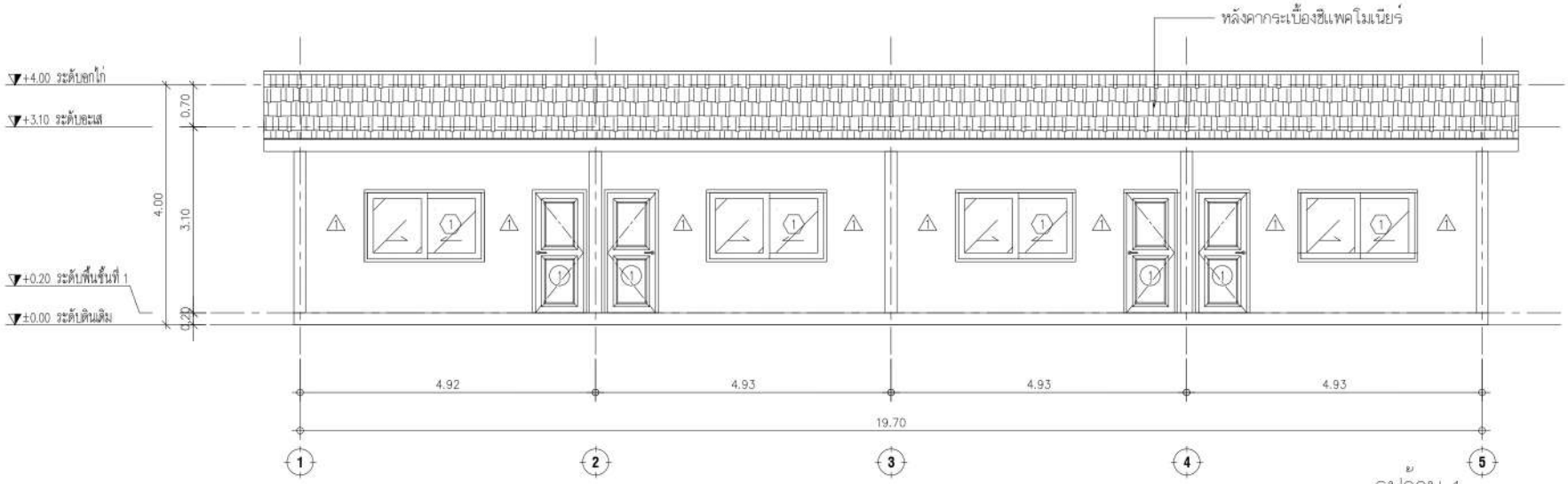

รูปด้าน 1

SCALE 1:75

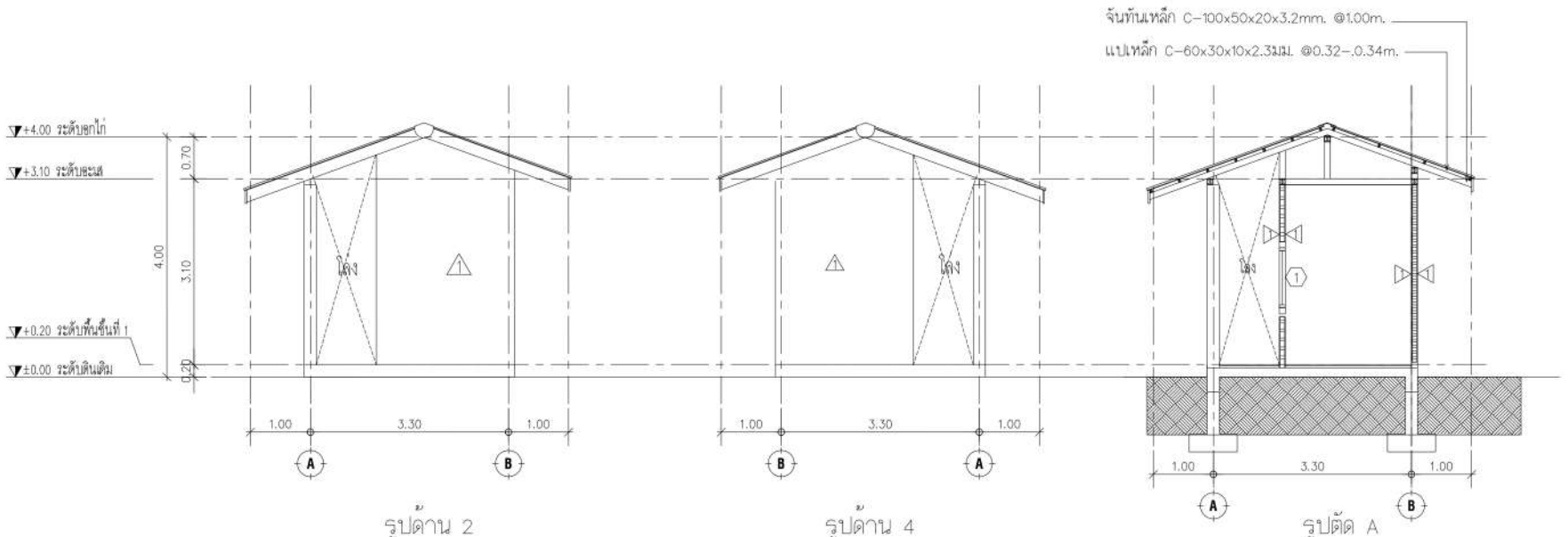

รูปด้าน 2

SCALE 1:75

รูปด้าน 4

SCALE 1:75

รูปตัด A

SCALE 1:75

รูปด้าน 1,2,4, รูปตัด A อาคารชักรีด

B.ARCH
THAILAND
40/61 M.9 SUKHUMVIT 105 NONGPRUE BANGLAMUNG CHONBURI
WEBSITE : www.orch-designpattaya.com
TEL. : 038488490 FAX : 038488490

Project :
โครงการ นิวแทรเวิล บีช รีสอร์ท

Location :
99 ม.6 ตำบลนาเกลือ อำเภอบางละมุง จังหวัดชลบุรี

Owner :
บริษัท นิวแทรเวิลบีช จำกัด

[redacted]

Interior Designer :

Landscape

[redacted]

[redacted]

[redacted]

Mechanical Engineer :

รูปด้าน 1,2,4,รูปตัด A

KEY PLAN

Drawing Title

Drawing No. /000

หมายเหตุ : แบบนี้ลิขสิทธิ์ของ บริษัท เอ.เอ.เวิร์คพลัส จำกัด ห้ามนำไปใช้ ทำซ้ำ ดัดแปลง แก้ไข โดยมิได้รับอนุญาตเป็นลายลักษณ์อักษร

ALL DESIGN ARE THE PROPERTY OF AND ELEVATION40 CANNOT BE USED WITHOUT THEIR WRITTEN PERMISSION
DO NOT SCALE DRAWINGS ALL MEASUREMENTS MUST BE CHECKED AT THE SITE BY CONTRACTION

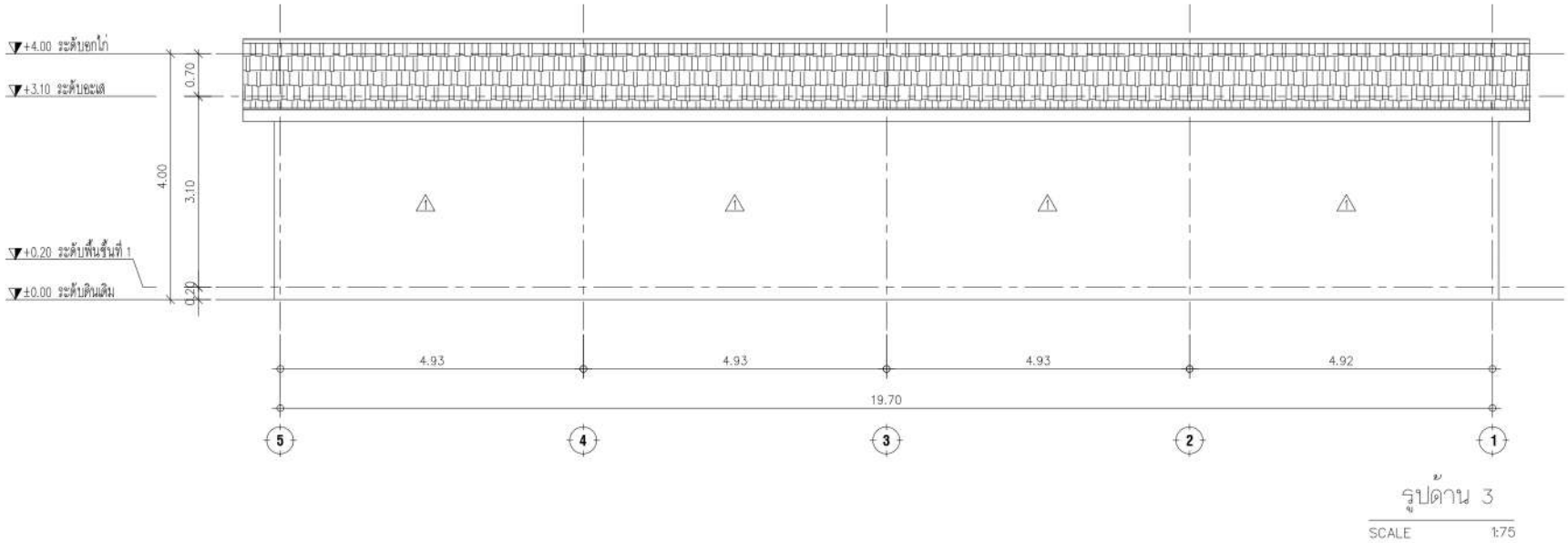

รูปด้าน 3

SCALE 1:75

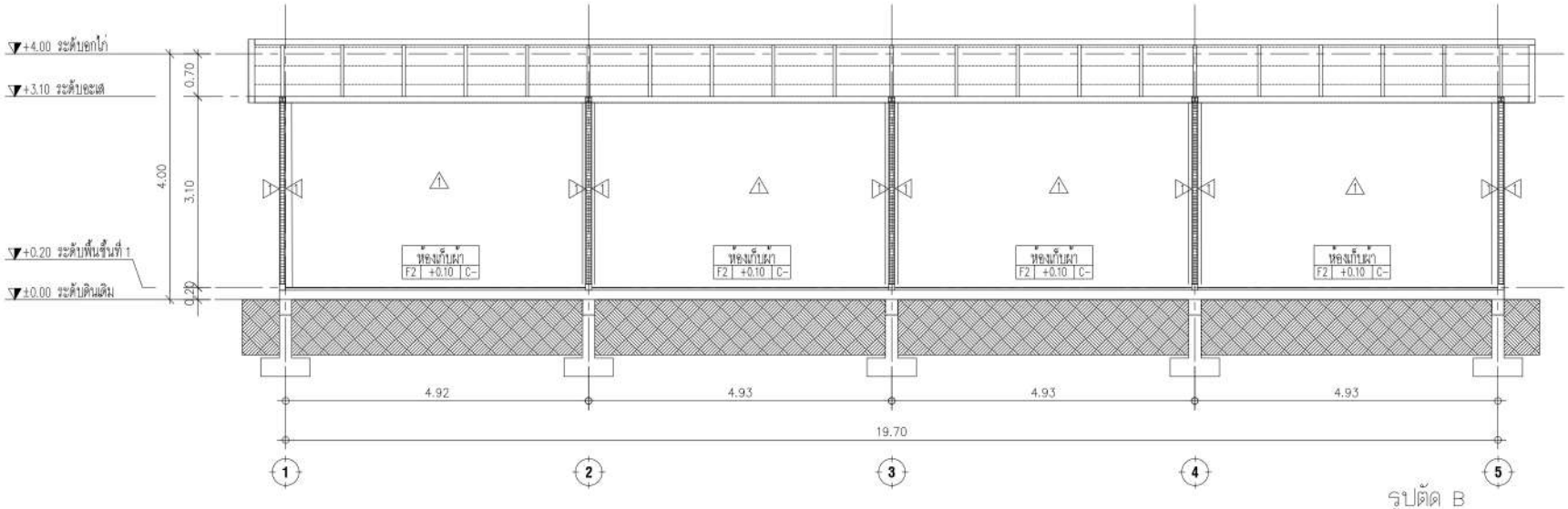

รูปตัด B

SCALE 1:75

รูปด้าน 3, รูปตัด B อาคารชักรีด

B.ARCH
THAILAND
40/61 M.9 SUKHUMVIT 105 NONGPRUE BANGLAMUNG CHONBURI
WEBSITE : www.orch-designpattaya.com
TEL : 038488490 FAX : 038488490

Project : โครงการ นิวแทรเวิล บีช รีสอร์ท

Location : 99 ม.6 ตำบลหนองปรือ อำเภอบางละมุง จังหวัดชลบุรี

Owner : บริษัท นิวแทรเวิล จำกัด

[redacted]

Interior Designer : [redacted]

Landscape [redacted]

[redacted]

[redacted]

[redacted]

Mechanical Engineer : [redacted]

รูปด้าน 3,รูปตัด B

KEY PLAN

Drawing Title

Drawing No. /000

หมายเหตุ : แบบนี้ลิขสิทธิ์ในแบบนี้ เป็นทรัพย์สินของ หจก.เอเลเวชั่น40 ห้ามนำไปใช้ ทำซ้ำ ดัดแปลง แก้ไข โดยมิได้รับอนุญาตเป็นลายลักษณ์อักษร

ALL DESIGN ARE THE PROPERTY OF AND ELEVATION40 CANNOT BE USED WITHOUT THEIR WRITTEN PERMISSION
DO NOT SCALE DRAWINGS ALL MEASUREMENTS MUST BE CHECKED AT THE SITE BY CONTRACTION

อาคารเก็บของ 1

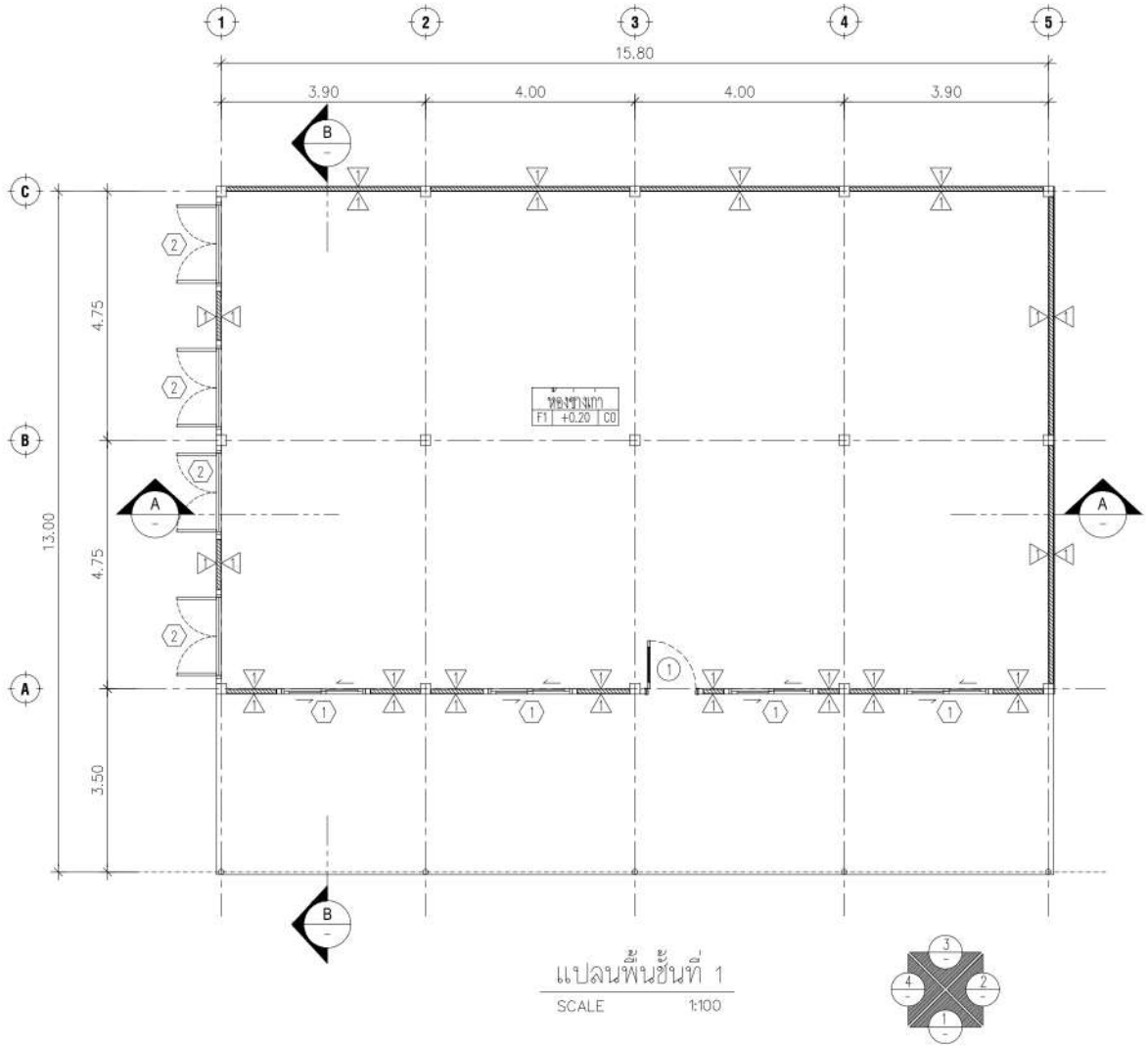

B.ARCH
THAILAND
40/91 M.9 SUKHUMVIT 65 MONGPRIE BANGLAMUNG CHONBURI
WEBSITE : www.arch-designpattaya.com
TEL : 038488490 FAX : 038488490

Project :
โครงการ นิวแทรเวิล บีช รีสอร์ท

Location :
99 ม.6 ตำบลบางเสร่ อำเภอบางละมุง จังหวัดชลบุรี

Owner :
บริษัท นิวแทรเวิลบีช จำกัด

[redacted]

Interior Designer :

Landscape

[redacted]

[redacted]

[redacted]

Mechanical Engineer :

KEY PLAN

Drawing Title
แปลนพื้นชั้นที่ 1

Drawing No.
/000

หมายเหตุ : แบบนี้ลิขสิทธิ์ของ หจก.เอเลเวชั่น40 ห้ามนำไปใช้ ทำซ้ำ ดัดแปลง แก้ไข โดยมิได้รับอนุญาตเป็นลายลักษณ์อักษร

ALL DESIGN ARE THE PROPERTY OF AND ELEVATION40 CANNOT BE USED WITHOUT THEIR WRITTEN PERMISSION
DO NOT SCALE DRAWINGS ALL MEASUREMENTS MUST BE CHECKED AT THE SITE BY CONTRACTION

แปลนพื้นชั้นที่ 1 อาคารเก็บของ 1

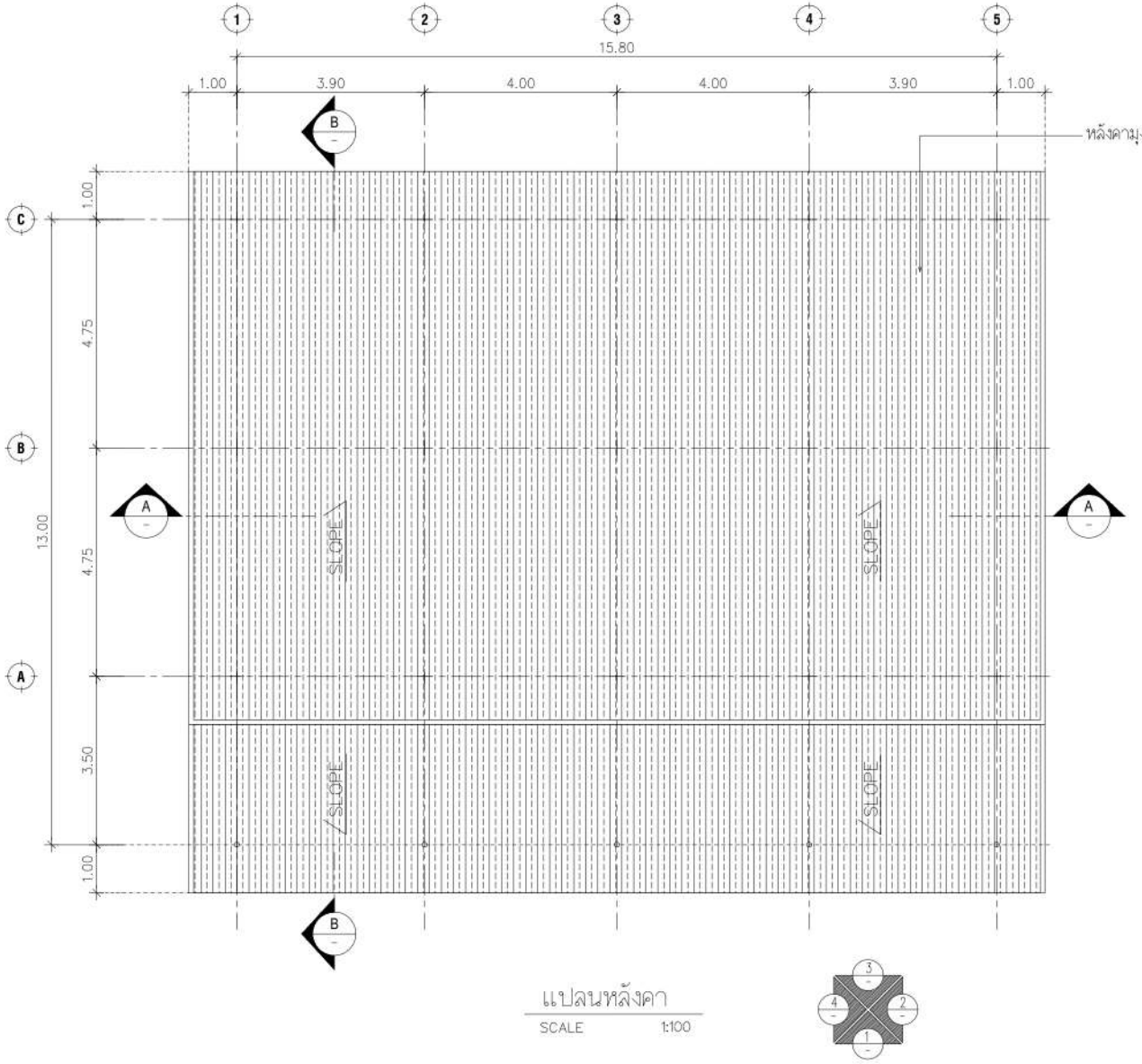

แปลนหลังคา
SCALE 1:100

แปลนหลังคา อาคารเก็บของ 1

B.ARCH
THAILAND
40/81 M.9 SUKHUMVIT 65 MONGPRIE BANGLAMUNG CHONBURI
WEBSITE : www.arch-designpattaya.com
TEL : 038488490 FAX : 038488490

Project :
Location :
Owner :
Interior Designer :
Landscape
Mechanical Engineer :

KEY PLAN

Drawing Title
แปลนหลังคา

Drawing No. /000

หมายเหตุ : แบบนี้ลิขสิทธิ์อยู่ในแบบนี้ ห้ามนำไปใช้ ทำซ้ำ คัดลอก ดัดแปลง แก้ไข โดยมิได้รับอนุญาตเป็นลายลักษณ์อักษร
ALL DESIGN ARE THE PROPERTY OF AND ELEVATION40 CANNOT BE USED WITHOUT THEIR WRITTEN PERMISSION
DO NOT SCALE DRAWINGS ALL MEASUREMENTS MUST BE CHECKED AT THE SITE BY CONTRACTION

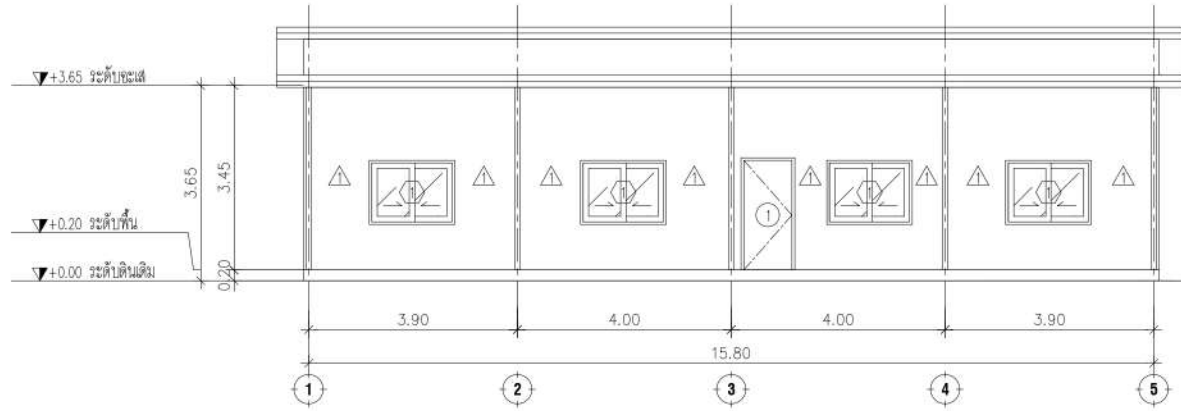

รูปด้าน 1
SCALE 1:100

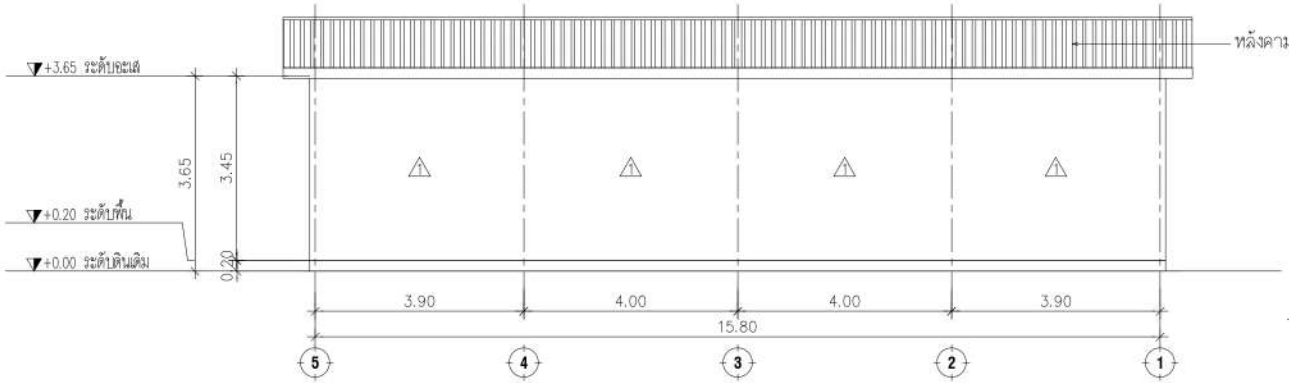

รูปด้าน 3
SCALE 1:100

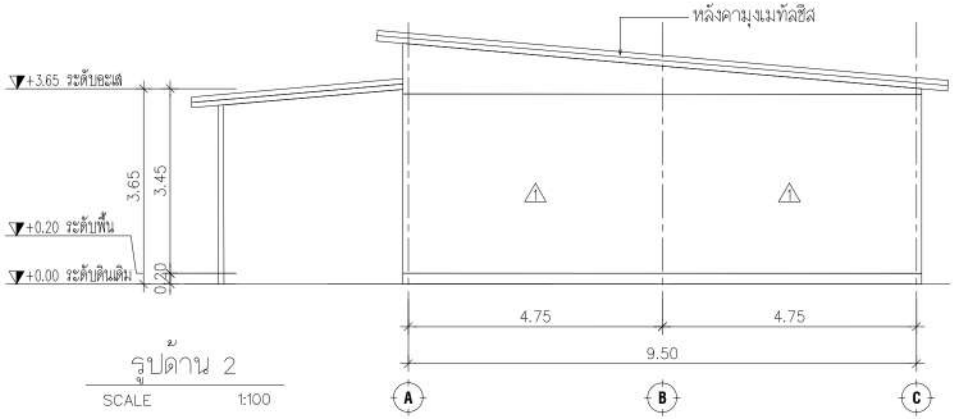

รูปด้าน 2
SCALE 1:100

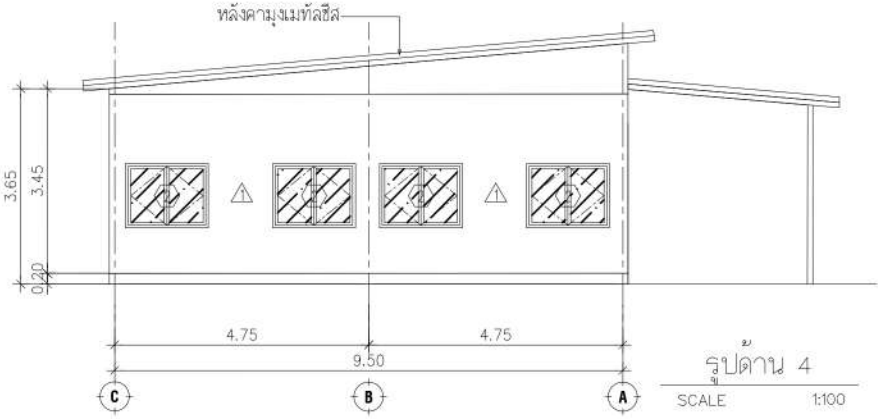

รูปด้าน 4
SCALE 1:100

รูปตัด 1,2,3,4 อาคารเก็บของ 1

B.ARCH
THAILAND
40/81 M.9 SUKHUMVIT 65 MONGPRUE BANGLAMUNG CHONBURI
WEBSITE : www.arch-designpattaya.com
TEL : 038488490 FAX : 038488490

Project :
Location :
Owner :
Interior Designer :
Landscape
Mechanical Engineer :

KEY PLAN

Drawing Title
รูปตัด 1,2,3,4

Drawing No. /000

หมายเหตุ : แบบนี้ลิขสิทธิ์ของผู้ออกแบบนี้ ห้ามเป็นทรัพย์สินของ หจก.เอเลเวชั่น40 ห้ามนำไปใช้ ทำซ้ำ คัดลอก ดัดแปลง แก้ไข โดยมิได้รับอนุญาตเป็นลายลักษณ์อักษร

ALL DESIGN ARE THE PROPERTY OF AND ELEVATION40 CANNOT BE USED WITHOUT THEIR WRITTEN PERMISSION
DO NOT SCALE DRAWINGS ALL MEASUREMENTS MUST BE CHECKED AT THE SITE BY CONTRACTION

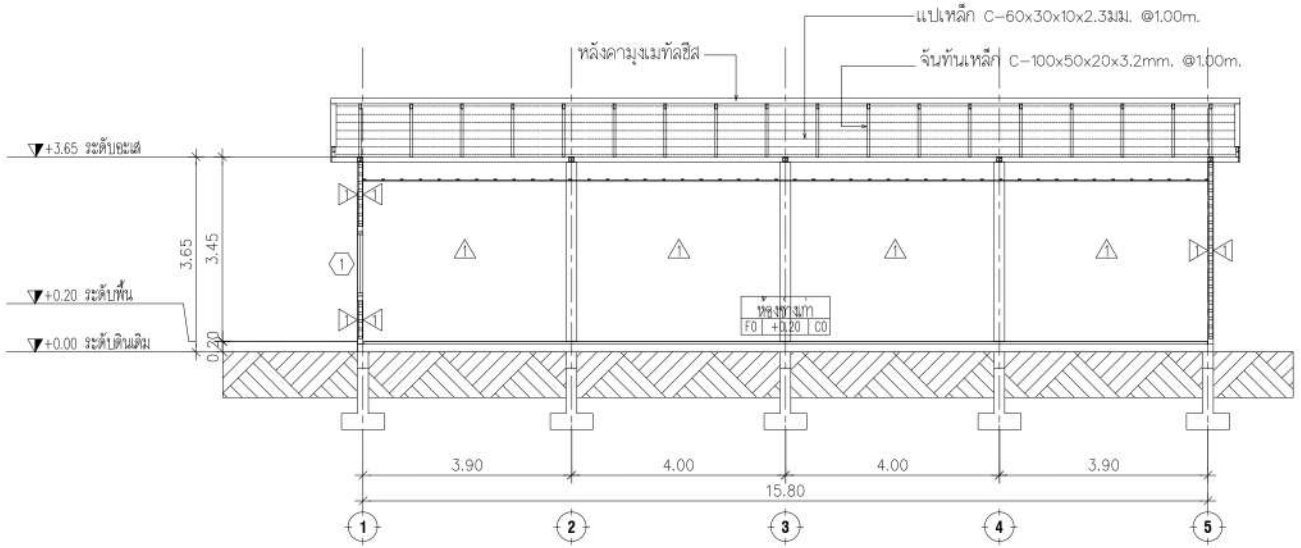

รูปตัด 1
SCALE 1:100

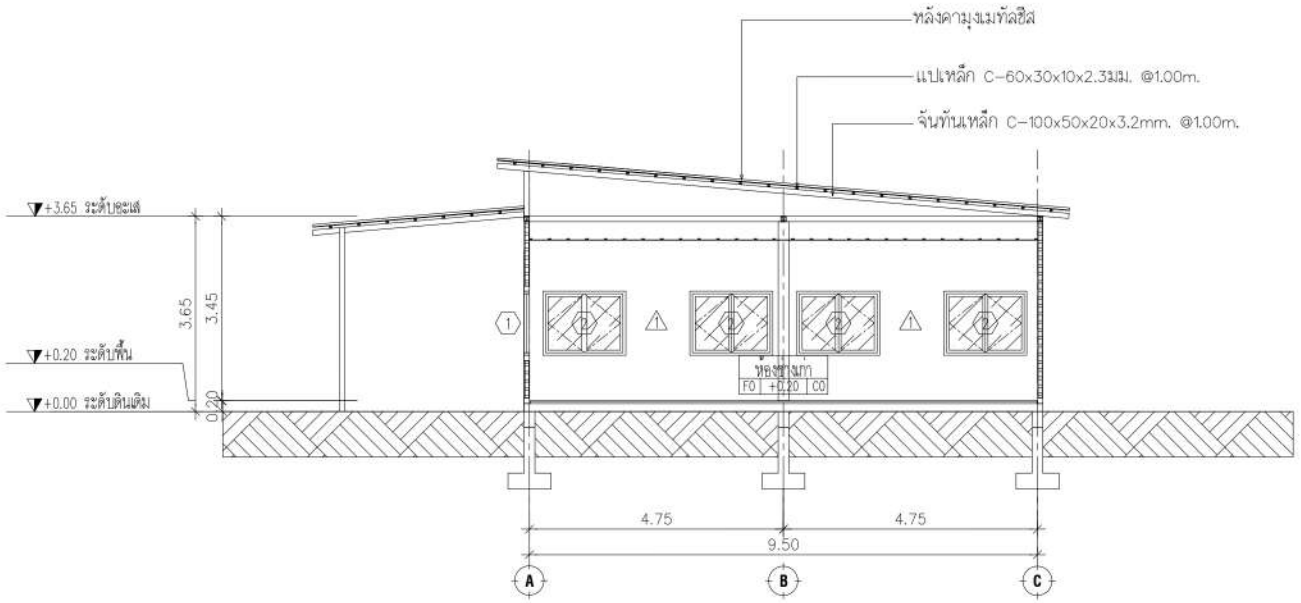

รูปตัด 2
SCALE 1:100

รูปตัด 1,2 อาคารเก็บของ 1

B.ARCH
THAILAND
40/81 M.9 SUKHUMVIT 65 MONGPRUE BANGLAMUNG CHONBURI
WEBSITE : www.arch-designpattaya.com
TEL : 038488490 FAX : 038488490

Project :
Location :
Owner :
Interior Designer :
Landscape
Mechanical Engineer :

KEY PLAN

Drawing Title
รูปตัด 1,2

Drawing No.
/000

หมายเหตุ : แบบนี้ลิขสิทธิ์ของผู้ออกแบบนี้ ห้ามนำไปใช้ ทำซ้ำ ดัดแปลง แก้ไข โดยมิได้รับอนุญาตเป็นลายลักษณ์อักษร

ALL DESIGN ARE THE PROPERTY OF AND ELEVATION40 CANNOT BE USED WITHOUT THEIR WRITTEN PERMISSION
DO NOT SCALE DRAWINGS ALL MEASUREMENTS MUST BE CHECKED AT THE SITE BY CONTRACTION

อาคารเก็บของ 2

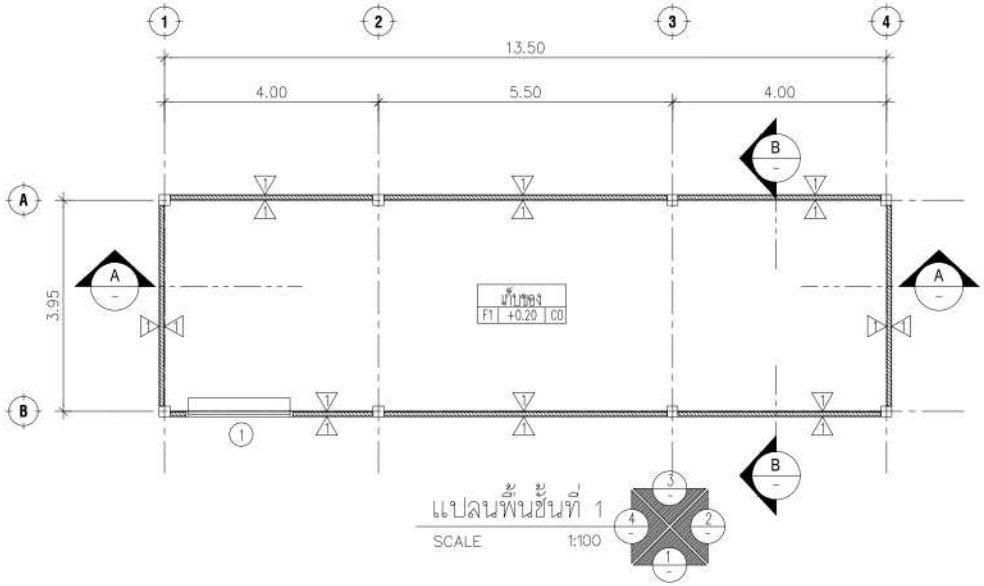

แปลนพื้นชั้นที่ 1
SCALE 1:100

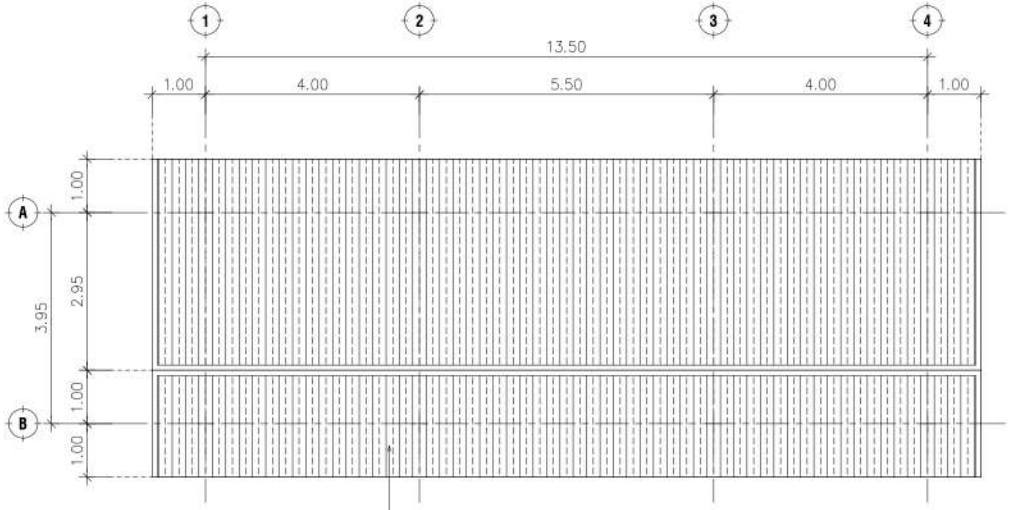

แปลนหลังคา
SCALE 1:100

แปลนพื้นชั้นที่ 1, แปลนหลังคา อาคารเก็บของ 2

B.ARCH
THAILAND
40/91 M.9 SUKHUMVIT 65 MONGPRIE BANGLAMUNG CHONBURI
WEBSITE : www.arch-designpattaya.com
TEL : 038488490 FAX : 038488490

Project :
โครงการ นิวแทรเวิล บีช รีสอร์ท
Location :
99 ม.6 ตำบลนาเกลือ อำเภอบางละมุง จังหวัดชลบุรี
Owner :
บริษัท นิวแทรเวิลบีช จำกัด
Interior Designer :
Landscape
Mechanical Engineer :

KEY PLAN
Drawing Title
แปลนพื้นชั้นที่ 1, แปลนหลังคา
Drawing No.
/000

หมายเหตุ : แบบนี้ลิขสิทธิ์ของบริษัทฯ ห้ามนำไปใช้ ทำซ้ำ ดัดแปลง แก้ไข โดยมิได้รับอนุญาตเป็นลายลักษณ์อักษร
ALL DESIGN ARE THE PROPERTY OF AND ELEVATION40 CANNOT BE USED WITHOUT THEIR WRITTEN PERMISSION
DO NOT SCALE DRAWINGS ALL MEASUREMENTS MUST BE CHECKED AT THE SITE BY CONTRACTION

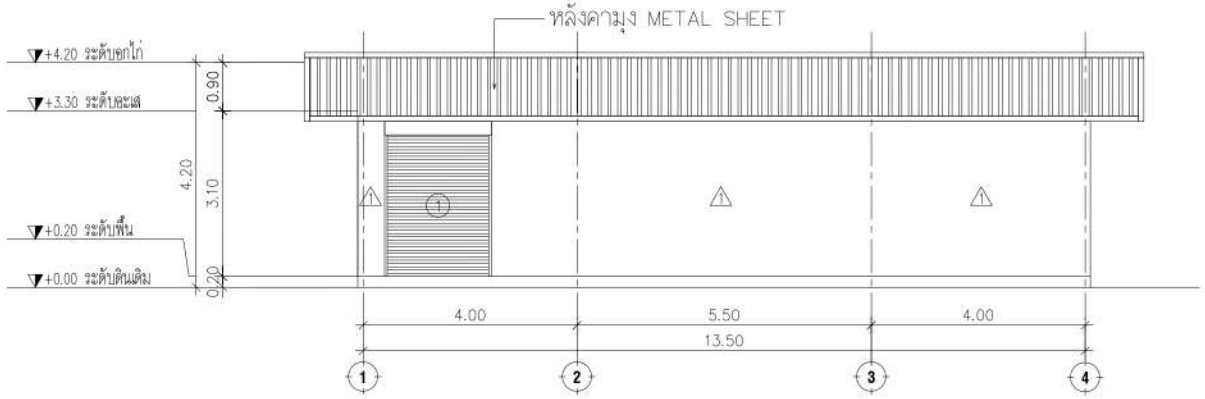

รูปด้าน 1
SCALE 1:100

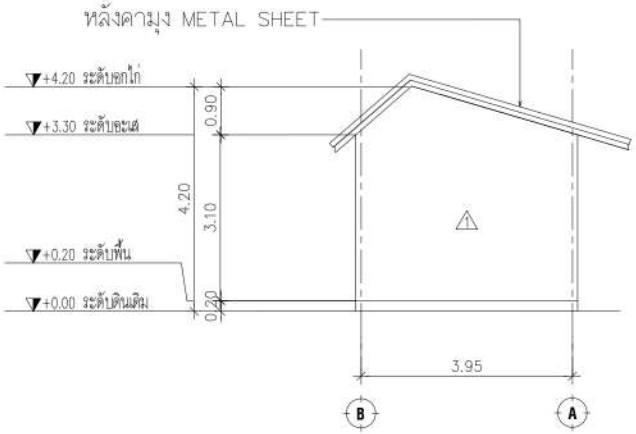

รูปด้าน 2
SCALE 1:100

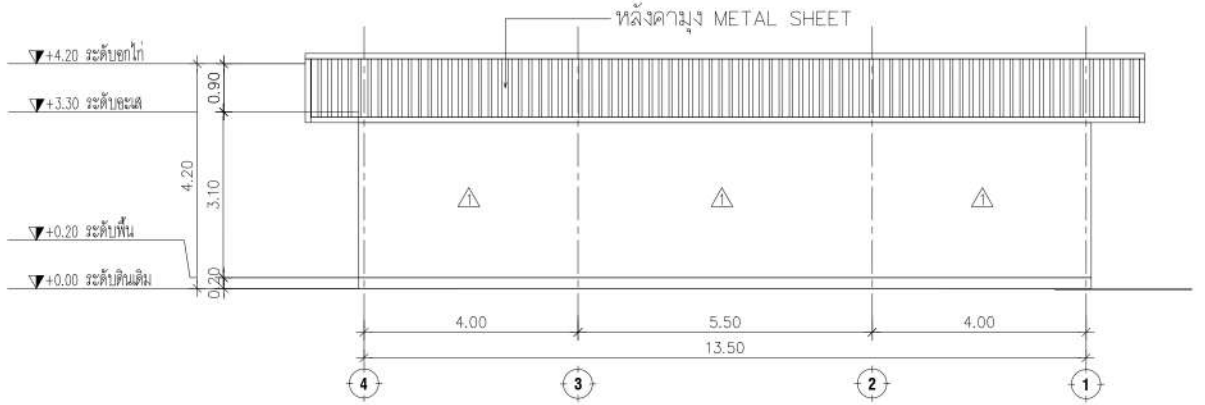

รูปด้าน 3
SCALE 1:100

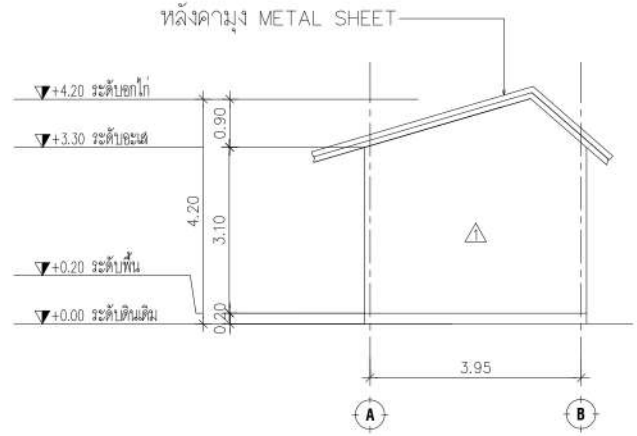

รูปด้าน 4
SCALE 1:100

รูปด้าน 1,2,3,4 อาคารเก็บของ 2

B.ARCH
THAILAND
40/91 M.9 SUKHUMVIT 65 MONGPRIE BANGLAMUNG CHONBURI
WEBSITE : www.arch-designpattaya.com
TEL : 038488490 FAX : 038488490

Project :
Location :
Owner :
Interior Designer :
Landscape
Mechanical Engineer :

KEY PLAN

Drawing Title
แปลนพื้นชั้นที่ 1, แปลนหลังคา

Drawing No. /000

หมายเหตุ : แบบนี้ลิขสิทธิ์อยู่ในแบบนี้ ห้ามนำไปใช้ ทำซ้ำ คัดลอก ดัดแปลง แก้ไข โดยมิได้รับอนุญาตเป็นลายลักษณ์อักษร
ALL DESIGN ARE THE PROPERTY OF AND ELEVATION40 CANNOT BE USED WITHOUT THEIR WRITTEN PERMISSION
DO NOT SCALE DRAWINGS ALL MEASUREMENTS MUST BE CHECKED AT THE SITE BY CONTRACTION

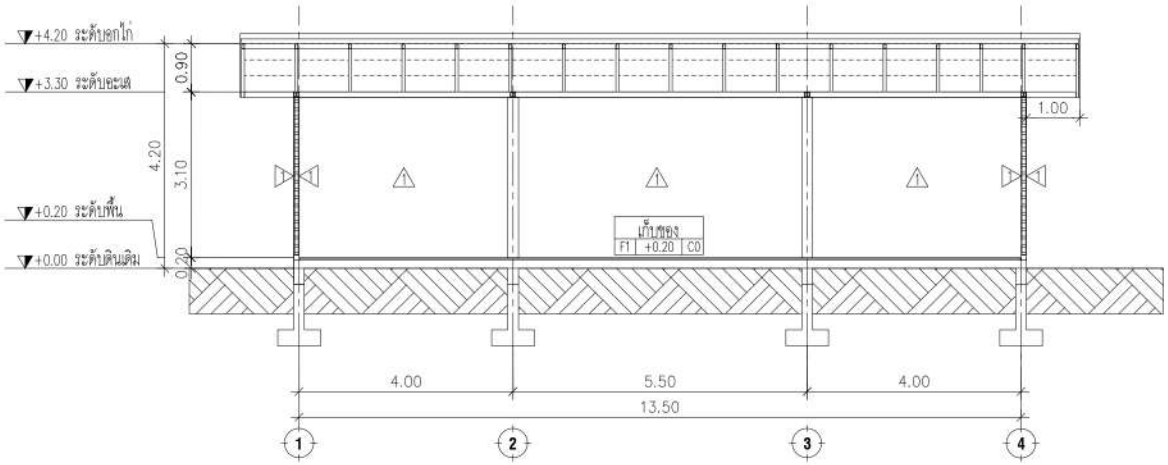

รูปตัด A
SCALE 1:100

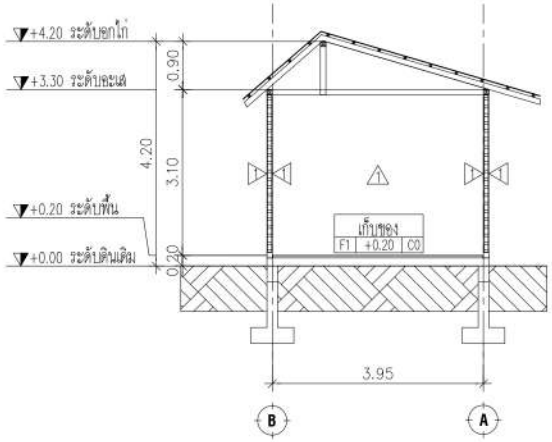

รูปตัด B
SCALE 1:100

รูปตัด A,B อาคารเก็บของ 2

B.ARCH
THAILAND
40/91 M.9 SUKHUMVIT 65 MONGPRIE BANGLAMUNG CHONBURI
WEBSITE : www.arch-designpattaya.com
TEL : 038488490 FAX : 038488490

Project : โครงการ นิวแทรเวิล บีช รีสอร์ท
Location : 99 ม.6 ตำบลหนองปรือ อำเภอบางละมุง จังหวัดชลบุรี
Owner : บริษัท นิวแทรเวิลบีช จำกัด
[redacted]
Interior Designer :
Landscape
[redacted]
Mechanical Engineer :

KEY PLAN

Drawing Title
แปลนพื้นชั้นที่ 1, แปลนหลังคา

Drawing No. /000

หมายเหตุ : แบบนี้ลิขสิทธิ์ของผู้ออกแบบนี้ ห้ามนำไปใช้ ทำซ้ำ ดัดแปลง แก้ไข โดยมิได้รับอนุญาตเป็นลายลักษณ์อักษร
ALL DESIGN ARE THE PROPERTY OF AND ELEVATION40 CANNOT BE USED WITHOUT THEIR WRITTEN PERMISSION
DO NOT SCALE DRAWINGS ALL MEASUREMENTS MUST BE CHECKED AT THE SITE BY CONTRACTION

อาคารเก็บของ 3

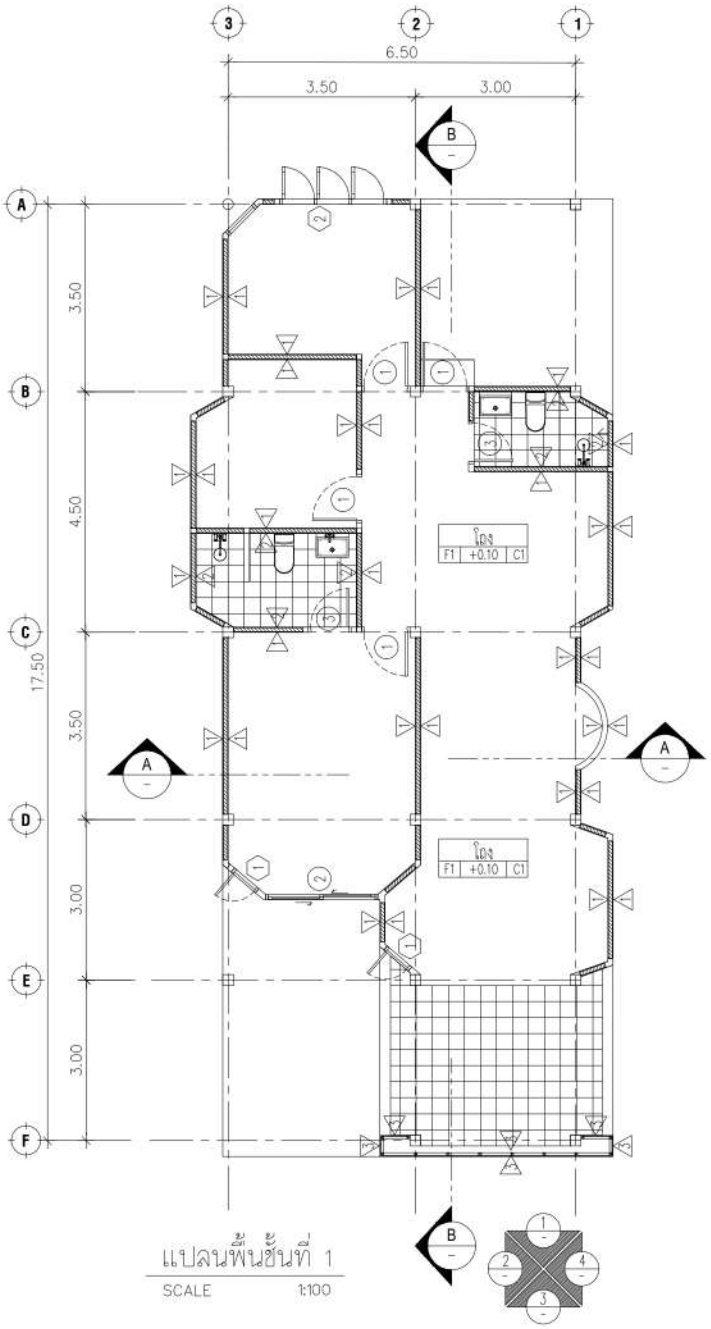

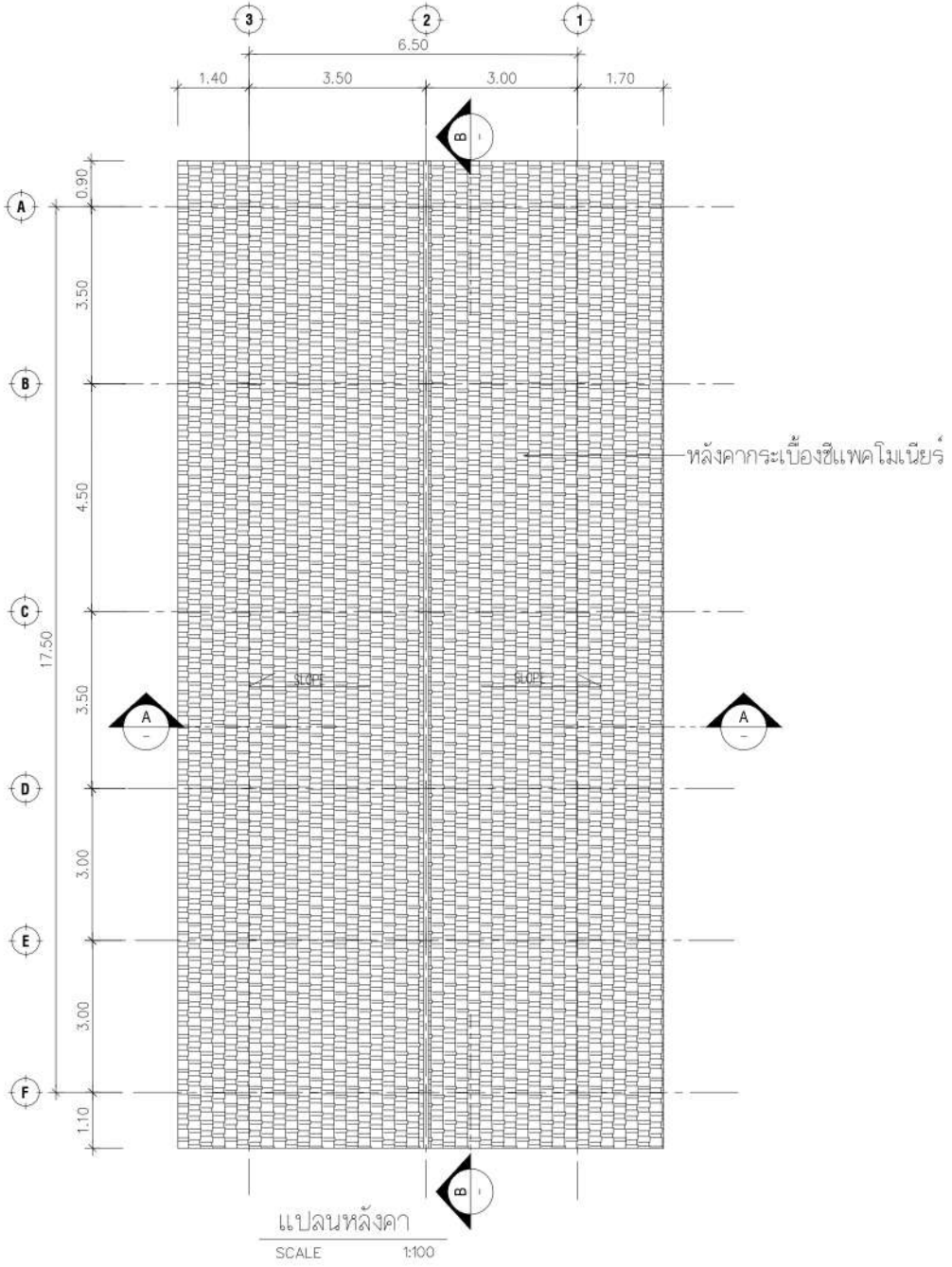

แปลนพื้นชั้นที่ 1, แปลนหลังคา อาคารเก็บของ 3

B.ARCH
THAILAND
40/81 M.9 SUKHUMVIT 65 MONPRIE BANGLAMUNG CHONBURI
WEBSITE : www.arch-designpattaya.com
TEL : 038488490 FAX : 038488490

Project :
Location :
Owner :
Interior Designer :
Landscape
Mechanical Engineer :

KEY PLAN

Drawing Title
แปลนพื้นชั้นที่ 1, แปลนหลังคา

Drawing No.
/000

หมายเหตุ : แบบนี้ลิขสิทธิ์เป็นของ หจก.เอเลเวชั่น40 ห้ามนำไปใช้ ทำซ้ำ ดัดแปลง แก้ไข โดยมิได้รับอนุญาตเป็นลายลักษณ์อักษร
ALL DESIGN ARE THE PROPERTY OF AND ELEVATION40 CANNOT BE USED WITHOUT THEIR WRITTEN PERMISSION
DO NOT SCALE DRAWINGS ALL MEASUREMENTS MUST BE CHECKED AT THE SITE BY CONTRACTION

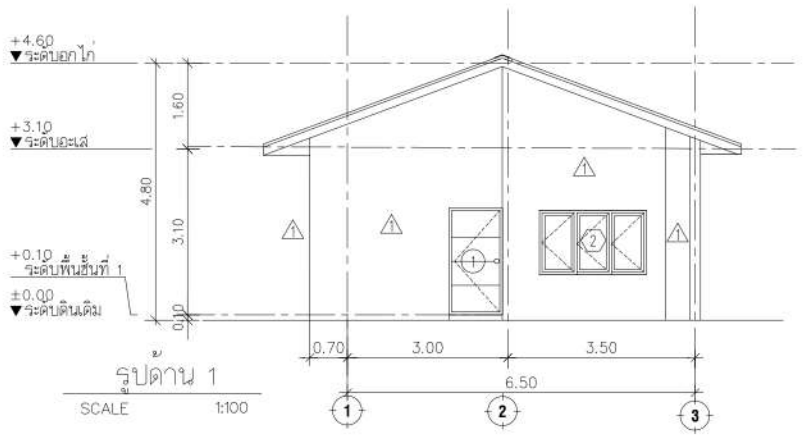

รูปด้าน 1
SCALE 1:100

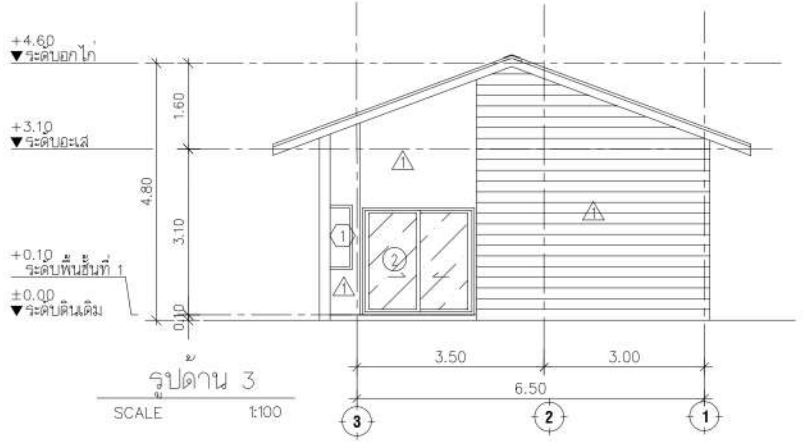

รูปด้าน 3
SCALE 1:100

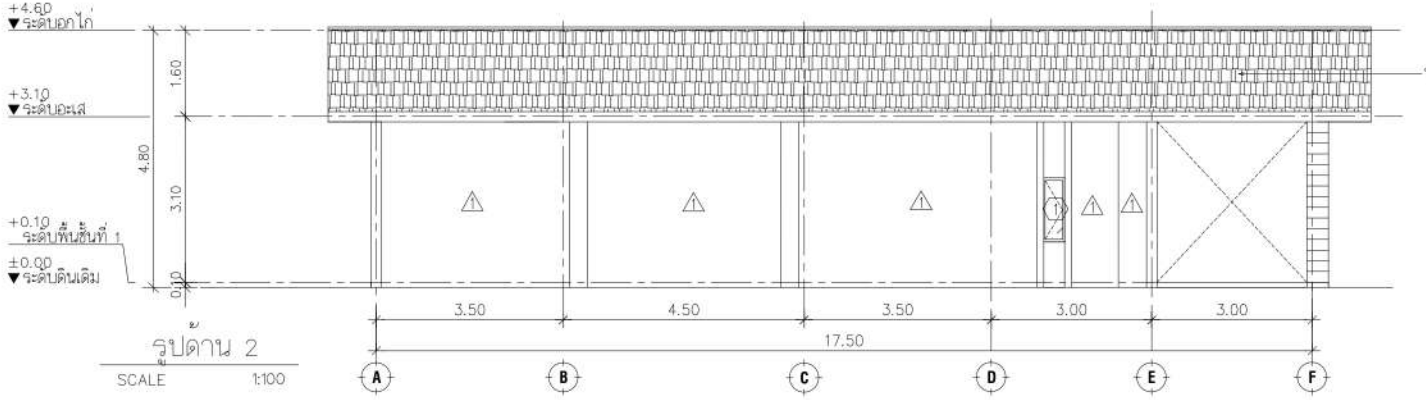

รูปด้าน 2
SCALE 1:100

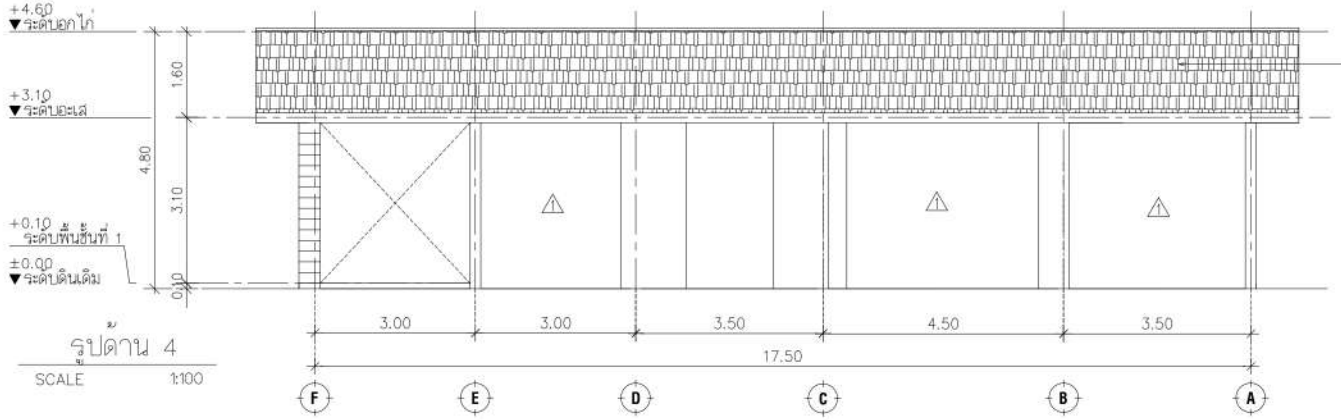

รูปด้าน 4
SCALE 1:100

รูปด้าน 1,2,3,4 อาคารเก็บของ 3

B.ARCH
THAILAND
40/81 M.9 SUKHUMVIT 65 MONGPRIE BANGLAMUNG CHONBURI
WEBSITE : www.arch-designpattaya.com
TEL : 038488490 FAX : 038488490

Project :
Location :
Owner :
[redacted]
Interior Designer :
Landscape
[redacted]
[redacted]
[redacted]
Mechanical Engineer :

KEY PLAN

Drawing Title
รูปด้าน 1,2,3,4

Drawing No. /000

หมายเหตุ : แบบนี้ลิขสิทธิ์ของ บริษัท เอ.เอ.เอ.ดีไซน์ จำกัด ห้ามนำไปใช้ ทำซ้ำ ดัดแปลง แก้ไข โดยมิได้รับอนุญาตเป็นลายลักษณ์อักษร
ALL DESIGN ARE THE PROPERTY OF AND ELEVATION40 CANNOT BE USED WITHOUT THEIR WRITTEN PERMISSION
DO NOT SCALE DRAWINGS ALL MEASUREMENTS MUST BE CHECKED AT THE SITE BY CONTRACTION

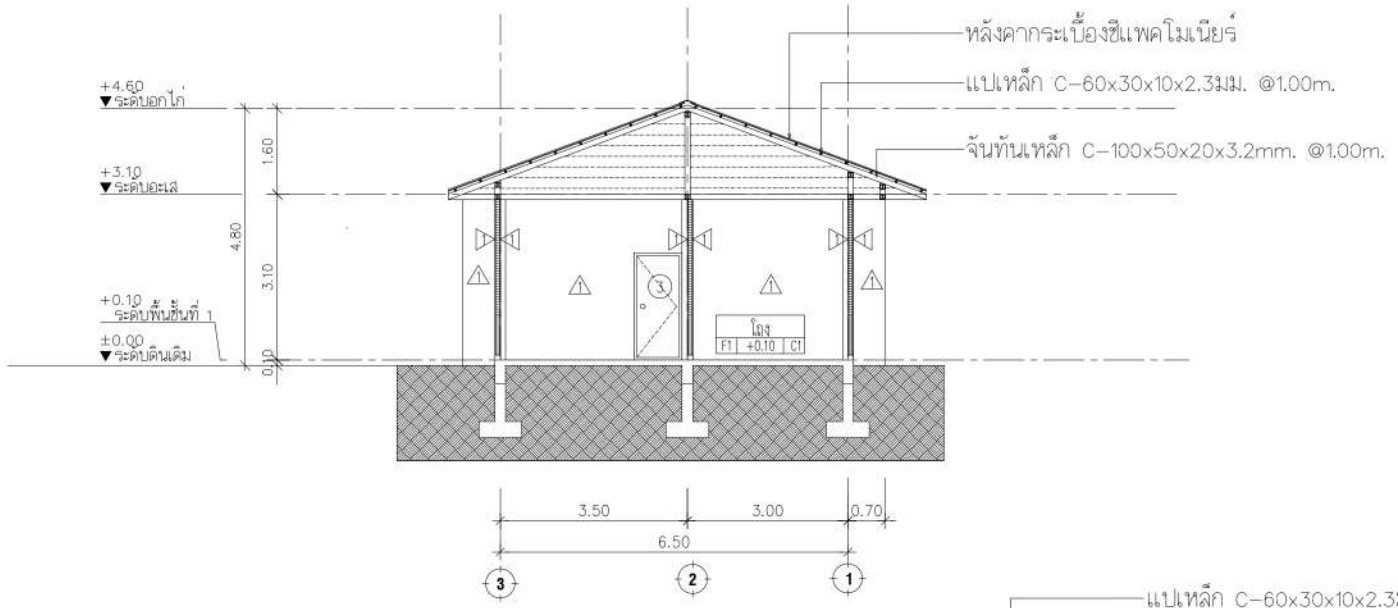

รูปตัด A
SCALE 1:100

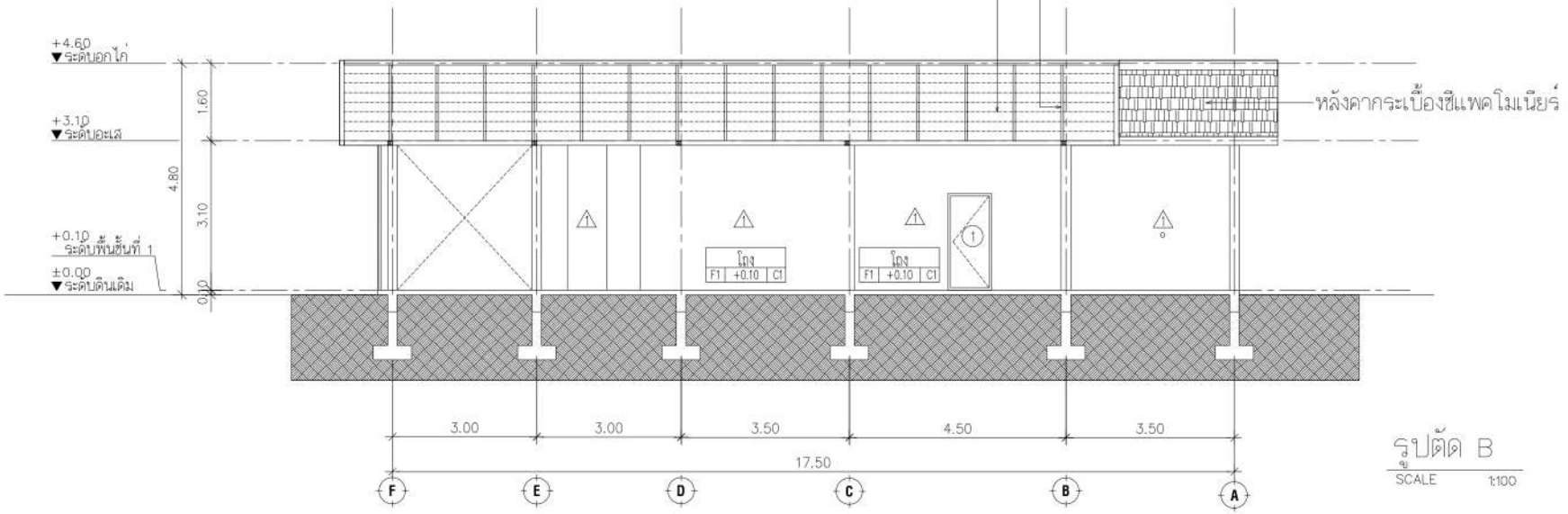

รูปตัด B
SCALE 1:100

รูปตัด A,B อาคารเก็บของ 3

B.ARCH
THAILAND
40/91 M.9 SUKHUMVIT 65 MONGPRUE BANGLAMUNG CHONBURI
WEBSITE : www.arch-designpattaya.com
TEL : 038488490 FAX : 038488490

Project :
โครงการ นิวแทรเวิล บีช รีสอร์ท
Location :
99 ม.6 ตำบลนาเกลือ อำเภอบางละมุง จังหวัดชลบุรี
Owner :
บริษัท นิวแทรเวิลบีช จำกัด
Interior Designer :
Landscape
Mechanical Engineer :

KEY PLAN
Drawing Title
รูปตัด A,B
Drawing No.
/000

หมายเหตุ : แบบนี้ลิขสิทธิ์ของผู้ออกแบบ ห้ามนำไปใช้ ทำซ้ำ ดัดแปลง แก้ไข โดยมิได้รับอนุญาตเป็นลายลักษณ์อักษร
ALL DESIGN ARE THE PROPERTY OF AND ELEVATION40 CANNOT BE USED WITHOUT THEIR WRITTEN PERMISSION
DO NOT SCALE DRAWINGS ALL MEASUREMENTS MUST BE CHECKED AT THE SITE BY CONTRACTION

อาคารเก็บอุปกรณ์การเกษตร

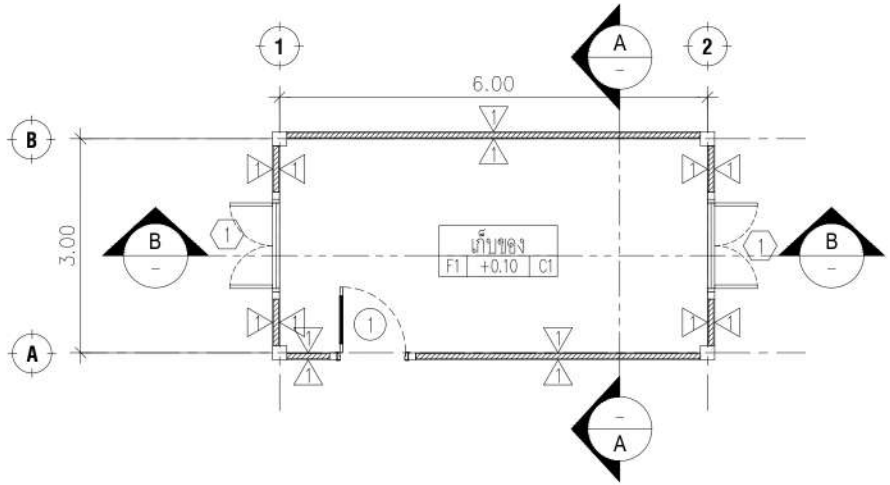

แปลนพื้นชั้นที่ 1
SCALE 1:75

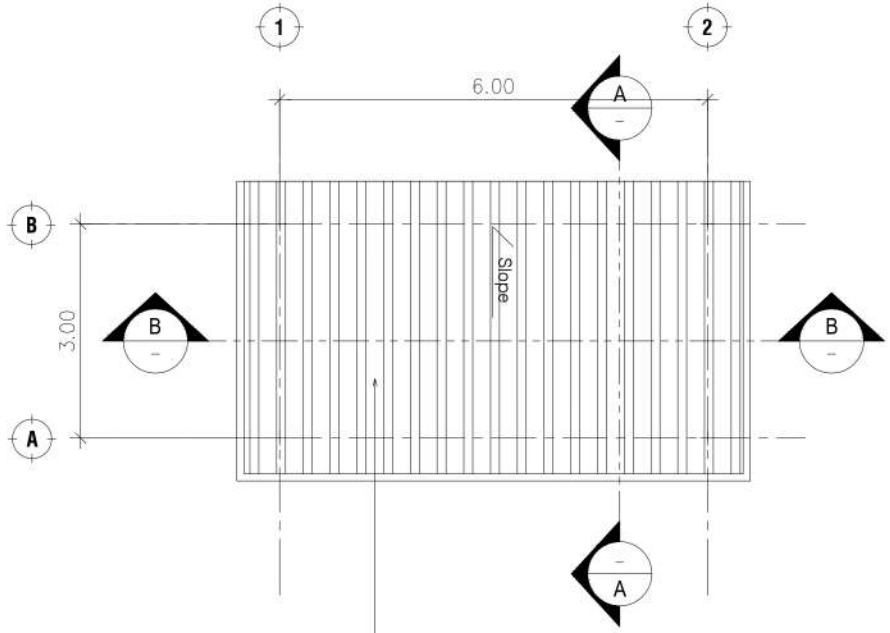

แปลนหลังคา
SCALE 1:75

แปลนพื้นชั้นที่ 1, แปลนหลังคา อาคารเก็บอุปกรณ์การเกษตร

B.ARCH
THAILAND
40/61 M.9 SUKHUMVIT RD NONGPRUE BANGLAMUNG CHONBURI
WEBSITE : www.arch-designpattaya.com
TEL : 038488490 FAX : 038488490

Project : โครงการ นิวแทรเวิล บีช รีสอร์ท
Location : 99 ม.6 ตำบลนาเกลือ อำเภอบางละมุง จังหวัดชลบุรี
Owner : บริษัท นิวแทรเวิล จำกัด
Interior Designer :
Landscape
Mechanical Engineer :

KEY PLAN

Drawing Title
แปลนพื้นชั้นที่ 1, แปลนหลังคา

Drawing No. /000

หมายเหตุ : แบบนี้ลงลิขสิทธิ์ในแบบนี้ เป็นทรัพย์สินของ หจก.เอเลเวชั่น40 ห้ามนำไปใช้ ทำซ้ำ ดัดแปลง แก้ไข โดยมิได้รับอนุญาตเป็นลายลักษณ์อักษร

ALL DESIGN ARE THE PROPERTY OF AND ELEVATION40 CANNOT BE USED WITHOUT THEIR WRITTEN PERMISSION
DO NOT SCALE DRAWINGS ALL MEASUREMENTS MUST BE CHECKED AT THE SITE BY CONTRACTION

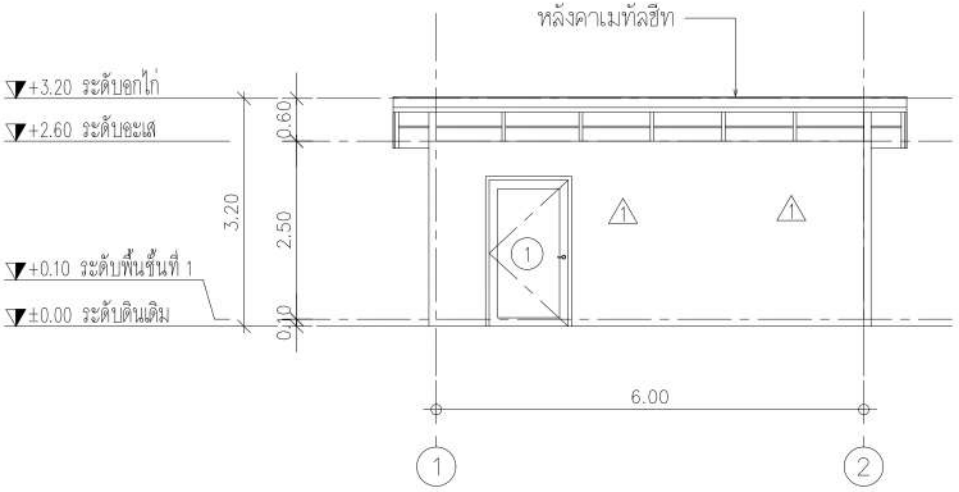

รูปด้าน 1
SCALE 1:75

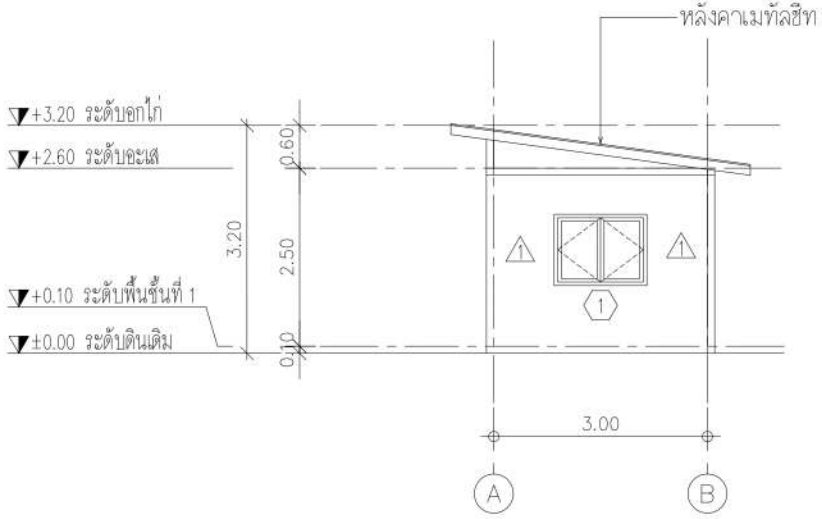

รูปด้าน 2
SCALE 1:75

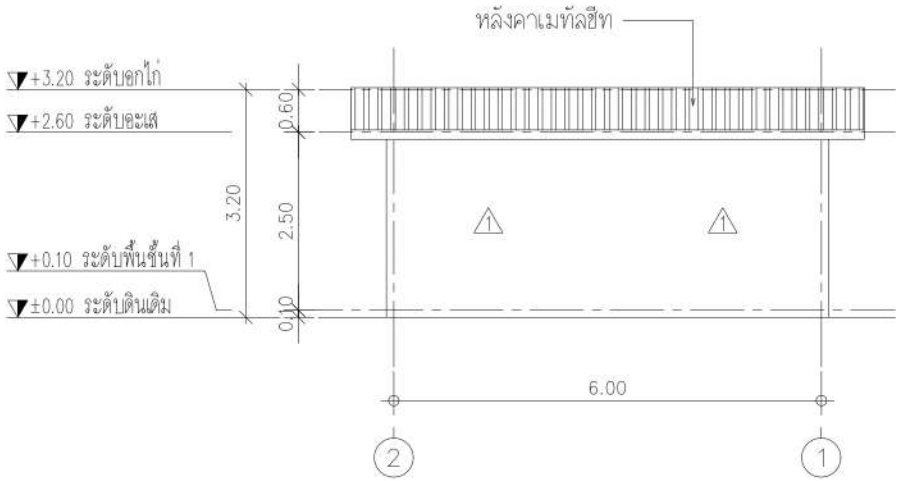

รูปด้าน 3
SCALE 1:75

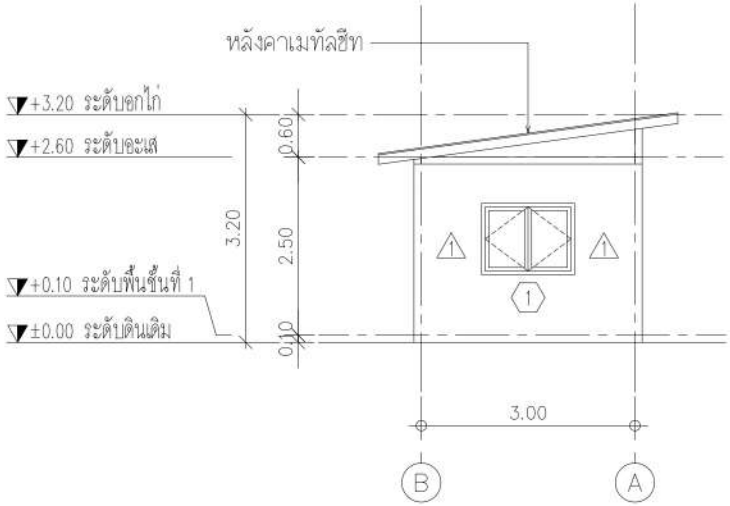

รูปด้าน 4
SCALE 1:75

B.ARCH
THAILAND
40/81 M.9 SUKHUMVIT 65 NONGPRUE BANGLAMUNG CHONBURI
WEBSITE : www.arch-designpattaya.com
TEL : 038488490 FAX : 038488490

Project :
Location :
Owner :
Interior Designer :
Landscape
Mechanical Engineer

KEY PLAN

Drawing Title
รูปด้าน 1,2,3,4

Drawing No. /000

หมายเหตุ : แบบที่ปรากฏอยู่ในแบบนี้ ถือเป็นทรัพย์สินของ หจก. เอเอเวรชั่น40 ห้ามนำไปใช้ ทำซ้ำ คัดลอก ดัดแปลง แก้ไข โดยมิได้รับอนุญาตเป็นลายลักษณ์อักษร

ALL DESIGN ARE THE PROPERTY OF AND ELEVATION40 CANNOT BE USED WITHOUT THEIR WRITTEN PERMISSION
DO NOT SCALE DRAWINGS ALL MEASUREMENTS MUST BE CHECKED AT THE SITE BY CONTRACTION

รูปด้าน 1,2,3,4 อาคารเก็บอุปกรณ์การเกษตร

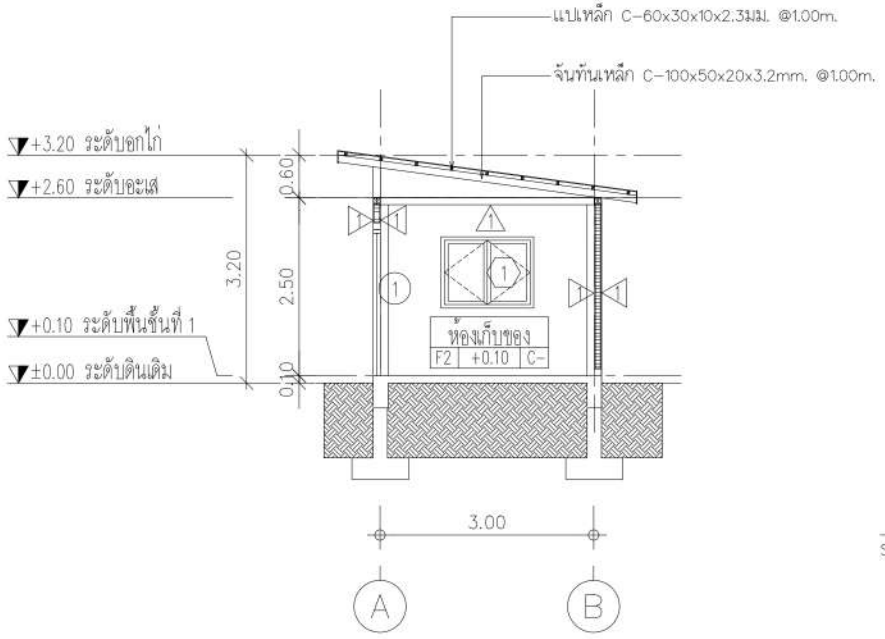

รูปตัด A

SCALE 1:75

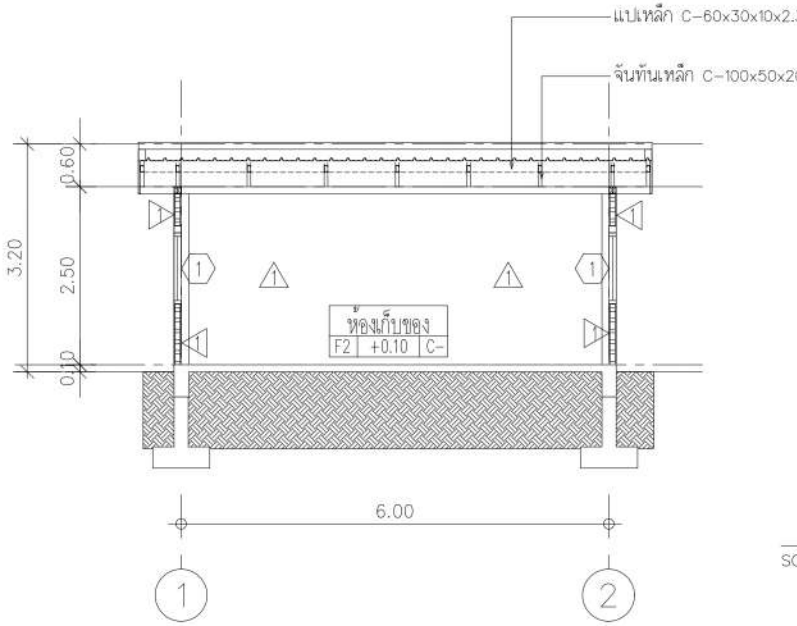

รูปตัด B

SCALE 1:75

รูปตัด A,B อาคารเก็บอุปกรณ์การเกษตร

B.ARCH THAILAND
40/61 M.9 SUKHUMVIT RD. NONGPRUE BANGLAMUNG CHONBURI
WEBSITE : www.orch-designpattaya.com
TEL : 038488490 FAX : 038488490

Project : โครงการ นิวแทรเวิล บีช รีสอร์ท
Location : 99 ม.6 ตำบลนาเกลือ อำเภอบางละมุง จังหวัดชลบุรี
Owner : บริษัท นิวแทรเวิล จำกัด
[redacted]
Interior Designer :
Landscape
[redacted]
Mechanical Engineer :

KEY PLAN

Drawing Title
รูปตัด A,B

Drawing No. /000

หมายเหตุ : แบบนี้ลิขสิทธิ์เป็นของ หจก.เอเลเวชั่น40 ห้ามนำไปใช้ ทำซ้ำ ดัดแปลง แก้ไข โดยมิได้รับอนุญาตเป็นลายลักษณ์อักษร
ALL DESIGN ARE THE PROPERTY OF AND ELEVATION40 CANNOT BE USED WITHOUT THEIR WRITTEN PERMISSION
DO NOT SCALE DRAWINGS ALL MEASUREMENTS MUST BE CHECKED AT THE SITE BY CONTRACTION

อาคารห้องเครื่องกำเนิดไฟฟ้าสำรอง

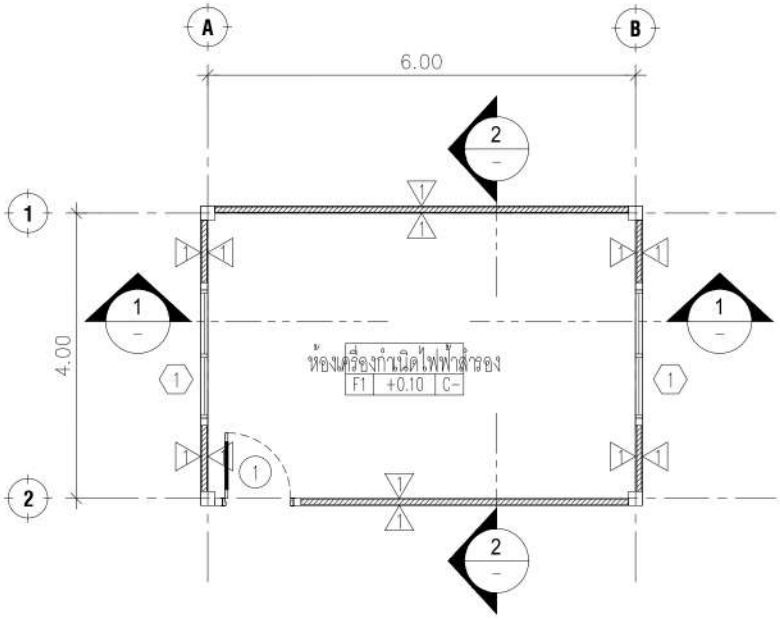

แปลนพื้นชั้นที่ 1
SCALE 1:75

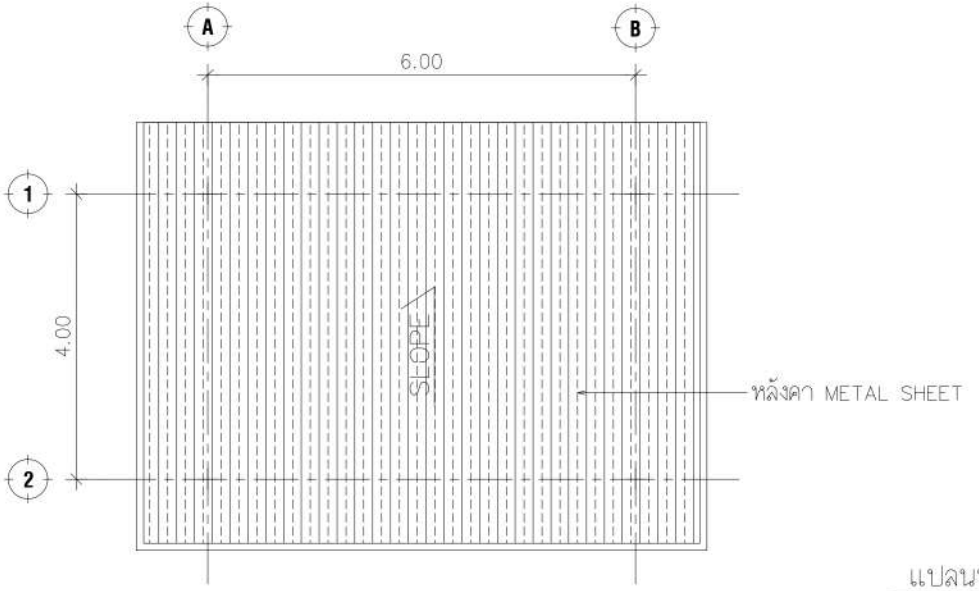

แปลนหลังคา
SCALE 1:75

แปลนพื้นชั้นที่ 1, แปลนหลังคา อาคารห้องเครื่องกำเนิดไฟฟ้าสำรอง

B.ARCH
THAILAND
40/81 M.9 SUKHUMVIT 65 MONGPRUE BANGLAMUNG CHONBURI
WEBSITE : www.arch-designpattaya.com
TEL : 038488490 FAX : 038488490

Project :
Location :
Owner :
Interior Designer :
Landscape
Mechanical Engineer :

KEY PLAN

Drawing Title
แปลนพื้นชั้นที่ 1, แปลนหลังคา

Drawing No.
/000

หมายเหตุ : แบบนี้ลิขสิทธิ์อยู่ในแบบนี้ ห้ามนำไปใช้ ทำซ้ำ ดัดแปลง แก้ไข โดยมิได้รับอนุญาตเป็นลายลักษณ์อักษร

ALL DESIGN ARE THE PROPERTY OF AND ELEVATION40 CANNOT BE USED WITHOUT THEIR WRITTEN PERMISSION
DO NOT SCALE DRAWINGS ALL MEASUREMENTS MUST BE CHECKED AT THE SITE BY CONTRACTION

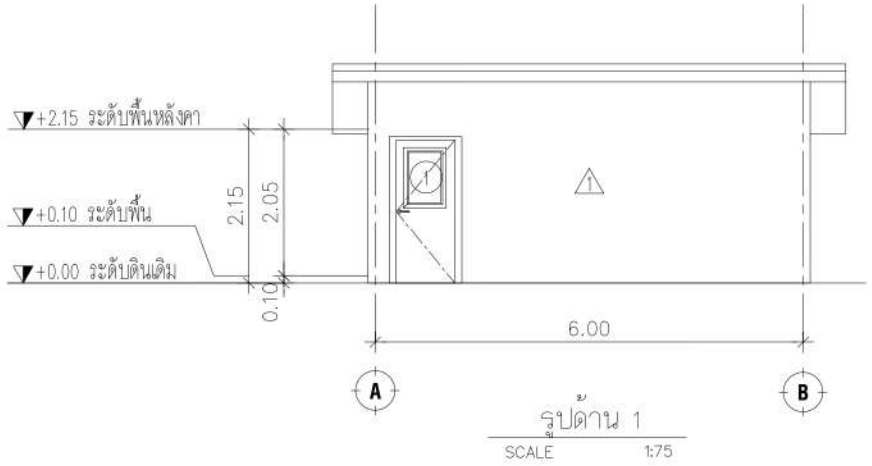

รูปด้าน 1
SCALE 1:75

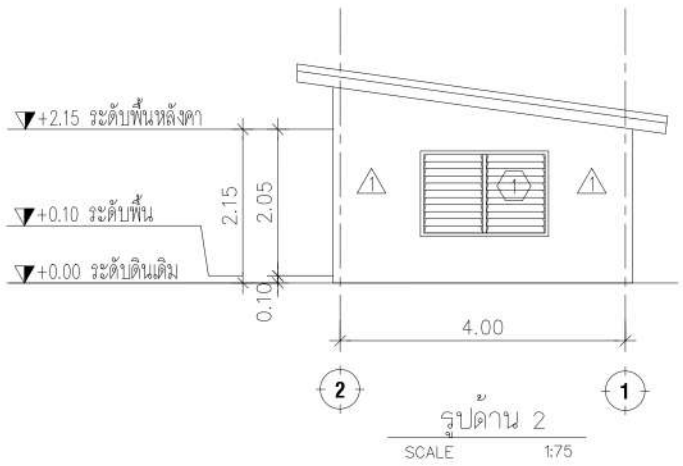

รูปด้าน 2
SCALE 1:75

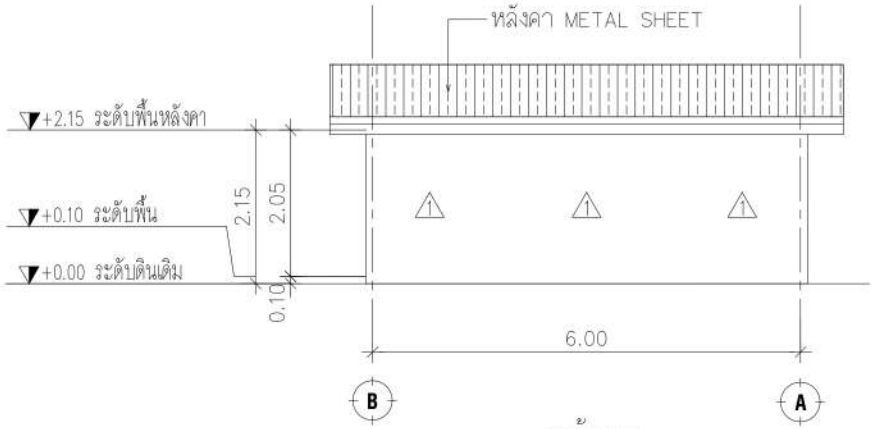

รูปด้าน 3
SCALE 1:75

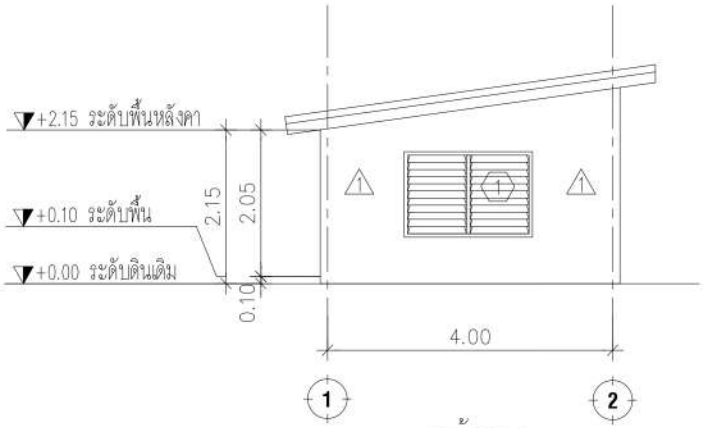

รูปด้าน 4
SCALE 1:75

รูปด้าน 1,2,3,4 อาคารห้องเครื่องกำเนิดไฟฟ้าสำรอง

B.ARCH
THAILAND
40/81 M.9 SUKHUMVIT 65 MONGPRUE BANGLAMUNG CHONBURI
WEBSITE : www.arch-designpattaya.com
TEL : 038488490 FAX : 038488490

Project :
Location :
Owner :
Interior Designer :
Landscape
Mechanical Engineer :

KEY PLAN

Drawing Title
แปลนพื้นชั้นที่ 1, แปลนหลังคา

Drawing No. /000

หมายเหตุ : แบบนี้ลิขสิทธิ์ในแบบนี้ ถือเป็นทรัพย์สินของ หจก.เอเลเวชั่น40 ห้ามนำไปใช้ ทำซ้ำ ดัดแปลง แก้ไข โดยมิได้รับอนุญาตเป็นลายลักษณ์อักษร
ALL DESIGN ARE THE PROPERTY OF AND ELEVATION40 CANNOT BE USED WITHOUT THEIR WRITTEN PERMISSION
DO NOT SCALE DRAWINGS ALL MEASUREMENTS MUST BE CHECKED AT THE SITE BY CONTRACTION

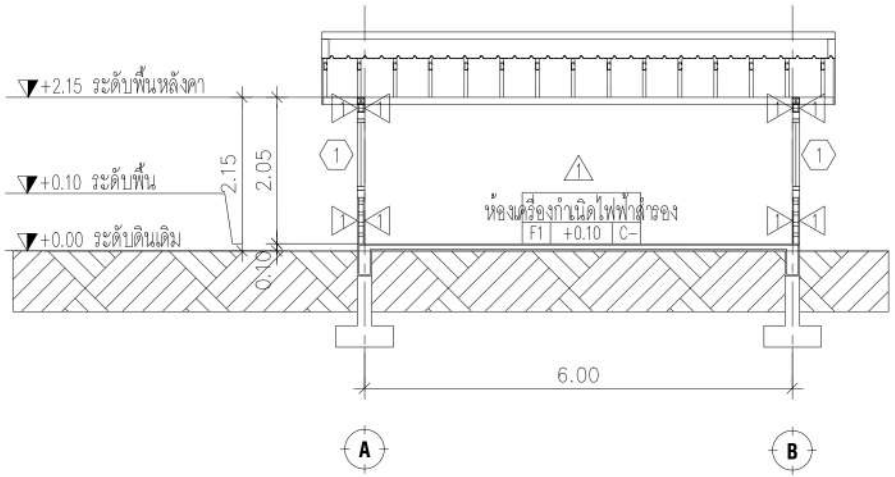

รูปตัด 1
SCALE 1:75

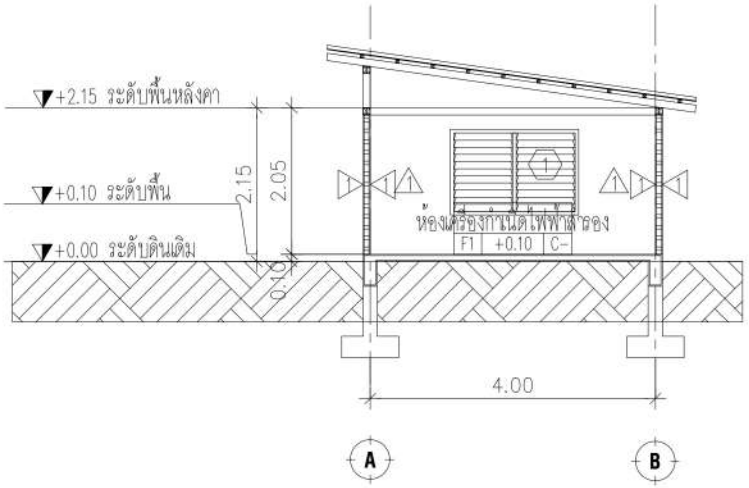

รูปตัด 2
SCALE 1:75

รูปตัด 1,2 อาคารห้องเครื่องกำเนิดไฟฟ้าสำรอง

B.ARCH
THAILAND
40/91 M.9 SUKHUMVIT 65 MONGPRIE BANGLAMUNG CHONBURI
WEBSITE : www.arch-designpattaya.com
TEL : 038488490 FAX : 038488490

Project :
โครงการ นิวแทรเวิล บีช รีสอร์ท
Location :
99 ม.6 ตำบลบางละมุง อำเภอบางละมุง จังหวัดชลบุรี
Owner :
บริษัท นิวแทรเวิลบีช จำกัด
[redacted]
Interior Designer :
Landscape
[redacted]
Mechanical Engineer :

KEY PLAN
Drawing Title
แปลนพื้นชั้นที่ 1, แปลนหลังคา
Drawing No.
/000

หมายเหตุ : แบบนี้ลิขสิทธิ์อยู่ในแบบนี้ ห้ามนำไปใช้ ทำซ้ำ ดัดแปลง แก้ไข โดยมิได้รับอนุญาตเป็นลายลักษณ์อักษร
ALL DESIGN ARE THE PROPERTY OF AND ELEVATION49 CANNOT BE USED WITHOUT THEIR WRITTEN PERMISSION
DO NOT SCALE DRAWINGS ALL MEASUREMENTS MUST BE CHECKED AT THE SITE BY CONTRACTION

อาคารห้อง MDB

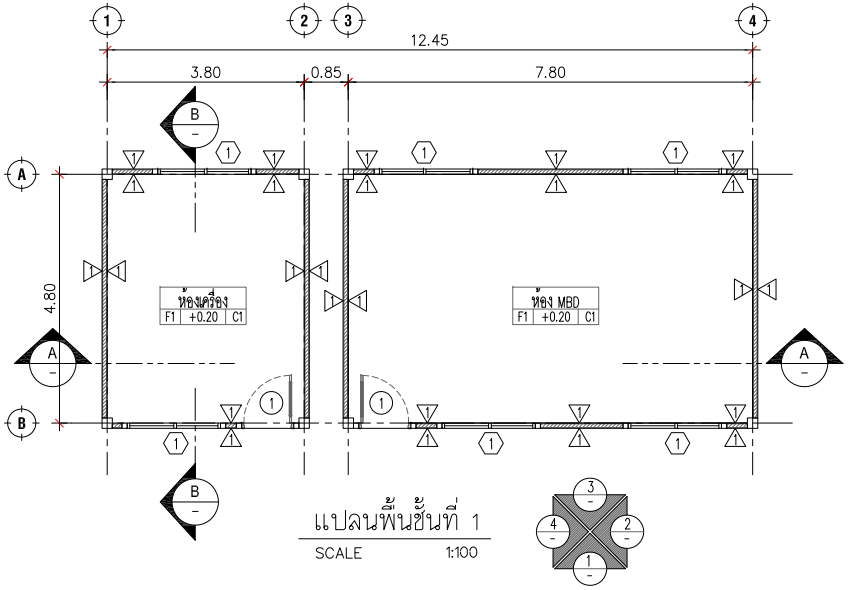

แปลนพื้นชั้นที่ 1

SCALE 1:100

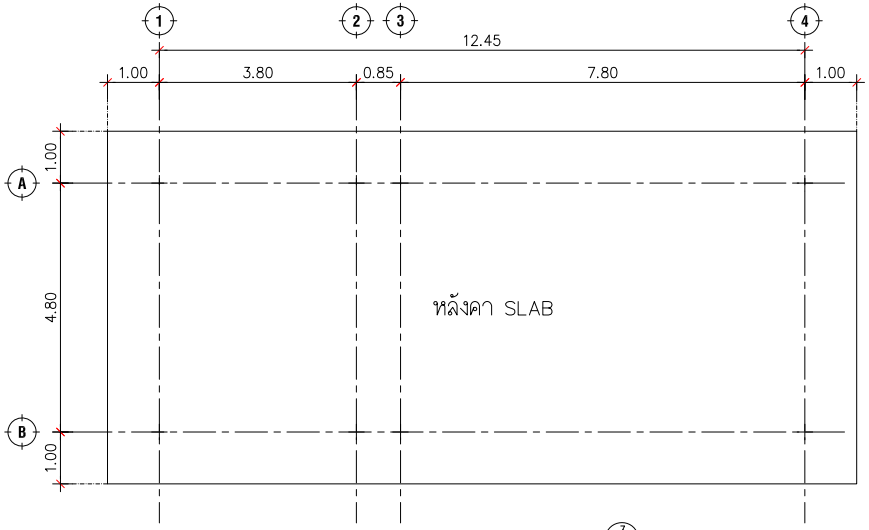

แปลนหลังคา

SCALE 1:100

แปลนพื้นชั้นที่ 1, แปลนหลังคา อาคารห้อง MDB

B.ARCH THAILAND

Project : โครงการ นิวแทรเวิล บีช รีสอร์ท

Location : 99 ม.6 ตลองชุด อ.ท่าใหม่ จ.จันทบุรี

Owner : บริษัท นิวแทรเวลบีช จำกัด

[redacted]

Interior Designer : สถาปนิก

Landscape ภูมิสถาปนิก

[redacted]

[redacted]

[redacted]

Mechagical Engineer วิศวกรเครื่องกล

KEY PLAN

Drawing Title

แปลนพื้นชั้นที่ 1, แปลนหลังคา

Drawing No. /000

หมายเหตุ แบบที่แสดงอยู่ในแผ่นนี้ ถือเป็นทรัพย์สินของ ห จก เอเลฟเวชั่น ห้ามนำไปใช้ ทำซ้ำ คัดลอก ดัดแปลง แก้ไข โดยมิได้รับอนุญาตเป็นลายลักษณ์อักษร

ALL DESIGN ARE THE PROPERTY OF AND ELEVATION40 CANNOT BE USED WITHOUT THEIR WRITTEN PERMISSION
DO NOT SCALE DRAWINGS ALL MEASUREMENTS MUST BE CHECKED AT THE SITE BY CONTRACTION

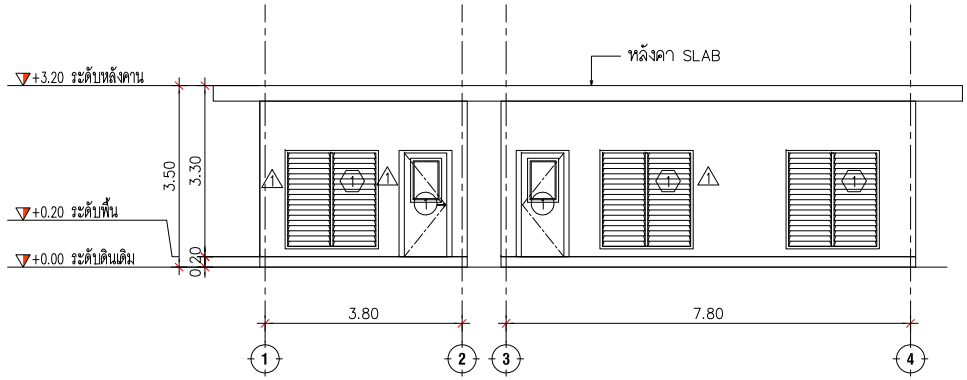

รูปด้าน 1
SCALE 1:100

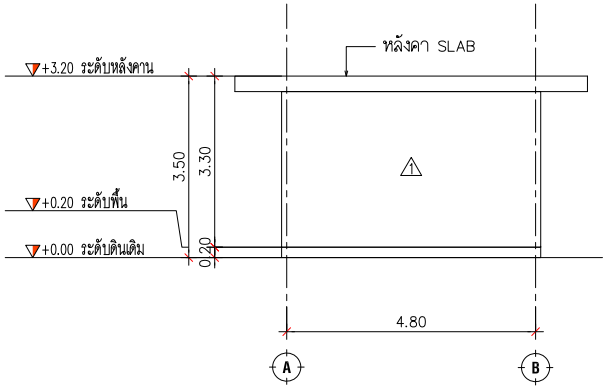

รูปด้าน 2
SCALE 1:100

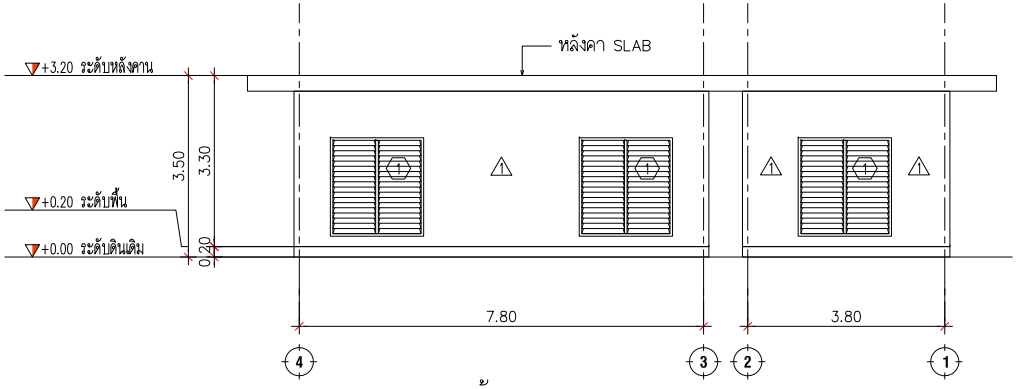

รูปด้าน 3
SCALE 1:100

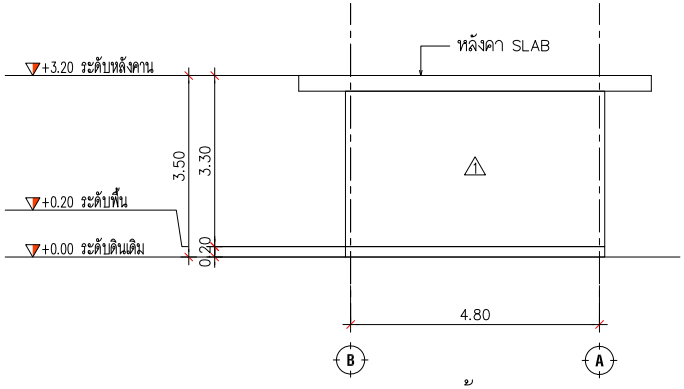

รูปด้าน 4
SCALE 1:100

รูปด้าน 1,2,3,4 อาคารห้อง MDB

B.ARCH
THAILAND

Project : โครงการ นิวแทรเวิล บีช รีสอร์ท
Location : 99 ม.6 ตำบลสุขุม อ.ท่าใหม่ จ.จันทบุรี
Owner : บริษัท นิวแทรเวิลบีช จำกัด
Interior Designer :
Landscape
Mechagical Engineer

KEY PLAN

Drawing Title
รูปด้าน 1,2,3,4

Drawing No. /000

หมายเหตุ แบบที่แสดงอยู่ในแผ่นนี้ ถือเป็นทรัพย์สินของ บ จก เอเอ็นซีพี้น หามนำไปใช้ ทำซ้ำ คัดลอก ดัดแปลง แก้ไข โดยมิได้รับอนุญาตเป็นลายลักษณ์อักษร

ALL DESIGN ARE THE PROPERTY OF AND ELEVATION40 CANNOT BE USED WITHOUT THEIR WRITTEN PERMISSION
DO NOT SCALE DRAWINGS ALL MEASUREMENTS MUST BE CHECKED AT THE SITE BY CONTRACTION

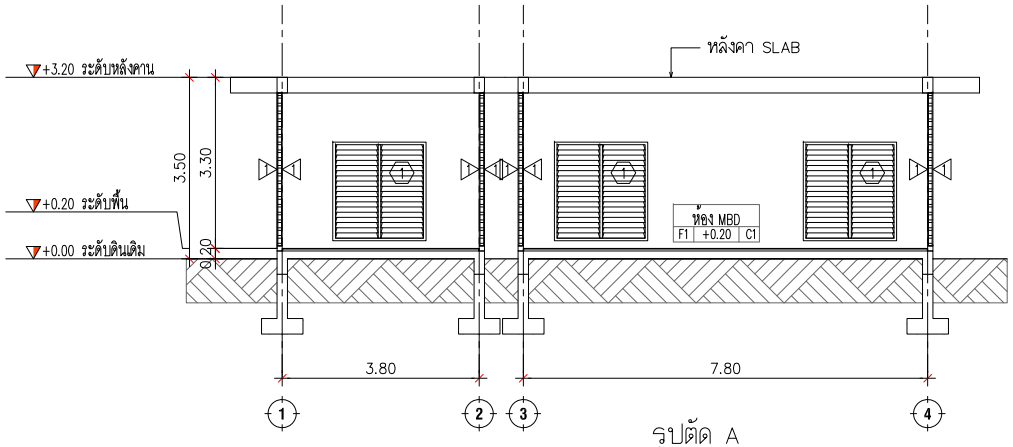

รูปตัด A

SCALE 1:100

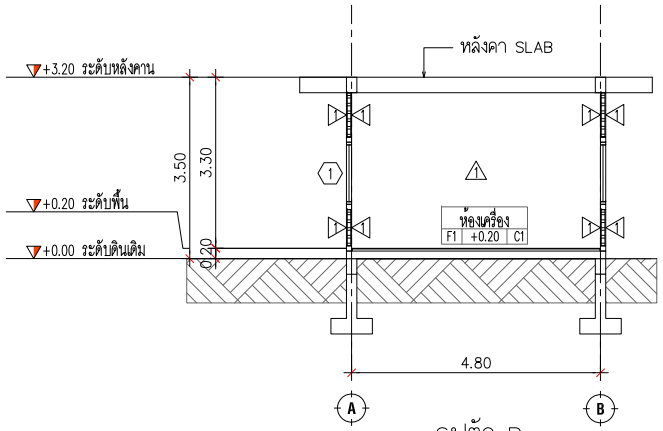

รูปตัด B

SCALE 1:100

B.ARCH THAILAND

Project : โครงการ นิวแทรเวิล บีช รีสอร์ท

Location : 99 ม.6 ตลองชุด อ.เกาะใหม่ จ.จันทบุรี

Owner : บริษัท นิวแทรเวิลบีช จำกัด

[redacted]

Interior Designer : สถาปนิก

Landscape ภูมิสถาปนิก

[redacted]

[redacted]

[redacted]

Mechagical Engineer วิศวกรเครื่องกล

KEY PLAN

Drawing Title

รูปตัด A,B

Drawing No. /000

หมายเหตุ แบบที่แสดงอยู่ในแผ่นนี้ ถือเป็นทรัพย์สินของ ห จก เอเลฟเว่ชั่น ห้ามนำไปใช้ ทำซ้ำ คัดลอก ดัดแปลง แก้ไข โดยมิได้รับอนุญาตเป็นลายลักษณ์อักษร

ALL DESIGN ARE THE PROPERTY OF AND ELEVATION40 CANNOT BE USED WITHOUT THEIR WRITTEN PERMISSION
DO NOT SCALE DRAWINGS ALL MEASUREMENTS MUST BE CHECKED AT THE SITE BY CONTRACTION

รูปตัด A,B อาคารห้อง MDB

ศาลาพักผ่อน

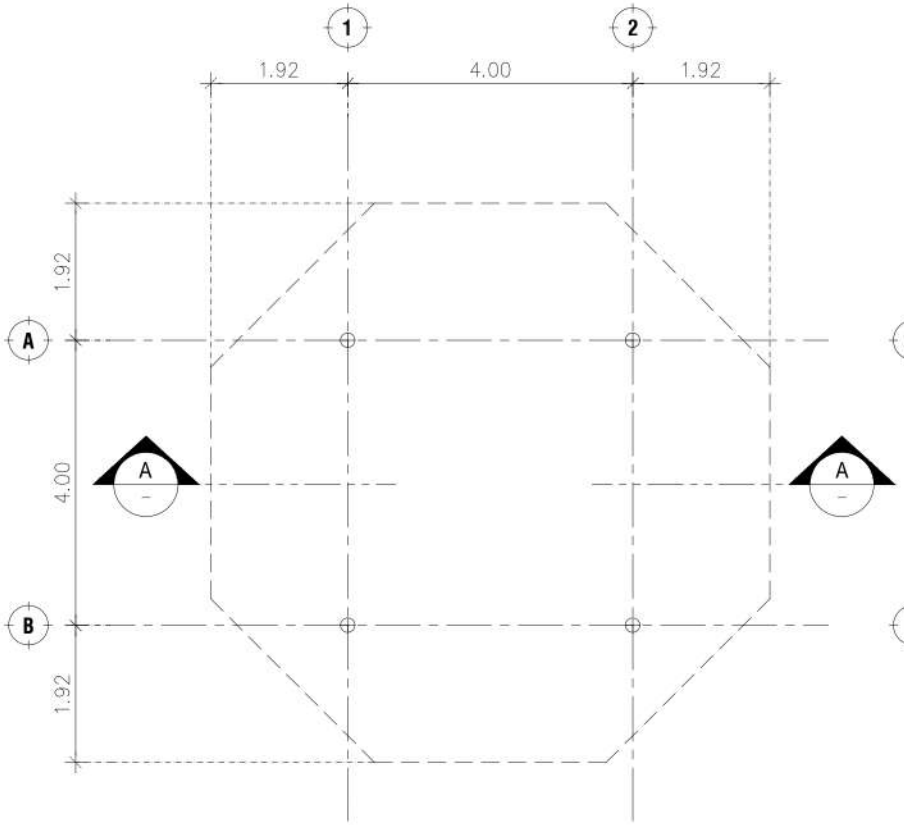

แปลนพื้นชั้นที่ 1

SCALE 1:75

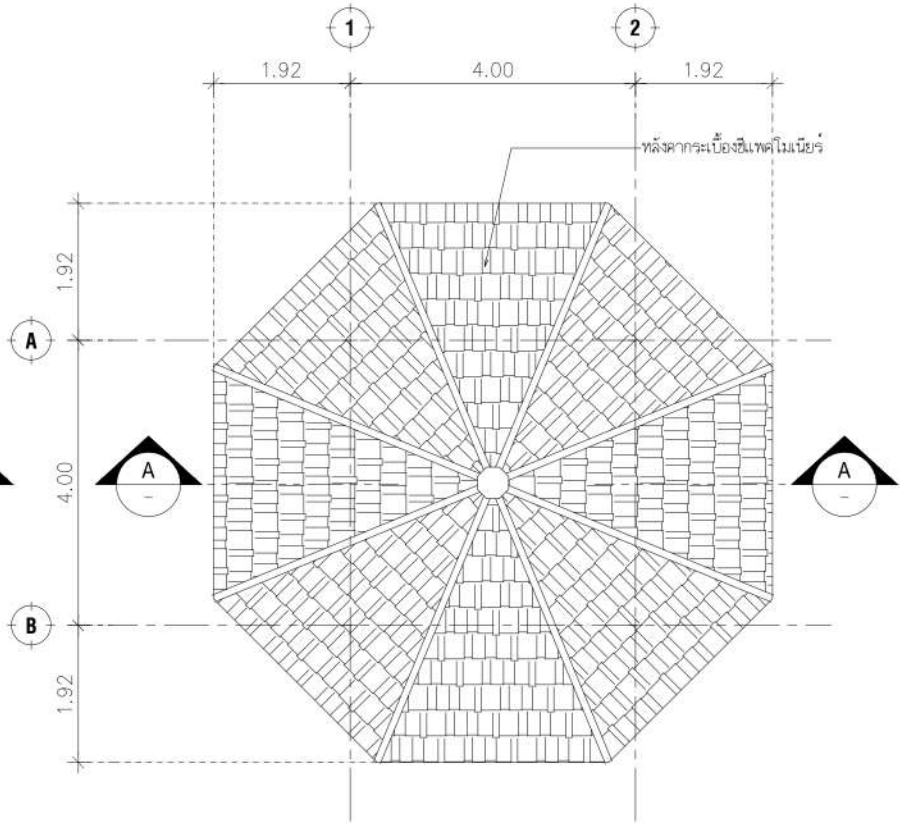

แปลนหลังคา

SCALE 1:75

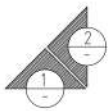

B.ARCH
THAILAND
40/91 M.9 SUKHUMVIT 65 MONGPRIE BANGLAMUNG CHONBURI
WEBSITE : www.arch-designpattaya.com
TEL : 038488490 FAX : 038488490

Project :
โครงการ นิวแทรเวิล บีช รีสอร์ท

Location :
99 ม.6 ตำบลหนองปรือ อำเภอบางละมุง จังหวัดชลบุรี

Owner :
บริษัท นิวแทรเวิลบีช จำกัด

[redacted]

Interior Designer :

Landscape

[redacted]

Mechanical Engineer :

KEY PLAN

Drawing Title
แปลนพื้นชั้นที่ 1, แปลนหลังคา

Drawing No.
/000

หมายเหตุ : แบบนี้ลิขสิทธิ์อยู่ในแบบนี้ ห้ามนำไปใช้ ทำซ้ำ ดัดแปลง แก้ไข โดยมิได้รับอนุญาตเป็นลายลักษณ์อักษร
ALL DESIGN ARE THE PROPERTY OF AND ELEVATION40 CANNOT BE USED WITHOUT THEIR WRITTEN PERMISSION
DO NOT SCALE DRAWINGS ALL MEASUREMENTS MUST BE CHECKED AT THE SITE BY CONTRACTION

แปลนพื้นชั้นที่ 1, แปลนหลังคา อาคารศาลาพักผ่อน

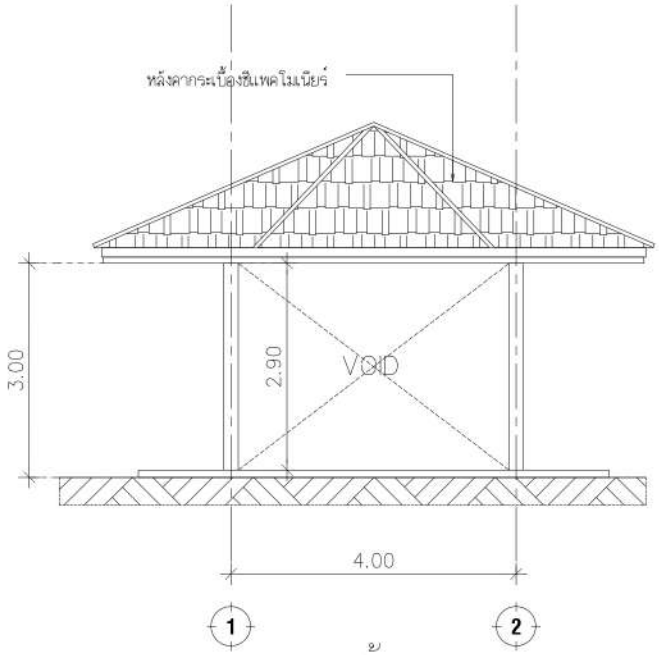

รูปด้าน 1
SCALE 1:75

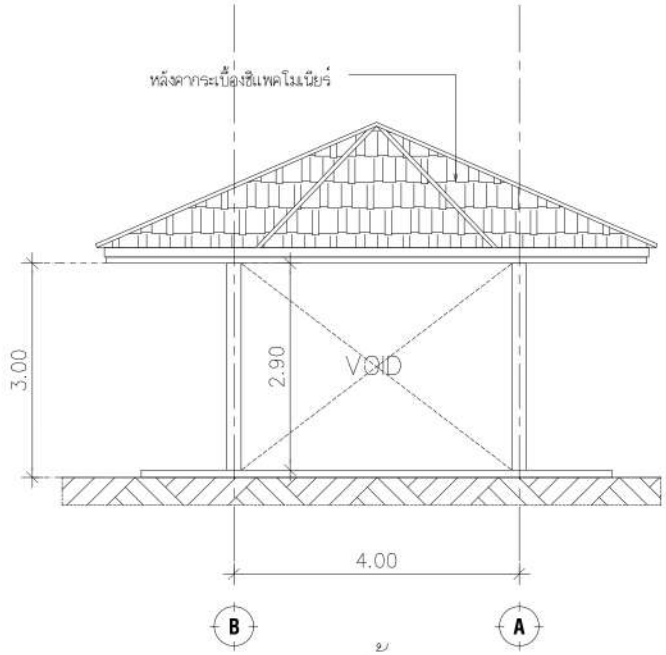

รูปด้าน 2
SCALE 1:75

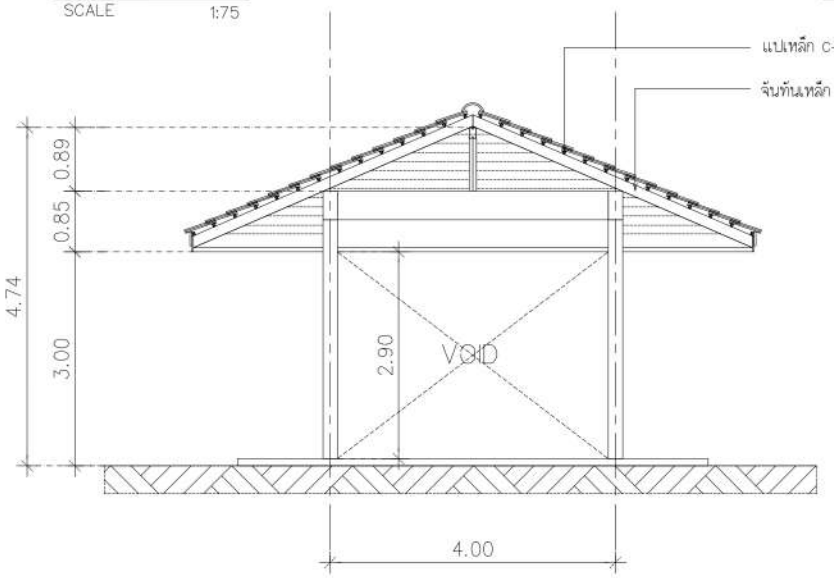

รูปตัด A
SCALE 1:75

รูปด้าน 1,2, รูปตัด A อาคารศาลาพักผ่อน

B.ARCH
THAILAND
40/91 M.9 SUKHUMVIT 65 MONGPRIE BANGLAMUNG CHONBURI
WEBSITE : www.arch-designpattaya.com
TEL : 038488490 FAX : 038488490

Project :
Location :
Owner :
[redacted]
Interior Designer :
Landscape
[redacted]
Mechanical Engineer :

KEY PLAN

Drawing Title
รูปด้าน 1,2, รูปตัด A

Drawing No.
/000

หมายเหตุ : แบบนี้ลิขสิทธิ์ของผู้ออกแบบนี้ ห้ามเป็นทรัพย์สินของ หจก.เอเลเวชั่น40 ห้ามนำไปใช้ ทำซ้ำ ดัดแปลง แก้ไข โดยมิได้รับอนุญาตเป็นลายลักษณ์อักษร
ALL DESIGN ARE THE PROPERTY OF AND ELEVATION40 CANNOT BE USED WITHOUT THEIR WRITTEN PERMISSION
DO NOT SCALE DRAWINGS ALL MEASUREMENTS MUST BE CHECKED AT THE SITE BY CONTRACTION

ป้อม รปภ.

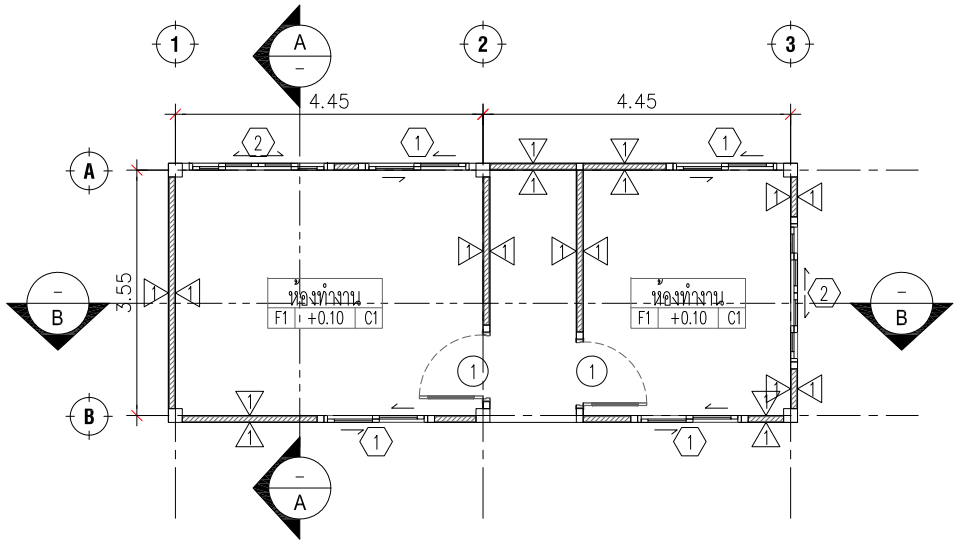

แปลนพื้นชั้นที่ 1
SCALE 1:75

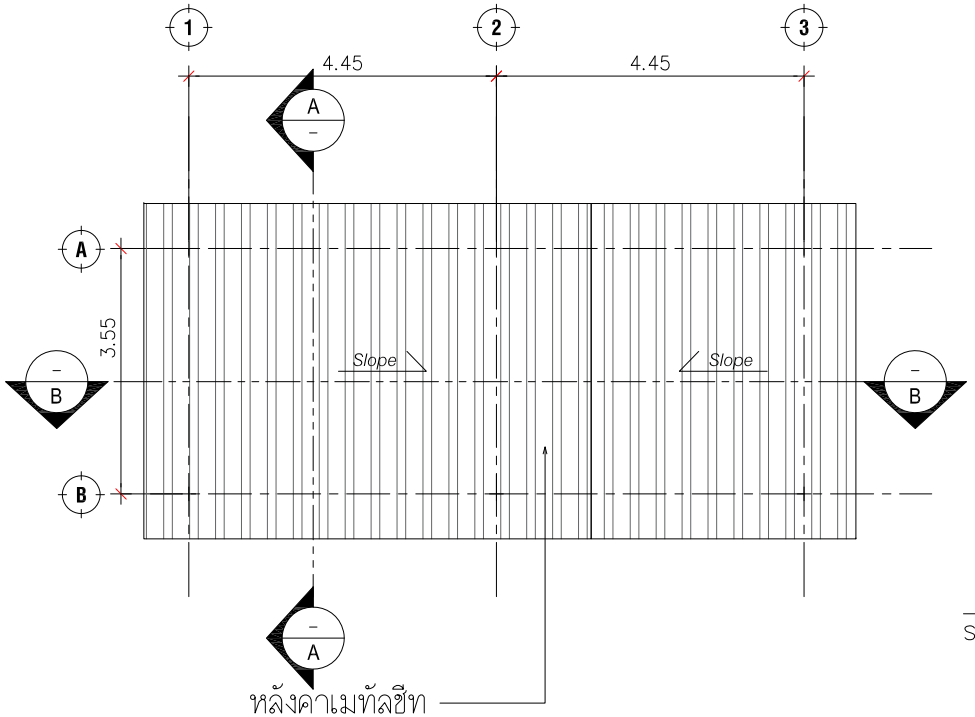

หลังคาเมทัลชีท

แปลนหลังคา
SCALE 1:75

แปลนพื้นชั้นที่ 1, แปลนหลังคา ป้อม รปภ.

B.ARCH
THAILAND

Project : โครงการ นิวแทรเวิล บีช รีสอร์ท
Location : 99 ม.6 คลองชุด อ.เกาะโพย จ.จันทบุรี
Owner : บริษัท นิวแทรเวิลบีช จำกัด
Interior Designer :
Landscape
Mechagical Engineer

KEY PLAN

Drawing Title
แปลนพื้นชั้นที่ 1, แปลนหลังคา

Drawing No. /000

หมายเหตุ แบบนี้ที่แสดงอยู่ในแบบนี้นี้ถือเป็นกรรมสิทธิ์ของ ห จก เอเลเวชั่น ห้ามนำไปใช้ ทำซ้ำ คัดลอก ดัดแปลง แก้ไข โดยไม่ได้รับอนุญาตเป็นลายลักษณ์อักษร

ALL DESIGN ARE THE PROPERTY OF AND ELEVATION40 CANNOT BE USED WITHOUT THEIR WRITTEN PERMISSION
DO NOT SCALE DRAWINGS ALL MEASUREMENTS MUST BE CHECKED AT THE SITE BY CONTRACTION

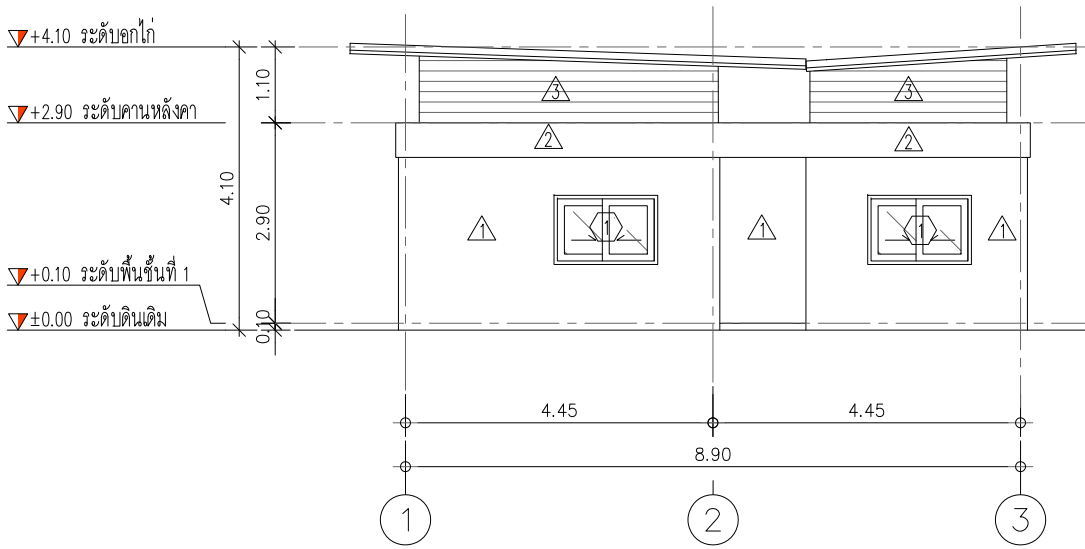

รูปด้าน 1

SCALE 1:75

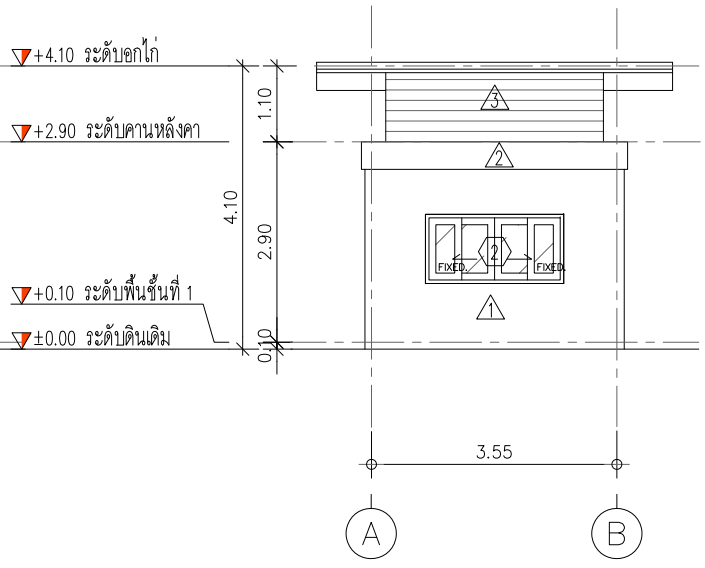

รูปด้าน 2

SCALE 1:75

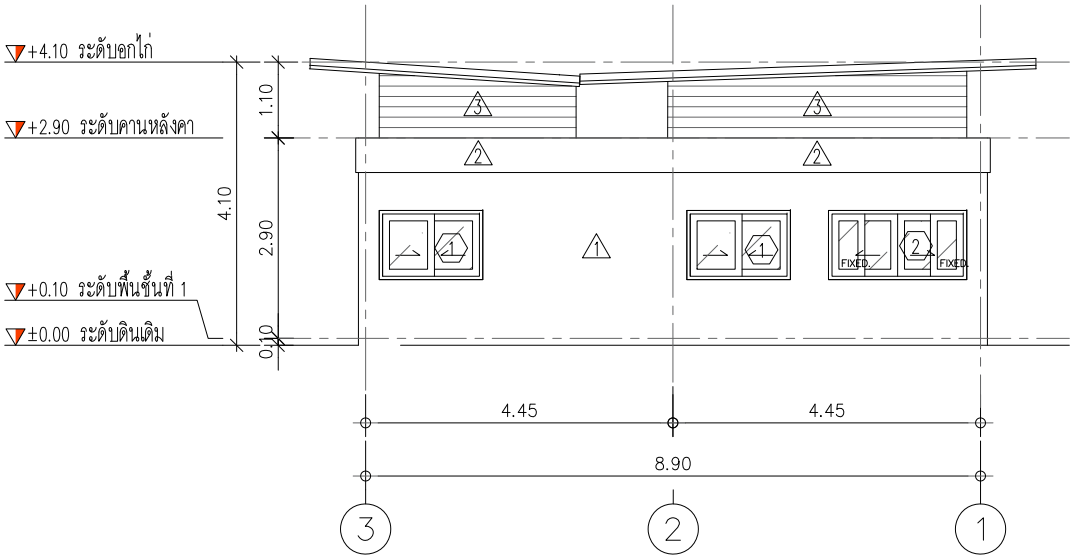

รูปด้าน 3

SCALE 1:75

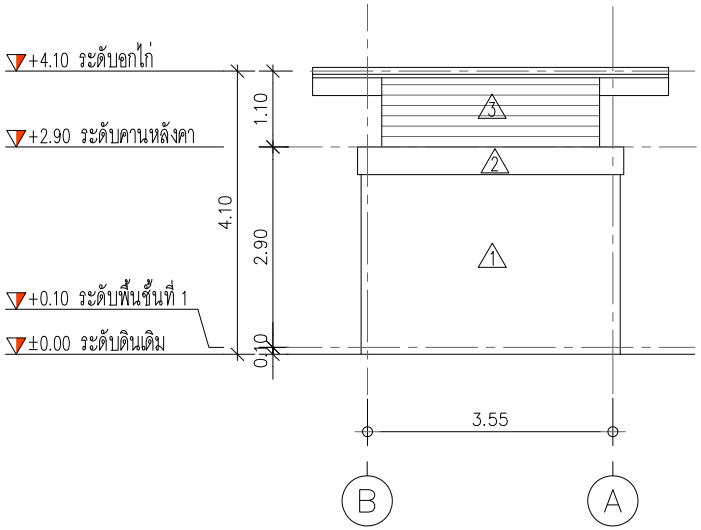

รูปด้าน 4

SCALE 1:75

รูปด้าน 1,2,3,4 ป้อม รปภ.

B.ARCH THAILAND

Project : โครงการ นิวแทรเวิล บีช รีสอร์ท

Location : 99 ม.6 ตำบลหนุน อ.เท่าใหม่ จ.จันทบุรี

Owner : บริษัท นิวแทรเวิลบีช จำกัด

Interior Designer :

Landscape

Mechagical Engineer

KEY PLAN

Drawing Title
รูปด้าน 1,2,3,4

Drawing No. /000

หมายเหตุ แบบนี้ที่แสดงอยู่ในแบบนี้นี้ ถือเป็นกรรมสิทธิ์ของ ห้าม นำไปใช้ ทำซ้ำ คัดลอก ดัดแปลง แก้ไข โดยไม่ได้รับอนุญาตเป็นลายลักษณ์อักษร

ALL DESIGN ARE THE PROPERTY OF AND ELEVATION40 CANNOT BE USED WITHOUT THEIR WRITTEN PERMISSION
DO NOT SCALE DRAWINGS ALL MEASUREMENTS MUST BE CHECKED AT THE SITE BY CONTRACTION

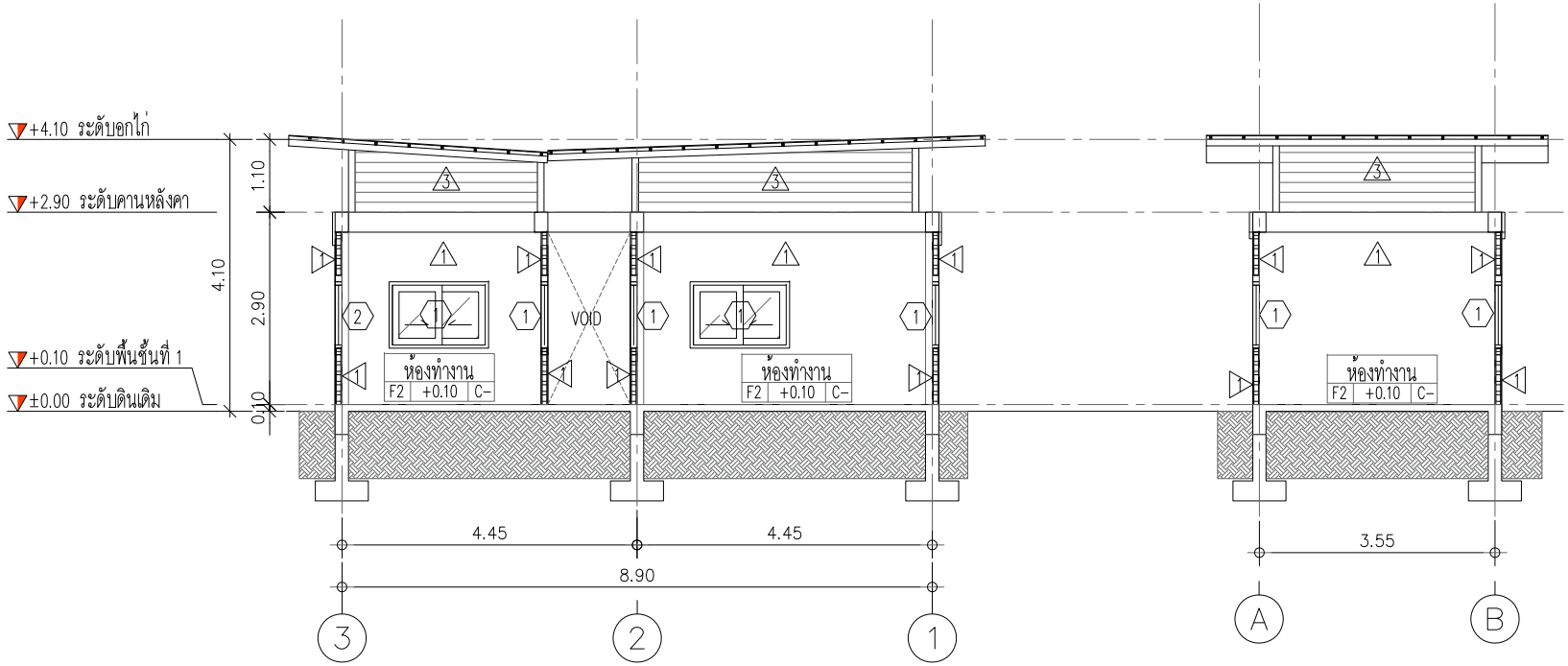

รูปตัด B

SCALE 1:75

รูปตัด A

SCALE 1:75

B.ARCH THAILAND

Project : โครงการ นิวแทรเวิล บีช รีสอร์ท

Location : 99 ม.6 คลองชุด อ.เกาะใหม่ จ.จันทบุรี

Owner : บริษัท นิวแทรเวิลบีช จำกัด

Interior Designer :

Landscape Designer :

Mechanical Engineer

KEY PLAN

Drawing Title : รูปตัด A,B

Drawing No. /000

หมายเหตุ แบบนี้ได้แสดงอยู่ในแบบนี้ ถือเป็นกรรมสิทธิ์ของ บ จก เอเลเวชั่น ห้ามนำไปใช้ ทำซ้ำ คัดลอก ดัดแปลง แก้ไข โดยมิได้รับอนุญาตเป็นลายลักษณ์อักษร

ALL DESIGN ARE THE PROPERTY OF AND ELEVATION40 CANNOT BE USED WITHOUT THEIR WRITTEN PERMISSION
DO NOT SCALE DRAWINGS ALL MEASUREMENTS MUST BE CHECKED AT THE SITE BY CONTRACTION

รูปตัด A,B ป้อม รปภ.

ศาลพระเจ้าตากสิน

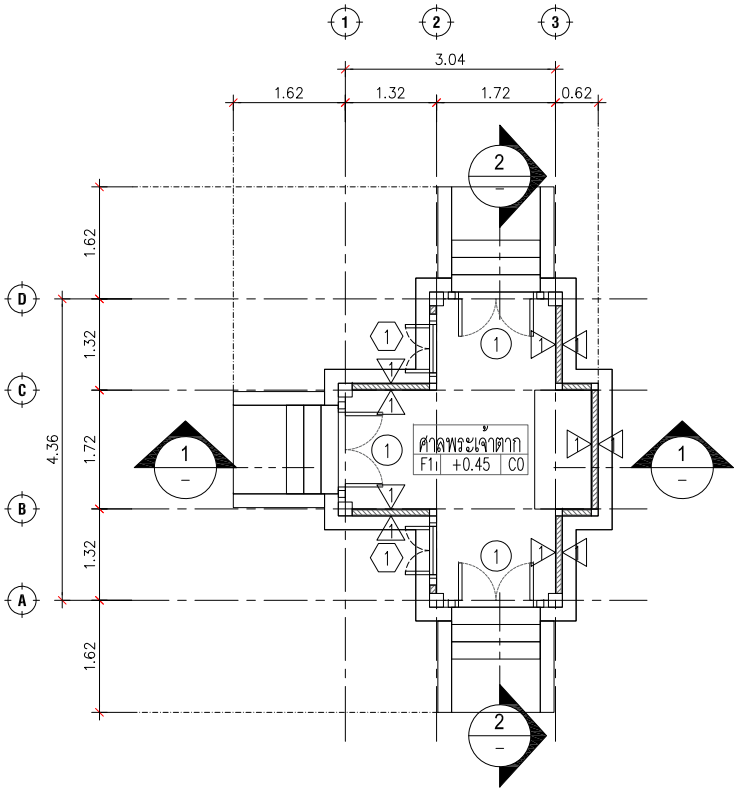

แปลนพื้นชั้นที่ 1
SCALE 1:75

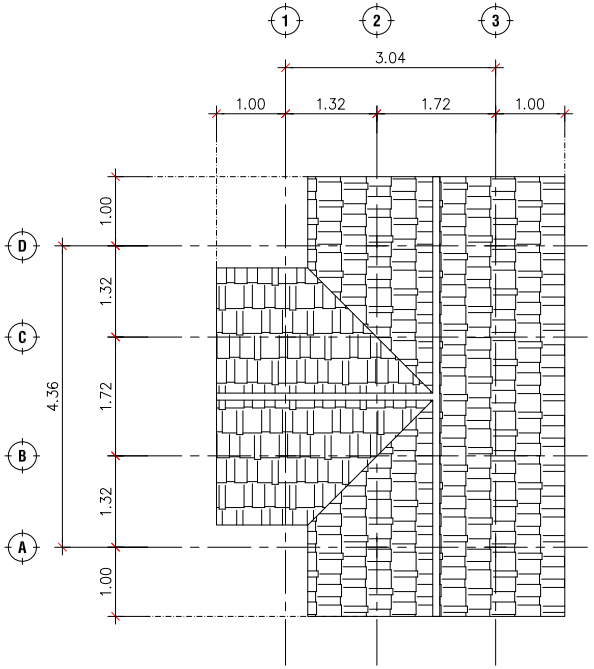

แปลนหลังคา
SCALE 1:75

แปลนพื้นชั้นที่ 1 , แปลนหลังคา ศาลพระเจ้าตากสิน

B.ARCH
THAILAND

Project : โครงการ นิวแทรเวิล บีช รีสอร์ท
Location : 99 ม.6 ตลองชุด อ.เกาะใหม่ จ.จันทบุรี
Owner : บริษัท นิวแทรเวิลบีช จำกัด
Interior Designer :
Landscape
Mechagical Engineer

KEY PLAN

Drawing Title
แปลนพื้นชั้นที่ 1, แปลนหลังคา

Drawing No. /000

หมายเหตุ แบบที่แสดงอยู่ในแผ่นนี้ ถือเป็นทรัพย์สินของ ห้าม เอาไปใช้ ทำซ้ำ คัดลอก ดัดแปลง แก้ไข โดยมิได้รับอนุญาตเป็นลายลักษณ์อักษร

ALL DESIGN ARE THE PROPERTY OF AND ELEVATION40 CANNOT BE USED WITHOUT THEIR WRITTEN PERMISSION
DO NOT SCALE DRAWINGS ALL MEASUREMENTS MUST BE CHECKED AT THE SITE BY CONTRACTION

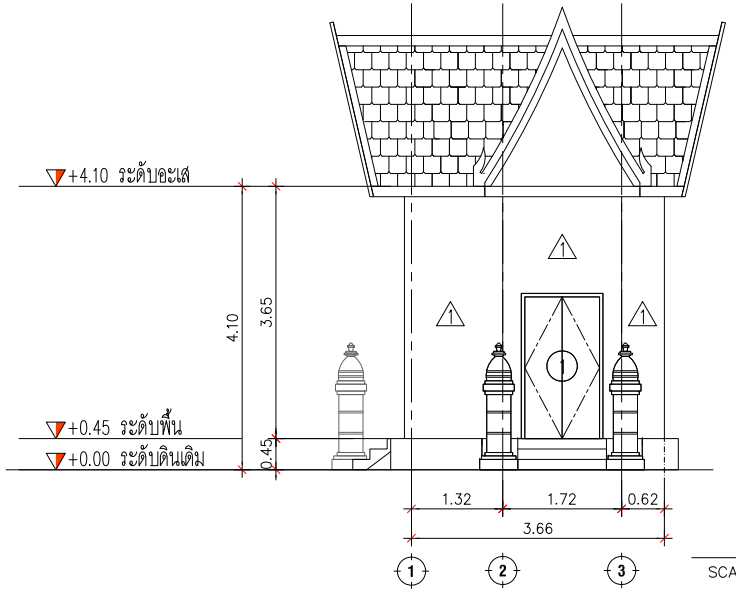

รูปด้าน 1
SCALE 1:75

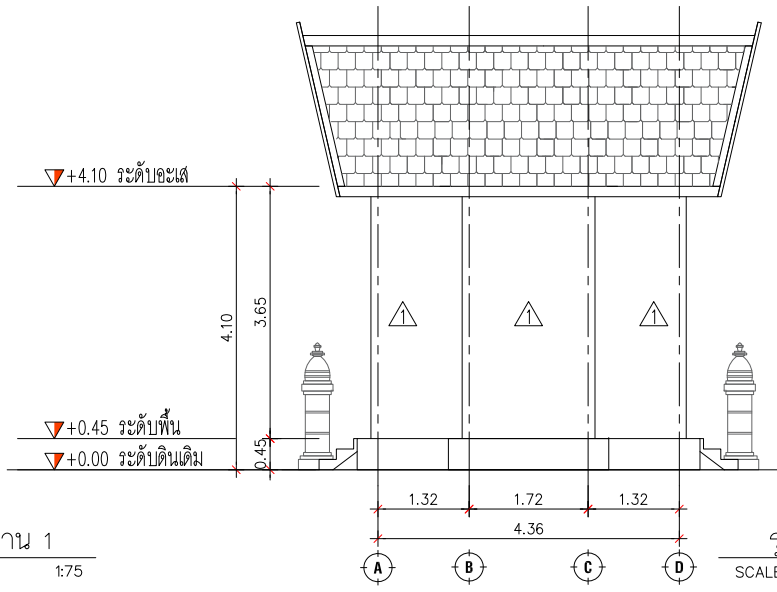

รูปด้าน 2
SCALE 1:75

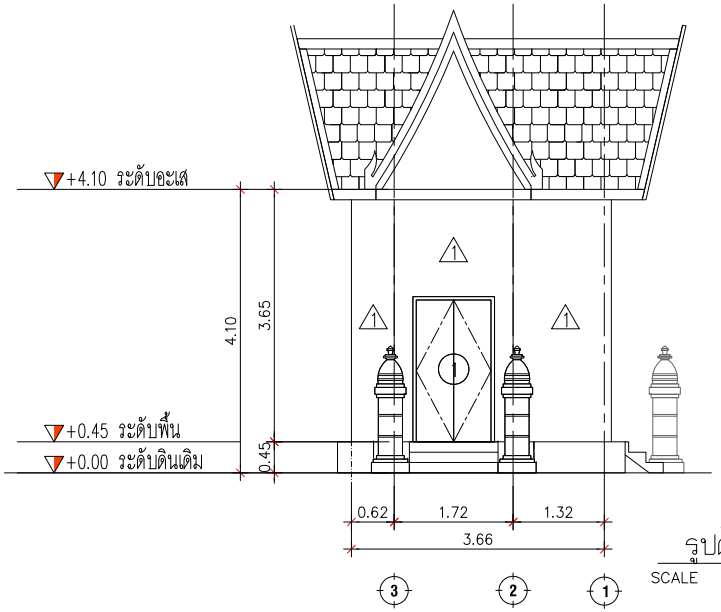

รูปด้าน 3
SCALE 1:75

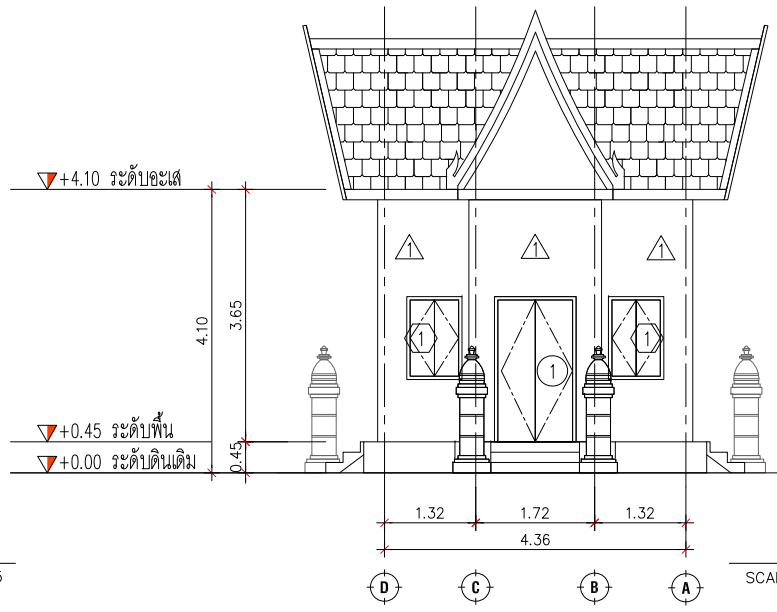

รูปด้าน 4
SCALE 1:75

รูปด้าน 1,2,3 และ 4 ศาลพระเจ้าตากสิน

B.ARCH
THAILAND

Project : โครงการ นิวแทรเวิล บีช รีสอร์ท
Location : 99 ม.6 ตลองชุด อ.เกาะใหม่ จ.จันทบุรี
Owner : บริษัท นิวแทรเวิลบีช จำกัด
Interior Designer :
Landscape
Mechagical Engineer

KEY PLAN

Drawing Title
แปลนพื้นชั้นที่ 1, แปลนหลังคา

Drawing No. /000

หมายเหตุ แบบที่แสดงอยู่ในแผ่นนี้ ถือเป็นทรัพย์สินของ ห้าม เอเลฟเว่นชั่น นำไปใช้ ทำซ้ำ คัดลอก ดัดแปลง แก้ไข โดยมิได้รับอนุญาตเป็นลายลักษณ์อักษร

ALL DESIGN ARE THE PROPERTY OF AND ELEVATION40 CANNOT BE USED WITHOUT THEIR WRITTEN PERMISSION
DO NOT SCALE DRAWINGS ALL MEASUREMENTS MUST BE CHECKED AT THE SITE BY CONTRACTION

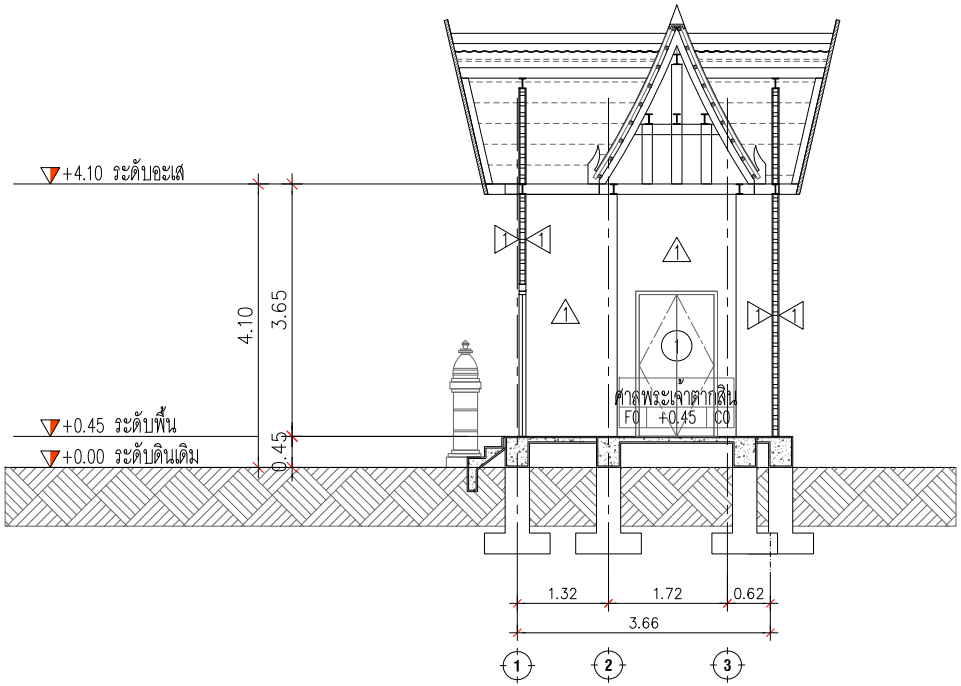

รูปตัด 1
SCALE 1:75

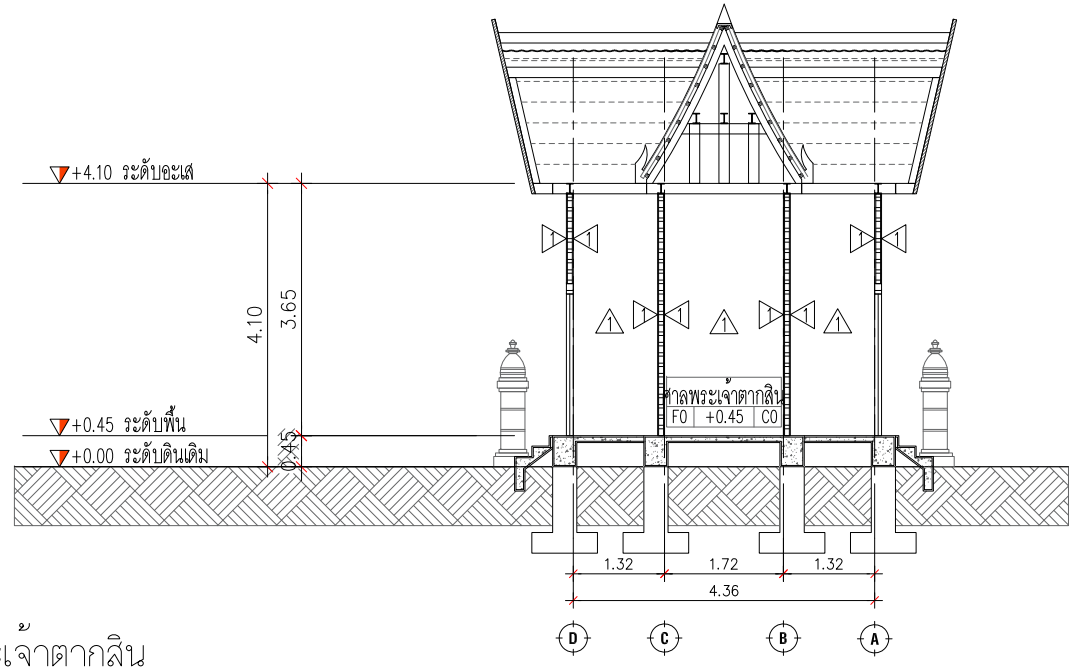

รูปตัด 2
SCALE 1:75

รูปตัด 1,2 ศาลพระเจ้าตากสิน

B.ARCH
THAILAND

Project : โครงการ นิวแทรเวิล บีช รีสอร์ท
Location : 99 ม.6 ตลองชุด อ.เกาะใหม่ จ.จันทบุรี
Owner : บริษัท นิวแทรเวิลบีช จำกัด
Interior Designer :
Landscape
Mechagical Engineer

KEY PLAN

Drawing Title
แปลนพื้นชั้นที่ 1, แปลนหลังคา

Drawing No. /000

หมายเหตุ แบบที่แสดงอยู่ในแผ่นนี้ ถือเป็นทรัพย์สินของ ห้าม เอาไปใช้ ทำซ้ำ ดัดแปลง แก้ไข โดยมิได้รับอนุญาตเป็นลายลักษณ์อักษร

ALL DESIGN ARE THE PROPERTY OF AND ELEVATION40 CANNOT BE USED WITHOUT THEIR WRITTEN PERMISSION
DO NOT SCALE DRAWINGS ALL MEASUREMENTS MUST BE CHECKED AT THE SITE BY CONTRACTION

สระว่ายน้ำ

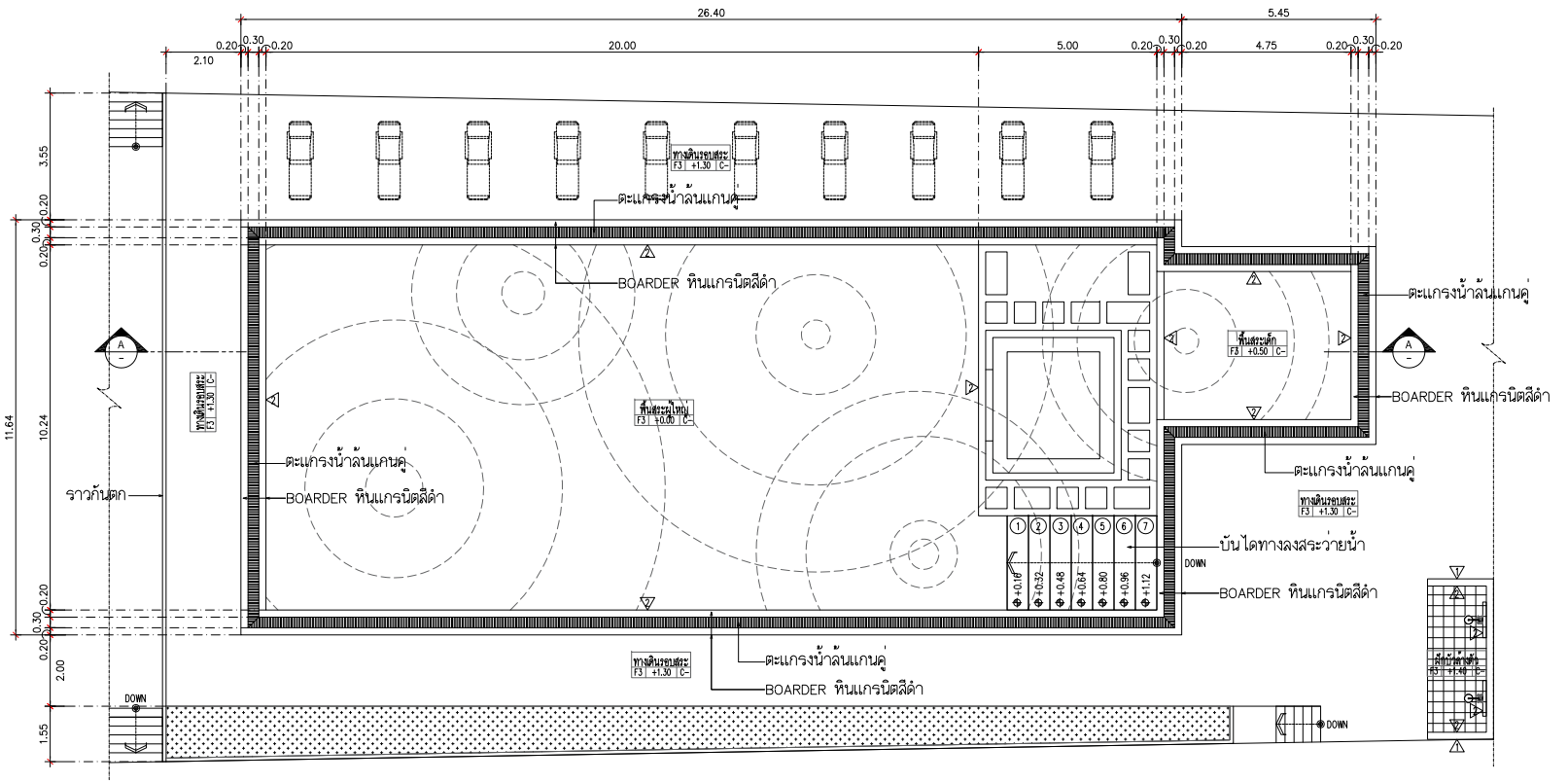

แปลนพื้นสระว่ายน้ำ
SCALE 1:100

แปลนสระว่ายน้ำ

B.ARCH
THAILAND

Project : โครงการ นิวแทรเวิล บีช รีสอร์ท
Location : 99 หมู่ ๓ ตำบลสนุก อำเภอท่าใหม่ จังหวัดจันทบุรี
Owner : บริษัท นิวแทรเวิลบีช จำกัด
Interior Designer :
Landscape
Mechagical Engineer

KEY PLAN

Drawing Title
แปลนพื้นชั้นที่ 1, แปลนหลังคา

Drawing No. /000

หมายเหตุ แบบนี้ที่แสดงอยู่ในแบบนี้ ถือเป็นกรรมสิทธิ์ของ หจก เอเลเวชั่น ห้ามนำไปใช้ ทำซ้ำ คัดลอก ดัดแปลง แก้ไข โดยไม่ได้รับอนุญาตเป็นลายลักษณ์อักษร

ALL DESIGN ARE THE PROPERTY OF AND ELEVATION40 CANNOT BE USED WITHOUT THEIR WRITTEN PERMISSION
DO NOT SCALE DRAWINGS ALL MEASUREMENTS MUST BE CHECKED AT THE SITE BY CONTRACTION

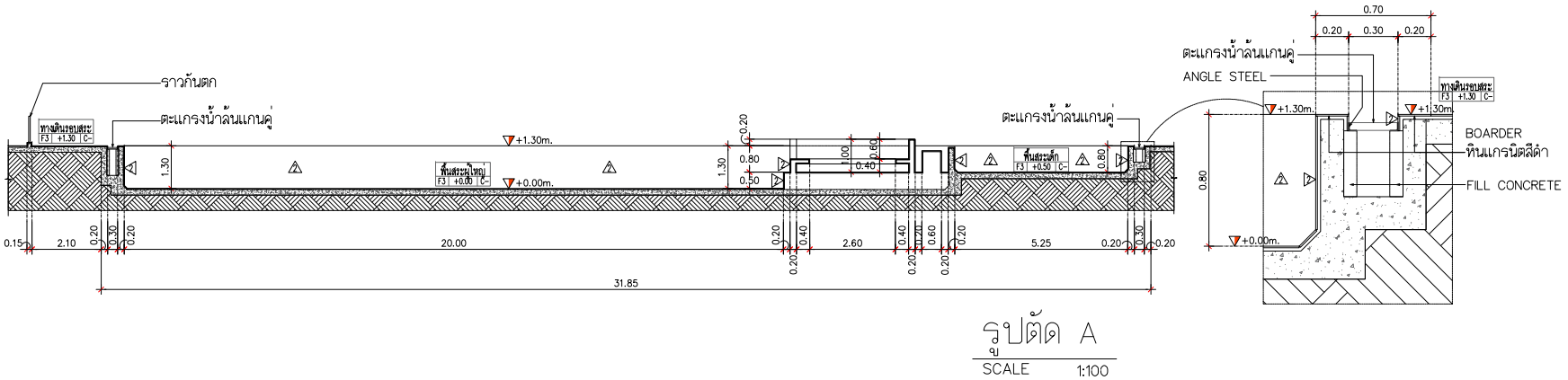

รูปตัด A
SCALE 1:100

รูปตัด A สระว่ายน้ำ

B.ARCH
THAILAND

Project : โครงการ นิวแทรเวิล บีช รีสอร์ท
Location : 99 ม.6 ตลองชุด อ.เกาะใหม่ จ.จันทบุรี
Owner : บริษัท นิวแทรเวิลบีช จำกัด

[redacted]

Interior Designer : สินค้าภาร
Landscape ภูมิสถาปัตย์

[redacted]

[redacted]

Mechanical Engineer วิศวกรเครื่องกล

KEY PLAN

Drawing Title
รูปตัด A

Drawing No. /000

หมายเหตุ แบบนี้ได้แสดงอยู่ในแบบนี้ ถือเป็นกรรมสิทธิ์ของ ห้าม นำไปใช้ ทำซ้ำ คัดลอก ดัดแปลง แก้ไข โดยไม่ได้รับอนุญาตเป็นลายลักษณ์อักษร

ALL DESIGN ARE THE PROPERTY OF AND ELEVATION40 CANNOT BE USED WITHOUT THEIR WRITTEN PERMISSION
DO NOT SCALE DRAWINGS ALL MEASUREMENTS MUST BE CHECKED AT THE SITE BY CONTRACTION

ภาคผนวก ค.

รายการคำนวณประกอบรายงานฯ
โดยบริษัทที่ปรึกษา

รายการคำนวณประกอบรายงานโดยบริษัทที่ปรึกษา
โครงการ นิวแทรเวิลบีช รีสอร์ท

โครงการ นิวแทรเวิลบีช รีสอร์ท มีลักษณะการใช้ประโยชน์อาคารเป็นโรงแรม มีจำนวนห้องพัก รวมทั้งหมด 96 ห้อง โดยภายในโครงการประกอบด้วยอาคารต่างๆ ดังนี้

- อาคารโรงแรม ขนาด 1 ชั้น จำนวน 21 อาคาร
- อาคารโรงแรม ขนาด 2 ชั้น จำนวน 10 อาคาร
- อาคารโรงแรม ขนาด 3 ชั้น จำนวน 1 อาคาร
- อาคารโรงแรม ขนาด 4 ชั้น จำนวน 1 อาคาร
- อาคารประกอบอื่นๆ ขนาด 1 ชั้น ได้แก่ อาคารห้องอาหาร, อาคารห้องครัว, อาคารซักรีด, อาคารเก็บของ 1, อาคารเก็บของ 2, อาคารเก็บของ 3, ร้านอาหาร, อาคารเก็บอุปกรณ์การเกษตร, อาคารห้องเครื่องกำเนิดไฟฟ้าสำรอง, อาคารห้อง MDB, อาคารพักมูลฝอยรวม, ศาลาพักผ่อน, ศาลพระเจ้าตากสิน, ป้อม รปภ., สระว่ายน้ำ

ก. <u>รายการคำนวณช่วงเปิดดำเนินการ</u>

1. ปริมาณความต้องการน้ำใช้ (มีห้องพักโรงแรม 1 ห้อง)

การคำนวณความต้องการปริมาณน้ำใช้ บริษัทที่ปรึกษาพิจารณาคำนวณในส่วนของโครงการที่มีกิจกรรมการใช้น้ำประปา ดังนี้

1.1 อาคาร A1

- จำนวน 1 ห้อง (คิด 4 คน/ห้อง)	=	4	คน
- อัตราการใช้น้ำ	=	375	ลิตร/คน/วัน

(วิศวกรรมสถานแห่งประเทศไทยในพระบรมราชูปถัมภ์, การประชุมใหญ่ทางวิชาการประจำปี 2525 เรื่อง งานวิศวกรรม ร่วมสาขาในอาคารสูง 13-14 ธันวาคม 2525 ณ [redacted] กรุงเทพมหานคร)

- ปริมาณการใช้น้ำ	=	4x375/1,000	ลบ.ม./วัน
	=	**1.50**	**ลบ.ม./วัน**

1.2 อาคาร A2 (มีห้องพักโรงแรม 8 ห้อง)

- จำนวน 8 ห้อง (คิด 6 คน/ห้อง)	=	48	คน
- อัตราการใช้น้ำ	=	375	ลิตร/คน/วัน

(วิศวกรรมสถานแห่งประเทศไทยในพระบรมราชูปถัมภ์, การประชุมใหญ่ทางวิชาการ ประจำปี 2525 เรื่อง งานวิศวกรรม ร่วมสาขาในอาคารสูง 13-14 ธันวาคม 2525 ณ โรงแรม[redacted] กรุงเทพมหานคร)

- ปริมาณการใช้น้ำ = 48x375/1,000 ลบ.ม./วัน
  = 18.00 ลบ.ม./วัน

1.3 อาคาร A3 (มีห้องพักโรงแรม 2 ห้อง)

- จำนวน 2 ห้อง (คิด 8 คน/ห้อง = 16 คน
- อัตราการใช้น้ำ = 375 ลิตร/คน/วัน

(วิศวกรรมสถานแห่งประเทศไทยในพระบรมราชูปถัมภ์, การประชุมใหญ่ทางวิชาการ ประจำปี 2525 เรื่อง งานวิศวกรรม ร่วมสาขาในอาคารสูง 13-14 ธันวาคม 2525 ณ โรงแรม[redacted] กรุงเทพมหานคร)

- ปริมาณการใช้น้ำ = 16x375/1,000 ลบ.ม./วัน
  = 6.00 ลบ.ม./วัน

1.4 อาคาร B (มีห้องพักโรงแรม 16 ห้อง)

- จำนวน 16 ห้อง (คิด 4 คน/ห้อง) = 64 คน
- อัตราการใช้น้ำ = 375 ลิตร/คน/วัน

(วิศวกรรมสถานแห่งประเทศไทยในพระบรมราชูปถัมภ์, การประชุมใหญ่ทางวิชาการ ประจำปี 2525 เรื่อง งานวิศวกรรม ร่วมสาขาในอาคารสูง 13-14 ธันวาคม 2525 ณ โรงแรม[redacted] กรุงเทพมหานคร)

- ปริมาณการใช้น้ำ = 64x375/1,000 ลบ.ม./วัน
  = 24.00 ลบ.ม./วัน

1.5 อาคาร C (มีห้องพักโรงแรม 2 ห้อง)

- จำนวน 2 ห้อง (คิด 8 คน/ห้อง) = 16 คน
- อัตราการใช้น้ำ = 375 ลิตร/คน/วัน

(วิศวกรรมสถานแห่งประเทศไทยในพระบรมราชูปถัมภ์, การประชุมใหญ่ทางวิชาการ ประจำปี 2525 เรื่อง งานวิศวกรรม ร่วมสาขาในอาคารสูง 13-14 ธันวาคม 2525 ณ โรงแรม[redacted] กรุงเทพมหานคร)

- ปริมาณการใช้น้ำ = 16x375/1,000 ลบ.ม./วัน
  = 6.00 ลบ.ม./วัน

1.6 อาคาร D (มีห้องพักโรงแรม 1 ห้อง)

- จำนวน 1 ห้อง (คิด 4 คน/ห้อง) = 4 คน
- อัตราการใช้น้ำ = 375 ลิตร/คน/วัน

(วิศวกรรมสถานแห่งประเทศไทยในพระบรมราชูปถัมภ์, การประชุมใหญ่ทางวิชาการประจำปี 2525 เรื่อง งานวิศวกรรม ร่วมสาขาในอาคารสูง 13-14 ธันวาคม 2525 ณ โรงแรม[redacted]กรุงเทพมหานคร)

- ปริมาณการใช้น้ำ = 4x375/1,000 ลบ.ม./วัน
  = 1.5 ลบ.ม./วัน

1.7 อาคาร E (มีห้องพักโรงแรม 10 ห้อง)

- จำนวน 10 ห้อง (คิด 6 คน/ห้อง) = 60 คน
- อัตราการใช้น้ำ = 375 ลิตร/คน/วัน

(วิศวกรรมสถานแห่งประเทศไทยในพระบรมราชูปถัมภ์, การประชุมใหญ่ทางวิชาการประจำปี 2525 เรื่อง งานวิศวกรรม ร่วมสาขาในอาคารสูง 13-14 ธันวาคม 2525 ณ โรงแรม[redacted]กรุงเทพมหานคร)

- ปริมาณการใช้น้ำ = 60x375/1,000 ลบ.ม./วัน
  = 22.50 ลบ.ม./วัน

1.8 อาคาร F (มีห้องพักโรงแรม 3 ห้อง)

(1) ห้องพัก Type F1 (ห้องพัก 1 ห้อง)

- จำนวน 1 ห้อง (คิด 8 คน/ห้อง) = 8 คน
- อัตราการใช้น้ำ = 375 ลิตร/คน/วัน

(วิศวกรรมสถานแห่งประเทศไทยในพระบรมราชูปถัมภ์, การประชุมใหญ่ทางวิชาการประจำปี 2525 เรื่อง งานวิศวกรรม ร่วมสาขาในอาคารสูง 13-14 ธันวาคม 2525 ณ โรงแรม[redacted]กรุงเทพมหานคร)

- ปริมาณการใช้น้ำ = 8x375/1,000 ลบ.ม./วัน
  = 3.00 ลบ.ม./วัน

(2) ห้องพัก Type F2 (ห้องพัก 1 ห้อง)

- จำนวน 1 ห้อง (คิด 18 คน/ห้อง) = 18 คน
- อัตราการใช้น้ำ = 375 ลิตร/คน/วัน

(วิศวกรรมสถานแห่งประเทศไทยในพระบรมราชูปถัมภ์, การประชุมใหญ่ทางวิชาการประจำปี 2525 เรื่อง งานวิศวกรรม ร่วมสาขาในอาคารสูง 13-14 ธันวาคม 2525 ณ โรงแรม[redacted]กรุงเทพมหานคร)

- ปริมาณการใช้น้ำ = 18x375/1,000 ลบ.ม./วัน
  = 6.75 ลบ.ม./วัน

(3) ห้องพัก Type F3 (ห้องพัก 1 ห้อง)

- จำนวน 1 ห้อง (คิด 10 คน/ห้อง) = 10 คน
- อัตราการใช้น้ำ = 375 ลิตร/คน/วัน

(วิศวกรรมสถานแห่งประเทศไทยในพระบรมราชูปถัมภ์, การประชุมใหญ่ทางวิชาการประจำปี 2525 เรื่อง งานวิศวกรรม ร่วมสาขาในอาคารสูง 13-14 ธันวาคม 2525 ณ โรงแรมดุสิตธานี กรุงเทพมหานคร)

- ปริมาณการใช้น้ำ = 10x375/1,000 ลบ.ม./วัน
  = 3.75 ลบ.ม./วัน

1.9 อาคาร G (มีห้องพักโรงแรม 53 ห้อง)

(1) ห้องพัก (ห้องพัก 51 ห้อง)

- จำนวน 51 ห้อง (คิด 2 คน/ห้อง) = 102 คน
- อัตราการใช้น้ำ = 375 ลิตร/คน/วัน

(วิศวกรรมสถานแห่งประเทศไทยในพระบรมราชูปถัมภ์, การประชุมใหญ่ทางวิชาการประจำปี 2525 เรื่อง งานวิศวกรรม ร่วมสาขาในอาคารสูง 13-14 ธันวาคม 2525 ณ โรงแรมดุสิตธานี กรุงเทพมหานคร)

- ปริมาณการใช้น้ำ = 102x375/1,000 ลบ.ม./วัน
  = 38.25 ลบ.ม./วัน

(2) ห้องพัก (ผู้พิการ ฯ) (ห้องพัก 2 ห้อง)

- จำนวน 2 ห้อง (คิด 2 คน/ห้อง) = 4 คน
- อัตราการใช้น้ำ = 375 ลิตร/คน/วัน

(วิศวกรรมสถานแห่งประเทศไทยในพระบรมราชูปถัมภ์, การประชุมใหญ่ทางวิชาการประจำปี 2525 เรื่อง งานวิศวกรรม ร่วมสาขาในอาคารสูง 13-14 ธันวาคม 2525 ณ โรงแรมดุสิตธานี กรุงเทพมหานคร)

- ปริมาณการใช้น้ำ = 4x375/1,000 ลบ.ม./วัน
  = 1.50 ลบ.ม./วัน

1.10 พนักงานของโครงการ

- จำนวนพนักงาน = 70 คน
- อัตราการใช้น้ำ = 70 ลิตร/คน/วัน

(วิศวกรรมสถานแห่งประเทศไทยในพระบรมราชูปถัมภ์, การประชุมใหญ่ทางวิชาการประจำปี 2525 เรื่อง งานวิศวกรรม ร่วมสาขาในอาคารสูง 13-14 ธันวาคม 2525 ณ โรงแรมดุสิตธานี กรุงเทพมหานคร)

- ปริมาณการใช้น้ำ = 70x70/1,000 ลบ.ม./วัน
  = 4.90 ลบ.ม./วัน

1.11 ผู้ใช้บริการห้องอาหาร

- จำนวนผู้ใช้บริการ = 70 คน
- อัตราการใช้น้ำ = 50 ลิตร/คน/วัน

[redacted]วิศวกรรมงานท่อภายในอาคาร การออกแบบติดตั้งและการบำรุงรักษา, 2529)

- ปริมาณการใช้น้ำ = 70x50/1,000 ลบ.ม./วัน

= 3.50 ลบ.ม./วัน

1.12 ผู้ใช้บริการร้านอาหาร

- จำนวนผู้ใช้บริการ = 50 คน
- อัตราการใช้น้ำ = 50 ลิตร/คน/วัน

[redacted]วิศวกรรมงานท่อภายในอาคาร การออกแบบติดตั้งและการบำรุงรักษา, 2529)

- ปริมาณการใช้น้ำ = 50x50/1,000 ลบ.ม./วัน

= 2.50 ลบ.ม./วัน

1.13 ผู้ใช้บริการร้านกาแฟ

- จำนวนผู้ใช้บริการ = 50 คน
- อัตราการใช้น้ำ = 50 ลิตร/คน/วัน

[redacted]วิศวกรรมงานท่อภายในอาคาร การออกแบบติดตั้งและการบำรุงรักษา, 2529)

- ปริมาณการใช้น้ำ = 50x50/1,000 ลบ.ม./วัน

= 2.50 ลบ.ม./วัน

1.14 ผู้ใช้บริการสระว่ายน้ำ

- จำนวนผู้ใช้บริการสระว่ายน้ำ = 50 คน
- อัตราการใช้น้ำ = 30 ลิตร/คน/วัน

[redacted], น้ำเสียชุมชนและปัญหามลภาวะทางน้ำในเขตกทม. และปริมณฑล, รายงานต่อสำนักงานคณะกรรมการสิ่งแวดล้อมแห่งชาติ, กรุงเทพมหานคร, 2530)

- ปริมาณการใช้น้ำ = 50x30/1,000 ลบ.ม./วัน

= 3.00 ลบ.ม./วัน

= 1.50 ลบ.ม./วัน

1.15 อาคารซักรีด

- จำนวนเครื่องซักผ้า = 2 เครื่อง
- อัตราการใช้น้ำ = 3,000 ลิตร/เครื่อง/วัน

[redacted]วิศวกรรมงานท่อภายในอาคาร การออกแบบติดตั้งและการบำรุงรักษา, 2529)

- ปริมาณการใช้น้ำ = 2x3,000/1,000 ลบ.ม./วัน

= 6.00 ลบ.ม./วัน

1.16 น้ำสำหรับเติมสระว่ายน้ำทั้ง 2 สระ

- ขนาดพื้นที่สระว่ายน้ำ = 279 ตารางเมตร
- อัตราการระเหยน้ำของจังหวัดจันทบุรี = 4.20 มม./วัน

(กรมอุตุนิยมวิทยา, 2565)

- ปริมาณการใช้น้ำ = 279x4.20/1,000 ลบ.ม./วัน

= 1.25 ลบ.ม./วัน

1.17 น้ำล้างห้องพักมูลฝอยรวม

- ขนาดพื้นที่ = 29.14 ตารางเมตร
- อัตราการใช้น้ำล้างพื้น = 1.50 ลิตร/ตร.ม./วัน

[redacted] วิศวกรรมประปา, 2536)

- ปริมาณการใช้น้ำ = 29.14x1.50/1,000 ลบ.ม./วัน

= 0.05 ลบ.ม./วัน

1.18 น้ำสำหรับรดน้ำต้นไม้

- พื้นที่สีเขียว มีขนาดพื้นที่รวม = 4,592.13 ตร.ม.
- อัตราการใช้น้ำ = 4.73 ลิตร/ตร.ม./วัน

[redacted](อัตราการใช้น้ำในพื้นที่สวนสาธารณะที่มีการปลูกต้นไม้ยืนต้นที่ศึกษา))

-ปริมาณการใช้น้ำ = 4,592.13x4.73/1,000

= **21.72 ลบ.ม./วัน**

ดังนั้น ปริมาณน้ำใช้ทั้งโครงการ (ข้อ 1.1 ถึง ข้อ 1.18) = 176.72 ลบ.ม./วัน

2. ความเพียงพอของน้ำสำรองใช้

โครงการได้จัดให้มีถังเก็บน้ำสำรองใช้ไว้ในถังเก็บน้ำใต้ดิน และถังเก็บน้ำบนชั้นดาดฟ้าบริเวณอาคาร G สำหรับจ่ายให้ทั้งโครงการ โดยจัดให้มีการสำรองน้ำใช้ สำหรับใช้ทั้งโครงการ ดังนี้

- ถังเก็บน้ำชั้นใต้ดิน (บริเวณใกล้พื้นที่สีเขียวหน้าอาคาร D) มีปริมาตรกักเก็บน้ำ 151.80 ลูกบาศก์เมตร
- ถังเก็บน้ำชั้นดาดฟ้า (บริเวณอาคาร G) จำนวน 8 ถัง มีปริมาตรกักเก็บน้ำถังละ 1.60 ลูกบาศก์เมตร รวม 12.80 ลูกบาศก์เมตร

- รวมปริมาณน้ำสำรองใช้ทั้งโครงการ	=	151.80+12.80	ลูกบาศก์เมตร
	=	164.60	ลูกบาศก์เมตร
- สามารถสำรองน้ำใช้ทั้งโครงการได้นาน	=	164.60/176.72	ลูกบาศก์เมตร/วัน
	=	0.93	วัน
หรือ	=	22.32	ชั่วโมง

3. ปริมาณน้ำเสีย

<u>เงื่อนไขที่ใช้ในการคำนวณ</u>

- ปริมาณน้ำเสีย คิดเทียบที่ = 100 % ปริมาณน้ำใช้
- น้ำเสียบริเวณห้องพักมูลฝอยรวม คิดเทียบที่ = 100 % ปริมาณน้ำใช้
- ไม่นำน้ำใช้ในส่วนของการรดน้ำต้นไม้มาคำนวณปริมาณน้ำเสีย เนื่องจากมีการไหลซึมลงดินหรือระเหยแห้งทั้งหมด

3.1 อาคาร A1

- ปริมาณการใช้น้ำเฉลี่ย	=	1.50	ลบ.ม./วัน
- ปริมาณน้ำเสีย	=	1.50x 100%	ลบ.ม./วัน
	=	1.50	ลบ.ม./วัน

3.2 อาคาร A2

- ปริมาณการใช้น้ำเฉลี่ย	=	18.00	ลบ.ม./วัน
- ปริมาณน้ำเสีย	=	18.00x 100%	ลบ.ม./วัน
	=	18.00	ลบ.ม./วัน

3.3 อาคาร A3

- ปริมาณการใช้น้ำเฉลี่ย	=	6.00	ลบ.ม./วัน
- ปริมาณน้ำเสีย	=	6.00x 100%	ลบ.ม./วัน
	=	6.00	ลบ.ม./วัน

3.4 อาคาร B

- ปริมาณการใช้น้ำเฉลี่ย	=	24.00	ลบ.ม./วัน
- ปริมาณน้ำเสีย	=	24.00x 100%	ลบ.ม./วัน
	=	24.00	ลบ.ม./วัน

3.5 อาคาร C

- ปริมาณการใช้น้ำเฉลี่ย	=	6.00	ลบ.ม./วัน
- ปริมาณน้ำเสีย	=	6.00x 100%	ลบ.ม./วัน
	=	6.00	ลบ.ม./วัน

3.6 อาคาร D

- ปริมาณการใช้น้ำเฉลี่ย	=	1.50	ลบ.ม./วัน
- ปริมาณน้ำเสีย	=	1.50x 100%	ลบ.ม./วัน
	=	1.50	ลบ.ม./วัน

3.7 อาคาร E

- ปริมาณการใช้น้ำเฉลี่ย	=	22.50	ลบ.ม./วัน
- ปริมาณน้ำเสีย	=	22.50x 100%	ลบ.ม./วัน
	=	22.50	ลบ.ม./วัน

3.8 อาคาร F

- ปริมาณการใช้น้ำเฉลี่ย	=	13.50	ลบ.ม./วัน
- ปริมาณน้ำเสีย	=	13.50x 100%	ลบ.ม./วัน
	=	13.50	ลบ.ม./วัน

3.9 อาคาร G

- ปริมาณการใช้น้ำเฉลี่ย	=	39.75	ลบ.ม./วัน
- ปริมาณน้ำเสีย	=	39.75x 100%	ลบ.ม./วัน
	=	39.75	ลบ.ม./วัน

3.10 พนักงานโครงการ

- ปริมาณการใช้น้ำเฉลี่ย	=	4.90	ลบ.ม./วัน
- ปริมาณน้ำเสีย	=	4.90x 100%	ลบ.ม./วัน
	=	4.90	ลบ.ม./วัน

3.11 ผู้ใช้บริการห้องอาหาร

- ปริมาณการใช้น้ำเฉลี่ย	=	3.50	ลบ.ม./วัน
- ปริมาณน้ำเสีย	=	3.50x 100%	ลบ.ม./วัน
	=	3.50	ลบ.ม./วัน

3.12 ผู้ใช้บริการร้านอาหาร

- ปริมาณการใช้น้ำเฉลี่ย	=	2.50	ลบ.ม./วัน
- ปริมาณน้ำเสีย	=	2.50x 100%	ลบ.ม./วัน
	=	2.50	ลบ.ม./วัน

3.13 ผู้ใช้บริการร้านกาแฟ

- ปริมาณการใช้น้ำเฉลี่ย	=	2.50	ลบ.ม./วัน
- ปริมาณน้ำเสีย	=	2.50x 100%	ลบ.ม./วัน
	=	2.50	ลบ.ม./วัน

3.14 ผู้ใช้บริการสระว่ายน้ำ

- ปริมาณการใช้น้ำเฉลี่ย	=	1.50	ลบ.ม./วัน
- ปริมาณน้ำเสีย	=	1.50x 100%	ลบ.ม./วัน
	=	1.50	ลบ.ม./วัน

3.15 อาคารซักรีด

- ปริมาณการใช้น้ำเฉลี่ย	=	6.00	ลบ.ม./วัน
- ปริมาณน้ำเสีย	=	6.00x 100%	ลบ.ม./วัน
	=	6.00	ลบ.ม./วัน

3.16 น้ำล้างห้องพักมูลฝอยรวม

- ปริมาณการใช้น้ำเฉลี่ย	=	0.05	ลบ.ม./วัน
- ปริมาณน้ำเสีย	=	0.05x 100%	ลบ.ม./วัน
	=	0.05	ลบ.ม./วัน

รวมปริมาณน้ำเสียที่เกิดจากโครงการทั้งสิ้น (ข้อ 3.1 ถึง ข้อ 3.16) = 153.70 ลบ.ม./วัน

4. รายการคำนวณเพิ่มเติมในส่วนของระบบบำบัดน้ำเสีย

4.1 ปริมาณตะกอนหมุนเวียน (Return Sludge)

กำหนดให้	Xr	=	MLVSS ตะกอนหมุนเวียน
	X	=	MLVSS ตะกอนในถังเติมอากาศ
	Qr	=	อัตราสูบตะกอนหมุนเวียน, ลบ.ม./วัน
	Qr * Xr	=	(Q+Qr) * X

- **ระบบบำบัดน้ำเสียรวม**

<u>การคำนวณ</u>

ปริมาณน้ำเสีย Q	=	153.70 ลูกบาศก์เมตร/วัน
<u>แทนค่า</u>		
Qr x8,000	=	(153.70+Qr) x 1,500
	=	35.47 ลูกบาศก์เมตร/วัน

4.2 ระยะเวลาสูบกากตะกอนจากระบบบำบัดน้ำเสีย

ถังแยกกากตะกอน ทำหน้าที่แยกกากตะกอนที่จะส่งน้ำเสียไปบำบัดต่อ สามารถคำนวณหาระยะเวลาการสูบตะกอนได้ดังนี้

- ระยะเวลาสูบตะกอน

จากสูตร	A	=	Pnls
	A	=	ความจุของถังเกรอะหรือส่วนแยกกากตะกอน (ลบ.ม.)
		=	1/3 ของปริมาตรส่วนแยกกากตะกอน (ลิตร)
	P	=	จำนวนคนที่ใช้ (คน)
	n	=	จำนวนปีที่ต้องมีการสูบตะกอนและฝ้า (ปี)
	S	=	อัตราการสะสมกากตะกอนและฝ้า (ลิตร/ปี)
		=	น้ำเสียรวม =40 ลิตร/คน/ปี
	l	=	ค่า Factor ซึ่งสัมพันธ์กับอุณหภูมิอากาศ

- **บ่อเกรอะอาคาร A1 จำนวน 1 บ่อ**

<u>คำนวณ</u>

- จำนวนผู้ใช้ = 4 คน
- ปริมาตรบ่อเกรอะ = 1.50 ลบ.ม.

<u>แทนค่า</u>

$$n = \frac{A/P_{ls}}{(4x40/365)} = \frac{(1.5x1,000x1/3)}{(4x40/365)}$$

= 1,140 วัน

= 38 เดือน

ดังนั้น เพื่อความสะดวกในการจัดการ จึงกำหนดให้โครงการดำเนินการสูบกากตะกอนจากบ่อเกรอะ ทุกๆ 2 เดือน/ครั้ง

- **บ่อเกรอะอาคาร A2 จำนวน 8 อาคาร โดยมี 1 บ่อ/อาคาร**

<u>คำนวณ</u>

- จำนวนผู้ใช้ = 6 คน/อาคาร
- ปริมาตรบ่อเกรอะ = 1.50 ลบ.ม.

<u>แทนค่า</u>

$$n = \frac{A/P_{ls}}{(6x40/365)} = \frac{(1.5x1,000/3)}{(6x40/365)}$$

= 760 วัน

= 25 เดือน

ดังนั้น เพื่อความสะดวกในการจัดการ จึงกำหนดให้โครงการดำเนินการสูบกากตะกอนจากบ่อเกรอะ ทุกๆ 2 เดือน/ครั้ง

- **บ่อเกรอะอาคาร A3 จำนวน 2 อาคาร โดยมี 1 บ่อ/อาคาร**

<u>คำนวณ</u>

- จำนวนผู้ใช้ = 8 คน/อาคาร
- ปริมาตรบ่อเกรอะ = 1.20 ลบ.ม.

<u>แทนค่า</u>

$$n = \frac{A/Pls}{} = \frac{(1.2x1,000/3)}{(8x40/365)} = 570 \text{ วัน} = 19 \text{ เดือน}$$

ดังนั้น เพื่อความสะดวกในการจัดการ จึงกำหนดให้โครงการดำเนินการสูบกากตะกอนจากบ่อเกรอะ ทุกๆ 2 เดือน/ครั้ง

- **บ่อเกรอะอาคาร C จำนวน 1 บ่อ**

<u>คำนวณ</u>

- จำนวนผู้ใช้ = 16 คน
- ปริมาตรบ่อเกรอะ = 1.20 ลบ.ม.

<u>แทนค่า</u>

$$n = \frac{A/Pls}{} = \frac{(1.2x1,000/3)}{(16x40/365)} = 285 \text{ วัน} = 9 \text{ เดือน}$$

ดังนั้น เพื่อความสะดวกในการจัดการ จึงกำหนดให้โครงการดำเนินการสูบกากตะกอนจากบ่อเกรอะ ทุกๆ 2 เดือน/ครั้ง

- **บ่อเกรอะอาคาร D จำนวน 1 บ่อ**

<u>คำนวณ</u>

- จำนวนผู้ใช้ = 4 คน
- ปริมาตรบ่อเกรอะ = 1.20 ลบ.ม.

<u>แทนค่า</u>

$$n = \frac{A/Pls}{} = \frac{(1.2x1,000/3)}{(4x40/365)} = 1,140 \text{ วัน} = 38 \text{ เดือน}$$

ดังนั้น เพื่อความสะดวกในการจัดการ จึงกำหนดให้โครงการดำเนินการสูบกากตะกอนจากบ่อเกรอะ ทุกๆ 2 เดือน/ครั้ง

- **บ่อเกรอะอาคาร E จำนวน 10 อาคาร โดยมีจำนวน 1 บ่อ**

<u>คำนวณ</u>

- จำนวนผู้ใช้ = 6 คน/อาคาร
- ปริมาตรบ่อเกรอะ = 1.20 ลบ.ม.

<u>แทนค่า</u>

$$n = \frac{A/Pls}{} = \frac{(1.2x1,000/3)}{(6x40/365)} = 760 \text{ วัน} = 25 \text{ เดือน}$$

ดังนั้น เพื่อความสะดวกในการจัดการ จึงกำหนดให้โครงการดำเนินการสูบกากตะกอนจากบ่อเกรอะ ทุกๆ 2 เดือน/ครั้ง

- **บ่อเกรอะอาคาร F จำนวน 2 บ่อ**

<u>คำนวณ</u>

- จำนวนผู้ใช้ = 36 คน
- ปริมาตรบ่อเกรอะ = 3.5 ลบ.ม.

<u>แทนค่า</u>

$$n = \frac{A/Pls}{} = \frac{(1.2x1,000/3)}{(36x40/365)} = 295 \text{ วัน} = 9 \text{ เดือน}$$

ดังนั้น เพื่อความสะดวกในการจัดการ จึงกำหนดให้โครงการดำเนินการสูบกากตะกอนจากบ่อเกรอะ ทุกๆ 2 เดือน/ครั้ง

- **บ่อเกรอะอาคาร G จำนวน 2 บ่อ**

<u>คำนวณ</u>

- จำนวนผู้ใช้ = 106 คน
- ปริมาตรบ่อเกรอะ = 10.00 ลบ.ม.

<u>แทนค่า</u>

$$n = \frac{A/Pls}{} = \frac{(1.2x1,000/3)}{(106x40/365)} = 286 \text{ วัน} = 9 \text{ เดือน}$$

ดังนั้น เพื่อความสะดวกในการจัดการ จึงกำหนดให้โครงการดำเนินการสูบกากตะกอนจากบ่อเกรอะ ทุกๆ 2 เดือน/ครั้ง

- **บ่อเกรอะอาคารห้องอาหาร จำนวน 1 บ่อ**

<u>คำนวณ</u>

- จำนวนผู้ใช้ = 70 คน
- ปริมาตรบ่อเกรอะ = 1.50 ลบ.ม.

<u>แทนค่า</u>

$$n = \frac{A/P_{ls}}{} = \frac{(1.2 \times 1{,}000/3)}{(70 \times 40/365)}$$

= 65 วัน

= 2 เดือน

ดังนั้น เพื่อความสะดวกในการจัดการ จึงกำหนดให้โครงการดำเนินการสูบกากตะกอนจากบ่อเกรอะ ทุกๆ 2 เดือน/ครั้ง

- **บ่อเกรอะอาคารร้านอาหาร จำนวน 1 บ่อ**

<u>คำนวณ</u>

- จำนวนผู้ใช้ = 50 คน
- ปริมาตรบ่อเกรอะ = 1.20 ลบ.ม.

<u>แทนค่า</u>

$$n = \frac{A/P_{ls}}{} = \frac{(1.2 \times 1{,}000/3)}{(50 \times 40/365)}$$

= 91 วัน

= 3 เดือน

ดังนั้น เพื่อความสะดวกในการจัดการ จึงกำหนดให้โครงการดำเนินการสูบกากตะกอนจากบ่อเกรอะ ทุกๆ 2 เดือน/ครั้ง

4.3 ปริมาณไขมันและน้ำมันจากบ่อดักไขมัน

4.3.1 ถังดักไขมันบริเวณอาคารห้องครัว

- ปริมาณน้ำเสียที่เข้าถังดักไขมัน	=	3.0	ลบ.ม./วัน
- ประสิทธิภาพการกำจัดไขมัน	=	20%	
- น้ำมันในน้ำเสียจากการประกอบอาหารบ้านเรือน			
	=	500	มก./ลิตร
		(ที่มา : กรมควบคุมมลพิษ)	
- ปริมาณน้ำมันและไขมันที่ถูกกำจัด	=(3.0x500x1,000)x0.20		มก./วัน
	=	300,000	มก./วัน
	=	0.3	กก./วัน
- ความหนาแน่นของน้ำมัน	=	0.90	กก./ลิตร
- ปริมาตรของน้ำมันและไขมันที่เกิดขึ้น	=	0.33	ลิตร/วัน

4.3.2 ถังดักไขมันบริเวณร้านอาหาร

- ปริมาณน้ำเสียที่เข้าถังดักไขมัน	=	3.0	ลบ.ม./วัน
- ประสิทธิภาพการกำจัดไขมัน	=	20%	
- น้ำมันในน้ำเสียจากการประกอบอาหารบ้านเรือน			
	=	500	มก./ลิตร
		(ที่มา : กรมควบคุมมลพิษ)	
- ปริมาณน้ำมันและไขมันที่ถูกกำจัด	=(3.0x500x1,000)x0.20		มก./วัน
	=	300,000	มก./วัน
	=	0.3	กก./วัน
- ความหนาแน่นของน้ำมัน	=	0.90	กก./ลิตร
- ปริมาตรของน้ำมันและไขมันที่เกิดขึ้น	=	0.33	ลิตร/วัน

ทั้งนี้ กำหนดให้กำจัดกากไขมันออกจากถังดักไขมันทุกวัน โดยการตักกากไขมัน ที่เกิดขึ้นใส่ในกระถางดินเผาภายในรองด้วยกระดาษทิชชู เพื่อซับน้ำก่อนนำไปผึ่งให้แห้งในบริเวณที่มิดชิด จากนั้นนำกากไขมันที่แห้งสนิทแล้วใส่ถุงดำ แล้วมัดปากถุงให้สนิทก่อนทิ้งในส่วนพักมูลฝอยแห้งทั่วไปของอาคารพักมูลฝอยรวม

ข. <u>รายการคำนวณช่วงก่อสร้าง</u>

โครงการยังไม่ได้จัดหาผู้รับเหมาก่อสร้าง แต่ในเบื้องต้นโครงการคาดว่าจะใช้คนงานจำนวนสูงสุดประมาณ 30 คน ซึ่งเป็นช่างหรือพนักงานประจำบริษัทผู้รับเหมาอยู่แล้ว มีที่อยู่ประจำเป็นหลักแหล่ง โดยไม่ต้องจัดให้มีแคมป์คนงาน และกำหนดให้เข้ามาทำงานในพื้นที่โครงการในลักษณะเช้าไป-เย็นกลับ โดยให้อยู่ในความรับผิดชอบการรับส่งคนงานของบริษัทผู้รับเหมาแต่ละด้าน เช่น ช่างประปา ช่างไฟฟ้า เป็นต้น ซึ่งงานแต่ละด้านจะเข้ามาทำงานไม่พร้อมกัน

เนื่องจากโครงการมีระบบสาธารณูปโภคต่างๆ ภายในโครงการอยู่แล้ว ได้แก่ ระบบน้ำใช้ระบบบำบัดน้ำเสีย ระบบระบายน้ำ การจัดการมูลฝอย เป็นต้น ดังนั้นกรณีคนงานเข้ามาปฏิบัติงานจึงสามารถใช้น้ำ หรือใช้ห้องน้ำห้องส้วมภายในโครงการได้อย่างสะดวกในบริเวณที่ปฏิบัติงาน

1. รายการคำนวณปริมาณน้ำใช้

<u>เงื่อนไขในการคำนวณ</u>

อัตราการใช้น้ำของคนงาน = 75 ลิตร/คน/วัน

[redacted] 2532)

อัตราการใช้น้ำสำหรับส้วม = 16.27 ลิตร/คน/วัน

[redacted] 2532)

<u>ในพื้นที่โครงการ</u>

- จำนวนคนงานที่ทำงานไป-กลับ = 30 คน
- อัตราการใช้น้ำ = 75 ลิตร/คน/วัน
- ปริมาณน้ำใช้ = $\frac{30 \times 75}{1,000}$ ลูกบาศก์เมตร/วัน

= 2.25 ลูกบาศก์เมตร/วัน

ดังนั้น คาดว่าจะมีปริมาณน้ำใช้รวมทั้งหมด 2.25 ลูกบาศก์เมตร/วัน แบ่งเป็น

- ปริมาณน้ำใช้สำหรับส้วม = $\frac{30 \times 16.27}{1,000}$ ลูกบาศก์เมตร/วัน

= 0.49 ลูกบาศก์เมตร/วัน

- น้ำชำระล้างและอื่นๆ = 2.25-0.49 ลูกบาศก์เมตร/วัน

= 1.76 ลูกบาศก์เมตร/วัน

- ปริมาณน้ำใช้สำหรับการก่อสร้าง = 5.00 ลูกบาศก์เมตร/วัน

ดังนั้น ปริมาณน้ำใช้ในช่วงก่อสร้างทั้งหมด = 2.25 + 5.00 ลูกบาศก์เมตร/วัน

= 7.25 ลูกบาศก์เมตร/วัน

2. รายการคำนวณน้ำเสียจากคนงาน

<u>ในพื้นที่โครงการ</u>

1) ข้อมูลที่ใช้ในการออกแบบ

1.1) กำหนดให้ใช้ห้องน้ำห้องส้วม ที่มีอยู่แล้วภายในโครงการคือห้องน้ำบริเวณอาคารห้องอาหาร (ส่วนงานซ่อมบำรุง)

1.2) ปริมาณน้ำเสียจากส้วม ประมาณ 0.49 ลูกบาศก์เมตร/วัน (คิดเทียบเท่าปริมาณน้ำใช้สำหรับส้วม)

1.3) น้ำเสียอื่นๆ ประมาณ 1.76 ลูกบาศก์เมตร/วัน (ประเมินที่ 80% ของปริมาณน้ำใช้อื่นๆ นั่นคือ 1.76x100% = 1.76 ลบ.ม./วัน)

2) ระบบบำบัดน้ำเสีย

ปริมาณน้ำเสียจากคนงาน = 0.49+1.76 ลูกบาศก์เมตร/วัน

= 2.25 ลูกบาศก์เมตร/วัน

กำหนดให้คนงานก่อสร้างโครงการใช้ห้องน้ำห้องส้วมที่มีอยู่แล้วภายในโครงการซึ่งมีระบบบำบัดน้ำเสียอยู่แล้วเช่นกัน เพื่อให้น้ำเสียผ่านการบำบัดก่อนระบายออกสู่ท่อระบายน้ำด้านข้างโครงการ

3. รายการคำนวณปริมาณมูลฝอย

<u>เงื่อนไขที่ใช้ในการคำนวณปริมาณมูลฝอย</u>

- อัตราการผลิตมูลฝอยจากพื้นที่ก่อสร้างและบ้านพักคนงาน (ภายนอกพื้นที่โครงการ)

= 1.00 กิโลกรัม/คน/วัน

(ที่มา: สำนักงานนโยบายและแผนทรัพยากรธรรมชาติ และสิ่งแวดล้อม, 2560)

- ปริมาณมูลฝอยแยกแต่ละประเภท มีสัดส่วนดังนี้ (กรมควบคุมมลพิษ, 2565)
  - มูลฝอยเปียก ร้อยละ 47.84 ของปริมาณมูลฝอยทั่วไปทั้งหมด
  - มูลฝอยแห้งทั่วไป ร้อยละ 10.42 ของปริมาณมูลฝอยทั่วไปทั้งหมด
  - มูลฝอยนำกลับมาใช้ใหม่ ร้อยละ 41.23 ของปริมาณมูลฝอยทั่วไปทั้งหมด
  - มูลฝอยอันตราย ร้อยละ 0.51 ของปริมาณมูลฝอยทั่วไปทั้งหมด
- ความหนาแน่นมูลฝอยแยกแต่ละประเภท ดังนี้ (กรมควบคุมมลพิษ, รายงานฉบับสมบรูณ์โครงการสำรวจและวิเคราะห์องค์ประกอบขยะมูลฝอยชุมชนของเทศบาลทั่วประเทศ 2547)
  - มูลฝอยเปียก = 300 กิโลกรัม/ลูกบาศก์เมตร
  - มูลฝอยแห้งทั่วไป = 150 กิโลกรัม/ลูกบาศก์เมตร

- มูลฝอยนำกลับมาใช้ใหม่ = 150 กิโลกรัม/ลูกบาศก์เมตร
- มูลฝอยอันตราย = 150 กิโลกรัม/ลูกบาศก์เมตร

ทั้งนี้ รายละเอียดวิธีการคำนวณหามูลฝอยในพื้นที่ก่อสร้างและบ้านพักคนงาน โดยแยกแต่ละประเภท แสดงได้ดังนี้

<u>พื้นที่โครงการ</u>

- จำนวนคนงานทำงานเช้ามา-เย็นกลับ = 30 คน
- อัตราการผลิตมูลฝอย = 1.00 กิโลกรัม/คน/วัน
- ปริมาณมูลฝอย = 30×1.00 กิโลกรัม/วัน
= **30** **กิโลกรัม/วัน**

(1) มูลฝอยเปียก

- สัดส่วนมูลฝอยเปียก = 47.84 %
- ปริมาณมูลฝอยเปียก = 30x47.84/100 กิโลกรัม/วัน
= 14.35 กิโลกรัม/วัน

- ความหนาแน่นของมูลฝอยเปียก = 300 กิโลกรัม/ลูกบาศก์เมตร
- คิดเป็นปริมาตรมูลฝอยเปียก = 14.35/300 ลูกบาศก์เมตร/วัน
= 0.048 ลูกบาศก์เมตร/วัน

หรือ = 48 ลิตร/วัน

(2) มูลฝอยแห้งทั่วไป

- สัดส่วนมูลฝอยแห้งทั่วไป = 10.42 %
- ปริมาณมูลฝอยแห้งทั่วไป = 30x10.42/100 กิโลกรัม/วัน
= 3.13 กิโลกรัม/วัน
- ความหนาแน่นของมูลฝอยแห้งทั่วไป = 150 กิโลกรัม/ลูกบาศก์เมตร
- คิดเป็นปริมาตรมูลฝอยแห้งทั่วไป = 3.13/150 ลูกบาศก์เมตร/วัน
= 0.021 ลูกบาศก์เมตร/วัน

หรือ = 21 ลิตร/วัน

(3) มูลฝอยนำกลับมาใช้ใหม่

- สัดส่วนมูลฝอยนำกลับมาใช้ใหม่ = 41.23 %
- ปริมาณมูลฝอยนำกลับมาใช้ใหม่ = 30x41.23/100 กิโลกรัม/วัน
= 12.37 กิโลกรัม/วัน

- ความหนาแน่นของมูลฝอยนำกลับมาใช้ใหม่ = 150 กิโลกรัม/ลูกบาศก์เมตร
- คิดเป็นปริมาตรมูลฝอยนำกลับมาใช้ใหม่ = 12.37/150 ลูกบาศก์เมตร/วัน
= 0.082 ลูกบาศก์เมตร/วัน

หรือ = 82 ลิตร/วัน

(4) มูลฝอยอันตราย

- สัดส่วนมูลฝอยอันตราย = 0.51 %
- ปริมาณมูลฝอยอันตราย = 30x0.51/100 กิโลกรัม/วัน
= 0.15 กิโลกรัม/วัน
- ความหนาแน่นของมูลฝอยอันตราย = 150 กิโลกรัม/ลูกบาศก์เมตร
- คิดเป็นปริมาตรมูลฝอยอันตราย = 0.15/150 ลูกบาศก์เมตร/วัน
= 0.001 ลูกบาศก์เมตร/วัน

หรือ = 1 ลิตร/วัน

รวมปริมาตรมูลฝอยทั้งหมดจากคนงานในพื้นที่ก่อสร้าง = 0.048+0.021+0.082+0.001
= 0.15 ลูกบาศก์เมตร/วัน

กำหนดให้คนงานทิ้งมูลฝอยในถังรองรับมูลฝอยแต่ละประเภทที่จัดตั้งวางไว้ตามจุดต่างๆ ของโครงการ

ภาคผนวก ง.

รายการคำนวณของโครงการ

- รายการคำนวณน้ำใช้
- รายการคำนวณระบบบำบัดน้ำเสีย ระบบกำจัดมีเทน และระบบกำจัดแอโรซอล
- รายการคำนวณระบบระบายน้ำฝนและบ่อหน่วงน้ำ
- รายการคำนวณระบบไฟฟ้า
- รายการคำนวณปริมาณดินขุด-ดินถม

รายการคำนวณน้ำใช้

รายการคำนวณปริมาณการใช้น้ำและปริมาณน้ำเสีย

โครงการ นิว แทรเวิล บีช รีสอร์ท

---

1. ข้อกำหนดในการออกแบบ

อัตราการใช้น้ำ

สำหรับห้องพัก 1 ห้องนอน	=	750	ลิตร/ห้อง-วัน[1/]
สำหรับห้องพัก 2 ห้องนอน	=	1,500	ลิตร/ห้อง-วัน[1/]
สำหรับผู้พักอาศัย	=	375	ลิตร/คน-วัน[1/]
สำหรับพนักงาน	=	70	ลิตร/คน-วัน[1/]
สำหรับห้องซาวน่าและห้องนวดสปา	=	8	ลิตร/คน-วัน[2/]
สำหรับห้องอเนกประสงค์	=	30	ลิตร/คน-วัน[2/]
สำหรับสระว่ายน้ำ(ล้างตัว)	=	30	ลิตร/คน-วัน[3/]
สำหรับห้องอาหาร	=	50	ลิตร/คน-วัน[3/]
สำหรับอาคารพักมูลฝอยรวม	=	1.50	ลิตร/ตร.ม.-วัน[4/]
สำหรับห้องประชุม	=	10	ลิตร/คน-วัน[5/]
สำหรับห้องซัก อบ รีด	=	3,000	ลิตร/เครื่อง-วัน[5/]
สำหรับเติมสระว่ายน้ำ	=	4.51	มม./ตร.ม.-วัน[6/]
สำหรับพื้นที่สีเขียว	=	4.73	ลิตร/ตร.ม.-วัน[7/]

<u>อ้างอิง</u>

1/ วิศวกรรมสถานแห่งประเทศไทยในพระบรมราชูปถัมภ์, การประชุมใหญ่ทางวิชาการประจำปี 2525 เรื่อง งานวิศวกรรมร่วมสาขาในอาคารสูง 13-14 ธันวาคม 2525 ณ โรงแรมดุสิตธานี กรุงเทพมหานคร

2/ สุรินทร์ เศรษฐมานิต,วิศวกรรมงานท่อภายในอาคาร การออกแบบติดตั้งและการบำรุงรักษา, 2529

3/ ธงชัย พรรณสวัสดิ์ และคณะ, น้ำเสียชุมชนและปัญหามลภาวะทางน้ำในเขตกทม. และปริมณฑล, รายงานต่อสำนักงานคณะกรรมการสิ่งแวดล้อมแห่งชาติ, กรุงเทพมหานคร, 2530

4/ เกรียงศักดิ์ อุดมสินโรจน์, วิศวกรรมประปา, 2536

5/ พิภพ สุนทรสมัย, วิศวกรรมการเดินท่อและตั้งเครื่องสุขภัณฑ์, สมาคมส่งเสริมเทคโนโลยี ไทย – ญี่ปุ่น , SN การพิมพ์, กรุงเทพมหานคร 2532, หน้า 239-240

6/ กรมอุตุนิยมวิทยา, 2560 (อัตราการระเหยน้ำของพัทยา)

7/ มนตรี ค้ำชู, 2543 (อัตราการใช้น้ำในพื้นที่สวนสาธารณะที่มีการปลูกต้นไม้ยืนต้นที่ศึกษา)

[redacted]

2. ปริมาณน้ำใช้สำหรับสำหรับโครงการ

2.1 ปริมาณการใช้น้ำของห้องพัก Type A1

จำนวนคนพัก	=	4	คน/ห้อง
จำนวนห้องนอน	=	1	ห้อง
จำนวนคนพักทั้งหมด	=	4	คน
อัตราการใช้น้ำของผู้พักอาศัย	=	375	ลิตร/คน-วัน
ดังนั้น ปริมาณการใช้น้ำต่อวัน	=	4 x 375 / 1,000	
	=	1.50	ลบ.ม./วัน

2.2 ปริมาณการใช้น้ำของห้องพัก Type A2

จำนวนคนพัก	=	6	คน/ห้อง
จำนวนห้องนอน	=	8	ห้อง
จำนวนคนพักทั้งหมด	=	48	คน
อัตราการใช้น้ำของผู้พักอาศัย	=	375	ลิตร/คน-วัน
ดังนั้น ปริมาณการใช้น้ำต่อวัน	=	48 x 375 / 1,000	
	=	18.00	ลบ.ม./วัน

2.3 ปริมาณการใช้น้ำของห้องพัก Type A3

จำนวนคนพัก	=	8	คน/ห้อง
จำนวนห้องนอน	=	2	ห้อง
จำนวนคนพักทั้งหมด	=	16	คน
อัตราการใช้น้ำของผู้พักอาศัย	=	375	ลิตร/คน-วัน
ดังนั้น ปริมาณการใช้น้ำต่อวัน	=	16 x 375 / 1,000	
	=	6.00	ลบ.ม./วัน

2.4 ปริมาณการใช้น้ำของห้องพัก Type B

จำนวนคนพัก	=	4	คน/ห้อง
จำนวนห้องนอน	=	16	ห้อง
จำนวนคนพักทั้งหมด	=	64	คน
อัตราการใช้น้ำของผู้พักอาศัย	=	375	ลิตร/คน-วัน
ดังนั้น ปริมาณการใช้น้ำต่อวัน	=	64 x 375 / 1,000	
	=	24.00	ลบ.ม./วัน



2.5 ปริมาณการใช้น้ำของห้องพัก Type C

จำนวนคนพัก	=	8	คน/ห้อง
จำนวนห้องนอน	=	2	ห้อง
จำนวนคนพักทั้งหมด	=	16	คน
อัตราการใช้น้ำของผู้พักอาศัย	=	375	ลิตร/คน-วัน
ดังนั้น ปริมาณการใช้น้ำต่อวัน	=	16 x 375 / 1,000	
	=	6.00	ลบ.ม./วัน

2.6 ปริมาณการใช้น้ำของห้องพัก Type D

จำนวนคนพัก	=	4	คน/ห้อง
จำนวนห้องนอน	=	1	ห้อง
จำนวนคนพักทั้งหมด	=	4	คน
อัตราการใช้น้ำของผู้พักอาศัย	=	375	ลิตร/คน-วัน
ดังนั้น ปริมาณการใช้น้ำต่อวัน	=	4 x 375 / 1,000	
	=	1.50	ลบ.ม./วัน

2.7 ปริมาณการใช้น้ำของห้องพัก Type E

จำนวนคนพัก	=	6	คน/ห้อง
จำนวนห้องนอน	=	10	ห้อง
จำนวนคนพักทั้งหมด	=	60	คน
อัตราการใช้น้ำของผู้พักอาศัย	=	375	ลิตร/คน-วัน
ดังนั้น ปริมาณการใช้น้ำต่อวัน	=	60 x 375 / 1,000	
	=	22.50	ลบ.ม./วัน

2.8 ปริมาณการใช้น้ำของห้องพัก Type F1

จำนวนคนพัก	=	8	คน/ห้อง
จำนวนห้องนอน	=	1	ห้อง
จำนวนคนพักทั้งหมด	=	8	คน
อัตราการใช้น้ำของผู้พักอาศัย	=	375	ลิตร/คน-วัน
ดังนั้น ปริมาณการใช้น้ำต่อวัน	=	8 x 375 / 1,000	
	=	3.00	ลบ.ม./วัน



2.9 ปริมาณการใช้น้ำของห้องพัก Type F2

จำนวนคนพัก	=	18	คน/ห้อง
จำนวนห้องนอน	=	1	ห้อง
จำนวนคนพักทั้งหมด	=	18	คน
อัตราการใช้น้ำของผู้พักอาศัย	=	375	ลิตร/คน-วัน
ดังนั้น ปริมาณการใช้น้ำต่อวัน	=	18 x 375 / 1,000	
	=	6.75	ลบ.ม./วัน

2.10 ปริมาณการใช้น้ำของห้องพัก Type F3

จำนวนคนพัก	=	10	คน/ห้อง
จำนวนห้องนอน	=	1	ห้อง
จำนวนคนพักทั้งหมด	=	10	คน
อัตราการใช้น้ำของผู้พักอาศัย	=	375	ลิตร/คน-วัน
ดังนั้น ปริมาณการใช้น้ำต่อวัน	=	10 x 375 / 1,000	
	=	3.75	ลบ.ม./วัน

2.11 ปริมาณการใช้น้ำของห้องพัก Type G

จำนวนคนพัก	=	2	คน/ห้อง
จำนวนห้องนอน	=	53	ห้อง
จำนวนคนพักทั้งหมด	=	106	คน
อัตราการใช้น้ำของผู้พักอาศัย	=	375	ลิตร/คน-วัน
ดังนั้น ปริมาณการใช้น้ำต่อวัน	=	106 x 375 / 1,000	
	=	39.75	ลบ.ม./วัน

2.12 ปริมาณการใช้น้ำของเจ้าหน้าที่/พนักงาน

จำนวนเจ้าหน้าที่	=	70	คน/วัน
อัตราการใช้น้ำ	=	70	ลิตร/คน-วัน
ดังนั้น ปริมาณการใช้น้ำต่อวัน	=	70 x 70 / 1,000	
	=	4.90	ลบ.ม.-วัน

2.13 ปริมาณการใช้น้ำของห้องอาหารและร้านอาหาร

จำนวนคนใช้บริการ	=	120	คน
อัตราการใช้น้ำ	=	50	ลิตร/คน-วัน
ดังนั้น ปริมาณการใช้น้ำต่อวัน	=	120 x 50 / 1,000	
	=	6.00	ลบ.ม.-วัน



2.14 ปริมาณการใช้น้ำของร้านกาแฟ

จำนวนคนใช้บริการ	=	50	คน
อัตราการใช้น้ำ	=	50	ลิตร/คน-วัน
ดังนั้น ปริมาณการใช้น้ำต่อวัน	=	50 x 50 / 1,000	
	=	2.50	ลบ.ม.-วัน

2.15 ปริมาณการใช้น้ำของสระว่ายน้ำ (ส่วนเติม)

พื้นที่ให้บริการ	=	279	ตร.ม.
อัตราการใช้น้ำ	=	4.51	มม./ตร.ม.-วัน
ดังนั้น ปริมาณการใช้น้ำต่อวัน	=	279 x 4.51 / 1,000	
	=	1.258	ลบ.ม.-วัน

2.16 ปริมาณการใช้น้ำของสระว่ายน้ำ (ส่วนล้างตัว)

จำนวนคนใช้บริการ	=	50	คน
อัตราการใช้น้ำ	=	30	ลิตร/คน-วัน
ดังนั้น ปริมาณการใช้น้ำต่อวัน	=	50 x 30 / 1000	
	=	1.50	ลบ.ม.-วัน

2.17 ปริมาณการใช้น้ำของห้อง ซัก อบ รีด

จำนวนเครื่อง	=	2	เครื่อง
อัตราการใช้น้ำของผู้พักอาศัย	=	3,000	ลิตร/เครื่อง-วัน
ดังนั้น ปริมาณการใช้น้ำต่อวัน	=	2 x 3,000 / 1,000	
	=	6.00	ลบ.ม./วัน

2.18 ปริมาณการใช้น้ำของอาคารพักมูลฝอยรวม

พื้นที่ให้บริการ	=	30.00	ตร.ม.
อัตราการใช้น้ำ	=	1.50	ตร.ม./วัน
ดังนั้น ปริมาณการใช้น้ำต่อวัน	=	30.00 x 1.50 / 1,000	
	=	0.05	ลบ.ม.-วัน

2.19 ปริมาณการใช้น้ำของส่วนพื้นที่สีเขียว

พื้นที่ให้บริการ	=	4,592.13	ตร.ม.
อัตราการใช้น้ำ	=	4.73	มม./วัน
ดังนั้น ปริมาณการใช้น้ำต่อวัน	=	4,592.13 x 4.73 / 1000	
	=	21.72	ลบ.ม.-วัน

[redacted]

3. ปริมาณน้ำใช้ทั้งหมดของโครงการ

ปริมาณน้ำใช้ของ ห้องพัก Type A1	=	1.50	ลบ.ม./วัน
ปริมาณน้ำใช้ของ ห้องพัก Type A2	=	18.00	ลบ.ม./วัน
ปริมาณน้ำใช้ของ ห้องพัก Type A3	=	6.00	ลบ.ม./วัน
ปริมาณน้ำใช้ของ ห้องพัก Type B	=	24.00	ลบ.ม./วัน
ปริมาณน้ำใช้ของ ห้องพัก Type C	=	6.00	ลบ.ม./วัน
ปริมาณน้ำใช้ของ ห้องพัก Type D	=	1.50	ลบ.ม./วัน
ปริมาณน้ำใช้ของ ห้องพัก Type E	=	22.25	ลบ.ม./วัน
ปริมาณน้ำใช้ของ ห้องพัก Type F1	=	3.00	ลบ.ม./วัน
ปริมาณน้ำใช้ของ ห้องพัก Type F2	=	6.75	ลบ.ม./วัน
ปริมาณน้ำใช้ของ ห้องพัก Type F3	=	3.75	ลบ.ม./วัน
ปริมาณน้ำใช้ของ ห้องพัก Type G	=	39.75	ลบ.ม./วัน
ปริมาณน้ำใช้ของ พนักงานโครงการ	=	4.90	ลบ.ม./วัน
ปริมาณน้ำใช้ของ ห้องอาหารและร้านอาหาร	=	6.00	ลบ.ม./วัน
ปริมาณน้ำใช้ของ ร้านกาแฟ	=	2.50	ลบ.ม./วัน
ปริมาณน้ำใช้ของ สระว่ายน้ำ (เติม)	=	1.258	ลบ.ม./วัน
ปริมาณน้ำใช้ของ สระว่ายน้ำ (ล้างตัว)	=	1.50	ลบ.ม./วัน
ปริมาณน้ำใช้ของ ห้องซักอบรีด	=	6.00	ลบ.ม./วัน
ปริมาณน้ำใช้ของ ห้องมูลฝอยรวม	=	0.05	ลบ.ม./วัน
ปริมาณน้ำใช้ของ พื้นที่สีเขียว	=	21.72	ลบ.ม./วัน
ดังนั้นปริมาณน้ำใช้ของโครงการทั้งหมด	=	176.674	ลบ.ม.-วัน

4. ปริมาตรบ่อเก็บน้ำของโครงการ

4.1 บ่อเก็บน้ำใต้ดิน

ปริมาณน้ำใช้ของโครงการ	176.674	ลบ.ม./วัน
ปริมาตรถังเก็บน้ำใต้ดิน (5.50 x 12.00 x 2.80)	184.80	ลูกบาศก์เมตร
ถังเก็บน้ำบนดาดฟ้า (1,500 x 8.0)	12.00	ลูกบาศก์เมตร
ปริมาตรรวม	196.80	ลูกบาศก์เมตร
ระยะเวลาสำรองน้ำใช้	196.80 / 176.674	
	1.11	วัน
	> 1.00	วัน ### OK



5. ปริมาณน้ำเสียของโครงการ

อัตราการเกิดน้ำเสีย		100%	
ปริมาณน้ำเสียของ ห้องพัก Type A-1	=	1.50	ลบ.ม./วัน
ปริมาณน้ำเสียของ ห้องพัก Type A-2	=	18.00	ลบ.ม./วัน
ปริมาณน้ำเสียของ ห้องพัก Type A-3	=	6.00	ลบ.ม./วัน
ปริมาณน้ำเสียของ ห้องพัก Type B	=	24.00	ลบ.ม./วัน
ปริมาณน้ำเสียของ ห้องพัก Type C	=	6.00	ลบ.ม./วัน
ปริมาณน้ำเสียของ ห้องพัก Type D	=	1.50	ลบ.ม./วัน
ปริมาณน้ำเสียของ ห้องพัก Type E	=	22.50	ลบ.ม./วัน
ปริมาณน้ำเสียของ ห้องพัก Type F1	=	3.00	ลบ.ม./วัน
ปริมาณน้ำเสียของ ห้องพัก Type F2	=	6.75	ลบ.ม./วัน
ปริมาณน้ำเสียของ ห้องพัก Type F3	=	3.75	ลบ.ม./วัน
ปริมาณน้ำเสียของ ห้องพัก Type G	=	39.75	ลบ.ม./วัน
ปริมาณน้ำเสียของ พนักงานโครงการ	=	4.90	ลบ.ม./วัน
ปริมาณน้ำเสียของ ห้องอาหารและร้านอาหาร	=	6.00	ลบ.ม./วัน
ปริมาณน้ำเสียของ ร้านกาแฟ	=	2.50	ลบ.ม./วัน
ปริมาณน้ำเสียของ สระว่ายน้ำ (ล้างตัว)	=	1.50	ลบ.ม./วัน
ปริมาณน้ำเสียของ ห้องซักอบรีด	=	6.00	ลบ.ม./วัน
ปริมาณน้ำเสียของ ห้องมูลฝอยรวม	=	0.05	ลบ.ม./วัน
ดังนั้นปริมาณน้ำเสียของโครงการทั้งหมด	=	153.695	ลบ.ม.-วัน



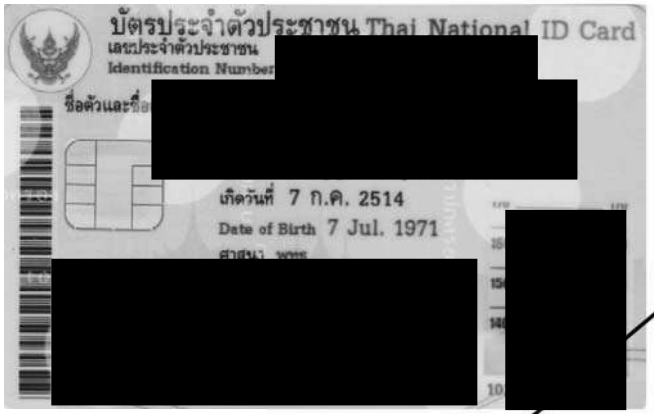

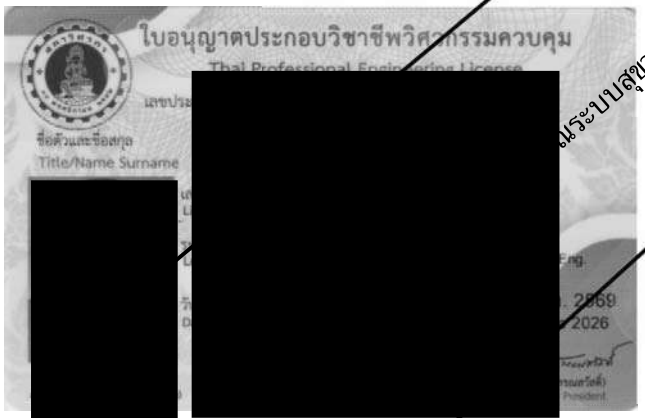



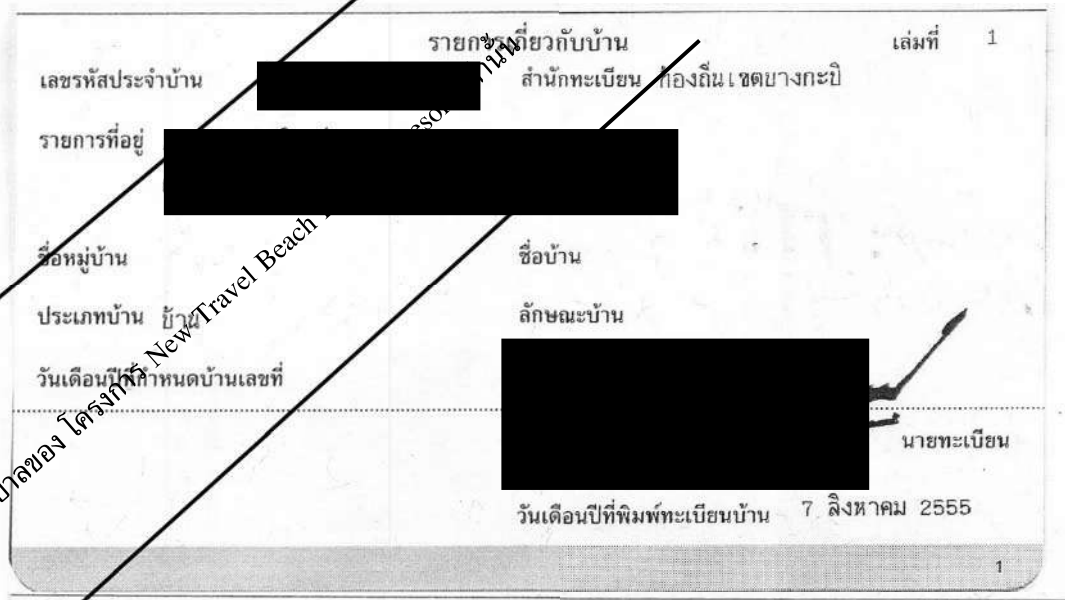

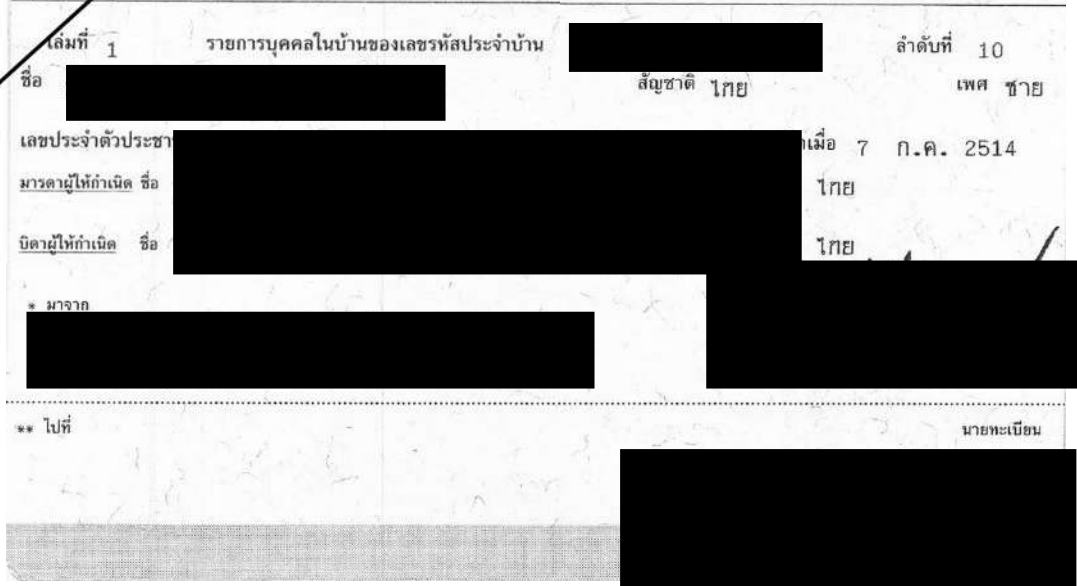

ระบบสุขาภิบาลของ โครงการ New Travel Beach

รายการคำนวณระบบบำบัดน้ำเสีย
ระบบกำจัดมีเทน และระบบกำจัดแอโรซอล

รายการคำนวณระบบบำบัดน้ำเสีย

โครงการ นิว แทรเวิล บีช รีสอร์ท

---

1. ปริมาณน้ำเสียของโครงการ

อัตราการเกิดน้ำเสีย		100%	
ปริมาณน้ำเสียของ ห้องพัก Type A-1	=	1.50	ลบ.ม./วัน
ปริมาณน้ำเสียของ ห้องพัก Type A-2	=	18.00	ลบ.ม./วัน
ปริมาณน้ำเสียของ ห้องพัก Type A-3	=	6.00	ลบ.ม./วัน
ปริมาณน้ำเสียของ ห้องพัก Type B	=	24.00	ลบ.ม./วัน
ปริมาณน้ำเสียของ ห้องพัก Type C	=	6.00	ลบ.ม./วัน
ปริมาณน้ำเสียของ ห้องพัก Type D	=	1.50	ลบ.ม./วัน
ปริมาณน้ำเสียของ ห้องพัก Type E	=	22.50	ลบ.ม./วัน
ปริมาณน้ำเสียของ ห้องพัก Type F1	=	3.00	ลบ.ม./วัน
ปริมาณน้ำเสียของ ห้องพัก Type F2	=	6.75	ลบ.ม./วัน
ปริมาณน้ำเสียของ ห้องพัก Type F3	=	3.75	ลบ.ม./วัน
ปริมาณน้ำเสียของ ห้องพัก Type G	=	39.75	ลบ.ม./วัน
ปริมาณน้ำเสียของ พนักงานโครงการ	=	4.90	ลบ.ม./วัน
ปริมาณน้ำเสียของ ห้องอาหารและร้านอาหาร	=	6.00	ลบ.ม./วัน
ปริมาณน้ำเสียของ ร้านกาแฟ	=	2.50	ลบ.ม./วัน
ปริมาณน้ำเสียของ สระว่ายน้ำ (ล้างตัว)	=	1.50	ลบ.ม./วัน
ปริมาณน้ำเสียของ ห้องซักอบรีด	=	6.00	ลบ.ม./วัน
ปริมาณน้ำเสียของ ห้องมูลฝอยรวม	=	0.05	ลบ.ม./วัน
ดังนั้นปริมาณน้ำเสียของโครงการทั้งหมด	=	153.695	ลบ.ม.-วัน



2. ขั้นตอนการบำบัดน้ำเสียของระบบบำบัดน้ำเสียของโครงการ



ผังแสดงตำแหน่งอาคารต่างของโครงการ [redacted]

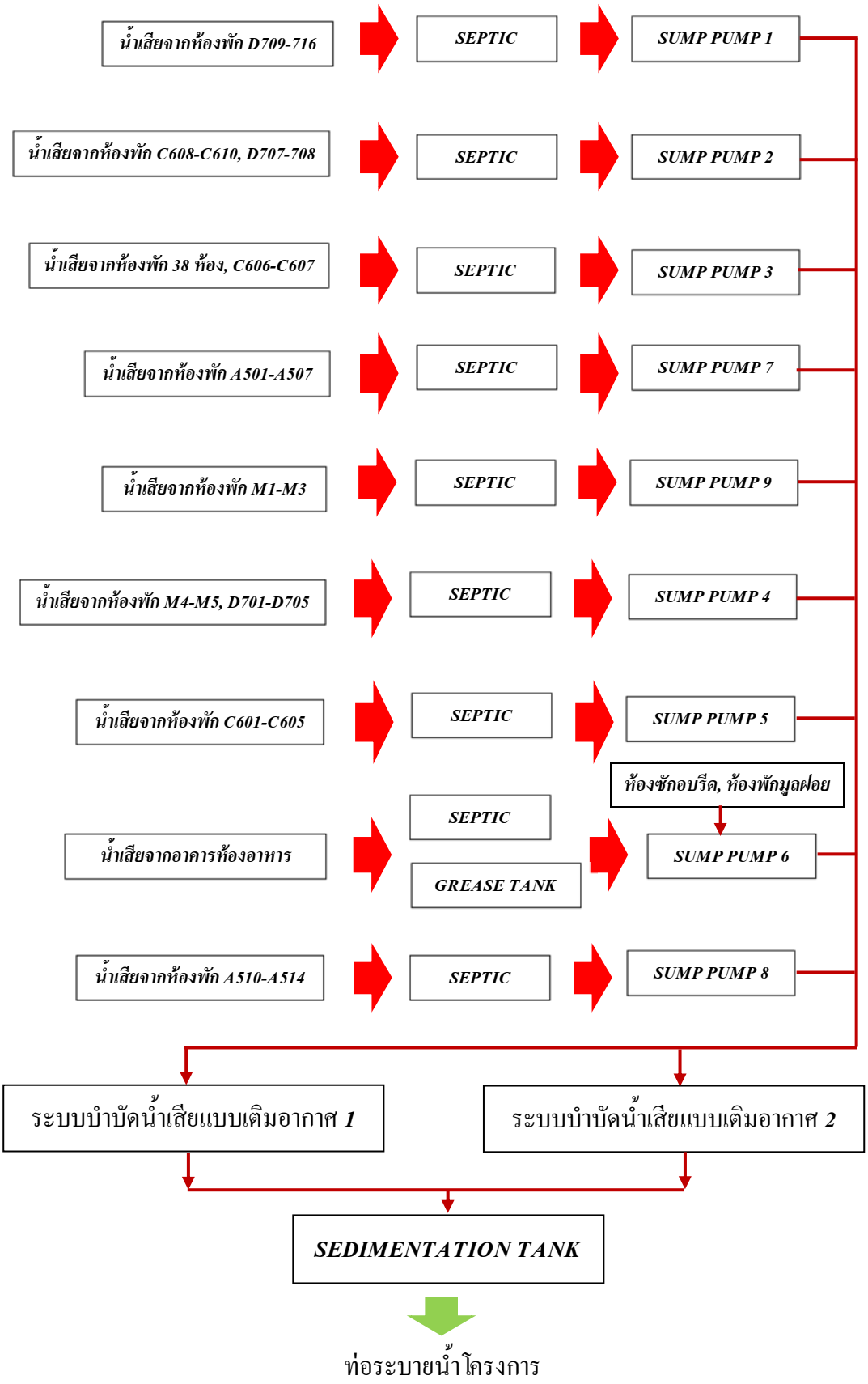

ผังแสดงขั้นตอนการบำบัดน้ำเสียของระบบบำบัดน้ำเสียรวม

[redacted]

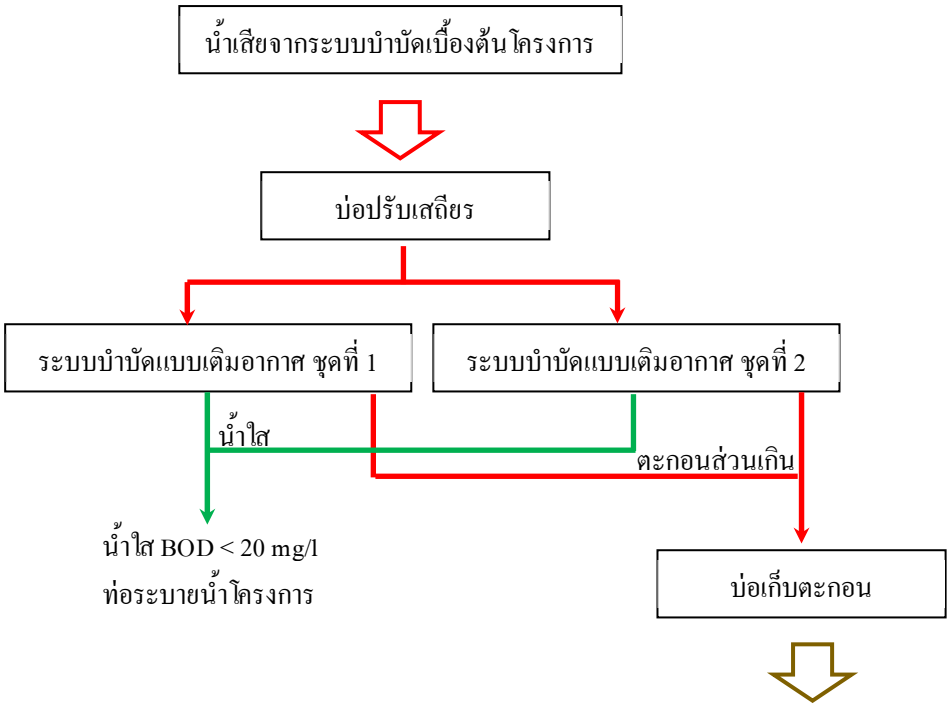

ผังแสดงขั้นตอนการบำบัดน้ำเสียของโครงการ

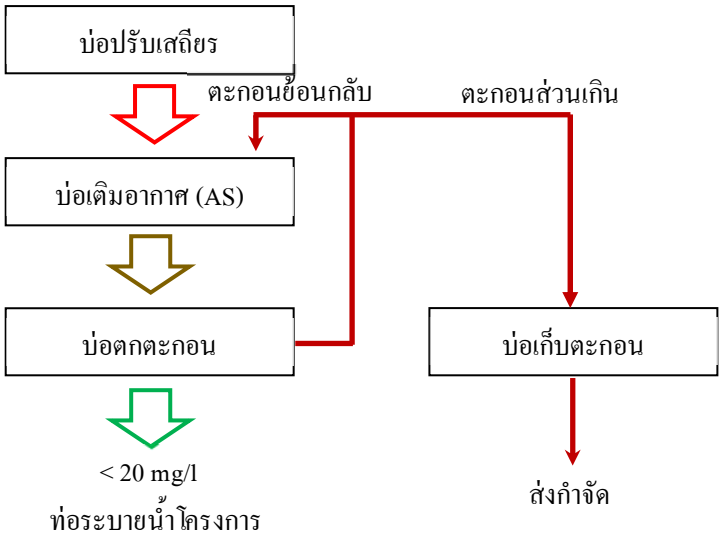

ผังแสดงขั้นตอนการบำบัดน้ำเสียแบบเติมอากาศของโครงการ

[redacted]

3. ถังเกรอะสำหรับบ้านพัก (A1,A2,A3,B,C,D,E)

ปริมาณน้ำเสียจากห้องน้ำไม่เกิน	3.00	ลบ.ม./วัน/ห้องพัก
เวลาเก็บน้ำเสีย	4 - 12	ชั่วโมง
ขนาดถังที่ต้องการ	12 x 3.00 / 24	
	1.50	ลูกบาศก์เมตร
เลือกใช้ถัง สำเร็จรูป ขนาดไม่น้อยกว่า	1.50	ลูกบาศก์เมตร
ปริมาตรกักน้ำ	1.60	ลูกบาศก์เมตร
	> 1.50	ลูกบาศก์เมตร # OK
คิดเป็นระยะเวลากักเก็บ	12.80	ชั่วโมง
ประสิทธิภาพการบำบัด	30%	
BOD_5 เข้า	350	mg/l
BOD_5 ออก	245.00	mg/l

4. ถังเกรอะสำหรับอาคาร F

จำนวน	2	ชุด
ปริมาณน้ำเสียจากห้องน้ำไม่เกิน	7.00	ลบ.ม./วัน
เวลาเก็บน้ำเสีย	4 - 12	ชั่วโมง
ขนาดถังที่ต้องการ	12 x 7.00 / 24	
	3.50	ลูกบาศก์เมตร
เลือกใช้ถัง สำเร็จรูป ขนาดไม่น้อยกว่า	4.00	ลูกบาศก์เมตร
ปริมาตรกักน้ำ	4.00	ลูกบาศก์เมตร
	> 3.50	ลูกบาศก์เมตร # OK
คิดเป็นระยะเวลากักเก็บ	13.71	ชั่วโมง
ประสิทธิภาพการบำบัด	30%	
BOD_5 เข้า	350	mg/l
BOD_5 ออก	245.00	mg/l



5. ถังเกรอะสำหรับอาคาร G

จำนวน	2	ชุด
ปริมาณน้ำเสียจากห้องน้ำ ไม่เกิน	20.00	ลบ.ม./วัน
เวลาเก็บน้ำเสีย	4 - 12	ชั่วโมง
ขนาดถังที่ต้องการ	12 x 20.00 / 24	
	10.00	ลูกบาศก์เมตร
เลือกใช้ถัง คสล. ขนาด	2.5x2.5x2.0	ลูกบาศก์เมตร
ปริมาตรกักน้ำ	12.50	ลูกบาศก์เมตร
	> 10.00	ลูกบาศก์เมตร # OK
คิดเป็นระยะเวลากักเก็บ	15.00	ชั่วโมง
ประสิทธิภาพการบำบัด	30%	
BOD_5 เข้า	350	mg/l
BOD_5 ออก	245.00	mg/l

6. รายการคำนวณ ***GREASE TANK***

ปริมาณน้ำเสีย	6.00	ลบ.ม./วัน
เวลาเก็บน้ำเสีย	4 - 12	ชั่วโมง
ขนาดถังที่ต้องการ	6 x 6.00 / 24	
	1.50	ลบ.ม.
เลือกใช้ถังบำบัดสำเร็จรูปขนาด	3.00	ลบ.ม. # OK
ประสิทธิภาพการบำบัด	30%	
BOD_5 เข้า	1,200	mg/l
BOD_5 ออก	840.00	mg/l



7. รายการคำนวณ EQUALIZATION TANK

ปริมาณน้ำเสีย	76.85	ลบ.ม./วัน
เวลาเก็บน้ำเสีย	4 - 12	ชั่วโมง
ขนาดถังที่ต้องการ	4.00 x 76.85 / 24	
	12.81	ลบ.ม.

เลือกใช้ถังไฟเบอร์กลาสขนาด ϕ 2.50 ยาว 3.0 มีปริมาณรวม 14.73 > 12.81 ลบ.ม. # OK

8. การคำนวณค่าความสกปรก (BOD_5) ที่เข้าบ่อปรับเสถียร

ปริมาณน้ำเสียจากบ่อเกรอะของบ้านพัก	145.15	ลบ.ม.
BOD_5	245	mg/l
ปริมาณน้ำเสียจากห้องอาหาร	8.50	ลบ.ม.
BOD_5	840	mg/l
ปริมาณน้ำเสียจากอาคารพักมูลฝอย	0.05	ลบ.ม.
BOD_5	14,000	mg/l
ปริมาณน้ำเสียเข้าบ่อ	153.70	ลบ.ม.

BOD_5mix = [(BOD_5บ่อเกรอะ x ปริมาณน้ำเสียบ่อเกรอะ)

+ (BOD_5บ่อดักไขมัน x ปริมาณน้ำเสียบ่อดักไขมัน)

+ (BOD_5อาคารพักมูลฝอย x ปริมาณน้ำเสียอาคารพักมูลฝอย)/

[ปริมาณน้ำเสียที่เข้าบ่อปรับเสถียร]

= [(145.15 x 245) + (8.50 x 840) + (0.05 x 14,000)] / 153.70

= 281.93 mg/l



9. การออกแบบบ่อเติมอากาศ (Activated Sludge เอกสารอ้างอิงที่ 2,3,4,5,7,8)

9.1.1 ค่าต่างๆ ที่ใช้สำหรับออกแบบระบบบำบัดน้ำเสีย

พารามิเตอร์	ค่ามาตรฐาน[3]	ค่าออกแบบ[4]
จำนวนถังบำบัด (ชุด)		2
Q (อัตราการไหลของน้ำเสีย, ลบ.ม./วัน/ชุด)		80.00
θ_c (อายุตะกอน, วัน)	5-15	10
Y (ค่าสัมประสิทธิ์, มก. VSS/มก.)	0.30-0.70	0.5
So (BOD_5 ของน้ำเสียเข้าระบบ, มก./ลิตร)		300
S (BOD_5 ของน้ำทิ้ง, มก./ลิตร)		20
X (MLVSS ในถังเติมอากาศ, มก./ลิตร)	1,500-3,000	1,750
MLVSS/MLSS		0.8
k_d (ค่าสัมประสิทธิ์, ต่อวัน)	0.03-0.07	0.05
HRT (ชั่วโมง)	4-8	
F/M (กก. BOD_5 เข้า / กก. MLVSS / วัน)	0.10-0.30	
ภาระสารอินทรีย์ (กก. BOD / ลบ.ม./ วัน)	0.10-0.60	

9.1.2 รายการคำนวณขนาดบ่อเติมอากาศ

$$V = \frac{Q\,\theta_c Y\,(S_o - S)}{X\,(1 + k_d\,\theta_c)}$$

$$V = \frac{80.00.\times 10\times 0.5\times (300-20)}{1{,}750\times (1+0.05\times 10)}$$

= 42.67 ลบ.ม.

เลือกใช้ถังไฟเบอร์กลาสขนาด ϕ 2.50 x 9.50 [redacted]

มีปริมาณรวม 44.32 > 42.67 ลบ.ม. # OK

ประสิทธิภาพการบำบัดน้ำเสีย = 100 x (300 - 20) / 300

= 93.33% > 85% #OK#

9.1.3 ปริมาณของสลัดจ์ที่ต้องถ่ายทิ้งออกจากระบบบำบัด

$$Y_{obs} = \frac{Y}{(1 + k_d \theta_c)}$$

Y_{obs} = ค่าสัมประสิทธิ์, มก. VSS/มก. BOD_5

$$Y_{obs} = \frac{0.5}{(1+0.05\times10)} = 0.3333 \text{ มก. VSS/มก. } BOD_5$$

คำนวณหาปริมาณ MLVSS ที่ต้องการถ่ายทิ้งออก (P_x)

$P_x = Y_{obs} Q (S_o-S)$

= 0.3333 x 80.00 x (300-20)/1,000

= 7.47 กก./วัน (MLVSS)

= 7.47 / 0.8

= 9.33 กก./วัน (MLSS)

สมมติให้ตะกอนที่จะระบายทิ้งมีความเข้มข้น (X_r) 8,000 มก./ลิตร

ดังนั้นน้ำตะกอนที่จะต้องระบายทิ้งต่อวัน

= P_x x 1,000 / X_r

= 9.33 x 1,000 /8,000

= 1.17 ลบ.ม./วัน



9.1.4 คำนวณหาปริมาณสลัดจ์เวียนกลับ (Q_R)

MLSS ($Q+Q_R$) = $X_R Q_R$

1,750 x (80.00+ Q_R) = 8,000 x Q_R

Q_R = 22.40 ลบ.ม./วัน

Q_R/Q = 22.40 / 80.00

= 0.28 เท่าของน้ำเสียเข้าระบบ

เครื่องสูบน้ำเสีย Submersible pump, 80 m^3/day, TDH 7 m., 0.75 kW. จำนวน 2 ชุด

(ใช้งานจริง 1 ชุด / สำรอง 1 ชุด)

9.1.5 ตรวจสอบหาเวลาเก็บกักของน้ำเสียในบ่อเติมอากาศ (θ)

θ = ปริมาตรถังเติมอากาศ/อัตราไหลของน้ำเสีย

= 24 x 44.32 / 80.00

= 13.30 ชั่วโมง

9.1.6 ตรวจสอบหาค่า F/M

F/M = $Q (S_o-S) / VX$

= 80.00 x (300-20) / 44.32 x 1,750

= 0.29 กก. BOD_5 เข้า / (กก. MLVSS วัน)

[redacted]

9.1.7 คำนวณหาปริมาณออกซิเจนที่ต้องการทางทฤษฎี

O_2 = $[Q(S_o-S)/(BOD_5/BOD_L)] - 1.42\ P_x + 4.57 \times Q\ (N_o-N)$

= $[80.00x(300-20)/(0.68x1,000)] - 1.42x7.47 + 4.57x80.00x(50-30)/1,000$

= 29.65 กก./วัน

9.1.8 คำนวณหาปริมาณออซิเจนที่ต้องการ ณ สภาวะจริง

SOR = $N / \alpha[(C'_{SW}\beta F_a - C)/C_{SW}](1.024)^{T-20}$

<u>เมื่อ</u> N = ปริมาณออกซิเจนที่ต้องการทางทฤษฎี (กก./วัน)

α = ค่าแก้ไขการถ่ายเทออกซิเจนสำหรับน้ำเสีย

= การถ่ายเทออกซิเจนสำหรับน้ำเสีย/การถ่ายเทออกซิเจนสำหรับน้ำ

= 0.80 – 0.90 = 0.9

C'_{SW} = การละลายของออกซิเจนในน้ำ ณ อุณหภูมิของสภาวะจริง

= 8.5 มก./ลิตร ณ 24 ^oC

C_{SW}= การละลายของออกซิเจนในน้ำ ณ อุณหภูมิ 20^oC

= 9.15 มก./ลิตร

C = ค่าออกซิเจนละลายต่ำสุดในถังเติมอากาศ = 1.5 มก./ลิตร

β = ค่าความตึงผิวของความเค็ม

= ค่าออกซิเจนอิ่มตัวในน้ำเสีย/ค่าออกซิเจนอิ่มตัวในน้ำ = 0.90

F_a = ค่าแก้ไขของการละลายของออกซิเจน ณ ระดับใดๆ

= (1-(ระดับสูง, ม./9450) = 0.95

T = อุณหภูมิของน้ำเสียในบ่อเติมอากาศ ณ สภาวะจริง, (24 ^oC)

SOR = 29.65 / 0.9 [(8.5 x 0.9 x 0.95 – 1.5)/9.15](1.024)$^{24-20}$

= 47.54 กก./วัน

∴ เลือกใช้เครื่องเติมอากาศที่ให้ปริมาณออกซิเจนรวมไม่น้อยกว่า 50.00 Kg O_2/day

เครื่องเติมอากาศ Submersible Ejector 25 Kg O_2 /day, TDH 4.0 m., 2.20 kW. จำนวน 2 ชุด

(ใช้งานจริง 2 ชุด / สำรอง - ชุด)

9.1.9 การออกแบบขนาดเส้นผ่านศูนย์กลางของบ่อตกตะกอน

อัตราไหลของน้ำเข้าต่อถัง = Q เฉลี่ย

= [(80.00+22.40)/24]

= 4.27 ลบ.ม./ชั่วโมง

ขนาดพื้นที่ผิวของถัง = QX/(1000SF)

เมื่อ Q = อัตราไหลของน้ำไหลเข้า = 4.27 ลบ.ม./ชั่วโมง

X = ค่า MLSS = 1,750 มก./ลิตร

SF = อัตราภาระของแข็งในถังตกตะกอน = 2-6 กก./(ตร.ม. ชม.)

OFR = อัตราน้ำล้นผิว = 15-32 ลบ.ม./ตร.ม./วัน

ขนาดพื้นที่ผิวของถัง = 4.27 x 24 / 32

= 3.2 ตร.ม.

เลือกใช้ถังไฟเบอร์กลาส ϕ 2.5 x 2.50

ปริมาตรถัง 12.28 ลบ.ม.

ปริมาตรน้ำ 10.44 ลบ.ม.

ขนาดพื้นที่ผิวของถัง 5.375 ตร.ม.

9.1.10 คำนวณหาค่าอัตราน้ำล้นผิว (OFR)

$$OFR = (Q_{In} + Q_R) \times 24 / A$$

$$= (4.27) \times 24 / (5.375)$$

$$= 19.07 \quad \text{ลบ.ม./ตร.ม./วัน}$$

9.1.11 ตรวจสอบระยะเวลาตกตะกอนในถังตกตะกอน

อัตราไหลของน้ำไหลเข้าถัง	4.27	ลบ.ม./ชั่วโมง
ปริมาตรถังตกตะกอน	10.44	ลบ.ม.
ระยะเวลาตกตะกอนในถัง	2.44	ชั่วโมง > 2.0 #OK#

10. รายการคำนวณตะกอนส่วนเกิน

กำหนดให้ความเข้มข้นของตะกอนในถัง	30,000	mg/l
ปริมาณตะกอนส่วนเกินที่จะต้องกำจัดต่อวัน	0.31	ลบ.ม./วัน
เลือกใช้ถังไฟเบอร์กลาสขนาด	ϕ 2.5 x 2.0	
ปริมาตรถังเก็บตะกอน	9.82	ลบ.ม.
คิดเป็นระยะเวลากักเก็บ	9.82 /0.31	
	31.67	วัน
	> 30	วัน OK

11. รายการคำนวณบ่อพักน้ำทิ้ง

ข้อกำหนดในการออกแบบระยะเวลาเก็บกัก	1.0	วัน
ปริมาณน้ำเสีย	153.695	ลบ.ม.-วัน
เลือกใช้บ่อคอนกรีตขนาด	4.0 x 10.0 x 4.00	
มีปริมาตรเก็บน้ำ	160.0	ลบ.ม.
	> 153.695	ลบ.ม. OK



12. ระบบจ่ายคลอรีน

ความเข้มข้นคลอรีนที่ใช้งาน (10%)		100,000	มก./ลิตร
ความเข้มข้นที่ต้องการใช้งานจริง		8	มก./ลิตร
ปริมาณสารเคมีที่ต้องใช้	=	8 x 160 x 1,000 / 100,000	
	=	12.80	ลิตร/วัน
	=	0.53	ลิตร/ชั่วโมง

<u>เลือกใช้</u>

ถังเก็บสารเคมีขนาด	100	ลิตร
ถังสำหรับเก็บน้ำที่ผ่านการบำบัดแล้วก่อนจ่ายคลอรีน	10	ลบ.ม.
STATIC MIXER ที่มีอัตราการกวนไม่น้อยกว่า	160	ลบ.ม./วัน

เครื่องสูบน้ำ ขนาด 160 ลบ.ม./วัน DH 15 m., 2.2 kW. ใช้งานจริง 1 เครื่อง สำรอง 1 เครื่อง

เครื่องจ่ายสารคลอรีนขนาดไม่น้อยกว่า	1.0	ลิตร/ชั่วโมง
จำนวน	2	ชุด

<u>สรุปขนาดบ่อต่างๆ ของระบบบำบัดน้ำเสีย</u>

ลำดับ	ชื่อบ่อ	ขนาดบ่อ (ϕxย)
	EQUALIZATION TANK	ϕ 2.50 x 3.00
	AERATION TANK	ϕ 2.50 x 9.50
	SEDIMENTATION TANK	ϕ 2.50 x 2.50
	SLUDGE STRORAGE TANK	ϕ 2.50 x 2.00
	บ่อพักน้ำทิ้ง คสล.	4.0 x 10.0 x 4.0

เอกสารอ้างอิง

1. ข้อพิจารณาเกี่ยวกับปริมาณและลักษณะน้ำทิ้งชุมชนในประเทศไทย, เอกสารประกอบการประชุม สวสท 36, สมาคมสิ่งแวดล้อมแห่งประเทศไทย 2536.
2. ประกาศกระทรวงทรัพยากรธรรมชาติและสิ่งแวดล้อม เรื่อง กำหนดมาตรฐานควบคุม การระบายน้ำทิ้งจากอาคารบางประเภทและบางขนาด ลงวันที่ 7 พฤศจิกายน 2548 ประกาศในราชกิจจานุเบกษา เล่มที่ 122 ตอนที่ 125 ลงวันที่ 29 ธันวาคม 2548.
3. ค่ากำหนดการออกแบบระบบบำบัดน้ำเสีย, โดย สมาคมวิศวกรสิ่งแวดล้อมแห่งประเทศไทย, พิมพ์ครั้งที่ 1 พ.ศ. 2540
4. Wastewater Engineering , Metcalf & Eddy , Third edition
5. การควบคุมดูแลระบบบำบัดน้ำเสีย, คณาจารย์ภาควิชาวิศวกรรมสิ่งแวดล้อม, จุฬาลงกรณ์มหาวิทยาลัย, พ.ศ. 2537
6. เอกสารฝึกอบรมและสัมมนาเรื่อง “เทคนิคการควบคุมดูแลระบบบำบัดน้ำเสียอย่างมีประสิทธิภาพ” วันที่ 30-31 มีนาคม 2542 ณ ห้องสัมมนา สถาบันส่งเสริมเทคโนโลยี
7. การออกแบบโรงบำบัดน้ำเสีย ดร.เกรียงศักดิ์ อุดมสินโรจน์
8. กระบวนการบำบัดน้ำเสียทางชีวภาพ, พื้นฐานและการคำนวณออกแบบ, ดร.สมพงษ์ หิรัญมาณสุวรรณ

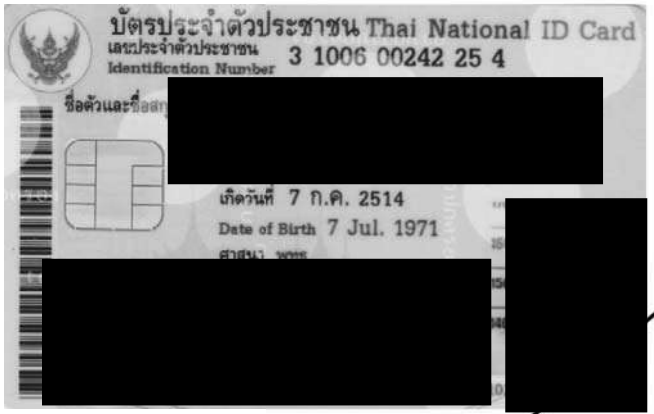

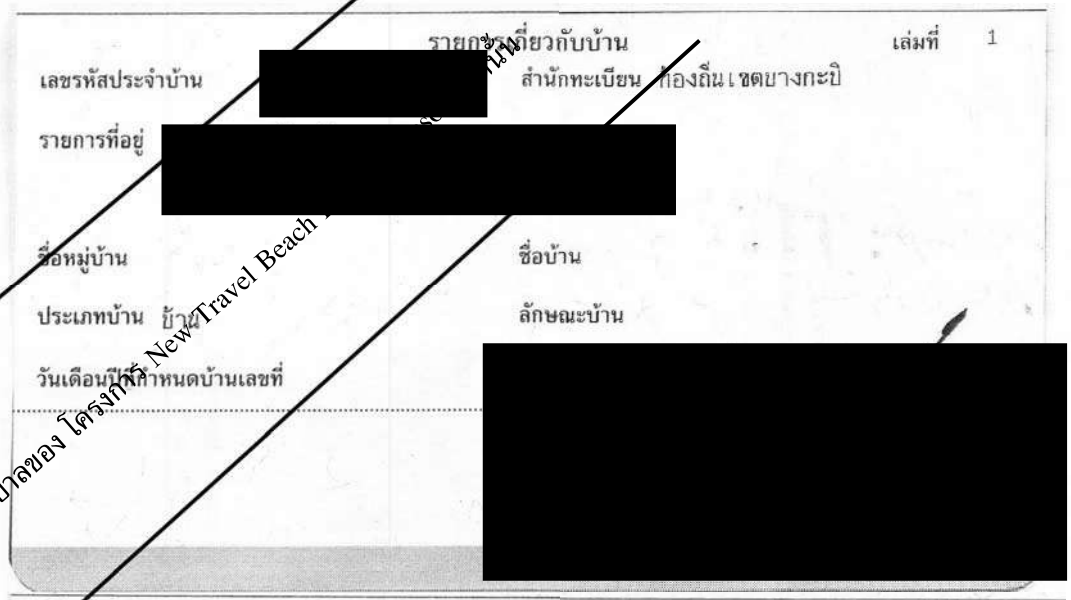

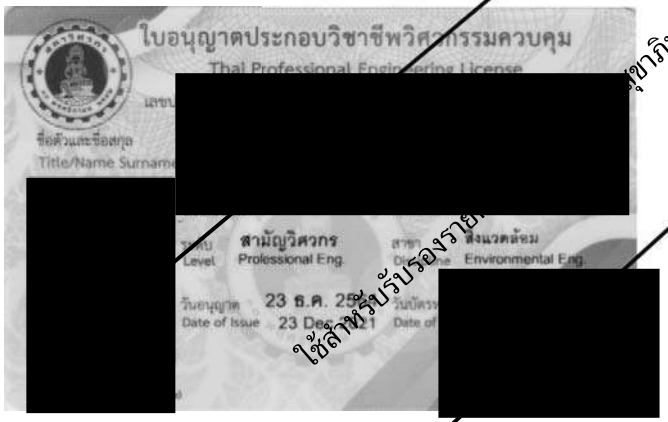

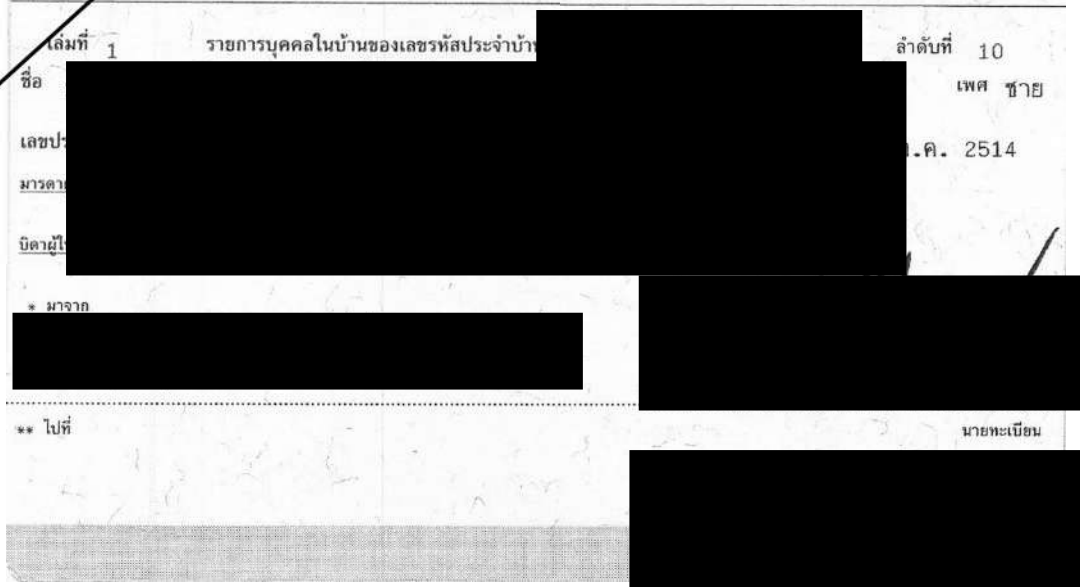

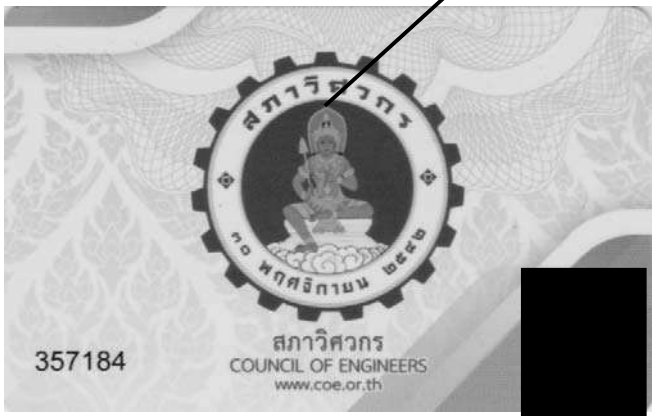

ใช้สำหรับรับรองรายชื่อ...ของ โครงการ New Travel Beach ...

รายการคำนวณระบบระบายน้ำฝน
และบ่อหน่วงน้ำ

รายการคำนวณระบบระบายน้ำฝนและบ่อหน่วงน้ำ
โครงการ นิว แทรเวิล บีช รีสอร์ท

1. ข้อกำหนดในการออกแบบ

1.1. การคำนวณปริมาณน้ำฝนคำนวณด้วยวิธี Ration method

Q = 0.278 C I A / 1,000,000

Q = อัตราการไหลสูงสุด (maximum flow rate ; m^3/s)

C = สัมประสิทธิ์การไหลนอง (runoff coefficient)

I = ความเข้มฝน (rainfall intensity ; mm/hr)

A = พื้นที่รับน้ำ (area ; m^2)

1.2. การคำนวณระยะเวลาน้ำไหลบนพื้นที่ระบายน้ำคำนวณด้วยวิธี Kerby's Equation

tc = $c\,[Ln/S^{0.5}]^{0.467}$

tc = $0.83\,[Ln/S^{0.5}]^{0.467}$ or $[0.67\,Ln/S^{0.5}]^{0.467}$ in Feet

tc = ระยะเวลาน้ำไหลบนพื้นที่ระบาย (min)

c = Conversion (0.83 with L in Feet, 1.44 with L in meters)

L = ระยะทางที่น้ำฝนไหลผ่าน (Length of overland flow ; ft)

S = Average catchment slope ; m/m

n = สัมประสิทธิ์การหน่วงน้ำ (Retardance Roughness)

Assumption L < 365 m (1000 feet) Overland Flow

1.3. การคำนวณความเร็วของน้ำในเส้นท่อคำนวณด้วยวิธี Manning Equation

Q = $A\,R^{2/3}\,S^{1/2} / n$

V = $R^{2/3}\,S^{1/2} / n$

V = $0.397\,D^{2/3}\,S^{1/2} / n$

Q = ปริมาณน้ำ (m^3/s)

V = ความเร็วของการไหล (m/s)

R = รัศมีชลศาสตร์ (A/P ; m)

A = พื้นที่หน้าตัดทางน้ำไหล (area ; m^2)

P = เส้นขอบเปียก (Length 0f wet part ; m)

n = สัมประสิทธิ์ความขรุขระ (Manning coefficient)

S = ความลาดชัน (Slope ; m/m)

ตารางที่ 1 ค่าสัมประสิทธิ์ของการไหลนอง (Coefficient Runoff)

ลักษณะพื้นที่	ค่าสัมประสิทธิ์การไหลนอง (Coefficient Runoff)
1. พื้นที่หลังคา (Roof Surface, Assume Watertight)	0.70 - 0.95
2. พื้นที่ลาดยางมะตอยที่เรียบร้อยดี (Asphalt Pavements in Good Order)	0.85 - 0.90
3. พื้นที่ลาดหิน อิฐ หรือไม้ที่ยารอยต่อสนิทแล้ว (Stone, Brick and Wood-Bleck Pavement with tightly Cemented joints)	0.75 - 0.85
4. พื้นที่ตามข้อ 3 แต่ไม่ได้ยาแนว (The Same No.3 with Open or Uncemented Joint)	0.50 - 0.70
5. พื้นที่ตามข้อ 3 ที่ทำไม่เรียบร้อย (Inferior Block Pavements with Open joint)	0.40
6. ถนนลาดยางมะตอย (Macadamized Roadways)	0.25 - 0.60
7. ถนนหินไม่ลาดยาง และทางเดิน (Gravel Roadways and Walks)	0.15 - 0.30
8. พื้นที่ไม่ได้แต่งผิว ที่ว่าง และลานขนสินค้า (Unpaved Surface, Railroad Yard sand Vacant lots)	0.10 - 0.30
9. สวนดอกไม้ สนามเด็กเล่น สนามหญ้า และทุ่งหญ้า พิจารณาความลาดเอียง และลักษณะดินประกอบด้วย (Parks, Gardens, Lawns and Meadows, Depending on Surface Slope and Characteristics of Subsoil)	0.25 - 0.50
10. พื้นที่ซึ่งมีต้นไม้และป่าไม้ โดยพิจารณาความลาดเอียง และลักษณะดินประกอบด้วย (Wooded area or Forest land, Depending on Surface Slope and Characteristics of Subsoil)	0.10 - 0.20

ที่มา : ธงชัย พรรณสวัสดิ์, คู่มือการออกแบบระบบระบายน้ำเสียและน้ำฝน, วิศวกรรมสถานแห่งประเทศไทย, 2538



ตารางที่ 2 ค่าสัมประสิทธิ์ของการไหลนอง (Coefficient Runoff)

ลักษณะพื้นที่	ค่าสัมประสิทธิ์การไหลนอง (Coefficient Runoff)
1. ย่านธุรกิจการค้า (Business)	
ย่านการค้าเป็นส่วนใหญ่ (Downtown)	0.70-0.95
เขตการค้าย่อยในย่านที่พักอาศัย (Neighborhood)	0.50-0.70
2. ย่านที่พักอาศัย (Residential)	
ในเขตบ้านแต่ละหลัง, บ้านเดี่ยว (Single-Family)	0.30-0.50
ในเขตบ้านคู่ และบ้านแฝด (Multi-Unit, Detached)	0.40-0.60
เรือนแถว, ทาวน์เฮาส์ (Multi-Unit, Attached)	0.60-0.75
บ้านพักนอกเมือง (Residential, Suburban)	0.25-0.40
บ้านพักชั้นซ้อนมากกว่า 2 ชั้น, อาคารชุด (Apartment)	0.50-0.70
3. ย่านอุตสาหกรรม (Industrial)	
อุตสาหกรรมเบาไม่ใช้วัตถุดิบธรรมชาติ (Light)	0.50-0.80
อุตสาหกรรมหนักใช้วัตถุดิบธรรมชาติ (Heavy)	0.60-0.90
4. พื้นที่อื่นๆ	
สวนสาธารณะ และป่าช้า (Park, Cemeteries)	0.10-0.25
สนามเด็กเล่น และสนามกีฬา (Play grounds)	0.20-0.35
บริเวณสถานีรถไฟหรือสถานีขนส่ง (Railroad Yard)	0.20-0.35
ย่านอุสาหกรรมชั่วคราว (Unimproved)	0.10-0.30
ที่ว่างเปล่าไม่ได้ใช้งาน	0.10-0.30

ที่มา : ธงชัย พรรณสวัสดิ์, คู่มือการออกแบบระบบระบายน้ำเสียและน้ำฝน, วิศวกรรมสถานแห่งประเทศไทย, 2538



ตารางที่ 3 ค่าสัมประสิทธิ์ของการไหลนอง (Coefficient Runoff) ตามลักษณะพื้นที่ผิวต่าง ๆ

ลักษณะพื้นที่	ค่าสัมประสิทธิ์การไหลนอง (Coefficient Runoff)
1. ถนน	
ถนนลาดยางและถนนคอนกรีต	0.70-0.95
ถนนอิฐและคอนกรีตแผ่น	0.70-0.85
2. หลังคา	0.75-0.95
3. สนามหญ้า ลักษณะดินเป็นทราย	
พื้นที่ค่อนข้างเรียบ มีความลาด 2%	0.05-0.10
พื้นที่ชันปานกลาง มีความลาด 2% - 7%	0.10-0.15
พื้นที่ชัน มีความลาด 7% ขึ้นไป	0.15-0.20
4. สนามหญ้า ลักษณะดินแข็ง	
พื้นที่ค่อนข้างเรียบ มีความลาด 2%	0.13-0.17
พื้นที่ชันปานกลาง มีความลาด 2% - 7%	0.18-0.22
พื้นที่ชัน มีความลาด 7% ขึ้นไป	0.25-0.35

ที่มา : ASCE พ.ศ. 2512

ตารางที่ 4 ค่า Kerby Retardance Coefficient

Ground Cover	Kerby Retardance Coefficient
1. Conifer Timberland, Dense Grass	0.8
2. Deciduous	0.6
3. Average Grass	0.4
4. Poor Grass, Bare Sod	0.3
5. Smooth Bare Packed Soil, Free of Stones	0.1
6. Smooth Pavements	0.02

ที่มา : W.S. Kerby, “Time of Concentration for Overland Flow”, Civil Engineering, 29(3), 1959.



ตารางที่ 5 ค่า n (Manning coefficient) ในสมการของ Manning Equation

ชนิดของท่อ	n		
	สภาพดี	สภาพพอใช้	สภาพแย่
คอนกรีต	0.012	0.015	0.016
เหล็กหล่อ	0.011	0.013	0.015
อิฐ	0.012	0.015	0.017
ใยแก้ว	0.009	0.011	0.013
ซีเมนต์	0.011	0.013	0.015
ไม้	0.010	0.012	0.013
รางระบายน้ำทำด้วยคอนกรีต	0.012	0.016	0.018
คลอง (ผิวเป็นดิน)	0.017	0.0225	0.025
คลอง (ผิวเป็นหินขรุขระ)	0.025	0.035	0.040

ที่มา : การออกแบบระบบท่ออาคารแวดสิ่งแวดล้อมอาคาร เล่ม 1, ดร.เกรียงศักดิ์ อุดมสินโรจน์, 2537.

ค่าความเข้มฝน-ช่วงเวลา-ความถี่ (Intensity-Duration-Frequency, IDF) ของจังหวัดจันทบุรี

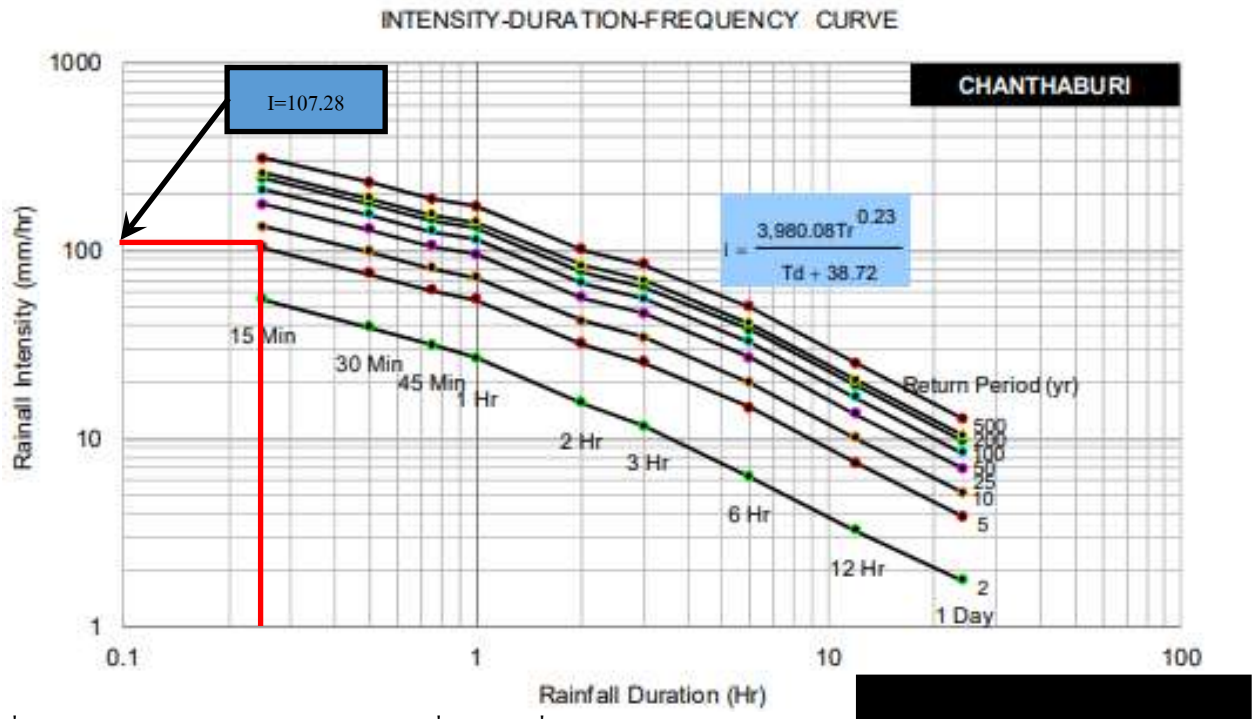

ที่มา : วิศวกรรมสารฉบับวิจัยและพัฒนา ปีที่ 24 ฉบับที่ 4 พ.ศ. 2556

2. ความเข้มฝนของโครงการ

$I = 3,980.08\ Tr^{0.23} / (Td + 38.72)$

Td = 15 นาที

Tr = 5 ปี

$I_{ก่อนการพัฒนา} = 3,980.08\ 5^{0.23} / (15.00 + 38.72)$

= 107.28 mm/hr

3. อัตราการไหลของน้ำฝนก่อนการพัฒนาโครงการ

Q = 0.278 C I A / 1,000,000

C = 0.3

I = 107.28 mm/hr

A = 26,974.80 m^2

$Q_{ก่อนการพัฒนา}$ = 0.278 C I A / 1,000,000

= 0.278 x 0.3 x 107.28 x 26,974.80 / 1,000,000

= 0.2413 ลบ.ม./วินาที

4. อัตราการไหลของน้ำฝนหลังการพัฒนาโครงการ

Q = 0.278 C I A / 1,000,000

C = 0.6

I = 107.28 mm/hr

A = 26,974.80 m^2

$Q_{หลังการพัฒนา}$ = 0.278 C I A / 1,000,000

= 0.278 x 0.6 x 107.28 x 26,974.80 / 1,000,000

= 0.4827 ลบ.ม./วินาที

[redacted]

5. ขนาดท่อระบายน้ำภายในโครงการ

(การคำนวณขนาดท่อระบายน้ำในโครงการด้วยวิธี Manning Equation)

$Q = A R^{2/3} S^{1/2} / n$

$D = 0.321 \times Q^{3/8} \times S^{-3/16}$

Q = ปริมาณน้ำ (m^3/s) (0.6240 ลบ.ม./วินาที)

D = เส้นผ่านศูนย์กลางท่อระบายน้ำ (m)

R = รัศมีชลศาสตร์ (A/P ; m)

A = พื้นที่หน้าตัดทางน้ำไหล (area ; m^2)

n = สัมประสิทธิ์ความขรุขระ (Manning coefficient)

S = ความลาดชัน (Slope ; m/m)

Safety factor = 1.30

$D = 1.30 \times 0.321 \times Q^{3/8} \times S^{-3/16}$

$= 1.30 \times 0.321 \times (0.4827)^{3/8} \times (0.002)^{-3/16}$

= 0.86 เมตร

ดังนั้นเลือกใช้ขนาดท่อไม่เล็กกว่า 1.00 เมตร

6. ความเร็วในระบบระบายน้ำหลังการพัฒนาโครงการ

$v = R^{2/3} S^{1/2} / n$

v = ความเร็วของน้ำในระบบระบายน้ำ (m/s)

R = รัศมีชลศาสตร์ (A/P ; m) = (0.3056)

A = พื้นที่หน้าตัดทางน้ำไหล (area ; m^2) = (0.7857)

P = เส้นขอบเปียก (Length 0f wet part ; m) = (2.5714)

n = สัมประสิทธิ์ความขรุขระ (Manning coefficient) = (0.014)

S = ความลาดชัน (Slope ; m/m) = (0.002)

ϕ = 1.00 (m.)

$v = R^{2/3} S^{1/2} / n$

$= 0.3056^{2/3} \times 0.002^{1/2} / 0.014$

= 2.29 เมตร/วินาที

ความเร็วในเส้นท่อที่ยอมให้ไม่เกิดการตกตะกอนภายในเส้นท่อต้องไม่น้อยกว่า 0.6 เมตร/วินาที แต่จากรายการคำนวณความเร็วในเส้นท่อของโครงการนี้ เท่ากับ 2.29 เมตร/วินาที ซึ่งมากกว่า 0.6 เมตร/วินาที ดังนั้นตะกอนจึงไม่สามารถตกค้างอยู่ภายในเส้นท่อของโครงการนี้ได้ [redacted]

7. อัตราการระบายน้ำออกนอกโครงการ

เพื่อควบคุมปริมาณน้ำฝนให้ไหลออกสู่ทางระบายสาธารณะให้มีอัตราการไหลออกคงที่และต้องไม่มากไปกว่าอัตราการไหลของน้ำฝนก่อนการพัฒนาโครงการ จึงเลือกใช้เครื่องสูบน้ำชนิดจุ่มเพื่อระบายน้ำออกไปสู่ภายนอกโครงการ และต้องมีอัตราการสูบไม่เกิน 0.2413 ลบ.ม./วินาที

8. ปริมาณน้ำฝนสะสมที่เกิดขึ้นในเวลา 180 นาที ของพื้นที่โครงการก่อนและหลังการพัฒนา

ตารางแสดงปริมาณน้ำฝนที่เกิดขึ้นในเวลา 180 นาที ของพื้นที่โครงการก่อนและหลังการพัฒนา

เวลา	พื้นที่รับน้ำฝน	I	ปริมาณน้ำฝนก่อนการพัฒนา		ปริมาณน้ำฝนหลังการพัฒนา	
(นาที)	(ตร.ม.)	(มม./ชม.)	(ลบ.ม./วินาที)	(ลบ.ม.)	(ลบ.ม./วินาที)	(ลบ.ม.)
15	26,974.80	107.28	0.2413	217.21	0.4827	434.43
30	26,974.80	83.86	0.1887	169.80	0.3773	339.60
45	26,974.80	68.84	0.1549	139.38	0.3097	278.75
60	26,974.80	58.38	0.1313	118.20	0.2627	236.40
75	26,974.80	50.68	0.1140	102.61	0.2280	205.22
90	26,974.80	44.77	0.1007	90.65	0.2014	181.30
105	26,974.80	40.10	0.0902	81.19	0.1804	162.38
120	26,974.80	36.31	0.0817	73.52	0.1634	147.03
135	26,974.80	33.17	0.0746	67.17	0.1493	134.34
150	26,974.80	30.54	0.0687	61.83	0.1374	123.66
165	26,974.80	28.29	0.0636	57.28	0.1273	114.56
180	26,974.80	26.35	0.0593	53.35	0.1186	106.70



ตารางแสดงปริมาณน้ำฝนที่ระบายออกสู่ภายนอกโครงการในช่วงระยะเวลา 180 นาที

เวลา (นาที)	พื้นที่รับน้ำฝน (ตร.ม.)	ปริมาณน้ำฝนที่ระบายน้ำออกสู่ภายนอก		สะสม (ลบ.ม.)
		(ลบ.ม./วินาที)	(ลบ.ม.)	
15	26,974.80	0.2413	217.21	217.21
30	26,974.80	0.2413	217.21	434.43
45	26,974.80	0.2413	217.21	651.64
60	26,974.80	0.2413	217.21	868.85
75	26,974.80	0.2413	217.21	1,086.06
90	26,974.80	0.2413	217.21	1,303.28
105	26,974.80	0.2413	217.21	1,520.49
120	26,974.80	0.2413	217.21	1,737.70
135	26,974.80	0.2413	217.21	1,954.92
150	26,974.80	0.2413	217.21	2,172.13
165	26,974.80	0.2413	217.21	2,389.34
180	26,974.80	0.2413	217.21	2,606.56

ตารางแสดงปริมาณน้ำฝนที่สะสมอยู่ในโครงการในช่วงระยะเวลา 180 นาที

เวลา (นาที)	หลังการพัฒนา (ลบ.ม.)	ระบายน้ำออกสู่ภายนอก (ลบ.ม.)	ปริมาณน้ำฝนคงเหลือ (ลบ.ม.)	ปริมาณน้ำฝนคงเหลือสะสม (ลบ.ม.)
15	434.43	217.21	217.21	217.21
30	339.60	217.21	122.39	339.60
45	278.75	217.21	61.54	401.14
60	236.40	217.21	19.19	420.33
75	205.22	217.21	-12.00	408.33
90	181.30	217.21	-35.91	372.42
105	162.38	217.21	-54.83	317.59
120	147.03	217.21	-70.18	247.41
135	134.34	217.21	-82.87	164.54
150	123.66	217.21	-93.55	70.99
165	114.56	217.21	-102.66	-31.67
180	106.70	217.21	-110.51	-142.18

จากตารางแสดงปริมาณน้ำฝนในช่วงระยะเวลา 180 นาที ทั้งก่อนและหลังการพัฒนาโครงการเปรียบเทียบกับการระบายน้ำฝนออกสู่ภายนอกโครงการ ณ ช่วงเวลาต่างๆ พบว่า ที่ช่วงเวลาฝนตกนาทีที่ 60 โครงการจะมีปริมาณน้ำฝนที่จะสะสมคงค้างสูงสุดอยู่ในโครงการ เท่ากับ 420.33 ลบ.ม. (ปริมาณน้ำฝนที่ตกลงบนพื้นที่โครงการภายหลังการพัฒนาโครงการ – ปริมาณน้ำฝนที่โครงการระบายออกสู่ภายนอกโครงการ ที่นาทีที่ 60)

9. รายการคำนวณขนาดบ่อหน่วงน้ำของโครงการ

ปริมาณน้ำฝนที่จะต้องทำการหน่วงไว้ทั้งหมด = 420.33 ลบ.ม.

บ่อหน่วงรับน้ำฝนก่อนปล่อยออกสู่ทางระบายสาธารณะขนาด **6.0 x 25.0 x 3.00**

= 450.00 > 420.33 ลบ.ม. #OK



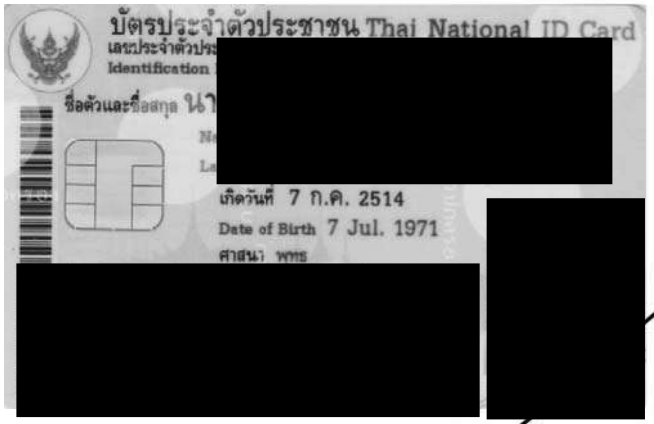

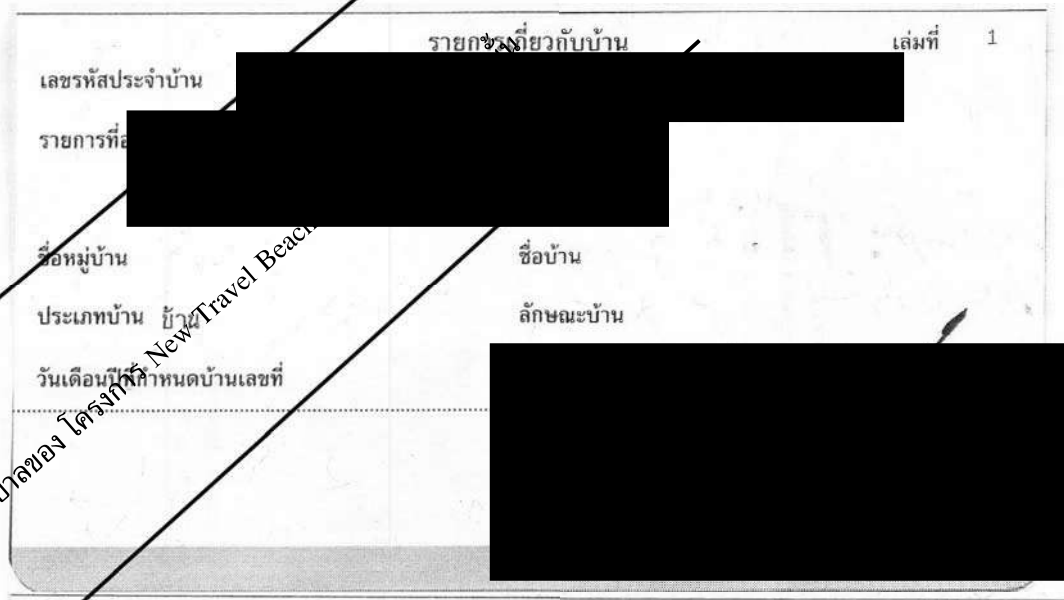

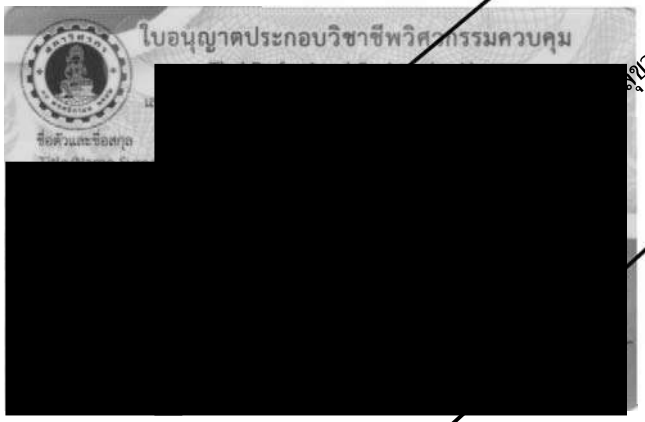

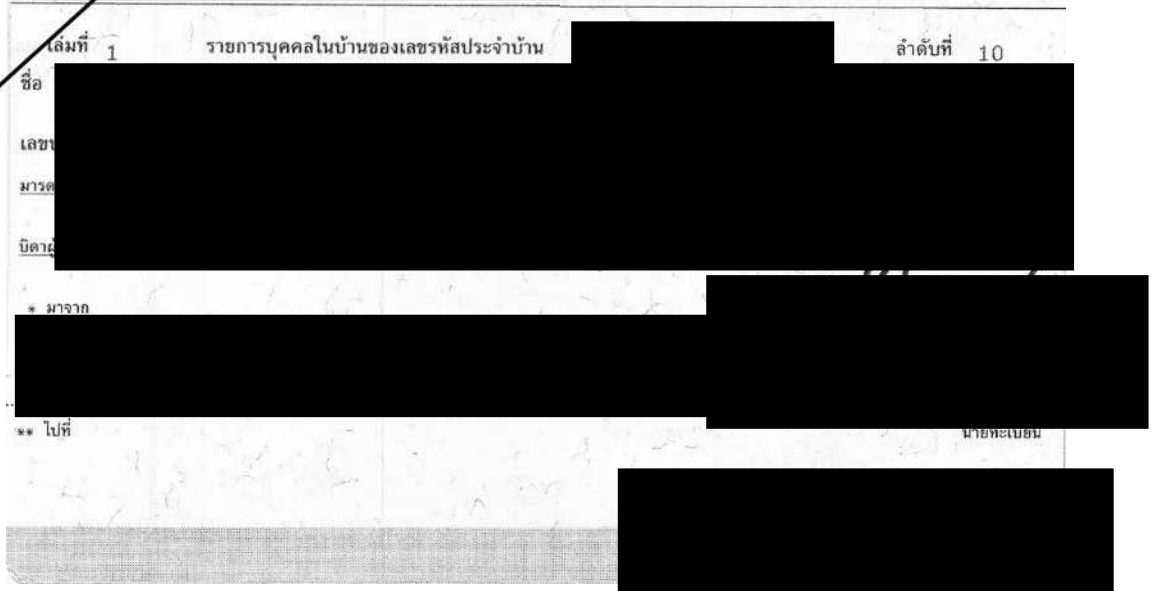



ลิขสิทธิ์ของ โครงการ New Travel Beach

รายการคำนวณระบบไฟฟ้า

รายการคำนวณหม้อแปลง

โครงการ New Travel Beach

1. หม้อแปลงลูกที่ 1 (1,600 kVA)

1.1 โหลดไฟฟ้าส่วนห้องพัก (ไม่รวม Water Heater)

1)	ห้องพัก 1 (Duluxe Room)	=	54	ห้อง
	– โหลดไฟฟ้าห้องละ	=	4,500	VA
	– รวมโหลดไฟฟ้า	=	54 x 4,500	VA
		=	243,000	VA
2)	ห้องพัก 2 (Connect Room)	=	1	ห้อง
	– โหลดไฟฟ้า	=	8,000	VA
3)	ห้องพัก Type A	=	5	ห้อง
	– โหลดไฟฟ้าห้องละ	=	8,000	VA
	– รวมโหลดไฟฟ้า	=	5 x 8,000	VA
		=	40,000	VA
4)	ห้องพัก Type A1	=	4	ห้อง
	– โหลดไฟฟ้าห้องละ	=	8,000	VA
	– รวมโหลดไฟฟ้า	=	4 x 8,000	VA
		=	32,000	VA
5)	ห้องพัก Type A2	=	2	ห้อง
	– โหลดไฟฟ้าห้องละ	=	8,000	VA
	– รวมโหลดไฟฟ้า	=	2 x 8,000	VA
		=	16,000	VA
6)	ห้องพัก Type B	=	10	ห้อง
	– โหลดไฟฟ้าห้องละ	=	8,000	VA
	– รวมโหลดไฟฟ้า	=	10 x 8,000	VA
		=	80,000	VA
7)	ห้องพัก Type C	=	16	ห้อง
	– โหลดไฟฟ้าห้องละ	=	8,000	VA
	– รวมโหลดไฟฟ้า	=	16 x 8,000	VA
		=	128,000	VA
8)	ห้องพัก Type M1, M2	=	1	ห้อง
	– โหลดไฟฟ้า	=	8,000	VA

9)	ห้องพัก GM	=	1	ห้อง
	– โหลดไฟฟ้า	=	8,000	VA
10)	รวมโหลดไฟฟ้าห้องพัก	=	563,000	VA
	– Demand Factor	=	0.8	
	– Demand Load	=	0.8 x 563,000	VA
		=	450,400	VA
11)	โหลดไฟฟ้าห้องพัก (ไม่รวม Water Heater)	=	450,400	VA

1.2 โหลดไฟฟ้า Water Heater (ส่วนห้องพัก)

1)	โหลดไฟฟ้า Water Heater เครื่องละ	=	6,000	VA
2)	จำนวน Water Heater			
	– ห้องพัก 1 (Duluxe Room)	=	54	เครื่อง
	– ห้องพัก 2 (Connect Room)	=	1	เครื่อง
	– ห้องพัก Type A	=	10	เครื่อง
	– ห้องพัก Type A1	=	8	เครื่อง
	– ห้องพัก Type A2	=	4	เครื่อง
	– ห้องพัก Type B	=	30	เครื่อง
	– ห้องพัก Type C	=	32	เครื่อง
	– ห้องพัก Type M1, M2	=	2	เครื่อง
	– ห้องพัก GM	=	1	เครื่อง
	– รวมจำนวน Water Heater	=	142	เครื่อง
3)	รวมโหลดไฟฟ้า Water Heater			
	– โหลดไฟฟ้า Water Heater	=	142 x 6,000	VA
		=	852,000	VA
	– Demand Factor	=	0.3	
	– Demand Load	=	0.3 x 852,000	VA
		=	255,600	VA
4)	โหลดไฟฟ้า Water Heater (ส่วนห้องพัก)	=	255,600	VA

1.3 โหลดไฟฟ้าส่วนอื่นๆ

1)	แสงสว่าง (นอกห้องพัก+นอกอาคาร)	=	70,000	VA
2)	ระบบสุขาภิบาล	=	30,000	VA
3)	สระว่ายน้ำ	=	10,000	VA
4)	ห้องช่างเก่า	=	12,000	VA

5)	อาคารห้องน้ำ	=	2,000	VA	
6)	อาคารห้อง MDB	=	1,000	VA	
7)	อาคารห้องปั๊ม	=	1,000	VA	
8)	อาคารร้านอาหาร	=	35,000	VA	
9)	ครัว	=	80,000	VA	
10)	อาคาร 3 ชั้น	=	100,000	VA	
11)	รวมโหลดไฟฟ้า	=	341,000	VA	
12)	Demand Factor	=	0.8		
13)	Demand Load	=	0.8 x 341,000	VA	
		=	272,800	VA	
14)	โหลดไฟฟ้าส่วนอื่นๆ	=	272,800	VA	

1.4 โหลดไฟฟ้าหม้อแปลง

1)	โหลดไฟฟ้าห้องพัก (ไม่รวม Water Heater)	=	450,400	VA	
2)	โหลดไฟฟ้า Water Heater (ส่วนห้องพัก)	=	255,600	VA	
3)	โหลดไฟฟ้าส่วนอื่นๆ	=	272,800	VA	
4)	รวมโหลดไฟฟ้า	=	978,800	VA	
5)	Spare (25%)	=	0.25 x 978,800	VA	
		=	244,700	VA	
6)	โหลดไฟฟ้าหม้อแปลง	=	978,800 + 244,700	VA	
		=	1,223,500	VA	
		=	1,224	kVA	

1.5	หม้อแปลงของโครงการที่ติดตั้งอยู่เดิม	=	1,600	kVA	เพียงพอต่อการใช้งาน

2. หม้อแปลงลูกที่ 2 (160 kVA)

2.1	อาคารอเนกประสงค์	=	100,000	VA
2.2	อาคารห้องพักขยะ	=	500	VA
2.3	อาคารเก็บของ อุปกรณ์เกษตร	=	1,000	VA
2.4	อาคารห้องเจนเนอเรเตอร์	=	1,000	VA
2.5	อาคาร รปภ.	=	2,000	VA
2.6	อาคารเก็บของช่าง	=	1,000	VA
2.7	ไฟแสงสว่างนอกอาคาร	=	40,000	VA
2.8	อาคารห้องซักผ้า+เก็บผ้า	=	20,000	VA
2.9	รวมโหลดไฟฟ้า	=	165,500	VA

2.10 Demand Factor = 0.7

2.11 Demand Load = 0.7 x 165,000 VA

= 115,500 VA

2.12 Spare 25% = 0.25 x 115,500 VA

= 28,875 VA

2.13 โหลดไฟฟ้าหม้อแปลง = 115,500 + 28,875 VA

= 144,395 VA

= 145 KVA

2.14 หม้อแปลงของโครงการที่ติดตั้งอยู่เดิม = 160 kVA เพียงพอต่อการใช้งาน

3. หม้อแปลงของโครงการ

3.1 หม้อแปลงลูกที่ 1 = 1,600 kVA

3.2 หม้อแปลงลูกที่ 2 = 160 kVA

3.3 รวมหม้อแปลงของโครงการ = 1,760 kVA



สำเนาถูกต้อง

[redacted]

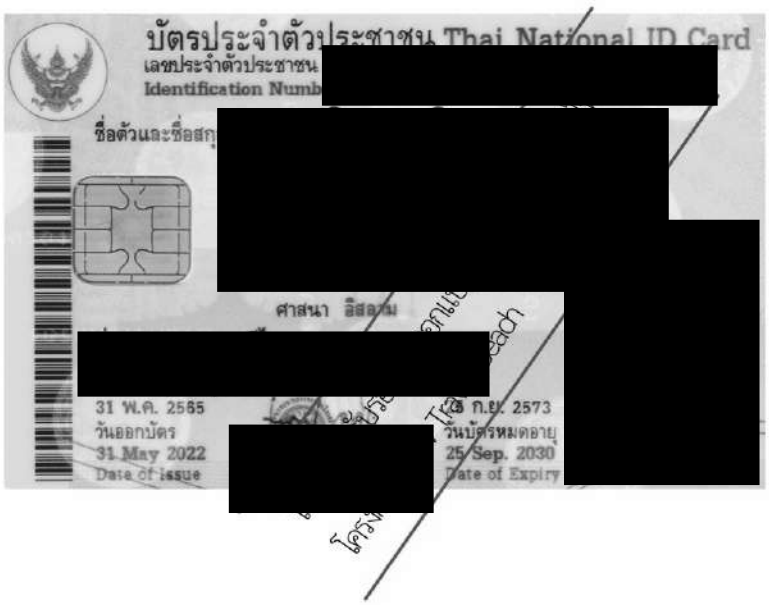

สำเนาถูกต้อง

[redacted]

รายการคำนวณปริมาณดินขุด-ดินถม

รายการคำนวณปริมาณดินขุด และถมกลับ
โครงการ นิวแทรเวิลบีช รีสอร์ท

อาคาร/ฐานราก	จำนวน	ปริมาณดินขุด (ลบ.ม.) *	ปริมาตร Footing (ลบ.ม.)	ปริมาณดินถม (ลบ.ม.)	ปริมาณดินที่เหลือ (ลบม.)
อาคารพักมูลฝอยรวม					
F1	4	35.82	1.40	34.42	1.40
บ่อหน่วงน้ำ	1	143.00	43.13	99.87	4313
ระบบบำบัดน้ำเสียรวม	2	268.20	172.80	95.40	172.80
รวม		**447.02**	217.33	**229.69**	**217.33**

***** เผื่อระยะในการขุดข้างละ 50 เซนติเมตร

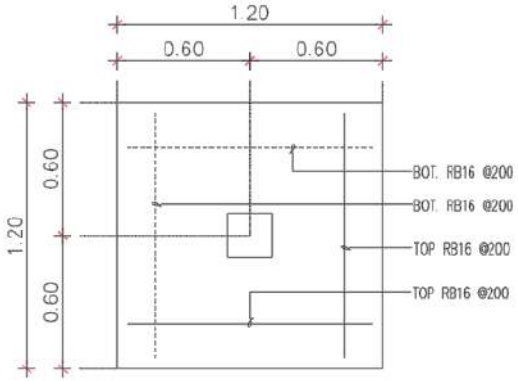

แปลน F1

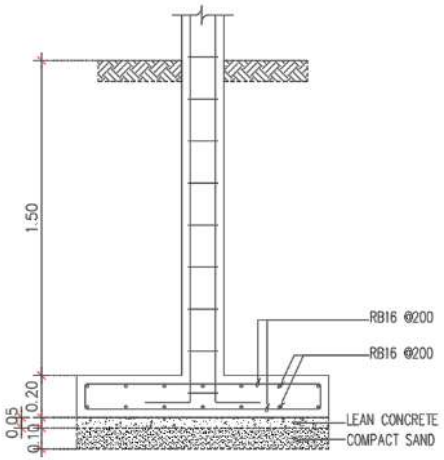

รูปตัด F1

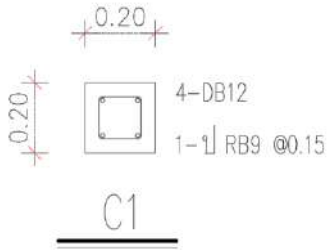

ภาคผนวก จ.

แผนอพยพหนีไฟ

แผนอพยพหนีไฟ

1. แผนป้องกันและระงับอัคคีภัย

วัตถุประสงค์

1. เพื่อเป็นการเตรียมความพร้อมและป้องกันการสูญเสียทั้งชีวิตและทรัพย์สินจากเหตุอัคคีภัย

2. เพื่อความปลอดภัยของชีวิตและทรัพย์สินของผู้มาใช้บริการ บุคลากร และสถานประกอบกิจการในขณะเกิดเหตุเพลิงไหม้

แผนอพยพหนีไฟที่กำหนดขึ้นนี้มีองค์ประกอบต่างๆ เช่น หน่วยตรวจสอบจำนวนผู้พักอาศัย, ผู้นำทางหนีไฟ, จุดนัดพบ, หน่วยช่วยชีวิต และยานพาหนะ ฯลฯ ได้กำหนดผู้รับผิดชอบ ในแต่ละหน่วยงานโดยขึ้นตรงต่อผู้อำนวยการอพยพหนีไฟหรือผู้อำนวยการดับเพลิง ซึ่งสถานประกอบกิจการได้กำหนด “จุดนัดพบ” หรือที่เรียกว่าจุด “จุดรวมพล” ไว้บริเวณที่ปลอดภัย ซึ่งผู้พักอาศัยสามารถที่จะมารายงานตัวและทำการตรวจสอบนับจำนวนได้ที่บริเวณ*จุดรวมพล*

แผนระงับอัคคีภัยเมื่อเกิดเหตุเพลิงไหม้

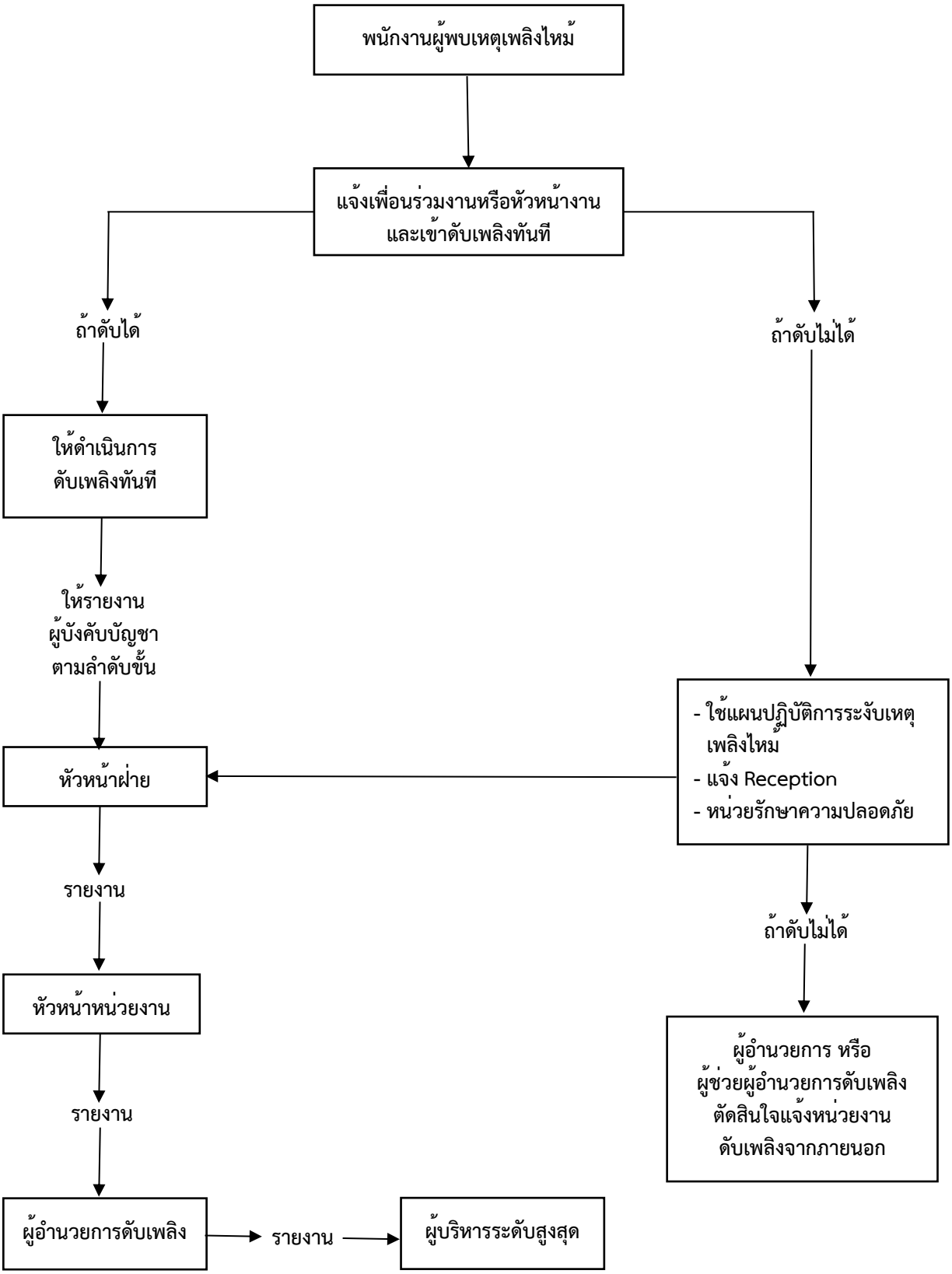

หน้าที่ของผู้ปฏิบัติงานตามโครงสร้างหน่วยงานป้องกันระงับอัคคีภัยเมื่อเกิดเหตุเพลิงไหม้

ผู้ปฏิบัติงาน	หน้าที่รับผิดชอบ
ผู้อำนวยการ หรือ ผู้ช่วยผู้อำนวยการดับเพลิง	ให้ปฏิบัติดังนี้ 1. รับฟังรายการต่างๆ เพื่อสั่งการการใช้แผนต่างๆ 2. ขอความช่วยเหลือจากหน่วยงานที่เกี่ยวข้อง 3. รายงานผลการเกิดเพลิงไหม้ต่อผู้บังคับบัญชาระดับสูงขึ้นไป 4. ให้ข่าวแก่สื่อมวลชน
ฝ่ายช่าง/ฝ่ายอาคาร	ให้ปฏิบัติดังนี้ 1. ปฏิบัติตามบทบาทหน้าที่ในแผนป้องกันและระงับอัคคีภัยที่ได้วางแผนไว้ 2. ไปยังพื้นที่เกิดเหตุ รอรับคำสั่ง 3. เข้าช่วยระงับเหตุเพลิงไหม้ 4. ทำหน้าที่ตัดไฟ เมื่อต้องการฉีดน้ำดับเพลิง 5. ทำหน้าที่ควบคุมห้องเครื่องไฟฟ้าหลักของอาคาร 6. ทำหน้าที่ควบคุมตู้ระบบแจ้งเหตุเพลิงไหม้ 7. ทำหน้าที่ควบคุมระบบลิฟต์
ฝ่ายสื่อสารและประสานงาน	ให้ปฏิบัติดังนี้ 1. คอยช่วยเหลือประสานงานระหว่างบุคคลที่เกี่ยวข้อง 2. รับคำสั่งจากผู้อำนวยการดับเพลิงและติดต่อผ่านศูนย์รวมข่าว 3. สั่งการแทนผู้อำนวยการดับเพลิง ถ้าได้รับมอบหมาย
ผู้จัดการทั่วไป/พนักงาน	ให้ปฏิบัติดังนี้ 1. จัดตั้งศูนย์รวมข่าว เพื่อรวบรวม ประสานงานและแจ้งข่าว ติดต่อขอความช่วยเหลือ สั่งการ และควบคุมการปฏิบัติงาน 2. ปฏิบัติตามบทบาทหน้าที่ในแผนป้องกันและระงับอัคคีภัยที่ได้วางแผนไว้ 3. หลังจากเหตุการณ์สงบ ต้องตรวจสอบ สอบสวนสาเหตุการเกิดอัคคีภัย ประเมินความเสียหาย และผลกระทบ
เจ้าหน้าที่รักษาความปลอดภัย/แม่บ้าน	ให้ปฏิบัติดังนี้ 1. กั้นเขตพื้นที่อันตราย และป้องกันมิให้ผู้เกี่ยวข้องเข้าไปในพื้นที่อันตราย และพื้นที่สำคัญ 2. จัดการจราจร และกันพื้นที่สำหรับรถดับเพลิงและรถพยาบาล 3. อำนวยความสะดวกให้หน่วยงานดับเพลิง ศูนย์กู้ชีพ และเจ้าหน้าที่ตำรวจเข้าไปช่วยเหลืออย่างสะดวก

ผู้ปฏิบัติงาน	หน้าที่รับผิดชอบ
	4. จัดระเบียบการอพยพหนีไฟ และดูแลผู้ใช้บริการให้มีความปลอดภัย 5. ดูแล ควบคุมการเคลื่อนย้ายเครื่องมือ และยาเวชภัณฑ์ที่ใช้ในการปฐมพยาบาล 6. ดูแลการปฐมพยาบาลผู้ได้รับบาดเจ็บในเบื้องต้น และประสานงานเพื่อส่งต่อผู้ป่วยที่ต้องเข้ารักษาในโรงพยาบาลต่อไป 7. สรุปผลการดูแลรักษาผู้ป่วยเบื้องต้น

2. แผนอพยพหนีไฟ

แผนอพยพหนีไฟ



ผู้ปฏิบัติงาน	หน้าที่รับผิดชอบ
ผู้อำนวยการ หรือ ผู้ช่วยผู้อำนวยการดับเพลิง	ให้ปฏิบัติดังนี้ 1. สั่งใช้แผนอพยพหนีไฟ 2. ขอความช่วยเหลือจากหน่วยงานที่เกี่ยวข้อง 3. สั่งหน่วยช่วยชีวิต หรือเจ้าหน้าที่ดับเพลิงจากภายนอกค้นหา ผู้ติดค้าง 4. ควบคุมให้อยู่ในจุดรวมพลจนกว่าเหตุการณ์จะสงบ
ผู้นำทางหนีไฟ	จะเป็นผู้นำทางผู้พักอาศัย/ผู้ใช้บริการ อพยพหนีไฟไปตามทางออกที่จัดไว้
หน่วยตรวจสอบยอด	ให้ปฏิบัติดังนี้ 1. มีหน้าที่ตรวจนับจำนวนคนที่อพยพหนีออกไปภายนอกอาคาร มา ณ จุดรวมพล 2. รายงานจำนวนคนต่อผู้อำนวยการหรือผู้ช่วยผู้อำนวยการอพยพหนีไฟ
หน่วยช่วยชีวิต	ให้ปฏิบัติดังนี้ 1. มีหน้าที่ค้นหาและช่วยชีวิตผู้พักอาศัย/ผู้ใช้บริการที่ติดค้างอยู่ในอาคารหรือในพื้นที่ที่เกิดอัคคีภัย 2. มีหน้าที่ปฐมพยาบาลเบื้องต้นให้ผู้ใช้บริการที่ออกมา ณ จุดรวมพล 3. ประสานการส่งคนที่ได้รับบาดเจ็บส่งสถานพยาบาล
หน่วยยานพาหนะ	ให้ปฏิบัติดังนี้ 1. รอรับคำสั่งจากหน่วยช่วยชีวิต ในการนำส่งคนที่พยาบาลหรือแพทย์พิจารณาแล้วต้องนำส่งโรงพยาบาล 2. อำนวยความสะดวกด้านยานพาหนะ ให้หน่วยงานอื่นตามความจำเป็น

การปฏิบัติตนในการอพยพหนีไฟ

ขณะที่เข้าร่วมการอพยพหนีไฟซึ่งเป็นการอพยพคนจำนวนมาก ภายในช่องทางที่ถูกกำหนด คือ ช่องทางบันไดหนีไฟ จึงจำเป็นต้องมีข้อกำหนดให้ปฏิบัติเพื่อความปลอดภัยต่อส่วนรวม ซึ่งบางครั้งอาจจะเห็นว่าไม่จำเป็นหรือเป็นการบีบบังคับจนเกินไป แต่ระบบการอพยพหนีไฟ จัดทำขึ้นเพื่อความปลอดภัยของส่วนรวม มิใช่เพื่อกลุ่มใดกลุ่มหนึ่ง ในภาวการณ์อพยพต้องเน้นหนักไปทางสั่งการมากกว่าการรับฟังข้อคิดเห็นรายบุคคล เพราะหน้าที่ที่เกี่ยวข้องภายในแผนจะไม่มีเวลาในการรับฟังความคิดเห็น หรือการปฏิบัติตนเป็นรายตัว จึงควรปฏิบัติในการอพยพหนีไฟ ดังนี้

1. พยายามระงับสติอารมณ์อย่าตกใจและปฏิบัติตามแผนการอพยพหนีไฟที่ได้วางไว้
2. เชื่อฟังคำแนะนำของอาสาสมัครและพนักงานรักษาความปลอดภัยที่เกี่ยวข้องกับแผนอพยพทุกคน
3. ขณะที่จะลุกจากโต๊ะหรือออกจากห้อง ให้เก็บทรัพย์สินเอกสารสำคัญลงลิ้นชัก และล็อกกุญแจโดยเร็ว
4. เมื่อเดินออกมาภายนอกห้องแล้ว ห้ามเดินย้อนกลับเข้าไปภายในห้องอีก ไม่ว่าจะนึกถึงเรื่องสำคัญอะไรขึ้นมาได้ก็ตาม
5. ห้ามขนสัมภาระใดๆ ทั้งสิ้นติดตัวไปในขณะอพยพ
6. การเดินอพยพใช้วิธีการเดินเร็ว ห้ามวิ่ง หรือเดินช้า
7. การเดินภายในช่องทางบันไดหนีไฟ ควรเดินเรียงแถวขั้นบันไดละ 2 คน เพื่อป้องกันการเบียดเสียด และอาจเกิดการสะดุดหกล้มขึ้น ซึ่งเป็นอันตรายต่อกลุ่มคนอพยพภายในช่องบันไดได้ การเดินให้เร็ว อย่าวิ่ง เพราะจังหวะการเดินก้าวบันไดของแต่ละคนไม่เท่ากัน
8. การเดินภายในช่องทางบันไดหนีไฟ ห้ามเดินคุยกัน ห้ามเดินล้วงกระเป๋า สายตามองขั้นบันได มือจับราวบันได (กรณีเดินฝั่งที่มีราวบันได) อย่าส่งเสียงเอะอะหรือเร่งให้คนหน้าเดินเร็วขึ้น อย่าผลัก อย่าดัน หรือแซงกันภายในช่องบันไดหนีไฟ
9. ผู้ออกจากชั้นเป็นคนสุดท้าย (ไม่ต้องยืนรอจนแน่ใจ) ให้ปิดประตูหนีไฟด้วย เพราะประตูหนีไฟตามชั้นต่างๆ จะกันควันไม่ให้เข้ามาในช่องบันไดหนีไฟ หากเปิดประตูทิ้งไว้ แรงดันอากาศที่อัดเข้ามาในช่องบันไดเพื่อลดควันออกจะลดลง ทำให้ควันเข้ามาในช่องบันไดหนีไฟ ซึ่งส่งผลให้ผู้อพยพภายในผู้อพยพในช่องบันไดสำลักควันและขาดอากาศหายใจ
10. เมื่ออพยพจนถึงชั้นล่างสุดแล้วให้ออกไปจากอาคารทันที
11. ห้ามใช้ลิฟต์โดยเด็ดขาด (เพราะลิฟต์จะไม่ทำงาน)

3. แผนบรรเทาทุกข์

แผนบรรเทาทุกข์

วัตถุประสงค์

เพื่อลดความสูญเสียทั้งชีวิตและทรัพย์สินอันสืบเนื่องมาจากเหตุเพลิงไหม้ แผนบรรเทาทุกข์จะประกอบด้วยหัวข้อต่างๆ ดังนี้

1. การประสานงานกับหน่วยงานของรัฐ
2. การสำรองความเสียหาย
3. การรายงานตัวของเจ้าหน้าที่ทุกแผนก และกำหนดจุดนัดพบของบุคลากรเพื่อรอรับคำสั่ง
4. การช่วยชีวิตและขุดค้นหาผู้เสียชีวิต
5. การเคลื่อนย้ายผู้ประสบภัย ทรัพย์สินของผู้เสียชีวิต
6. การประเมินความเสียหาย ผลการปฏิบัติงานและรายงานสถานการณ์เพลิงไหม้
7. การช่วยเหลือสงเคราะห์ผู้ประสบภัย
8. การปรับปรุงแก้ไขปัญหาเฉพาะหน้าเพื่อให้ธุรกิจสามารถดำเนินการได้เร็วที่สุด

หน้าที่ความรับผิดชอบของพนักงานผู้ปฏิบัติการในแผนบรรเทาทุกข์

หน้าที่รับผิดชอบ	ผู้ปฏิบัติ	
1. การประสานงานกับหน่วยงานของรัฐ	หัวหน้าทีม ผู้พักอาศัยร่วมทีม	ผู้จัดการฝ่ายบุคคล ผู้ช่วยผู้จัดการฝ่ายบุคคล
2. การสำรวจความเสียหาย	หัวหน้าทีม ผู้พักอาศัยร่วมทีม	กรรมการผู้จัดการ หัวหน้าฝ่ายช่าง หัวหน้าแผนกทุกแผนก
3. การรายงานตัวของเจ้าหน้าที่ทุกแผนก และกำหนดจุดนัดพบของบุคคลเพื่อรอรับคำสั่ง	หัวหน้าทีม ผู้พักอาศัยร่วมทีม	ผู้จัดการฝ่ายบุคคล หัวหน้าแผนกทุกแผนก
4. การช่วยชีวิตและค้นหาผู้เสียชีวิต	หัวหน้าทีม ผู้พักอาศัยร่วมทีม	หัวหน้าฝ่ายช่าง ผู้พักอาศัยแผนกช่าง
5. การเคลื่อนย้ายผู้ประสบภัย ทรัพย์สินของผู้เสียชีวิต	หัวหน้าทีม ผู้พักอาศัยร่วมทีม	ผู้จัดการฝ่ายบุคคล หัวหน้าแผนกทุกแผนก
6. การประเมินความเสียหาย ผลการปฏิบัติงานและรายงานสถานการณ์เพลิงไหม้	หัวหน้าทีม ผู้พักอาศัยร่วมทีม	กรรมการผู้จัดการ หัวหน้าฝ่ายช่าง หัวหน้าแผนกทุกแผนก
7. การช่วยเหลือสงเคราะห์ผู้ประสบภัย	หัวหน้าทีม ผู้พักอาศัยร่วมทีม	หัวหน้าฝ่ายช่าง ผู้พักอาศัยแผนกช่าง
8. การปรับปรุงแก้ไขปัญหาเฉพาะหน้าเพื่อให้ธุรกิจสามารถดำเนินการได้โดยเร็วที่สุด	หัวหน้าทีม ผู้พักอาศัยร่วมทีม	กรรมการผู้จัดการ หัวหน้าฝ่ายช่าง หัวหน้าแผนกทุกแผนก

ภาคผนวก ฉ.

รายงานผลการตรวจวัดคุณภาพสิ่งแวดล้อมโครงการ

- ภาคผนวก ฉ.1 รายงานผลการตรวจวัดคุณภาพอากาศภายในโครงการ
- ภาคผนวก ฉ.2 รายงานผลการตรวจวิเคราะห์น้ำดิบ
- ภาคผนวก ฉ.3 รายงานผลการตรวจวิเคราะห์คุณภาพน้ำใช้ภายในโครงการ
- ภาคผนวก ฉ.4 รายงานผลการตรวจวิเคราะห์คุณภาพน้ำทิ้งของโครงการ
- ภาคผนวก ฉ.5 รายงานผลการตรวจวิเคราะห์น้ำทะเล (หาดเจ้าหลาว)
- ภาคผนวก ฉ.6 รายงานผลศึกษาทรัพยากรชีวภาพในน้ำ (หาดเจ้าหลาว)

ภาคผนวก ฉ.1

รายงานผลการตรวจวัดคุณภาพอากาศภายในโครงการ

Science Center, Faculty of Science and Technology, Suan Sunandha Rajabhat University
ศูนย์วิทยาศาสตร์ คณะวิทยาศาสตร์และเทคโนโลยี มหาวิทยาลัยราชภัฏสวนสุนันทา
1 U-Thong Nok Rd., Dusit Sub-District, Dusit District, Bangkok 10300 Tel. 02-1601143-45
1 ถนนอู่ทองนอก แขวงวชิรพยาบาล เขตดุสิต กรุงเทพมหานคร 10300 โทรศัพท์ 02-1601143-45

ANALYSIS REPORT

Project Name	:	โครงการ นิวแทรเวิลบีช โฮเทล แอนด์ รีสอร์ท			
Project Location	:	ตำบลคลองขุด อำเภอท่าใหม่ จังหวัดจันทบุรี			
Sampling Source	:	Ambient Air Quality			
Sampling Point	:	บริเวณพื้นที่โครงการ			
GPS. Coordinate	:	UTM (WGS84) 47P 0819682 E, 1387406 N	Report No.	:	SCR 233-2567
Sampling Date	:	September 1-4, 2024	Received Date	:	Sep 5, 2024
Sampling Time	:	05:00 PM.	Analytical Date	:	Sep 6, 2024
Sampling By	:	Evergreen Consulting Company Limited	Report Date	:	Sep 6, 2024
Measured Instrument	:	Hight-Volume Air Sampler/Gravimetric Method			

Parameter	Unit	Method of Analysis	Result			Standard[1/]
			September 1-2, 2024	September 2-3, 2024	September 3-4, 2024	
Total Suspended Particulate (TSP) 24 Hours Average	mg/m^3	Hi-Volume, Gravimetric Method	0.029	0.045	0.072	**0.330**
Particulate Size Less Than 10 Micron (PM10) 24 Hours Average	mg/m^3	PM10 Size Selective, Hi-Volume, Gravimetric Method	0.014	0.018	0.042	**0.120**

Remark : [1/] ประกาศคณะกรรมการสิ่งแวดล้อมแห่งชาติ ฉบับที่ 10 (พ.ศ.2538) เรื่อง กำหนดมาตรฐานคุณภาพอากาศในบรรยากาศโดยทั่วไป และประกาศคณะกรรมการสิ่งแวดล้อมแห่งชาติ ฉบับที่ 24 (พ.ศ. 2547) เรื่อง กำหนดมาตรฐานคุณภาพอากาศในบรรยากาศโดยทั่วไป





DO NOT COPY PARTIAL OF THIS ANALYSIS REPORT WITHOUT OFFICIAL APPROVAL
REPORT ANALYSIS REFERS TO SUBMITTED SAMPLE (S) ONLY

Science Center, Faculty of Science and Technology, Suan Sunandha Rajabhat University
ศูนย์วิทยาศาสตร์ คณะวิทยาศาสตร์และเทคโนโลยี มหาวิทยาลัยราชภัฏสวนสุนันทา
1 U-Thong Nok Rd., Dusit Sub-District, Dusit District, Bangkok 10300 Tel. 02-1601143-45
1 ถนนอู่ทองนอก แขวงวชิรพยาบาล เขตดุสิต กรุงเทพมหานคร 10300 โทรศัพท์ 02-1601143-45

ANALYSIS REPORT

Project Name	:	โครงการ นิวแทรเวิลบีช โฮเทล แอนด์ รีสอร์ท			
Project Location	:	ตำบลคลองขุด อำเภอท่าใหม่ จังหวัดจันทบุรี			
Sampling Source	:	Ambient Air Quality			
Sampling Point	:	บริเวณพื้นที่โครงการ			
GPS. Coordinate	:	UTM (WGS84) 47P 0819682 E, 1387406 N	Report No.	:	SCR 233-2567
Sampling Date	:	September 2, 2024	Received Date	:	Sep 5, 2024
Sampling Time	:	07:30 – 10:30 AM.	Analytical Date	:	Sep 6, 2024
Sampling By	:	Evergreen Consulting Company Limited	Report Date	:	Sep 6, 2024
Measured Instrument	:	CH4-NMHC-THC Analyzer HORIBA Model APHA-360CE Serial No. 12120000041			

Parameter	Unit	Method of Analysis	Result
Total Hydrocarbon	ppm	Flame Ionization Detection Method	3.76
Methane Hydrocarbon	ppm	Flame Ionization Detection Method	2.72
Non-Methane Hydrocarbon	ppm	Flame Ionization Detection Method	1.04

[redacted]

[redacted]

DO NOT COPY PARTIAL OF THIS ANALYSIS REPORT WITHOUT OFFICIAL APPROVAL
REPORT ANALYSIS REFERS TO SUBMITTED SAMPLE (S) ONLY

Science Center, Faculty of Science and Technology, Suan Sunandha Rajabhat University
ศูนย์วิทยาศาสตร์ คณะวิทยาศาสตร์และเทคโนโลยี มหาวิทยาลัยราชภัฏสวนสุนันทา
1 U-Thong Nok Rd., Dusit Sub-District, Dusit District, Bangkok 10300 Tel. 02-1601143-45
1 ถนนอู่ทองนอก แขวงวชิรพยาบาล เขตดุสิต กรุงเทพมหานคร 10300 โทรศัพท์ 02-1601143-45

ANALYSIS REPORT

Project Name : โครงการ นิวแทรเวิลบีช โฮเทล แอนด์ รีสอร์ท
Project Location : ตำบลคลองขุด อำเภอท่าใหม่ จังหวัดจันทบุรี
Sampling Source : Ambient Air Quality
Sampling Point : บริเวณพื้นที่โครงการ
GPS. Coordinate : UTM (WGS84) 47P 0819682 E, 1387406 N
Report No. : SCR 233-2567
Sampling Date : September 2-3, 2024
Report Date : Sep 6, 2024
Sampling By : Evergreen Consulting Company Limited
Measured Instrument : NO/NO2/NOx Analyzer API Environmental Model 200A Serial No. 250

Interval Time	NO_2 in Ambient Air		Standard [1/]	
	(ppm)	(mg/m^3)	(ppm)	(mg/m^3)
17:00 – 18:00	0.0274	0.0516		
18:00 – 19:00	0.0078	0.0147		
19:00 – 20:00	0.0044	0.0083		
20:00 – 21:00	0.0033	0.0062		
21:00 – 22:00	0.0024	0.0045		
22:00 – 23:00	0.0012	0.0023		
23:00 – 24:00	0.0014	0.0026		
00:00 – 01:00	0.0007	0.0013		
01:00 – 02:00	0.0003	0.0006		
02:00 – 03:00	0.0006	0.0011		
03:00 – 04:00	0.0002	0.0004		
04:00 – 05:00	0.0038	0.0072		
05:00 – 06:00	0.0037	0.0070		
06:00 – 07:00	0.0026	0.0049		
07:00 – 08:00	0.0025	0.0047		
08:00 – 09:00	0.0030	0.0056		
09:00 – 10:00	0.0037	0.0070		
10:00 – 11:00	0.0037	0.0070		
11:00 – 12:00	0.0035	0.0066		
12:00 – 13:00	0.0036	0.0068		
13:00 – 14:00	0.0035	0.0066		
14:00 – 15:00	0.0028	0.0053		
15:00 – 16:00	0.0044	0.0083		
16:00 – 17:00	0.0022	0.0041		
24 Hours Average	**0.0039**	**0.0073**	-	-
1 Hour Maximum	**0.0274**	**0.0516**	0.17	0.32

Remark : [1/] ประกาศคณะกรรมการสิ่งแวดล้อมแห่งชาติ ฉบับที่ 10 (พ.ศ.2538) เรื่อง กำหนดมาตรฐานคุณภาพอากาศในบรรยากาศโดยทั่วไป, ประกาศคณะกรรมการสิ่งแวดล้อมแห่งชาติ ฉบับที่ 28 (พ.ศ. 2550) เรื่อง กำหนดมาตรฐานคุณภาพอากาศในบรรยากาศโดยทั่วไป และประกาศคณะกรรมการสิ่งแวดล้อมแห่งชาติ ฉบับที่ 33 (พ.ศ. 2552) เรื่อง กำหนดมาตรฐานค่าก๊าซไนโตรเจนไดออกไซด์ในบรรยากาศโดยทั่วไป

[redacted]

[redacted]

DO NOT COPY PARTIAL OF THIS ANALYSIS REPORT WITHOUT OFFICIAL APPROVAL
REPORT ANALYSIS REFERS TO SUBMITTED SAMPLE (S) ONLY

Science Center, Faculty of Science and Technology, Suan Sunandha Rajabhat University
ศูนย์วิทยาศาสตร์ คณะวิทยาศาสตร์และเทคโนโลยี มหาวิทยาลัยราชภัฏสวนสุนันทา
1 U-Thong Nok Rd., Dusit Sub-District, Dusit District, Bangkok 10300 Tel. 02-1601143-45
1 ถนนอู่ทองนอก แขวงวชิรพยาบาล เขตดุสิต กรุงเทพมหานคร 10300 โทรศัพท์ 02-1601143-45

ANALYSIS REPORT

Project Name : โครงการ นิวแทรเวิลบีช โฮเทล แอนด์ รีสอร์ท
Project Location : ตำบลคลองขุด อำเภอท่าใหม่ จังหวัดจันทบุรี
Sampling Source : Ambient Air Quality
Sampling Point : บริเวณพื้นที่โครงการ
GPS. Coordinate : UTM (WGS84) 47P 0819682 E, 1387406 N
Report No. : SCR 233-2567
Sampling Date : September 2-3, 2024
Report Date : Sep 6, 2024
Sampling By : Evergreen Consulting Company Limited
Measured Instrument : SO_2 Analyzer Thermo Environmental Model 43C Serial No. 43C-64392-383

Interval Time	SO_2 in Ambient Air		Standard [1/]	
	(ppm)	(mg/m^3)	(ppm)	(mg/m^3)
17:00 – 18:00	0.0029	0.0075		
18:00 – 19:00	0.0027	0.0070		
19:00 – 20:00	0.0027	0.0070		
20:00 – 21:00	0.0027	0.0071		
21:00 – 22:00	0.0029	0.0077		
22:00 – 23:00	0.0031	0.0081		
23:00 – 24:00	0.0033	0.0085		
00:00 – 01:00	0.0030	0.0079		
01:00 – 02:00	0.0031	0.0080		
02:00 – 03:00	0.0031	0.0080		
03:00 – 04:00	0.0029	0.0075		
04:00 – 05:00	0.0028	0.0073		
05:00 – 06:00	0.0029	0.0075		
06:00 – 07:00	0.0030	0.0079		
07:00 – 08:00	0.0030	0.0078		
08:00 – 09:00	0.0030	0.0080		
09:00 – 10:00	0.0030	0.0077		
10:00 – 11:00	0.0029	0.0075		
11:00 – 12:00	0.0029	0.0076		
12:00 – 13:00	0.0029	0.0075		
13:00 – 14:00	0.0030	0.0077		
14:00 – 15:00	0.0028	0.0074		
15:00 – 16:00	0.0027	0.0072		
16:00 – 17:00	0.0028	0.0074		
24 Hours Average	**0.0029**	**0.0076**	0.12[1/]	0.30[1/]
1 Hour Maximum	**0.0033**	**0.0085**	0.30[2/]	0.78[2/]

Remark : [1/] ประกาศคณะกรรมการสิ่งแวดล้อมแห่งชาติ ฉบับที่ 10 (พ.ศ.2538) เรื่อง กำหนดมาตรฐานคุณภาพอากาศในบรรยากาศโดยทั่วไป และประกาศคณะกรรมการสิ่งแวดล้อมแห่งชาติ ฉบับที่ 24 (พ.ศ. 2547) เรื่อง กำหนดมาตรฐานคุณภาพอากาศในบรรยากาศโดยทั่วไป
[2/] ประกาศคณะกรรมการสิ่งแวดล้อมแห่งชาติ ฉบับที่ 12 (พ.ศ. 2538) เรื่องกำหนดมาตรฐานค่าก๊าซซัลเฟอร์ไดออกไซด์ในบรรยากาศโดยทั่วไปในเวลา 1 ชั่วโมง และประกาศคณะกรรมการสิ่งแวดล้อมแห่งชาติ ฉบับที่ 21 (พ.ศ. 2544) เรื่อง กำหนดมาตรฐานค่าก๊าซซัลเฟอร์ไดออกไซด์ในบรรยากาศโดยทั่วไปในเวลา 1 ชั่วโมง

[redacted]

[redacted]

DO NOT COPY PARTIAL OF THIS ANALYSIS REPORT WITHOUT OFFICIAL APPROVAL
REPORT ANALYSIS REFERS TO SUBMITTED SAMPLE (S) ONLY

Science Center, Faculty of Science and Technology, Suan Sunandha Rajabhat University
ศูนย์วิทยาศาสตร์ คณะวิทยาศาสตร์และเทคโนโลยี มหาวิทยาลัยราชภัฏสวนสุนันทา
1 U-Thong Nok Rd., Dusit Sub-District, Dusit District, Bangkok 10300 Tel. 02-1601143-45
1 ถนนอู่ทองนอก แขวงวชิรพยาบาล เขตดุสิต กรุงเทพมหานคร 10300 โทรศัพท์ 02-1601143-45

ANALYSIS REPORT

Project Name : โครงการ นิวแทรเวิลบีช โฮเทล แอนด์ รีสอร์ท
Project Location : ตำบลคลองขุด อำเภอท่าใหม่ จังหวัดจันทบุรี
Sampling Source : Ambient Air Quality
Sampling Point : บริเวณพื้นที่โครงการ
GPS. Coordinate : UTM (WGS84) 47P 0819682 E, 1387406 N
Report No. : SCR 233-2567
Sampling Date : September 2-3, 2024
Report Date : Sep 6, 2024
Sampling By : Evergreen Consulting Company Limited
Measured Instrument : CO Analyzer API Model 300E Serial No. 139

Interval Time	CO in Ambient Air		Standard 1/	
	(ppm)	(mg/m^3)	(ppm)	(mg/m^3)
17:00 – 18:00	0.6	0.7		
18:00 – 19:00	0.4	0.5		
19:00 – 20:00	0.3	0.3		
20:00 – 21:00	0.4	0.5		
21:00 – 22:00	0.6	0.7		
22:00 – 23:00	0.3	0.3		
23:00 – 24:00	0.2	0.2		
00:00 – 01:00	0.1	0.1		
01:00 – 02:00	0.0	0.0		
02:00 – 03:00	0.0	0.0		
03:00 – 04:00	0.2	0.2		
04:00 – 05:00	0.2	0.2		
05:00 – 06:00	0.1	0.1		
06:00 – 07:00	0.0	0.0		
07:00 – 08:00	0.2	0.2		
08:00 – 09:00	0.1	0.1		
09:00 – 10:00	0.0	0.0		
10:00 – 11:00	0.0	0.0		
11:00 – 12:00	0.1	0.1		
12:00 – 13:00	0.1	0.1		
13:00 – 14:00	0.2	0.2		
14:00 – 15:00	0.2	0.2		
15:00 – 16:00	0.2	0.2		
16:00 – 17:00	0.1	0.1		
24 Hours Average	0.2	0.2	-	-
1 Hour Maximum	0.6	0.7	30.0	34.20

Remark : 1/ ประกาศคณะกรรมการสิ่งแวดล้อมแห่งชาติ ฉบับที่ 10 (พ.ศ.2538) เรื่อง กำหนดมาตรฐานคุณภาพอากาศในบรรยากาศโดยทั่วไป

[redacted]

[redacted]

DO NOT COPY PARTIAL OF THIS ANALYSIS REPORT WITHOUT OFFICIAL APPROVAL
REPORT ANALYSIS REFERS TO SUBMITTED SAMPLE (S) ONLY

Science Center, Faculty of Science and Technology, Suan Sunandha Rajabhat University
ศูนย์วิทยาศาสตร์ คณะวิทยาศาสตร์และเทคโนโลยี มหาวิทยาลัยราชภัฏสวนสุนันทา
1 U-Thong Nok Rd., Dusit Sub-District, Dusit District, Bangkok 10300 Tel. 02-1601143-45
1 ถนนอู่ทองนอก แขวงวชิรพยาบาล เขตดุสิต กรุงเทพมหานคร 10300 โทรศัพท์ 02-1601143-45

ANALYSIS REPORT

Project Name : โครงการ นิวแทรเวิลบีช โฮเทล แอนด์ รีสอร์ท
Project Location : ตำบลคลองขุด อำเภอท่าใหม่ จังหวัดจันทบุรี
Sampling Source : Ambient Noise
Sampling Point : บริเวณพื้นที่โครงการ
GPS. Coordinate : UTM (WGS84) 47P 0819660 E, 1387415 N
Report No. : SCR 233-2567
Sampling Date : September 1-2, 2024
Report Date : Sep 6, 2024
Sampling By : Evergreen Consulting Company Limited
Measured Instrument : Integrating Sound Level Meter ACO Model 6226 Serial Number 150016
Calibrator Instrument : Sound Level Calibrator Deltaohm Model HD2020 Serial No. 17000992
(Calibration Ref dB(A)) : 94.0 dB(A) at 1000 Hz
SLM Reading, SLM Adjust : 93.9 dB(A), 94.0 dB(A)

Interval Time	Noise Level, dB(A)			
	Leq	Lmax	L10	L90
17:00 – 18:00	59.1	81.6	62.3	49.6
18:00 – 19:00	61.3	87.0	63.0	56.0
19:00 – 20:00	58.0	83.5	59.3	52.8
20:00 – 21:00	64.2	83.6	65.0	62.3
21:00 – 22:00	58.3	77.0	60.0	54.8
22:00 – 23:00	56.2	75.6	57.4	54.1
23:00 – 24:00	55.8	77.5	56.0	51.7
00:00 – 01:00	69.6	80.7	72.5	65.4
01:00 – 02:00	62.2	72.6	64.8	58.9
02:00 – 03:00	69.6	77.5	71.6	66.9
03:00 – 04:00	69.7	76.3	71.4	67.3
04:00 – 05:00	66.1	74.5	68.3	63.3
05:00 – 06:00	54.8	74.8	57.6	48.5
06:00 – 07:00	55.7	79.4	57.9	46.2
07:00 – 08:00	63.8	81.4	65.7	60.6
08:00 – 09:00	55.5	81.4	57.7	44.8
09:00 – 10:00	58.1	87.8	58.0	45.4
10:00 – 11:00	55.8	73.7	59.1	45.7
11:00 – 12:00	56.5	77.1	59.7	45.8
12:00 – 13:00	55.1	80.3	57.7	46.1
13:00 – 14:00	55.3	78.1	58.4	45.9
14:00 – 15:00	56.7	78.9	58.9	46.9
15:00 – 16:00	58.3	78.1	60.8	49.5
16:00 – 17:00	57.1	78.1	59.1	51.2
24 Hours Measurement	**63.0**	**87.8**	**65.1**	**59.5**
Standard[1/]	70	115	-	-
Ldn	71.8	-		

Remark : [1/] ประกาศคณะกรรมสิ่งแวดล้อมแห่งชาติ ฉบับที่ 15 (พ.ศ.2540) เรื่อง กำหนดมาตรฐานระดับเ

[redacted]

[redacted]

DO NOT COPY PARTIAL OF THIS ANALYSIS REPORT WITHOUT OFFICIAL APPROVAL
REPORT ANALYSIS REFERS TO SUBMITTED SAMPLE (S) ONLY

Science Center, Faculty of Science and Technology, Suan Sunandha Rajabhat University
ศูนย์วิทยาศาสตร์ คณะวิทยาศาสตร์และเทคโนโลยี มหาวิทยาลัยราชภัฏสวนสุนันทา
1 U-Thong Nok Rd., Dusit Sub-District, Dusit District, Bangkok 10300 Tel. 02-1601143-45
1 ถนนอู่ทองนอก แขวงวชิรพยาบาล เขตดุสิต กรุงเทพมหานคร 10300 โทรศัพท์ 02-1601143-45

ANALYSIS REPORT

Project Name : โครงการ นิวแทรเวิลบีช โฮเทล แอนด์ รีสอร์ท
Project Location : ตำบลคลองขุด อำเภอท่าใหม่ จังหวัดจันทบุรี
Sampling Source : Ambient Noise
Sampling Point : บริเวณพื้นที่โครงการ
GPS. Coordinate : UTM (WGS84) 47P 0819660 E, 1387415 N
Report No. : SCR 233-2567
Sampling Date : September 2-3, 2024
Report Date : Sep 6, 2024
Sampling By : Evergreen Consulting Company Limited
Measured Instrument : Integrating Sound Level Meter ACO Model 6226 Serial Number 150016
Calibrator Instrument : Sound Level Calibrator Deltaohm Model HD2020 Serial No. 17000992
(Calibration Ref dB(A)) : 94.0 dB(A) at 1000 Hz
SLM Reading, SLM Adjust : 93.9 dB(A), 94.0 dB(A)

Interval Time	Noise Level, dB(A)			
	Leq	Lmax	L10	L90
17:00 – 18:00	56.0	75.2	58.5	50.7
18:00 – 19:00	57.8	83.4	60.2	53.3
19:00 – 20:00	59.8	81.7	62.0	56.1
20:00 – 21:00	64.2	81.6	65.9	61.5
21:00 – 22:00	68.3	75.1	69.4	66.4
22:00 – 23:00	66.7	78.3	68.1	64.7
23:00 – 24:00	64.9	72.3	66.5	62.6
00:00 – 01:00	62.4	73.8	64.5	59.0
01:00 – 02:00	57.1	74.2	59.8	53.4
02:00 – 03:00	53.5	66.1	54.7	51.7
03:00 – 04:00	49.0	72.4	48.5	47.1
04:00 – 05:00	50.5	71.3	52.0	48.0
05:00 – 06:00	53.3	74.0	54.7	49.5
06:00 – 07:00	54.3	72.6	57.3	47.8
07:00 – 08:00	62.5	75.7	65.3	56.7
08:00 – 09:00	60.7	88.3	62.4	55.2
09:00 – 10:00	65.0	79.0	67.3	60.8
10:00 – 11:00	59.9	83.1	62.1	55.1
11:00 – 12:00	59.6	78.2	62.4	51.5
12:00 – 13:00	57.1	79.4	59.2	51.7
13:00 – 14:00	56.5	75.7	59.0	50.5
14:00 – 15:00	61.1	78.0	63.4	52.7
15:00 – 16:00	62.9	74.0	64.8	60.6
16:00 – 17:00	58.7	79.4	60.4	54.4
24 Hours Measurement	**61.7**	**88.3**	**63.5**	**58.5**
Standard[1/]	70	115	-	-
Ldn	**67.5**	-		

Remark : [1/] ประกาศคณะกรรมสิ่งแวดล้อมแห่งชาติ ฉบับที่ 15 (พ.ศ.2540) เรื่อง กำหนดมาตรฐานระดับ

[redacted]

[redacted]

DO NOT COPY PARTIAL OF THIS ANALYSIS REPORT WITHOUT OFFICIAL APPROVAL
REPORT ANALYSIS REFERS TO SUBMITTED SAMPLE (S) ONLY

Science Center, Faculty of Science and Technology, Suan Sunandha Rajabhat University
ศูนย์วิทยาศาสตร์ คณะวิทยาศาสตร์และเทคโนโลยี มหาวิทยาลัยราชภัฏสวนสุนันทา
1 U-Thong Nok Rd., Dusit Sub-District, Dusit District, Bangkok 10300 Tel. 02-1601143-45
1 ถนนอู่ทองนอก แขวงวชิรพยาบาล เขตดุสิต กรุงเทพมหานคร 10300 โทรศัพท์ 02-1601143-45

ANALYSIS REPORT

Project Name : โครงการ นิวแทรเวิลบีช โฮเทล แอนด์ รีสอร์ท
Project Location : ตำบลคลองขุด อำเภอท่าใหม่ จังหวัดจันทบุรี
Sampling Source : Ambient Noise
Sampling Point : บริเวณพื้นที่โครงการ
GPS. Coordinate : UTM (WGS84) 47P 0819660 E, 1387415 N
Report No. : SCR 233-2567
Sampling Date : September 3-4, 2024
Report Date : Sep 6, 2024
Sampling By : Evergreen Consulting Company Limited
Measured Instrument : Integrating Sound Level Meter ACO Model 6226 Serial Number 150016
Calibrator Instrument : Sound Level Calibrator Deltaohm Model HD2020 Serial No. 17000992
(Calibration Ref dB(A)) : 94.0 dB(A) at 1000 Hz
SLM Reading, SLM Adjust : 93.9 dB(A), 94.0 dB(A)

Interval Time	Noise Level, dB(A)			
	Leq	Lmax	L10	L90
17:00 – 18:00	57.1	79.2	58.9	52.9
18:00 – 19:00	58.7	73.1	60.5	55.7
19:00 – 20:00	60.3	78.7	62.6	57.3
20:00 – 21:00	62.9	73.9	65.3	59.5
21:00 – 22:00	63.8	73.7	65.9	60.4
22:00 – 23:00	61.5	83.3	63.7	57.8
23:00 – 24:00	58.1	73.7	60.0	55.0
00:00 – 01:00	57.0	78.3	58.6	54.3
01:00 – 02:00	55.3	66.4	56.6	53.4
02:00 – 03:00	55.3	66.6	56.7	53.4
03:00 – 04:00	54.9	66.6	56.6	52.7
04:00 – 05:00	55.2	81.6	56.7	52.2
05:00 – 06:00	57.5	77.7	59.2	55.2
06:00 – 07:00	58.1	75.6	60.2	53.7
07:00 – 08:00	61.6	75.8	64.2	57.6
08:00 – 09:00	57.5	84.6	59.2	52.5
09:00 – 10:00	55.0	75.4	57.7	49.0
10:00 – 11:00	56.8	82.6	59.3	49.7
11:00 – 12:00	56.4	78.7	58.5	49.2
12:00 – 13:00	57.2	79.8	59.1	50.6
13:00 – 14:00	56.6	74.9	59.1	50.8
14:00 – 15:00	58.0	78.3	60.5	51.3
15:00 – 16:00	57.1	81.2	59.3	50.9
16:00 – 17:00	57.2	75.9	59.9	50.6
24 Hours Measurement	**58.7**	**84.6**	**60.8**	**54.8**
Standard[1/]	70	115	-	-
Ldn	64.2	-	[redacted]	[redacted]

Remark : [1/] ประกาศคณะกรรมสิ่งแวดล้อมแห่งชาติ ฉบับที่ 15 (พ.ศ.2540) เรื่อง กำหนดมาตรฐาน[redacted]

[redacted]

[redacted]

DO NOT COPY PARTIAL OF THIS ANALYSIS REPORT WITHOUT OFFICIAL APPROVAL
REPORT ANALYSIS REFERS TO SUBMITTED SAMPLE (S) ONLY

ภาคผนวก ฉ.2

รายงานผลการตรวจวิเคราะห์น้ำดิบ

บริษัท เทสท์ เทค จำกัด TEST TECH CO.,LTD
30, 32 ซอยพระรามที่ 2 ซอย 63 ถนนพระรามที่ 2 แขวงแสมดำ เขตบางขุนเทียน กรุงเทพฯ 10150
30, 32 Rama II Soi 63 Rama II Rd., Samaedam, Bangkhunthian, Bangkok 10150 Tel. 0-2893-4211-17 Fax: 0-2893-4218

Analysis/Test Report

Customer Name : บริษัท แนชเชอรัล โอเปอเรชั่น จำกัด

Address : 99/59 หมู่ 5 ซอยไทรม้า ถนนรัตนาธิเบศร์ ตำบลไทรม้า อำเภอเมืองนนทบุรี จังหวัดนนทบุรี 11000

Sampling Site : โครงการนิวแทรเวิลบีช โฮเทล แอนด์ รีสอร์ท ตำบลคลองขุด อำเภอท่าใหม่ จังหวัดจันทบุรี

Sample Type : น้ำดิบ

Sampling by : ลูกค้า

Sampling Method : Grab

Sampling Date : 23/09/2567

Sampling Time : 16:00 น.

Received Date : 26/09/2567

Analytical Date : 26/09 - 01/10/2567

Report Date : 02/10/2567

Report No. : RS20896/67

Parameters	Unit	Method	TS22396 /67
			W1 สระเก็บน้ำดิบ
pH (25°C)	-	Based on SM 2023 (4500-H^+ B)	5.6
Turbidity	NTU	SM 2023 (2130 B)	2.21
Apparent Color	Pt-Co Unit	Visual Comparison	< 5
Total Hardness	mg/L as $CaCO_3$	SM 2023 (2340 C)	28
Chloride	mg/L as Cl^-	SM 2023 (4500-Cl^- B)	18
Total Iron	mg/L as Fe	SM 2023 (3500-Fe B)	< 0.10
Manganese	mg/L	SM 2023 (3500-Mn B)	0.19
Nitrate	mg/L as NO_3^-	SM 2023 (4500-NO_3^- E)	13.78
Sulfate	mg/L as SO_4^{2-}	Based on SM 2023 (4500-SO_4^{2-} E)	14.33
Total Dissolved Solids	mg/L	SM 2023 (2540 C)	104
Nitrite	mg/L as NO_2^-	SM 2023 (4500-NO_2^- B)	0.09
Arsenic	mg/L	SM 2023 (3114 C)	< 0.0020
Cadmium	mg/L	SM 2023 (3111 B)	< 0.002
Chromium	mg/L	SM 2023 (3111 B)	< 0.01
Copper	mg/L	SM 2023 (3111 B)	< 0.01
Lead	mg/L	SM 2023 (3111 B)	< 0.01
Mercury	mg/L	SM 2023 (3112 B)	< 0.0010
Zinc	mg/L	SM 2023 (3111 B)	< 0.01
Fluoride	mg/L as F^-	SM 2023 (4500-F^- C)	< 0.30
Coliform Bacteria	MPN/100 mL	SM 2023 (9221 B)	< 1.8
E. coli	/100 mL	SM 2023 (9221 F, Detection)	not found
Sample Condition		**Observation**	[redacted]

Remark : 1. SM 2023 : Standard Methods for the Examination of Water and Wastewater, AP

2. TS22396 /67 pH = 6.3 , Temperature Water = 32.1 °C , Temperature Air = [redacted] N

[redacted]

[redacted]

Reported results refer to the sample as received only.

Test report shall not be reproduced except in full, without written approved of the laboratory.
The laboratory has been accepted as an accredited laboratory complying with the ISO/IEC 17025

ภาคผนวก ฉ.3

รายงานผลการตรวจวิเคราะห์คุณภาพน้ำใช้ภายในโครงการ

บริษัท เทสท์ เทค จำกัด TEST TECH CO.,LTD
30, 32 ซอยพระรามที่ 2 ซอย 63 ถนนพระรามที่ 2 แขวงแสมดำ เขตบางขุนเทียน กรุงเทพฯ 10150
30, 32 Rama II Soi 63 Rama II Rd., Samaedam, Bangkhunthian, Bangkok 10150 Tel. 0-2893-4211-17 Fax: 0-2893-4218

Analysis/Test Report

Customer Name : บริษัท แนชเชอรัล โอเปอเรชั่น จำกัด

Address : 99/59 หมู่ 5 ซอยไทรม้า ถนนรัตนาธิเบศร์ ตำบลไทรม้า อำเภอเมืองนนทบุรี จังหวัดนนทบุรี 11000

Sampling Site : โครงการนิวแทรเวิลบีช โฮเทล แอนด์ รีสอร์ท ตำบลคลองขุด อำเภอท่าใหม่ จังหวัดจันทบุรี

Sample Type : น้ำใช้

Sampling by : ลูกค้า

Sampling Method : Grab

Sampling Date : 23/09/2567

Sampling Time : 16:30 น.

Received Date : 26/09/2567

Analytical Date : 26/09 - 01/10/2567

Report Date : 02/10/2567

Report No. : RS20897/67

Parameters	Unit	Method	TS22397 /67
			W2 ถังเก็บน้ำใช้ (หลังการปรับปรุงฯ)
pH (25°C)	-	Based on SM 2023 (4500-H^+ B)	4.8
Turbidity	NTU	SM 2023 (2130 B)	0.89
Apparent Color	Pt-Co Unit	Visual Comparison	< 5
Total Hardness	mg/L as $CaCO_3$	SM 2023 (2340 C)	11
Chloride	mg/L as Cl^-	SM 2023 (4500-Cl^- B)	8
Total Iron	mg/L as Fe	SM 2023 (3500-Fe B)	< 0.10
Manganese	mg/L	SM 2023 (3500-Mn B)	0.29
Nitrate	mg/L as NO_3^-	SM 2023 (4500-NO_3^- E)	1.81
Sulfate	mg/L as SO_4^{2-}	Based on SM 2023 (4500-SO_4^{2-} E)	6.98
Total Dissolved Solids	mg/L	SM 2023 (2540 C)	52
Nitrite	mg/L as NO_2^-	SM 2023 (4500-NO_2^- B)	< 0.07
Arsenic	mg/L	SM 2023 (3114 C)	< 0.0020
Cadmium	mg/L	SM 2023 (3111 B)	< 0.002
Chromium	mg/L	SM 2023 (3111 B)	< 0.01
Copper	mg/L	SM 2023 (3111 B)	< 0.01
Lead	mg/L	SM 2023 (3111 B)	< 0.01
Mercury	mg/L	SM 2023 (3112 B)	< 0.0010
Zinc	mg/L	SM 2023 (3111 B)	< 0.01
Fluoride	mg/L as F^-	SM 2023 (4500-F^- C)	< 0.30
Coliform Bacteria	MPN/100 mL	SM 2023 (9221 B)	< 1.1
E. coli	/100 mL	SM 2023 (9221 F, Detection)	not found
Sample Condition		**Observation**	ใส

Remark : 1. SM 2023 : Standard Methods for the Examination of Water and Wastewater, APH[redacted]23

2. TS22397 /67 pH = 5.4 , Temperature Water = 32.2 °C , Temperature Air = 31[redacted]

3. พิกัด 47P 0810638 E 1387436 N

[redacted]

orted results refer to the sample as received only.

Test report shall not be reproduced except in full, without written approved of the laboratory.

The laboratory has been accepted as an accredited laboratory complying with the ISO/IEC 17025

Original

ภาคผนวก ฉ.4

รายงานผลการตรวจวิเคราะห์คุณภาพน้ำทิ้งของโครงการ

บริษัท เทสท์ เทค จำกัด TEST TECH CO.,LTD
30, 32 ซอยพระรามที่ 2 ซอย 63 ถนนพระรามที่ 2 แขวงแสมดำ เขตบางขุนเทียน กรุงเทพฯ 10150
30, 32 Rama II Soi 63 Rama II Rd., Samaedam, Bangkhunthian, Bangkok 10150 Tel. 0-2893-4211-17 Fax: 0-2893-4218

Analysis/Test Report

Customer Name : บริษัท แนชเชอรัล โอเปอเรชั่น จำกัด

Address : 99/59 หมู่ 5 ซอยไทรม้า ถนนรัตนาธิเบศร์ ตำบลไทรม้า อำเภอเมืองนนทบุรี จังหวัดนนทบุรี 11000

Sampling Site : โครงการนิวแทรเวิลบีช โฮเทล แอนด์ รีสอร์ท ตำบลคลองขุด อำเภอท่าใหม่ จังหวัดจันทบุรี

Sample Type : น้ำเสีย

Sampling by : ลูกค้า

Sampling Method : Grab

Sampling Date : 23/09/2567

Sampling Time : 17:00 น.

Received Date : 26/09/2567

Analytical Date : 26/09 - 01/10/2567

Report Date : 07/01/2568

Report No. : RS20895-1/67

Parameters	Unit	Method	TS22395 /67 WW 1 จุดปล่อยน้ำทิ้งของโครงการ	a มาตรฐาน (อาคารประเภท ข)
pH	-	SM 2023 (4500-H^+ B)	7.1	5.5 - 9.0
BOD	mg/L	SM 2023 (5210 B, 4500-O G)	12	≤ 30
Total Suspended Solids	mg/L	SM 2023 (2540 D)	13	≤ 40
Total Dissolved Solids	mg/L	SM 2023 (2540 C)	384	≤ 1,000
Oil & Grease	mg/L	SM 2023 (5520 D)	< 3.0	≤ 20
Total Kjeldahl Nitrogen	mg/L as N	SM 2023 (4500 N_{org} B)	13.0	≤ 35
Sulfide	mg/L as H_2S	Iodometric	< 0.30	≤ 1.0
Settleable Solids	mL/L	Volumetric Test	< 0.5	-
Total Coliform Bacteria	MPN/100 mL	SM 2023 (9221 B)	2.4×10^6	-
Fecal Coliform Bacteria	MPN/100 mL	SM 2023 (9221 E)	2.4×10^6	-
Sample Condition		**Observation**	เหลืองจางมัว มีตะกอนเล็กน้อย	

Remark : 1. SM 2023 : Standard Methods for the Examination of Water and Wastewater, APHA, AWWA & WEF, 24th ed., 2023

2. a : อ้างอิงตามประกาศกระทรวงทรัพยากรธรรมชาติและสิ่งแวดล้อม เรื่อง กำหนดมาตรฐานควบคุมการระบายน้ำทิ้งจากอาคารบางประเภทและบางขนาด พ.ศ. 2567

3. TS22395 /67 pH = 7.2 , Temperature Water = 31.3 °C , Temperature Air = [redacted]

4. พิกัด 47P 0819672 E 1387327 N

[redacted]

[redacted]

Reported results refer to the sample as received only.

Test report shall not be reproduced except in full, without written approved of the laboratory.

The laboratory has been accepted as an accredited laboratory complying with the ISO/IEC 17025

ภาคผนวก ฉ.5

รายงานผลการตรวจวิเคราะห์น้ำทะเล (หาดเจ้าหลาว)

บริษัท เทสท์ เทค จำกัด TEST TECH CO.,LTD
30, 32 ซอยพระรามที่ 2 ซอย 63 ถนนพระรามที่ 2 แขวงแสมดำ เขตบางขุนเทียน กรุงเทพฯ 10150
30, 32 Rama II Soi 63 Rama II Rd., Samaedam, Bangkhunthian, Bangkok 10150 Tel. 0-2893-4211-17 Fax: 0-2893-4218

Analysis/Test Report

Customer Name : บริษัท แนชเชอรัล โอเปอเรชั่น จำกัด

Address : 99/59 หมู่ 5 ซอยไทรม้า ถนนรัตนาธิเบศร์ ตำบลไทรม้า อำเภอเมืองนนทบุรี จังหวัดนนทบุรี 11000

Sampling Site : โครงการนิวแทรเวิลบีช โฮเทล แอนด์ รีสอร์ท ตำบลคลองขุด อำเภอท่าใหม่ จังหวัดจันทบุรี

Sample Type : น้ำทะเล

Sampling by : ลูกค้า

Sampling Method : Grab

Sampling Date : 23/09/2567

Sampling Time : 16:45 น.

Received Date : 26/09/2567

Analytical Date : 26/09 - 21/10/2567

Report Date : 22/10/2567

Report No. : RS22459/67

Parameters	Unit	Method	TS22398 /67	มาตรฐาน [a]
			Seawater บริเวณด้านหน้าโครงการ (ห่างจากฝั่ง 20 เมตร)	
pH (25°C)	-	Electrometric	8.1	7.0-8.5
Total Iron	ug/L as Fe	Phenanthroline	900	-
Manganese	ug/L	Persulfate	70	-
Nitrate Nitrogen	ug/L as NO_3-N	Cadmium Reduction	< 50	≤ 60
Oil & Grease	mg/L	Soxhlet Extraction	< 3.0	-
Ammonia Nitrogen	ug/L as NH_3-N	Distillation ,Nesslerization	60	≤ 200
Mercury	ug/L	Cold Vapor, AAS	< 0.1	≤ 0.1
Total Coliform Bacteria	MPN/100 mL	MPN	17	≤ 1000
Fecal Coliform Bacteria	MPN/100 mL	MPN	17	-
Phosphate Phosphorus	ug/L as P	Stannous Chloride	< 10	≤ 15
Enterococci	/100 mL	SMWW (2017) 9230 C	not detected	≤ 35
Sample Condition		**Observation**	เหลืองจาง มีตะกอนแขวนลอย	

Remark : 1. a : อ้างอิงตามประกาศคณะกรรมการสิ่งแวดล้อมแห่งชาติ (พ.ศ.2564) เรื่อง กำหนดมาตรฐานคุณภาพน้ำทะเล ตามข้อ 3 (4) คุณภาพน้ำทะเลเพื่อการนันทนาการ

2. Enterococci Analyzed by South East Asian Laboratory Co.,Ltd.

3. TS22398 /67 pH = 8.2 , Dissolved Oxygen = 4.98 mg/L (Analyted by Customer)

4. TS22398 /67 Temperture Water = 32.7 °C , Temperture Air = 31.0 °C (Analyte[redacted]

5. พิกัด 47 P 0819506 E 1387352 N

[redacted]

[redacted]

Original

Reported results refer to the sample as received only.

Test report shall not be reproduced except in full, without written approved of the laboratory.

The laboratory has been accepted as an accredited laboratory complying with the ISO/IEC 17025

ภาคผนวก ฉ.6

รายงานผลการศึกษาทรัพยากรชีวภาพในน้ำ (หาดเจ้าหลาว)

สถานีวิจัยประมงศรีราชา
101/12 หมู่ 9 ต. บางพระ
อ. ศรีราชา จ. ชลบุรี 20110
โทร./โทรสาร. (038) 311379

รายงานผลการวิเคราะห์แพลงก์ตอนพืช
โครงการ โรงแรมนิวแทรเวิลบีช โฮเทล แอนด์ รีสอร์ท
ตั้งอยู่ที่ ตำบลคลองขุด อำเภอท่าใหม่ จังหวัดจันทบุรี

ตาราง ผลการวิเคราะห์แพลงก์ตอนพืช (เก็บตัวอย่างวันที่ 23 กันยายน 2567)

ชนิดแพลงก์ตอนพืช	ปริมาณแพลงก์ตอนพืช (หน่วยต่อลูกบาศก์เมตร)
	SW1 : จุดบริเวณด้านหน้าโครงการ (ห่างฝั่ง 20 เมตร)
Division Cyanophyta	
Class Cyanophyceae	
Order Chroococcales	
Family Chroococcaceae	
1. *Merismopedia convoluta*	2,960,000
Order Nostocales	
Family Oscillatoriaceae	
2. *Oscillatoria tenuis*	445,000
3. *Oscillatoria prolifica*	21,000
4. *Lyngbya* sp.	10,000
Family Nostocaceae	
5. *Pseudanabaena* sp.	114,000
Division Chlorophyta	
Class Chlorophyceae	
Order Zygematales	
Family Zygnemataceae	
6. *Zygnema* sp.	10,000

ตาราง ผลการวิเคราะห์แพลงก์ตอนพืช (เก็บตัวอย่างวันที่ 23 กันยายน 2567) (ต่อ)

ชนิดแพลงก์ตอนพืช	ปริมาณแพลงก์ตอนพืช (หน่วยต่อลูกบาศก์เมตร)
	SW1 : จุดบริเวณด้านหน้าโครงการ (ห่างฝั่ง 20 เมตร)
Family Desmidiaceae	
7. *Closterium acerosum*	10,000
Class Euglenophyceae	
Order Euglenales	
Family Euglenaceae	
8. *Trachelomonas* sp.	10,000
Division Chromophyta	
Class Bacillariophyceae	
Order Biddulphiales	
Suborder Coscinodiscineae	
Family Thalassiosiraceae	
9. *Cyclotella striata*	1,139,000
10. *Skeletonema costatum*	52,000
11. *Thalassiosira eccentrica*	414,000
Family Melosiraceae	
12. *Melosira nummuloides*	21,000
13. *Paralia sulcata*	41,000
Family Aulacoseiraceae	
14. *Aulacodiscus kittoni*	10,000
15. *Aulacoseira granulata*	31,000
Family Leptocylindraceae	
16. *Corethron criophilum*	10,000
Family Coscinodiscaceae	
17. *Coscinodiscus radiatus*	52,000
18. *Coscinodiscus* sp.	10,000
19. *Coscinodiscus wailesii*	10,000

ตาราง ผลการวิเคราะห์แพลงก์ตอนพืช (เก็บตัวอย่างวันที่ 23 กันยายน 2567) (ต่อ)

ชนิดแพลงก์ตอนพืช	ปริมาณแพลงก์ตอนพืช (หน่วยต่อลูกบาศก์เมตร)
	SW1 : จุดบริเวณด้านหน้าโครงการ (ห่างฝั่ง 20 เมตร)
Family Asterolampraceae	
20. *Asteromphalus flabellatus*	21,000
Family Heliopeltaceae	
21. *Actinoptychus grundler*	21,000
Suborder Rhizosoleniineae	
Family Rhizosoleniaceae	
22. *Guinardia delicatula*	155,000
23. *Guinardia flaccida*	228,000
24. *Guinardia striata*	41,000
25. *Proboscia alata*	83,000
26. *Pseudosolenia calcar-avis*	10,000
27. *Rhizosolenia acuminata*	21,000
28. *Rhizosolenia imbricata*	21,000
29. *Rhizosolenia punpens*	10,000
30. *Rhizosolenia robusta*	10,000
31. *Rhizosolenia setigera*	52,000
32. *Rhizosolenia striata*	31,000
Suborder Biddulphiineae	
Family Hemiaulaceae	
33. *Cerataulina bicornis*	155,000
34. *Eucampia zodiacus*	31,000
35. *Hemiaulus hauckii*	10,000
36. *Hemiaulus indicus*	31,000
Family Biddulphiaceae	
37. *Biddulphia biddulphiana*	31,000
Family Chaetoceraceae	
38. *Bacteriastrum delicatulum*	186,000

ตาราง ผลการวิเคราะห์แพลงก์ตอนพืช (เก็บตัวอย่างวันที่ 23 กันยายน 2567) (ต่อ)

ชนิดแพลงก์ตอนพืช	ปริมาณแพลงก์ตอนพืช (หน่วยต่อลูกบาศก์เมตร)
	SW1 : จุดบริเวณด้านหน้าโครงการ (ห่างฝั่ง 20 เมตร)
39. *Bacteriastrum elongatum*	72,000
40. *Bacteriastrum furcatum*	342,000
41. *Bacteriastrum* sp.	72,000
42. *Chaetoceros compressus*	383,000
43. *Chaetoceros curvisetus*	10,000
44. *Chaetoceros didymus*	31,000
45. *Chaetoceros diversus*	62,000
46. *Chaetoceros lorenzianus*	652,000
47. *Chaetoceros mita*	31,000
48. *Chaetoceros pseudocurvisetus*	41,000
Family Lithodesmaceae	
49. *Bellerochea horologicalis*	19,044,000
50. *Ditylum brightwellii*	31,000
Family Eupodiscaceae	
51. *Odontella aurita*	41,000
52. *Odontella mobiliensis*	186,000
53. *Odontella sinensis*	21,000
54. *Odontella* sp.	21,000
55. *Triceratium favus*	21,000
Order Bacillariales	
Suborder Fragilariineae	
Family Fragilariaceae	
56. *Asterionellopsis glacialis*	14,138,000
57. *Bleakeleya notata*	93,000
58. *Synedra acus*	21,000
59. *Synedra ulna*	31,000
Family Thalassionemataceae	
60. *Thalassionema bacillare*	21,000

ตาราง ผลการวิเคราะห์แพลงก์ตอนพืช (เก็บตัวอย่างวันที่ 23 กันยายน 2567) (ต่อ)

ชนิดแพลงก์ตอนพืช	ปริมาณแพลงก์ตอนพืช (หน่วยต่อลูกบาศก์เมตร)
	SW1 : จุดบริเวณด้านหน้าโครงการ (ห่างฝั่ง 20 เมตร)
61. *Thalassionema frauenfeldii*	217,000
62. *Thalassionema nitzschioides*	735,000
Family Striatellaceae	
63. *Grammatophora undulata*	1,294,000
Suborder Bacillariineae	
Family Achnanthaceae	
64. *Cocconeis* sp.	21,000
Family Mastogloiaceae	
65. *Mastogloia acutiuscula*	662,000
Family Naviculaceae	
66. *Amphora exigua*	52,000
67. *Amphora robusta*	476,000
68. *Amphora* sp.	104,000
69. *Diploneis bombus*	197,000
70. *Diploneis smithii*	217,000
71. *Frustulia splendida*	41,000
72. *Navicula cuspidata*	286,000
73. *Pinnularia* sp.	21,000
74. *Pleurosigma aestuarii*	83,000
75. *Pleurosigma angulatum*	466,000
76. *Pleurosigma elongatum*	186,000
77. *Pleurosigma normanii*	373,000
78. *Pleurosigma* sp.	155,000
79. *Trachyneis* sp.	31,000
Family Bacillariaceae	
80. *Cylindrotheca closterium*	21,000

ตาราง ผลการวิเคราะห์แพลงก์ตอนพืช (เก็บตัวอย่างวันที่ 23 กันยายน 2567) (ต่อ)

ชนิดแพลงก์ตอนพืช	ปริมาณแพลงก์ตอนพืช (หน่วยต่อลูกบาศก์เมตร)
	SW1 : จุดบริเวณด้านหน้าโครงการ (ห่างฝั่ง 20 เมตร)
81. *Nitzschia lorenziana*	424,000
82. *Nitzschia sigmoidea*	104,000
83. *Pseudo-nitzschia* sp.	342,000
Family Rhopalodiaceae	
84. *Rhopalodia* sp.	10,000
Family Surirellaceae	
85. *Campylodiscus clypeus*	21,000
86. *Entomoneis robusta*	31,000
87. *Surirella ovata*	93,000
88. *Surirella* sp.	62,000
Class Dictyochophyceae	
Order Dictyochales	
Family Dictyochophyceae	
89. *Dictyocha fibula*	10,000
Class Dinophyceae	
Order Prorocentrales	
Family Prorocentraceae	
90. *Prorocentrum micans*	10,000
ชนิดแพลงก์ตอนพืช	**90**
ปริมาณแพลงก์ตอนพืช	**48,628,000**
ดัชนีความหลากหลายแพลงก์ตอนพืช	**2.18**
ดัชนีความสม่ำเสมอแพลงก์ตอนพืช	**0.60**

[redacted]

รายงานผลการวิเคราะห์แพลงก์ตอนพืช (Phytoplankton)

1. SW1 : จุดบริเวณด้านหน้าโครงการ (ห่างฝั่ง 20 เมตร) พิกัด (47Q 0819506 E, 1387352 N)

ทำการเก็บตัวอย่างแพลงก์ตอนเมื่อวันที่ 23 กันยายน 2567 จากการศึกษาวิเคราะห์ตัวอย่างพบแพลงก์ตอนพืช ใน Division Cyanophyta จำนวน 5 ชนิด ใน Division Chlorophyta จำนวน 3 ชนิด และใน Division Chromophyta จำนวน 82 ชนิด รวมทั้งหมด 90 ชนิด มีปริมาณ 48,628,000 หน่วยต่อลูกบาศก์เมตร แพลงก์ตอนพืชที่พบมากที่สุดคือ *Bellerochea horologicalis* มีค่าดัชนีความหลากหลายของแพลงก์ตอนพืชเท่ากับ 2.18 และมีค่าดัชนีความสม่ำเสมอของแพลงก์ตอนพืชเท่ากับ 0.60 รายละเอียดชนิดและปริมาณแพลงก์ตอนพืช ดังแสดงไว้ในตาราง

สถานีวิจัยประมงศรีราชา

101/12 หมู่ 9 ต. บางพระ

อ. ศรีราชา จ. ชลบุรี 20110

โทร./โทรสาร. (038) 311379

รายงานผลการวิเคราะห์แพลงก์ตอนสัตว์

โครงการ โรงแรมนิวแทรเวิลบีช โฮเทล แอนด์ รีสอร์ท

ตั้งอยู่ที่ ตำบลคลองขุด อำเภอท่าใหม่ จังหวัดจันทบุรี

ตาราง ผลการวิเคราะห์แพลงก์ตอนสัตว์ (เก็บตัวอย่างวันที่ 23 กันยายน 2567)

ชนิดแพลงก์ตอนสัตว์	ปริมาณแพลงก์ตอนสัตว์ (หน่วยต่อลูกบาศก์เมตร)
	SW1 : จุดบริเวณด้านหน้าโครงการ (ห่างฝั่ง 20 เมตร)
Phylum Protozoa	
Subphylum Plasmodroma	
Class Sarcodina	
Subclass Rhizopoda	
Order Testacida	
Family Arcellidae	
1. *Arcella* sp.	31,000
2. *Arcella vulgaris*	10,000
Order Foraminiferida	
3. *Globorotalia* sp.	10,000
Subphylum Ciliophora	
Class Ciliata	
Subclass Spirotricha	
Order Tintinnida	
Family Codonellidae	
4. *Tintinnopsis gracilis*	10,000
5. *Tintinnopsis tocantinensis*	10,000

ตาราง ผลการวิเคราะห์แพลงก์ตอนสัตว์ (เก็บตัวอย่างวันที่ 23 กันยายน 2567)

(ต่อ)

ชนิดแพลงก์ตอนสัตว์	ปริมาณแพลงก์ตอนสัตว์ (หน่วยต่อลูกบาศก์เมตร)
	SW1 : จุดบริเวณด้านหน้าโครงการ (ห่างฝั่ง 20 เมตร)
Family Coxiellidae	
6. *Helicostomella fusiformis*	10,000
Phylum Arthropoda	
Class Crustacea	
Subclass Copepoda	
7. Copepod nauplii	93,000
Order Harpacticoida	
8. Harpacticoid copepod	10,000
Family Ectinosomidae	
9. *Microsetella norvegica*	31,000
Phylum Mollusca	
Class Bivalvia	
10 Pelecypod larvae	10,000
Phylum Chordata	
Subphylum Urochordata	
Class Larvacea	
Family Oikopleuridae	
11. *Oikopleura* sp.	10,000
ชนิดแพลงก์ตอนสัตว์	**11**
ปริมาณแพลงก์ตอนสัตว์	**235,000**
ดัชนีความหลากหลายแพลงก์ตอนสัตว์	**1.98**
ดัชนีความสม่ำเสมอแพลงก์ตอนสัตว์	**0.99**

(ที่

รายงานผลการวิเคราะห์แพลงก์ตอนสัตว์ (Zooplankton)

1. SW1 : จุดบริเวณด้านหน้าโครงการ (ห่างฝั่ง 20 เมตร) พิกัด (47Q 0819506 E, 1387352 N)

ทำการเก็บตัวอย่างแพลงก์ตอนเมื่อวันที่ 23 กันยายน 2567 จากการศึกษาวิเคราะห์ตัวอย่างพบแพลงก์ตอนสัตว์ใน Phylum Protozoa จำนวน 6 ชนิด ใน Phylum Arthropoda จำนวน 3 ชนิด ใน Phylum Mollusca จำนวน 1 ชนิด และใน Phylum Chordata จำนวน 1 ชนิด รวมทั้งหมด 11 ชนิด มีปริมาณ 235,000 หน่วยต่อลูกบาศก์เมตร แพลงก์ตอนสัตว์ที่พบมากที่สุดคือ Copepod nauplii (ตัวอ่อนโคพีพอดระยะนอเพลียส) มีค่าดัชนีความหลากหลายของแพลงก์ตอนสัตว์เท่ากับ 1.98 และมีค่าดัชนีดัชนีความสม่ำเสมอของแพลงก์ตอนสัตว์เท่ากับ 0.99 รายละเอียดชนิดและปริมาณแพลงก์ตอนสัตว์ที่วิเคราะห์ ดังแสดงไว้ในตาราง

สถานีวิจัยประมงศรีราชา

101/12 หมู่ 9 ต. บางพระ อ. ศรีราชา จ. ชลบุรี 20110

โทร./โทรสาร. (038) 311379

รายงานผลการวิเคราะห์สัตว์หน้าดิน (Benthos)

โครงการ โรงแรมนิวแทรเวิลบีช โฮเทล แอนด์ รีสอร์ท

ตั้งอยู่ที่ ตำบลคลองขุด อำเภอท่าใหม่ จังหวัดจันทบุรี

ตาราง ผลการวิเคราะห์สัตว์หน้าดิน (เก็บตัวอย่างวันที่ 23 กันยายน 2567)

สกุลสัตว์หน้าดิน	ปริมาณสัตว์หน้าดิน (ตัว/ตารางเมตร)
	SW1 : จุดบริเวณด้านหน้าโครงการ (ห่างฝั่ง 20 เมตร)
Phylum Mollusca **Class Gastropoda** **Order Caenogastropoda** **Family Cerithiidae** *Cerithium* sp. (หอยขี้นก)	75
รวมจำนวนสกุลที่พบทั้งหมด	**1**
รวมปริมาณที่พบทั้งหมด	**75**
ค่าดัชนีความหลากหลาย	**0.00**

[redacted]

รายงานผลการวิเคราะห์สัตว์หน้าดิน (Benthos)

1. สถานี SW1 : จุดบริเวณด้านหน้าโครงการ (ห่างฝั่ง 20 เมตร) พิกัด (47Q 0819506 E, 1387352 N)

พบสัตว์หน้าดินจำนวน 1 Phylum ประกอบด้วย Phylum Mollusca พบ 1 สกุล ได้แก่ *Cerithium* sp. (หอยขี้นก) จำนวน 75 ตัวต่อตารางเมตร ค่าดัชนีความหลากหลายของสัตว์หน้าดินในสถานีนี้มีค่าเท่ากับ 0.00

การวิเคราะห์ดัชนีความหลากหลายทางชีวภาพ (Diversity Index) อ้างอิงตามสมการคำนวณของ Shannon and Weiner Index ดังสมการดังนี้

$$H = \sum_{i=1}^{n} Pi \times \ln Pi$$

H = ดัชนีความหลากหลายทางชีวภาพ

Pi = สัดส่วนของจำนวนสิ่งมีชีวิตชนิดที่ i ต่อจำนวนสิ่งมีชีวิตทั้งหมดในประชากร

n = จำนวนชนิดของสิ่งมีชีวิตที่พบทั้งหมดในประชากร

ส่วนของเกณฑ์ในการพิจารณาค่าดัชนีความหลากหลายอ้างอิงตามข้อเสนอแนะของ Shannon and Weiner (1963) และ Trivedi (1979) ซึ่งกำหนดเกณฑ์ในการพิจารณาค่าดัชนีความหลากหลายไว้คือ

H <1	แหล่งน้ำไม่เหมาะสมสำหรับการอาศัยของสิ่งมีชีวิต
1 < H <3	แหล่งน้ำมีคุณสมบัติสำหรับสิ่งมีชีวิตอาศัยอยู่ได้
H >3	แหล่งน้ำเหมาะสมต่อการเจริญเติบโตของสิ่งมีชีวิต

และดัชนีความหลากหลายทางชีวภาพใช้บ่งชี้สภาพการปนเปื้อนในแหล่งน้ำ (Whitton, 1975) ดังรายละเอียดดังต่อไปนี้

ดัชนีความหลากหลาย	สภาพการปนเปื้อนในน้ำ
0-1.0	น้ำปนเปื้อนมลสารรุนแรง (Heavy polluton)
1.1-2.0	น้ำปนเปื้อนมลสารปานกลาง (Moderate polluton)
2.1-3.0	น้ำปนเปื้อนมลสารเล็กน้อย (Light polluton)
3.1-4.0	น้ำปนเปื้อนมลสารน้อยมาก (Slight polluton)

- การวิเคราะห์ชนิด ความหนาแน่น และความหลากหลายทางชีวภาพของแพลงก์ตอน

ความหนาแน่นของแพลงก์ตอนพืชและแพลงก์ตอนสัตว์รายงานเป็นเซลล์ต่อลิตร และการวิเคราะห์ชนิดอ้างอิงจากเอกสารของลัดดา (2542), Smith (1950), Mizuno (1969), Carr and Whitton (1973) และ Bold and Wynne (1978)

หลังจากดำเนินการวิเคราะห์ชนิดและประเมินความหนาแน่นของแพลงก์ตอนในแต่ละสถานีแล้ว จะประเมินความหลากหลายทางชีวภาพ (Diversity Index) จากสมการ ดังนี้

$$H' = -\sum_{i=1}^{s} (n_i / n) \ln (n_i / n)$$ (Shannon and Weaver, 1963)

เมื่อ H' = ดัชนีความหลากหลาย

s = จำนวนชนิดของแพลงก์ตอน

n = จำนวนแพลงก์ตอนทั้งหมด

n_i = จำนวนแพลงก์ตอนแต่ละชนิด

ภาคผนวก ช.

การมีส่วนร่วมของประชาชน

- ภาคผนวก ช.1 เอกสารประชาสัมพันธ์โครงการ
- ภาคผนวก ช.2 ป้ายไวนิลประชาสัมพันธ์โครงการ
- ภาคผนวก ช.3 เอกสารประชาสัมพันธ์ (ร่าง) รายงานการประเมินผลกระทบสิ่งแวดล้อม และมาตรการป้องกันและแก้ไขผลกระทบ และมาตรการติดตามตรวจสอบผลกระทบสิ่งแวดล้อม
- ภาคผนวก ช.4 แบบสอบถามความคิดเห็นและการมีส่วนร่วมของประชาชน ครั้งที่ 1
- ภาคผนวก ช.5 แบบสอบถามสภาพสภาพเศรษฐกิจและสังคมสำหรับประชาชน
- ภาคผนวก ช.6 แบบสอบถามความคิดเห็นและการมีส่วนร่วมของประชาชน ครั้งที่ 2
- ภาคผนวก ช.7 แบบสอบถามดานการบดบังแสงแดด

ภาคผนวก ช.1

เอกสารประชาสัมพันธ์โครงการ



เอกสารประชาสัมพันธ์

โครงการ นิว แทรเวิล บีช รีสอร์ท

เพื่อประกอบการศึกษาการมีส่วนร่วมของประชาชน
ในกระบวนการจัดทำรายงานการประเมินผลกระทบสิ่งแวดล้อม

ที่ตั้งโครงการ : เลขที่ 99 หมู่ที่ 6 ตำบลคลองขุด อำเภอท่าใหม่ จังหวัดจันทบุรี
ของ บริษัท นิว แทรเวิล บีช จำกัด

<u>หากมีข้อสงสัยหรือต้องการข้อมูลเพิ่มเติม</u> ติดต่อได้ที่

1. **เจ้าของโครงการ :** บริษัท นิว แทรเวิล บีช จำกัด
   ที่อยู่ : เลขที่ 99 หมู่ที่ 6 ตำบลคลองขุด อำเภอท่าใหม่ จังหวัดจันทบุรี
   ตัวแทนเจ้าของโครงการ ติดต่อ [redacted]
   อีเมล : [redacted]
2. **บริษัท เนเชอรัล โอเปอเรชั่น จำกัด** : บริษัทที่ปรึกษาและจัดทำรายงานการประเมินผลกระทบสิ่งแวดล้อมโครงการ
   ที่อยู่ : เลขที่ 99/59 หมู่ 5 ซอยไทรม้า ถนนรัตนาธิเบศร์ ตำบลไทรม้า อำเภอเมืองนนทบุรี จังหวัดนนทบุรี 11000
   โทรศัพท์ : 0-2075-6714, มือถือ/ไลน์ : 09-6860-5290
   แฟกซ์ : 0-2075-6714 และ อีเมล : natural_operation@hotmail.com
   ติดต่อ : [redacted]

โครงการเปิดโอกาสให้ประชาชนได้รับรู้ข้อมูลข่าวสาร มีส่วนร่วมในการแสดงความคิดเห็น และข้อเสนอแนะต่าง ๆ ต่อโครงการ ได้ตลอดระยะเวลาศึกษาผลกระทบของโครงการ

รายละเอียดโครงการ

ชื่อโครงการ : นิว แทรเวิล บีช รีสอร์ท
ที่ตั้งโครงการ : เลขที่ 99 หมู่ที่ 6 ตำบลคลองขุด อำเภอท่าใหม่ จังหวัดจันทบุรี

เจ้าของโครงการ : บริษัท นิว แทรเวิล บีช จำกัด
ขนาดพื้นที่โครงการ : ประมาณ 16-3-43.7 ไร่

ภายในโครงการ ประกอบด้วย :

⇒ อาคารโรงแรม คสล. ขนาด 1 ชั้น จำนวน 21 หลัง
⇒ อาคารโรงแรม คสล. ขนาด 2 ชั้น จำนวน 10 หลัง
⇒ อาคารโรงแรม คสล. ขนาด 3 ชั้น จำนวน 1 หลัง
⇒ อาคารโรงแรม คสล. ขนาด 4 ชั้น จำนวน 1 หลัง
⇒ สระว่ายน้ำ และอาคารประกอบอื่น ๆ
⇒ จำนวนห้องพัก : ปัจจุบัน โครงการ นิว แทรเวิล บีช รีสอร์ท มีจำนวนห้องพักโรงแรม 63 ห้อง (ตามใบอนุญาตประกอบกิจการโรงแรม เลขที่ 12/2564) ทั้งนี้โครงการ**จะขออนุญาตเพิ่มห้องพักเป็น 96 ห้อง**
⇒ พนักงานภายในโครงการประมาณ 70 คน
⇒ มีที่จอดรถยนต์ 96 คัน (รวมที่จอดรถผู้พิการฯ)
⇒ ระบบสาธารณูปโภคและส่วนบริการในโครงการ : ระบบน้ำใช้ ระบบบำบัดน้ำเสีย ระบบระบายน้ำและบ่อหน่วงน้ำ การจัดมูลฝอย ระบบป้องกันอัคคีภัย ระบบรักษาความปลอดภัย ที่จอดรถยนต์ พื้นที่สีเขียว ฯลฯ
⇒ ทางเข้า-ออกของโครงการ : ทางเข้า-ออก จำนวน 1 จุด เชื่อมกับถนนเฉลิมบูรพาชลทิต
⇒ **ระยะเวลาก่อสร้าง/ดัดแปลงอาคาร :** ประมาณ 1 ปี นับจากวันที่ได้รับอนุญาตก่อสร้าง/ดัดแปลงอาคารจากหน่วยงานผู้อนุญาต



การศึกษาการมีส่วนร่วมของประชาชน

❑ วัตถุประสงค์การศึกษาการมีส่วนร่วมของประชาชน

1. เพื่อประชาสัมพันธ์เปิดเผยข้อมูลข่าวสารของโครงการ และรายละเอียดการพัฒนาโครงการให้ชุมชนรับทราบ
2. เพื่อรับฟังความคิดเห็นต่อร่างข้อเสนอโครงการ รายละเอียดโครงการ ขอบเขตการศึกษา และการประเมินทางเลือกโครงการ รวมทั้งผลกระทบที่อาจจะเกิดขึ้น และนำข้อคิดเห็นและข้อเสนอแนะมาใช้ประกอบการศึกษาและจัดทำรายงานฯ
3. เพื่อรับฟังความคิดเห็นต่อการจัดทำร่างรายงาน และมาตรการป้องกันและแก้ไขผลกระทบสิ่งแวดล้อม และมาตรการติดตามตรวจสอบผลกระทบสิ่งแวดล้อม รวมทั้งนำข้อคิดเห็นและข้อเสนอแนะมาปรับปรุงรายงานฯ และมาตรการฯ

❑ แผนและขั้นตอนการดำเนินงานด้านการมีส่วนร่วมของประชาชนที่มีต่อโครงการ

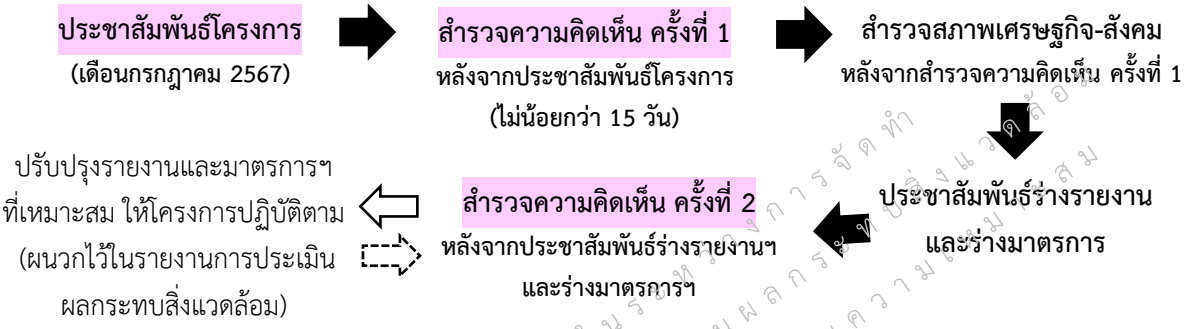

❑ ขอบเขตพื้นที่ศึกษาการมีส่วนร่วมของประชาชนและกลุ่มผู้มีส่วนได้เสีย

บทบาทของผู้มีส่วนเกี่ยวข้องในแต่ขั้นตอน และประชากรกลุ่มเป้าหมาย (ผู้มีส่วนได้เสีย) คือ ประชาชนที่อาศัยอยู่ติดโครงการและอยู่บริเวณใกล้เคียงโครงการ ในระยะ 1 กิโลเมตร จากขอบเขตพื้นที่โครงการ โดยแบ่งออกเป็น 7 กลุ่มเป้าหมายหลัก ดังนี้

- **กลุ่มที่ 1 ผู้ได้รับผลกระทบ**
  - **กลุ่มพื้นที่หลัก**
    - กลุ่มผู้ที่อยู่ติดกับพื้นที่โครงการ
    - กลุ่มผู้ที่อยู่ถัดจากพื้นที่ติดโครงการถึงระยะ 100 เมตร จากขอบเขตพื้นที่โครงการ
  - **กลุ่มพื้นที่รอง**
    - กลุ่มผู้ที่อยู่ในระยะมากกว่า 100 เมตร ถึง 500 เมตร จากขอบเขตพื้นที่โครงการ
    - กลุ่มผู้ที่อยู่ในระยะมากกว่า 500 เมตร ถึง 1 กิโลเมตร จากขอบเขตพื้นที่โครงการ
  - **กลุ่มพื้นที่อ่อนไหว** ได้แก่ สถานศึกษา ศาสนสถาน สถานพยาบาล
  - **กลุ่มหน่วยงานราชการ** ได้แก่ หน่วยงานราชการต่างๆ ในพื้นที่ศึกษา
  - **กลุ่มผู้นำชุมชนที่เกี่ยวข้อง** ได้แก่ ประธานชุมชน กำนัน ผู้ใหญ่บ้าน เป็นต้น
- **กลุ่มที่ 2 ผู้ที่รับผิดชอบจัดทำรายงานการประเมินผลกระทบสิ่งแวดล้อม** ได้แก่ เจ้าของโครงการ ผู้จัดทำรายงานการประเมินผลกระทบสิ่งแวดลอมที่ได้รับอนุญาตตามกฎหมาย
- **กลุ่มที่ 3 ผู้ที่ทำหนาที่พิจารณารายงานการประเมินผลกระทบสิ่งแวดลอม** ได้แก่ ผู้ทรงคุณวุฒิหรือผู้เชี่ยวชาญในสาขาวิชาการต่าง ๆ ที่เกี่ยวของ
- **กลุ่มที่ 4 กลุ่มหน่วยงานราชการในระดับต่างๆ** ทั้งสวนกลาง สวนภูมิภาคและทองถิ่นที่เกี่ยวของ
- **กลุ่มที่ 5 องคกรเอกชนด้านการคุมครองสิ่งแวดลอมและอนุรักษทรัพยากรธรรมชาติ องคกรพัฒนาเอกชน สถาบันการศึกษาและนักวิชาการอิสระ**
- **กลุ่มที่ 6 สื่อมวลชน**
- **กลุ่มที่ 7 ประชาชนทั่วไป**

ขอบเขตพื้นที่ศึกษาการมีส่วนร่วมของประชาชน

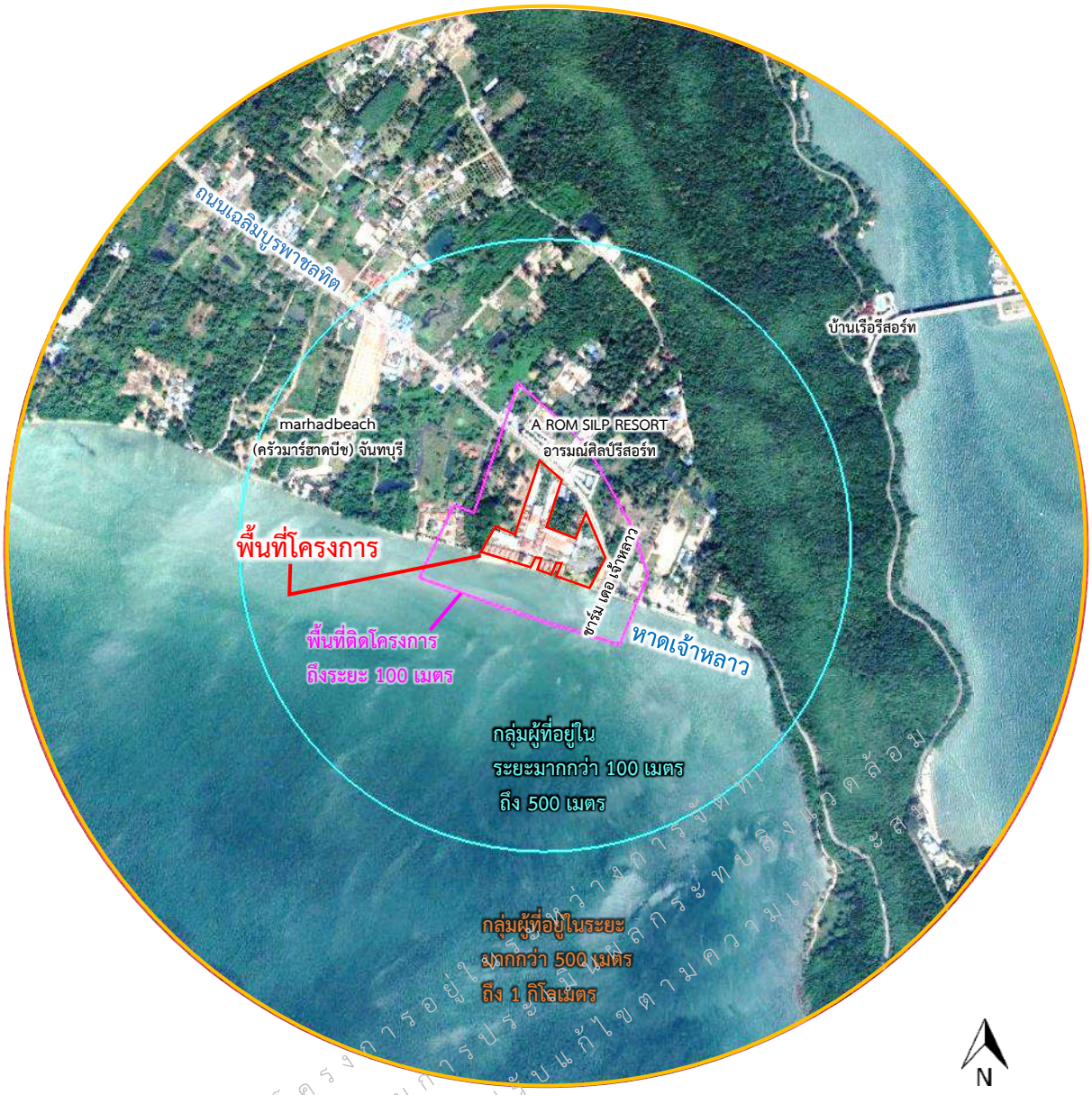

ทางเลือกในการพัฒนาโครงการ

- ทางเลือกของโครงการ มี 3 ทางเลือก
- แต่ละทางเลือกโครงการ ประกอบด้วย
  - ทางเลือกโครงการเกี่ยวกับทางเข้า-ออกและระบบจราจร
  - ทางเลือกโครงการเกี่ยวกับการจัดพื้นที่สีเขียว
  - ทางเลือกโครงการเกี่ยวกับทิศทางแดด-ลม
  - ทางเลือกโครงการเกี่ยวกับมุมมองจากภายใน
  - ทางเลือกโครงการเกี่ยวกับมุมมองจากภายนอกและความสูงอาคาร

  (รายละเอียดดังภาพประกอบ)

โครงการอยู่ในระหว่างการจัดทำ (ร่าง) รายงานการประเมินผลกระทบสิ่งแวดล้อม ฉบับปรับปรุงแก้ไขตามความเห็นของสำนักงานนโยบายและแผนทรัพยากรธรรมชาติและสิ่งแวดล้อม

1. ทางเลือกโครงการเกี่ยวกับทางเข้า-ออก และระบบจราจร



หาดเจ้าหลาว

แนวความคิดเรื่องทางสัญจร

ทางเลือก 1.

มีแนวความคิดให้ มีทางเข้า – ออกโครงการจำนวน 2 จุด ทางสัญจรเป็นแบบ TWO–WAY และ ONE–WAY (บางส่วน) โดยให้วิ่งต่อเนื่องมาถึงล็อบบี้ และถึงส่วนห้องพักในโครงการได้บางส่วนทำให้เป็นการเพิ่มภาระของรปภ. รวมถึงทำให้การคัดกรองลูกค้าที่เข้าพักทำได้ลำบาก



หาดเจ้าหลาว

ทางเลือก 2.

มีแนวความคิดให้ มีทางเข้า–ออกโครงการจำนวน 1 จุด และทางออกอีกจำนวน 1 จุด ทางสัญจรเป็นแบบ TWO–WAY และ ONE–WAY (บางส่วน) โดยให้รถวิ่งต่อเนื่องมาถึงล็อบบี้ และส่วนห้องพักในโครงการได้บางส่วนทำให้การสัญจรสะดวก แต่ยังเป็นการเพิ่มภาระให้กับรปภ. และยังทำให้การคัดกรองลูกค้าได้ลำบาก



หาดเจ้าหลาว

ทางเลือก 3.

มีแนวความคิดให้มีทางเข้า–ออกโครงการ เพียงจุดเดียว ทำให้การคัดกรองลูกค้าที่เข้าพักได้สะดวก ลดภาระของรปภ.ได้ และทางสัญจรเป็นแบบ TWO–WAY และ ONE–WAY (บางส่วน) โดยให้รถวิ่งต่อเนื่องมาถึงล็อบบี้และห้องพักในโครงการได้บางส่วน ทำให้การสัญจรสะดวก

(ร่าง) รายงานการประเมินผลกระทบสิ่งแวดล้อม โครงการอยู่ในระหว่างการจัดทำ ยังไม่ได้รับการพิจารณาอนุมัติ/อนุญาต จึงอาจมีการแก้ไขตามความเหมาะสม

2. ทางเลือกโครงการเกี่ยวกับการจัดพื้นที่สีเขียว



แนวความคิดเรื่องพื้นที่สีเขียว

ทางเลือก 1.

จากแนวคิดมุมมองจากตัวอาคาร มีการจัดวางพื้นที่สีเขียวตามด้านหน้าอาคาร และพื้นที่ส่วนกลาง แต่หลักการจัดวางต้นไม้ในตำแหน่งที่ไม่สามารถให้ร่มเงา และกรองฝุ่นละอองให้ตัวอาคารได้มีไม่เพียงพอ ทำให้อาคารมีความร้อนสะสม ก่อให้เกิดการใช้ประโยชน์ในพื้นที่ได้อย่างเต็มที่

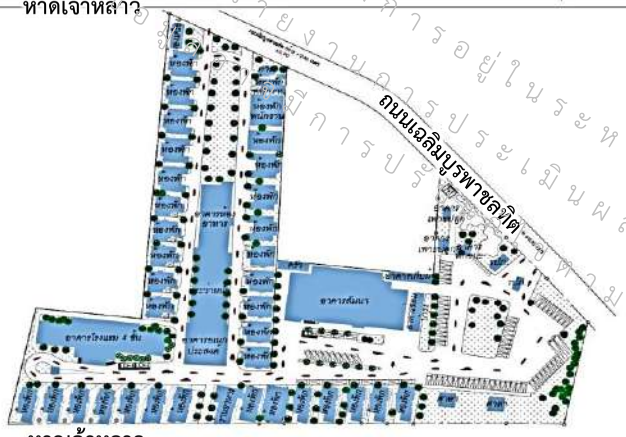

ทางเลือก 2.

จากแนวคิดจากการจัดวางตัวอาคาร ทำให้มีพื้นที่ว่างระหว่างอาคาร มีการจัดวางพื้นที่สีเขียวและพื้นที่ปลูกต้นไม้แทรกระหว่างอาคารของโครงการบางส่วน ทำหน้าที่เพื่อช่วยกรองฝุ่นละอองที่มาตามทิศทางลมและเกิดร่มเงาที่ร่มรื่น

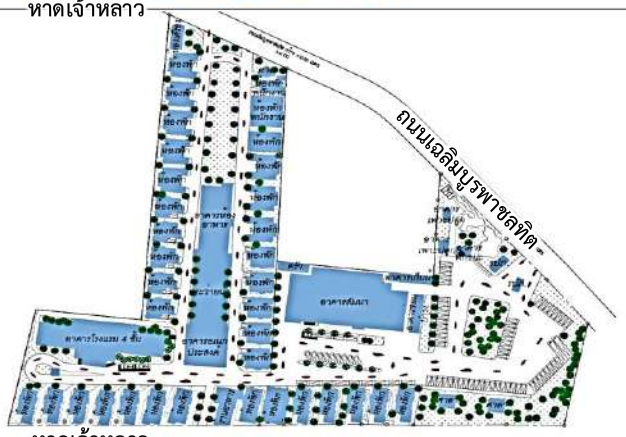

ทางเลือก 3.

มีการจัดวางพื้นที่สีเขียวและพื้นที่ปลูกต้นไม้แทรกระหว่างอาคารทั่วทั้งโครงการ ทำหน้าที่เพื่อช่วยกรองฝุ่นละอองที่มาตามทิศทางลมและเกิดร่มเงาที่ร่มรื่นและจัดพื้นที่ปลูกต้นไม้ รอบศาลานั่งเล่น และในพื้นที่ส่วนกลาง ทำให้โครงการมีความร่มรื่นขึ้น

อยู่ในระหว่างการจัดทำ รายงานการประเมินผลกระทบสิ่งแวดล้อม ฉบับสมบูรณ์ ไม่สามารถนำไปใช้ในการอ้างอิงได้

3. ทางเลือกโครงการเกี่ยวกับทิศทางแดด-ลม



แนวความคิดเรื่องทิศทาง แดด–ลม

ทางเลือก 1.

การจัดวางอาคาร พื้นที่สีเขียว และพื้นที่ว่างระหว่างอาคารนั้น ทำให้เกิดร่มเงาได้แค่ในช่วงเช้า และช่วงเย็น เว้นแต่ช่วงกลางวันที่จะได้รับความร้อนและแสงแดดจัด ประกอบกับมีต้นไม้ระหว่างอาคารปริมาณน้อยทำให้อาคารบางส่วนได้รับฝุ่นละอองที่มาตามทิศทางลม



ทางเลือก 2.

การจัดวางอาคาร พื้นที่สีเขียว และพื้นที่ว่างระหว่างอาคารนั้น สามารถใช้พื้นที่ได้ตลอดทั้งวันเพียงบางส่วน เนื่องจากมีการจัดพื้นสีเขียวไม่คลอบคุมทั่วโครงการทำให้เกิดร่มเงาได้แค่บางส่วน อีกทั้งช่วยกรองฝุ่นละอองที่มาตามทิศทางลมได้น้อย



ทางเลือก 3.

การจัดวางอาคาร พื้นที่สีเขียว และพื้นที่ว่างระหว่างอาคารนั้น สามารถใช้พื้นที่ได้ตลอดทั้งวันเนื่องจากมีการจัดพื้นสีเขียวในระหว่างอาคารและทั่วบริเวณโครงการทำให้เกิดร่มเงา และยังสามารถช่วยกรองฝุ่นละอองที่มาตามทิศทางลมได้อีกด้วย

4. ทางเลือกโครงการเกี่ยวกับมุมมองจากภายใน



แนวความคิดเรื่องมุมมอง

ทางเลือก 1.

รูปแบบการวางอาคาร ที่จอดรถ ทางเข้าออก และพื้นที่สีเขียวของโครงการ ภาพรวมการใช้พื้นที่สามารถใช้ประโยชน์ได้แค่บางส่วน โดยการเชื่อมต่อบริบทแต่ละอาคารน้อย และพื้นที่สีเขียวส่วนกลางบางจุด ทำให้เกิดความร่มรื่นได้น้อย ทัศนียภาพไม่น่ามอง



ทางเลือก 2.

รูปแบบการวางอาคาร ที่จอดรถ ทางเข้าออก และพื้นที่สีเขียวของโครงการ ภาพรวมการใช้พื้นที่สามารถใช้ประโยชน์ได้พอใช้ และมีการเชื่อมต่อบริบทแต่ละอาคารที่ดี และมีการแทรกพื้นที่เสียวเขียวตามจุดต่างๆบางจุดทำให้เกิดความร่มรื่น และทัศนีภาพที่น่ามอง



ทางเลือก 3.

รูปแบบการวางอาคาร ที่จอดรถ ทางเข้าออก และพื้นที่สีเขียวของโครงการ ภาพรวมการใช้พื้นที่สามารถใช้ประโยชน์มากที่สุด และมีการเชื่อมต่อบริบทแต่ละอาคารที่ดี อีกทั้งมีการแทรกพื้นที่เสียวเขียวตามจุดต่างๆทั่วบริเวณโครงการทำให้เกิดความร่มรื่น และทัศนีภาพที่น่ามอง ถือว่าได้รับประโยชน์ทุกด้าน

เอกสารอยู่ในระหว่างการดำเนินการประเมินผลกระทบสิ่งแวดล้อม ปรับแก้ไขตามความเหมาะสม

5. ทางเลือกโครงการเกี่ยวกับมุมมองจากภายนอกและความสูงอาคาร



ขอบเขตการศึกษาและจัดทำรายงานการประเมินผลกระทบสิ่งแวดล้อม (EIA)

❖ เหตุผลความจำเป็นและวัตถุประสงค์โครงการ

จากประกาศกระทรวงทรัพยากรธรรมชาติและสิ่งแวดล้อม เรื่อง กำหนดโครงการ กิจการ หรือการดำเนินการซึ่งต้องจัดทำรายงานการประเมินผลกระทบสิ่งแวดล้อมและหลักเกณฑ์ วิธีการ และเงื่อนไขในการจัดทำรายงานการประเมินผลกระทบสิ่งแวดล้อม (ฉบับที่ 7) พ.ศ. 2566 **กำหนดให้โรงแรมหรือสถานที่พักตากอากาศตามกฎหมายว่าด้วยโรงแรม ซึ่งมีจำนวนห้องพักตั้งแต่ 80 ห้องขึ้นไป หรือมีพื้นที่ใช้สอยตั้งแต่ 4,000 ตารางเมตร ขึ้นไปต้องเสนอรายงานการประเมินผลกระทบสิ่งแวดล้อมต่อสำนักงานนโยบายและแผนทรัพยากรธรรมชาติและสิ่งแวดล้อม (สผ.) ในขั้นขออนุญาตก่อสร้าง**

ปัจจุบันโครงการ นิว แทรเวิล บีช รีสอร์ท มีจำนวนห้องพักโรงแรม 63 ห้อง โครงการจะมีการขออนุญาตเพิ่มห้องพักเป็น 96 ห้อง เป็นการขยายขนาดของโครงการ จึงเข้าข่ายต้องเสนอรายงานการประเมินผลกระทบสิ่งแวดล้อมเพื่อประกอบการขออนุญาต ดังนั้น **บริษัท นิว แทรเวิล บีช จำกัด** จึงได้มอบหมายให้ บริษัท เนเซอรัล โอเปอเรชั่น จำกัด ซึ่งได้รับอนุญาตให้เป็นผู้มีสิทธิจัดทำรายงานการประเมินผลกระทบสิ่งแวดล้อม ตามใบอนุญาตเลขที่ 30/2566 เป็นบริษัทที่ปรึกษาด้านสิ่งแวดล้อมของ “โครงการ นิว แทรเวิล บีช รีสอร์ท” และนำเสนอรายงานให้สำนักงานนโยบายและแผนทรัพยากรธรรมชาติและสิ่งแวดล้อม (สผ.) และคณะกรรมการผู้ชำนาญการพิจารณารายงานการประเมินผลกระทบสิ่งแวดล้อม พิจารณาตามขั้นตอนต่อไป

❖ รายงานการประเมินผลกระทบสิ่งแวดล้อม ประกอบด้วย

⇒ **รายละเอียดโครงการ**

⇒ **สภาพแวดล้อมปัจจุบัน** (ครอบคลุมพื้นที่ในระยะ 1 กิโลเมตร จากขอบเขตพื้นที่โครงการ)

- ทรัพยากรสิ่งแวดล้อมทางกายภาพ ได้แก่ สภาพภูมิประเทศ ทรัพยากรดิน สภาพภูมิอากาศ/คุณภาพอากาศ เสียง อุทกวิทยาและทรัพยากรน้ำ ธรณีวิทยาและแผ่นดินไหว
- ทรัพยากรสิ่งแวดล้อมทางชีวภาพ ได้แก่ ทรัพยากรชีวภาพบนบก ทรัพยากรชีวภาพในน้ำ
- คุณค่าการใช้ประโยชน์ของมนุษย์ ได้แก่ การใช้ประโยชน์ที่ดิน การคมนาคม การใช้น้ำ การใช้ไฟฟ้าและพลังงาน การกำจัดมูลฝอย การบำบัดน้ำเสียและสิ่งปฏิกูล การระบายน้ำและป้องกันน้ำท่วม การป้องกันอัคคีภัยและบรรเทาสาธารณภัย
- คุณค่าต่อคุณภาพชีวิต ได้แก่ สภาพเศรษฐกิจ-สังคม **การมีส่วนร่วมของประชาชน** อาชีวอนามัยและความปลอดภัย การสาธารณสุขและสุขภาพ และสุนทรียภาพ

⇒ **การประเมินผลกระทบสิ่งแวดล้อม**

⇒ **การกำหนดมาตรการป้องกันและแก้ไขผลกระทบสิ่งแวดล้อม**

⇒ **การกำหนดมาตรการติดตามตรวจสอบผลกระทบสิ่งแวดล้อม**

การดำเนินโครงการในปัจจุบัน

ขณะนี้โครงการอยู่ในระหว่างการศึกษาและจัดทำรายงานการประเมินผลกระทบสิ่งแวดล้อม (EIA) เพื่อนำเสนอต่อสำนักงานนโยบายและแผนทรัพยากรธรรมชาติและสิ่งแวดล้อม และคณะกรรมการผู้ชำนาญการพิจารณารายงานการประเมินผลกระทบสิ่งแวดล้อมด้านอาคาร การจัดสรรที่ดิน และบริการชุมชน เพื่อให้ความเห็นชอบในรายงานและมาตรการลดผลกระทบต่างๆ ที่จะเกิดขึ้นก่อนดำเนินการขออนุญาตก่อสร้างดัด/แปลงอาคารตามขั้นตอนต่อไป

ผังบริเวณโครงการ

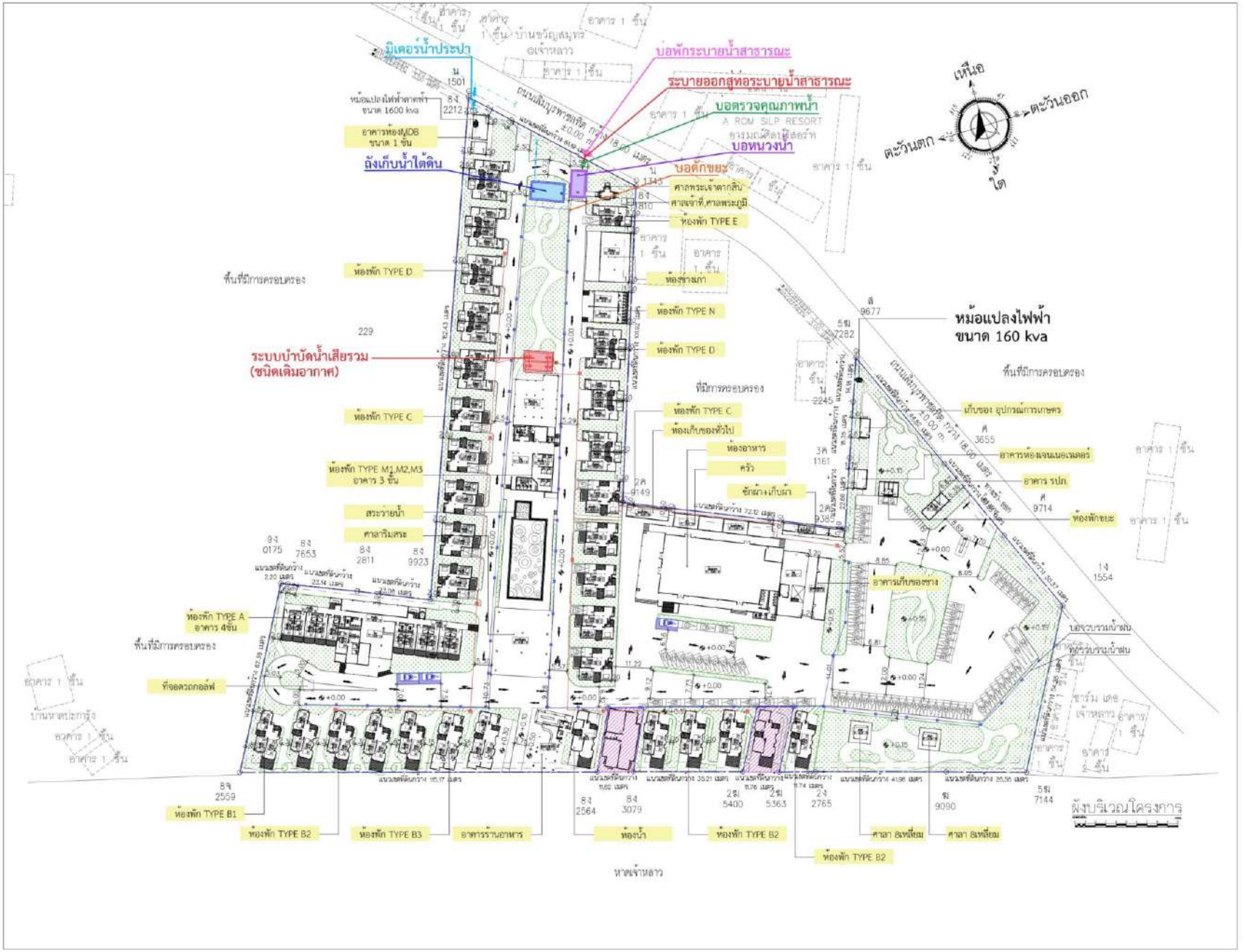

ภาคผนวก ช.2

ป้ายประชาสัมพันธ์โครงการ

ป้ายประชาสัมพันธ์
โครงการ นิว แทรเวิล บิช รีสอร์ท

เพื่อประกอบการศึกษาการมีส่วนร่วมของประชาชน
ในกระบวนการจัดทำรายงานการประเมินผลกระทบสิ่งแวดล้อม

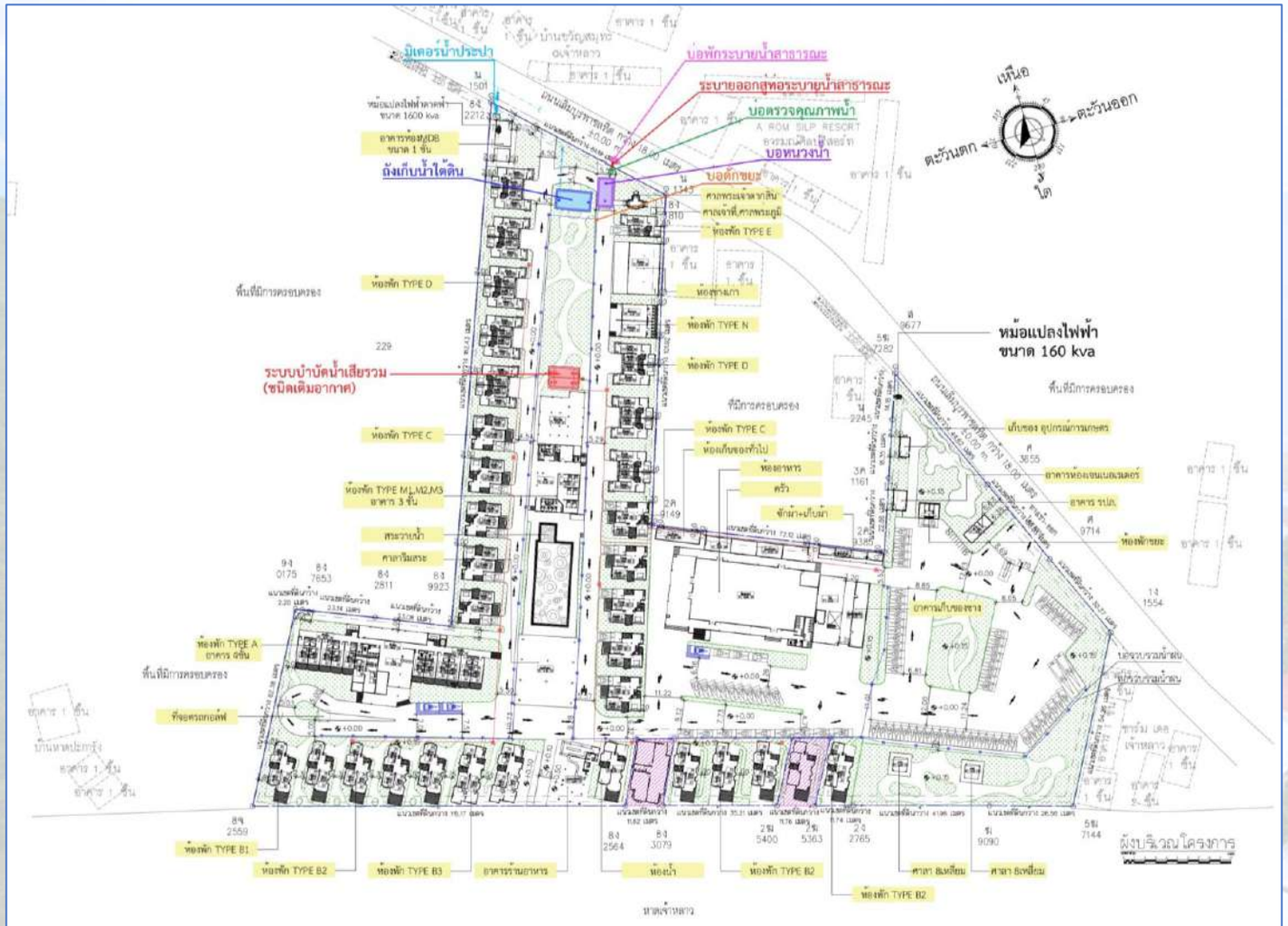

ผังบริเวณโครงการ



ชื่อโครงการ : นิว แทรเวิล บีช รีสอร์ท
ที่ตั้งโครงการ : เลขที่ 99 หมู่ที่ 6 ตำบลคลองขุด อำเภอท่าใหม่ จังหวัดจันทบุรี
เจ้าของโครงการ : บริษัท นิว แทรเวิล บีช จำกัด
ขนาดพื้นที่โครงการ : ประมาณ 16-3-43.7 ไร่

ภายในโครงการ ประกอบด้วย :

⇒ อาคารโรงแรม คสล. ขนาด 1 ชั้น จำนวน 21 หลัง
⇒ อาคารโรงแรม คสล. ขนาด 2 ชั้น จำนวน 10 หลัง
⇒ อาคารโรงแรม คสล. ขนาด 3 ชั้น จำนวน 1 หลัง
⇒ อาคารโรงแรม คสล. ขนาด 4 ชั้น จำนวน 1 หลัง
⇒ สระว่ายน้ำ และอาคารประกอบอื่น ๆ
⇒ จำนวนห้องพัก : ปัจจุบัน โครงการ นิว แทรเวิล บีช รีสอร์ท มีจำนวนห้องพักโรงแรม 63 ห้อง (ตามใบอนุญาตประกอบกิจการโรงแรม เลขที่ 12/2564) ทั้งนี้โครงการ**จะขออนุญาตเพิ่มห้องพักเป็น 96 ห้อง**
⇒ พนักงานภายในโครงการประมาณ 70 คน
⇒ มีที่จอดรถยนต์ 96 คัน (รวมที่จอดรถผู้พิการฯ)
⇒ ระบบสาธารณูปโภคและส่วนบริการในโครงการ : ระบบน้ำใช้ ระบบบำบัดน้ำเสีย ระบบระบายน้ำ และบ่อหน่วงน้ำ การจัดมูลฝอย ระบบป้องกันอัคคีภัย ระบบรักษาความปลอดภัย ที่จอดรถยนต์ พื้นที่สีเขียว ฯลฯ
⇒ ทางเข้า-ออกของโครงการ : ทางเข้า-ออก จำนวน 1 จุด เชื่อมกับถนนเฉลิมบูรพาชลทิต
⇒ **ระยะเวลาก่อสร้าง/ดัดแปลงอาคาร :** ประมาณ 1 ปี นับจากวันที่ได้รับอนุญาตก่อสร้าง/ดัดแปลงอาคารจากหน่วยงานผู้อนุญาต

ช่องทางติดต่อสอบถาม/แสดงความคิดเห็น/ร้องเรียน สามารถติดต่อได้ที่

เจ้าของโครงการ
บริษัท นิว แทรเวิล บีช จำกัด
ติดต่อ [redacted]
โทรศัพท์ [redacted]
อีเมล : [redacted]

ที่ปรึกษาด้านสิ่งแวดล้อม : บริษัท เนเชอรัล โอเปอเรชั่น จำกัด
ที่อยู่ 99/59 หมู่ 5 ซ.ไทรม้า ถ.รัตนาธิเบศร์ ต.ไทรม้า อ.เมืองนนทบุรี จ.นนทบุรี 11000
โทร : 0-2075 6714 มือถือ/Line ID : 09-6860-5290
FAX : 0-2075 6714 E-mail : natural_operation@hotmail.com

ภาคผนวก ช.3

เอกสารประชาสัมพันธ์

(ร่าง) รายงานการประเมินผลกระทบสิ่งแวดล้อม

และมาตรการป้องกันและแก้ไขผลกระทบ

และมาตรการติดตามตรวจสอบผลกระทบสิ่งแวดล้อม

(ร่าง) รายงานการประเมินผลกระทบสิ่งแวดล้อม และมาตรการป้องกันและแก้ไขผลกระทบ และมาตรการติดตามตรวจสอบผลกระทบสิ่งแวดล้อม โครงการ นิวแทรเวิลบีช รีสอร์ท ของบริษัท นิว แทรเวิล บีช จำกัด



ชื่อโครงการ	:	โครงการ นิวแทรเวิลบีช รีสอร์ท
ที่ตั้งโครงการ	:	เลขที่ 99 หมู่ที่ 6 ตำบลคลองขุด อำเภอท่าใหม่ จังหวัดจันทบุรี
ชื่อเจ้าของโครงการ	:	บริษัท นิว แทรเวิล บีช จำกัด
ที่อยู่เจ้าของโครงการ	:	เลขที่ 99 หมู่ที่ 6 ตำบลคลองขุด อำเภอท่าใหม่ จังหวัดจันทบุรี

ท่านสามารถดาวน์โหลดเอกสารฉบับนี้ ได้ที่ OR Code
หากท่านต้องการเป็นเอกสารโปรดแจ้งบริษัทที่ปรึกษาฯ ได้ทุกช่องทาง

จัดทำโดย

บริษัท เนเชอรัล โอเปอเรชั่น จำกัด
Natural Operation Co.,Ltd.

ตุลาคม 2567

(ร่าง) รายงานการประเมินผลกระทบสิ่งแวดล้อม และมาตรการป้องกัน และแก้ไขผลกระทบสิ่งแวดล้อมและมาตรการติดตามตรวจสอบผลกระทบสิ่งแวดล้อม
โครงการ นิวแทรเวิลบีช รีสอร์ท
ตั้งอยู่ที่ เลขที่ 99 หมู่ที่ 6 ตำบลคลองขุด อำเภอท่าใหม่ จังหวัดจันทบุรี
ของ บริษัท นิว แทรเวิล บีช จำกัด

<u>หากมีข้อสงสัย หรือต้องการข้อมูลเพิ่มเติม</u> ติดต่อ

1. **เจ้าของโครงการ :** บริษัท นิว แทรเวิล บีช จำกัด
   ที่อยู่ : เลขที่ 99 หมู่ที่ 6 ตำบลคลองขุด อำเภอท่าใหม่ จังหวัดจันทบุรี
   ตัวแทนเจ้าของโครงการ ติดต่อ [redacted]
   อีเมล : [redacted]

2. **บริษัท เนเชอรัล โอเปอเรชั่น จำกัด :** บริษัทที่ปรึกษาและจัดทำรายงานการประเมินผลกระทบสิ่งแวดล้อมโครงการ
   ที่อยู่ : เลขที่ 99/59 หมู่ 5 ซอยไทรม้า ถนนรัตนาธิเบศร์ ตำบลไทรม้า อำเภอเมืองนนทบุรี จังหวัดนนทบุรี
   โทรศัพท์ : 0-2075-6714, มือถือ/ไลน์ : 09-6860-5290
   แฟกซ์ : 0-2075-6714 และ อีเมล : natural_operation@hotmail.com
   ติดต่อ : [redacted]

โครงการเปิดโอกาสให้ประชาชนได้รับรู้ข้อมูลข่าวสาร มีส่วนร่วมในการแสดงความคิดเห็น และข้อเสนอต่างๆ ต่อโครงการได้ตลอดระยะเวลาศึกษาผลกระทบของโครงการ

ช่องทางการติดต่อ

สารบัญ

สารบัญ

(ร่าง)รายงานการประเมินผลกระทบสิ่งแวดล้อม และมาตรการป้องกัน และแก้ไขผลกระทบสิ่งแวดล้อมและมาตรการติดตามตรวจสอบผลกระทบสิ่งแวดล้อม โครงการ นิวแทรเวิลบีช รีสอร์ท

เรื่อง **หน้า**

สารบัญเรื่อง

สารบัญตาราง

สารบัญรูป

1	ความเป็นมาของโครงการ	1
2	เหตุผลและวัตถุประสงค์ของการจัดทำรายงาน	2
3	ขอบเขตการศึกษารายงานการประเมินผลกระทบสิ่งแวดล้อม	2
	3.1 การกำหนดขอบเขตพื้นที่ศึกษา	2
	3.2 บทนำ	2
	3.3 รายละเอียดโครงการ	3
	3.4 สภาพสิ่งแวดล้อมปัจจุบัน	4
	3.5 การประเมินผลกระทบสิ่งแวดล้อม	5
	3.6 มาตรการป้องกันและแก้ไขผลกระทบสิ่งแวดล้อม	7
	3.7 มาตรการติดตามตรวจสอบผลกระทบสิ่งแวดล้อม	7
4	การประเมินทางเลือกในการดำเนินการ	7
5	รายละเอียดโครงการ	14
	5.1 ที่ตั้งโครงการและกรรมสิทธิ์ที่ดิน	14
	5.2 ผังบริเวณ (Lay out)	16
	5.3 สถานภาพโครงการ	16
	5.4 ประเภทและขนาดของโครงการ	16
	5.5 การใช้ที่ดินภายในโครงการ	17
	5.6 การใช้ประโยชน์พื้นที่ภายในอาคาร	20

สารบัญ

เรื่อง		หน้า
	5.7 ร้อยละของพื้นที่อาคารปกคลุมดิน (BCR), อัตราส่วนของที่ว่างปราศจากสิ่งปกคลุมต่อพื้นที่ดิน (OSR) และอัตราส่วนพื้นที่อาคารต่อพื้นที่โครงการ (FAR)	28
	5.8 ข้อกำหนดของกฎหมายที่เกี่ยวข้องและการตรวจสอบความสอดคล้องในการดำเนินโครงการเบื้องต้น	32
	5.8.1 การใช้ประโยชน์ที่ดินตามกฎกระทรวงให้ใช้บังคับผังเมืองรวม	32
	5.8.2 การดำเนินโครงการตามกฎหมายว่าด้วยการควบคุมอาคาร	33
	5.9 สิ่งอำนวยความสะดวกในอาคารสำหรับผู้พิการหรือทุพพลภาพและคนชรา	41
6	จำนวนคนภายในโครงการ	43
7	ระบบสาธารณูปโภค	45
	7.1 ระบบน้ำใช้	45
	7.2 การจัดการน้ำเสียและสิ่งปฏิกูล	46
	7.3 ระบบระบายน้ำและป้องกันน้ำท่วม	48
	7.4 การจัดการมูลฝอย	49
	7.5 ระบบไฟฟ้าและพลังงาน	50
	7.6 ระบบปรับอากาศและระบบระบายอากาศ	50
	7.7 ระบบรักษาความปลอดภัยในโครงการ	51
	7.8 ระบบสื่อสาร	51
	7.9 ระบบป้องกันอัคคีภัย	51
	7.10 ระบบจราจรและลานจอดรถ	54
	7.11 พื้นที่สีเขียว	56
8	รายละเอียดช่วงก่อสร้าง	57
9	สภาพสิ่งแวดล้อมปัจจุบัน	59
10	การศึกษาการมีส่วนร่วม	69
11	การประเมินผลกระทบสิ่งแวดล้อม	74
12	(ร่าง) มาตรการป้องกันและแก้ไขผลกระทบสิ่งแวดล้อม และมาตรการติดตามตรวจสอบผลกระทบสิ่งแวดล้อม	114

สารบัญตาราง

ตารางที่		หน้า
1	รายละเอียดการใช้ประโยชน์ที่ดินภายในโครงการ	17
2	รายละเอียดการใช้ประโยชน์พื้นที่อาคารภายในต่ละอาคารของโครงการ	22
3	รูปแบบของอาคารภายในโครงการ	29
4	รายละเอียดร้อยละของพื้นที่อาคารปกคลุมดิน (BCR),อัตราส่วนของที่ว่างปราศจากสิ่งปกคลุ่มต่อพื้นที่ดิน (OSR) และอัตราส่วนพื้นที่อาคารต่อพื้นที่โครงการ (FAR) โครงการเปรียบเทียบกับข้อกำหนดกฎหมายที่เกี่ยวข้อง	32
5	อาคารโครงการที่จัดอยู่อยู่ในบริเวณที่ 1 ถึง บริเวณที่ 3 ตามกฎกระทรวงฉบับที่ 31 (พ.ศ. 2534) ออกตามความในพระราชบัญญัติควบคุมอาคาร พ.ศ.2522	34
6	รายละเอียดความสูงและระยะร่นอาคารในโครงการเปรียบเที่ยบกับกฎกระทรวงฉบับที่ 55 (พ.ศ. 2543) ออกตามความในพระราชบัญญัติควบคุมอาคาร	37
7	แนวอาคารและระยะต่างๆ ของโครงการตามข้อกำหนดกฎกระทรวงฉบับที่ 55 (พ.ศ. 2543) ออกตามความในพระราชบัญญัติควบคุมอาคาร พ.ศ. 2522	40
8	รายละเอียดการจัดพื้นที่สีเขียวภายในโครงการเปรียบเทียบเกณฑ์ต่างๆ	56
9	แผนงานและระยะเวลาก่อสร้างบ่อหน่วงน้ำ อาคารพักมูลฝอย และปรับปรุงอาคารโครงการ	57
10	ผลการตรวจวัดฝุ่นละอองในบริเวณพื้นที่โครงการ	60
11	ผลการตรวจวัดคุณภาพอากาศในบริเวณพื้นที่โครงการ	60
12	ผลการตรวจวัดระดับเสียงภายในบริเวณพื้นที่โครงการ	62
13	ปริมาณการจราจรจำแนกตามประเภทยานพาหนะบนถนนเฉลิมบูรพาทิต บริเวณด้านหน้าโครงการ (ขาเข้าโครงการ)	65
14	ปริมาณการจราจรจำแนกตามประเภทยานพาหนะบนถนนเฉลิมบูรพาทิต บริเวณด้านหน้าโครงการ (ขาออกโครงการ)	66
15	ปริมาณการจราจรจำแนกตามประเภทยานพาหนะบนถนนเฉลิมบูรพาทิต (บริเวณสามแยกวงเวียนพะยูนเล่นน้ำ) (ขาเข้าเมือง)	67
16	ปริมาณการจราจรจำแนกตามประเภทยานพาหนะบนถนนเฉลิมบูรพาทิต (บริเวณสามแยกวงเวียนพะยูนเล่นน้ำ) (ขาออกนอกเมือง)	68
17	การดำเนินกิจกรรมการมีส่วนร่วมของประชาชนโครงการ นิวแทรเวิลบีช รีสอร์ท	17

สารบัญตาราง (ต่อ)

ตารางที่		หน้า
18	สรุปผลการสำรวจความคิดเห็นในกิจกรรมการมีส่วนร่วมของประชาชน ครั้งที่ 1	72
19	การประเมินสภาพจราจรปัจจุบันบนถนนที่ใช้เป็นเส้นทางคมนาคมบริเวณโครงการ (ขาเข้าเมือง)	86
20	การประเมินสภาพจราจรปัจจุบันบนถนนที่ใช้เป็นเส้นทางคมนาคมบริเวณโครงการ (ขาออกนอกเมือง)	87
21	สรุปการเปลี่ยนแปลงค่า V/C Ratio บนถนนที่เกี่ยวเนื่องกับโครงการในระยะก่อสร้าง/ดัดแปลง	88
22	สรุปการเปลี่ยนแปลงค่า V/C Ratio บนถนนที่เกี่ยวเนื่องกับโครงการในระยะเปิดดำเนินการ	90
23	ช่วงเวลาที่ได้รับผลกระทบจากแสงอาทิตย์ในช่วงเวลา 7.00-17.00 น.และระดับผลกระทบต่อสุขภาพของคนในพื้นที่โดยรอบโครงการและใกล้เคียง	111
24	พื้นที่ที่จะได้รับผลกระทบจากการบดบังแสงอาทิตย์ในช่วงเวลา 11.00-16.00 น. ต่อด้านการใช้ประโยชน์ของพื้นที่โดยรอบโครงการและใกล้เคียง	112
25	ร่างมาตรการป้องกันและแก้ไขผลกระทบสิ่งแวดล้อม (ระยะก่อสร้าง/ดัดแปลงอาคาร) โครงการ นิวแทรเวิลบีช รีสอร์ท ตั้งอยู่เลขที่ 99 หมู่ที่ 6 ตำบลคลองขุด อำเภอท่าใหม่ จังหวัดจันทบุรี	115
26	ร่างมาตรการป้องกันและแก้ไขผลกระทบสิ่งแวดล้อม (ระยะเปิดดำเนินการ) โครงการ นิวแทรเวิลบีช รีสอร์ท ตั้งอยู่เลขที่ 99 หมู่ที่ 6 ตำบลคลองขุด อำเภอท่าใหม่ จังหวัดจันทบุรี	138
27	มาตรการติดตามตรวจสอบผลกระทบสิ่งแวดล้อม (ระยะก่อสร้าง/ดัดแปลงอาคาร) โครงการ นิวแทรเวิลบีช รีสอร์ท ตั้งอยู่เลขที่ 99 หมู่ที่ 6 ตำบลคลองขุด อำเภอท่าใหม่ จังหวัดจันทบุรี	160
28	มาตรการติดตามตรวจสอบผลกระทบสิ่งแวดล้อม (ระยะดำเนินการ) โครงการ นิวแทรเวิลบีช รีสอร์ท ตั้งอยู่เลขที่ 99 หมู่ที่ 6 ตำบลคลองขุด อำเภอท่าใหม่ จังหวัดจันทบุรี	171

สารบัญรูป

รูปที่		หน้า
1	แนวความคิดทางเลือกและวิธีดำเนินโครงการเกี่ยวกับทางเข้า-ออก และระบบจราจรโครงการ	9
2	แนวความคิดทางเลือกและวิธีดำเนินโครงการเกี่ยวกับการจัดพื้นที่สีเขียว	10
3	แนวความคิดทางเลือกและวิธีดำเนินโครงการเกี่ยวกับทิศทางลมและแสงแดด	11
4	แนวความคิดทางเลือกและวิธีดำเนินโครงการเกี่ยวกับมุมมองจากภายในโครงการ	12
5	แนวความคิดทางเลือกและวิธีดำเนินโครงการเกี่ยวกับรูปแบบอาคาร มุมมองจากภายนอกและความสูงอาคาร	13
6	แผนที่แสดงที่ตั้งโครงการ นิวแทรเวิลบีช รีสอร์ท	15
7	ผังบริเวณโครงการและแนวระยะถอยร่นอาคารจากเขตที่ดินโครงการ	19
8	ภาพถ่ายดาวเทียมพื้นที่โครงการเมื่อปี พ.ศ. 2533	35
9	ผังแสดงตำแหน่งที่จอดรถผู้พิการและสิ่งอำนวยความสะดวกสำหรับผู้พิการ และคนชรา	42
10	ผังบริเวณแสดงจุดรวมพล เส้นทางอพยพหนีไฟ และจุดจอดรถดับเพลิง	53
11	ผังระบบจราจร ที่จอดรถในโครงการ และสัญลักษณ์จราจร	55
12	ตำแหน่งจุดตรวจวัดคุณภาพสิ่งแวดล้อมในบริเวณพื้นที่โครงการ	61
13	ขอบเขตพื้นที่ศึกษาการมีส่วนร่วมของประชาชน	71
14	ผังแสดงตำแหน่งที่ตั้งโครงการ นิวแทรเวิลบีช รีสอร์ท และโรงแรมเจ้าหลาว คาบาน่า รีสอร์ท	82
15	ตำแหน่งมุมมองภาพถ่ายก่อนมีและหลังมีโครงการ (มุมมองจากบริเวณพื้นที่ติดโครงการ และบริเวณใกล้เคียง)	103
15 (ต่อ)	ภาพเชิงซ้อนของโครงการ นิวแทรเวิลบีช รีสอร์ท	104
16	ภาพจาลองการบดบังแสงอาทิตย์จากโครงการต่อพื้นที่ข้างเคียง	110

(ร่าง) รายงานการประเมินผลกระทบสิ่งแวดล้อม และมาตรการป้องกันและแก้ไขผลกระทบสิ่งแวดล้อมและมาตรการติดตามตรวจสอบผลกระทบสิ่งแวดล้อม โครงการ นิวแทรเวิลบีช รีสอร์ท

ตั้งอยู่เลขที่ 99 หมู่ที่ 6 ตำบลคลองขุด อำเภอท่าใหม่ จังหวัดจันทบุรี

ของ บริษัท นิว แทรเวิล บีช จำกัด

1. ความเป็นมาของโครงการ

เมื่อปี พ.ศ. 2547 บริษัท นิว แทรเวิล บีช จำกัด ได้เข้าซื้อกิจการโรงแรมต่อจากเจ้าของเดิม โดยในขณะนั้นได้มีใบอนุญาตประกอบธุรกิจโรงแรมอยู่แล้วเป็นโรงแรมประเภท 3 จำนวนห้องพัก 50 ห้อง โดยเปิดให้บริการห้องพักที่อาคารโรงแรมขนาด 4 ชั้น และขนาด 3 ชั้น รวมถึงสระว่ายน้ำด้วย โดยใช้ชื่อว่า โรงแรม นิว แทรเวิล บีช

ต่อมาในปี 2559 ทางรัฐบาลได้มีการอนุโลมให้กับโรงแรม สถานที่พักรายวัน เกสต์เฮาส์ โฮสเทล ฯลฯ ที่ยังไม่ได้จดทะเบียนโรงแรมให้ดำเนินการเข้ามาจดทะเบียนให้ถูกต้อง ตามประกาศคำสั่งหัวหน้าคณะรักษาความสงบแห่งชาติ ที่ 6/2562 เรื่อง มาตรการส่งเสริมและพัฒนามาตรฐานการประกอบธุรกิจโรงแรมบางประเภท ดังนั้นทางโครงการได้ดำเนินการในปี 2563 ดังนี้

1. บริษัท นิว แทรเวิล บีช จำกัด ได้ขอจดเพิ่มห้องพัก โดยจากเดิม 50 ห้อง เพิ่มบ้านพักบริเวณหน้าหาดอีก 13 ห้อง รวมทั้งหมดเป็น 63 ห้อง ตามใบอนุญาตประกอบธรุกิจโรงแรม (แบบ ร.ร.2) เลขที่ [redacted] บริษัท นิว แทรเวิล บีช จำกัด ณ วันที่ 12 มิถุนายน 2563 “โรงแรมนิวแทรเวิลบีช” ประเภทที่ 3 จำนวน 63 ห้อง

2. บริษัท นิว แทรเวิล บีช จำกัด ให้บริษัท เจ้าหลาว ซันเซ็ท วิว จำกัด เช่ากลุ่มอาคารบนโฉนดที่ดินเลขที่ [redacted] โดยบริษัท เจ้าหลาว ซันเซ็ท วิว จำกัด ได้นำไปจดเป็นโรงแรมชื่อ เจ้าหลาว ซันเซ็ท วิว มีห้องพัก 29 ห้อง ตามใบอนุญาตประกอบธรุกิจโรงแรม (แบบ ร.ร.2) เลขที่ [redacted] ออกให้ ณ วันที่ 12 มิถุนายน 2563

บริษัท นิว แทรเวิล บีช จำกัด มีความประสงค์ที่จะรวมพื้นที่ทั้งหมดของทั้ง 2 โรงแรม ดังกล่าวข้างต้น เพื่อนำมาบริหารจัดการและขอใบอนุญาตประกอบกิจการโรงแรมเพียงแห่งเดียว โดยจากเดิมโรงแรมนิวแทรเวิลบีช รีสอร์ท ที่จากเดิมเปิดให้บริการ 63 ห้อง และโรงแรมเจ้าหลาว ซันเซ็ท วิว เปิดให้บริการ 29 ห้อง และจะขอเพิ่มจำนวนห้องพักอีก 4 ห้อง รวมทั้งหมดเป็น 96 ห้อง (เกิน 80 ห้อง) และมีพื้นที่ทุกอาคารรวมกันเป็น 8,643 ตารางเมตร (เกิน 4,000 ตารางเมตร) ดังนั้นการขยายขนาดโครงการนี้จึงเข้าข่ายที่จะต้องจัดทำรายงานฯ ตามประกาศกระทรวงทรัพยากรธรรมชาติและสิ่งแวดล้อม เรื่อง กำหนดโครงการ กิจการ หรือการดำเนินการ ซึ่งต้องจัดทำรายงานการประเมินผลกระทบสิ่งแวดล้อม และหลักเกณฑ์ วิธีการ และเงื่อนไขในการจัดทำรายงานการประเมินผลกระทบสิ่งแวดล้อม พ.ศ. 2566 ประกาศ ณ วันที่ 20 ธันวาคม 2566 (ประกาศราชกิจจานุเบกษา เล่มที่ 141 ตอนพิเศษ 4 ง วันที่ 5 มกราคม 2567) ให้เสนอรายงานการประเมินผลกระทบสิ่งแวดล้อมต่อสำนักงานนโยบายและแผนทรัพยากรธรรมชาติและสิ่งแวดล้อม (สผ.) ในขั้นตอนขออนุญาตก่อสร้าง

2. เหตุผลและวัตถุประสงค์ของการจัดทำรายงาน

ตามประกาศกระทรวงทรัพยากรธรรมชาติและสิ่งแวดล้อม เรื่อง กำหนดโครงการ กิจการ หรือการดำเนินการ ซึ่งต้องจัดทำรายงานการประเมินผลกระทบสิ่งแวดล้อม และหลักเกณฑ์ วิธีการ และเงื่อนไขในการจัดทำรายงานการประเมินผลกระทบสิ่งแวดล้อม พ.ศ. 2566 ประกาศ ณ วันที่ 20 ธันวาคม 2566 (ประกาศราชกิจจานุเบกษา เล่มที่ 141 ตอนพิเศษ 4 ง วันที่ 5 มกราคม 2567) กำหนดให้โรงแรมหรือสถานที่พักตากอากาศตามกฎหมายว่าด้วยโรงแรมที่มีจำนวนห้องพัก ตั้งแต่ 80 ห้องขึ้นไป หรือมีพื้นที่ใช้สอยตั้งแต่ 4,000 ตารางเมตรขึ้นไป ต้องเสนอรายงานการประเมินผลกระทบสิ่งแวดล้อมต่อสำนักงานนโยบายและแผนทรัพยากรธรรมชาติและสิ่งแวดล้อม (สผ.) ในขั้นขออนุญาตก่อสร้าง หรือหากใช้วิธีการแจ้งต่อเจ้าพนักงานท้องถิ่น ตามกฎหมายว่าด้วยการควบคุมอาคาร โดยไม่ยื่นขอรับใบอนุญาต ให้เสนอในขั้นการแจ้งต่อเจ้าพนักงานท้องถิ่น แล้วแต่กรณี

โครงการ นิวแทรเวิลบีช รีสอร์ท ของ บริษัท นิว แทรเวิล บีช จำกัด จะมีการขยายขนาดโครงการจากปัจจุบันที่มีจำนวนห้องพักโรงแรม 63 ห้อง เป็น 96 ห้อง ดังนั้นโครงการจึงอยู่ในระหว่างการจัดทำรายงานการประเมินผลกระทบสิ่งแวดล้อม เพื่อนำเสนอรายงานการประเมินผลกระทบสิ่งแวดล้อมของโครงการให้สำนักงานนโยบายและแผนทรัพยากรธรรมชาติและสิ่งแวดล้อม และคณะกรรมการผู้ชำนาญการพิจารณารายงานการประเมินผลกระทบสิ่งแวดล้อม พิจารณาตามขั้นตอนต่อไป

3. ขอบเขตการศึกษารายงานการประเมินผลกระทบสิ่งแวดล้อม

การศึกษาผลกระทบสิ่งแวดล้อมของโครงการ จะดำเนินการครอบคลุมตามประกาศกระทรวงทรัพยากรธรรมชาติและสิ่งแวดล้อม เรื่อง กำหนดโครงการ กิจการ หรือการดำเนินการ ซึ่งต้องจัดทำรายงานการประเมินผลกระทบสิ่งแวดล้อม และหลักเกณฑ์ วิธีการ และเงื่อนไขในการจัดทำรายงานการประเมินผลกระทบสิ่งแวดล้อม พ.ศ. 2566 ประกาศ ณ วันที่ 20 ธันวาคม 2566 (ประกาศราชกิจจานุเบกษา เล่มที่ 141 ตอนพิเศษ 4 ง วันที่ 5 มกราคม 2567) และขอบเขตของตามทางการจัดทำรายงานการวิเคราะห์ผลกระทบสิ่งแวดล้อม โครงการด้านอาคาร การจัดสรรที่ดิน และบริการชุมชน ปี 2560 ของสำนักงานนโยบายและแผนทรัพยากรธรรมชาติและสิ่งแวดล้อม (สผ.) ซึ่งได้ศึกษาครอบคลุมพื้นที่ในระยะ 1 กิโลเมตรจากขอบเขตพื้นที่โครงการ โดยมีรายละเอียดดังนี้

3.1 การกำหนดขอบเขตพื้นที่ศึกษา การกำหนดขอบเขตพื้นที่ศึกษาเพื่อใช้การประกอบแสดงที่ตั้งโครงการในบริเวณลักษณะภูมิประเทศจริง บริษัทที่ปรึกษาฯ ได้อ้างอิงจากโฉนดที่ดิน เพื่อความถูกต้องของตำแหน่งที่ตั้ง และนำไปใช้ประกอบการประเมินผลกระทบสิ่งแวดล้อมที่เกิดขึ้นในด้านต่าง ๆ

3.2 บทนำ นำเสนอที่มา วัตถุประสงค์ เหตุผลความจำเป็น ขอบเขตการศึกษา และวิธีการศึกษา รวมทั้งประเมินทางเลือกในการดำเนินการ โดยนำเสนอทางเลือกของวิธีการที่ใช้ ต้องสอดคล้องกับวัตถุประสงค์และวิธีดำเนินโครงการ กิจการ หรือการดำเนินการ พร้อมระบุเหตุผลและการตัดสินใจตามทางเลือกที่เสนอ

3.3 รายละเอียดของโครงการ นำเสนอรายละเอียดองค์ประกอบของโครงการตำแหน่งที่ตั้ง ความสอดคล้องของโครงการกับกฎหมายที่เกี่ยวข้อง ระบบสาธารณูปโภค ระบบป้องกันอัคคีภัย ระบบการจราจรภายในพื้นที่โครงการการจัดเตรียมพื้นที่สีเขียว ตลอดจนแผนการดำเนินการก่อสร้างและรายละเอียดช่วงก่อสร้างโครงการ ทั้งนี้ต้องนำเสนอรายละเอียดที่ชัดเจน เพียงพอ ที่สามารถแสดงภาพรวมของโครงการและสามารถใช้เป็นแนวความคิดประกอบการประเมินผลกระทบสิ่งแวดล้อมที่คาดว่าจะเกิดขึ้นได้ โดยมีภาพถ่ายและแผนที่แสดงสถานที่ตั้ง รวมทั้งภาพถ่ายและแผนที่แสดงองค์ประกอบทางสิ่งแวดล้อมในบริเวณที่อาจได้รับผลกระทบจากโครงการ ตลอดจนแผนผังการใช้ที่ดินของโครงการ ซึ่งข้อมูลที่ใช้ประกอบการประเมินผลกระทบสิ่งแวดล้อมที่เกิดขึ้นโดยแสดงรายละเอียด ดังนี้

(1) ที่ตั้งและการคมนาคมเข้าสู่โครงการ ประกอบด้วย ตำแหน่งที่ตั้ง พื้นที่ใกล้เคียงโครงการและการเข้าถึงพื้นที่โครงการจากถนนสายหลัก

(2) สภาพพื้นที่โครงการและพื้นที่โดยรอบ ประกอบด้วย สภาพการใช้ประโยชน์ที่ดินพื้นที่โครงการและโดยรอบในปัจจุบัน

(3) ประเภท/ขนาดของโครงการ ประกอบด้วย แผนผังของโครงการ ขอบเขตกรรมสิทธิ์ที่ดิน รูปแบบของอาคาร ความสูง พื้นที่อาคาร แบบแปลน ผังภูมิสถาปัตย์ และขนาดพื้นที่ใช้สอยแต่ละประเภท เป็นต้น

(4) ขั้นตอนการก่อสร้าง ประกอบด้วย รายละเอียดการจัดแบ่งกิจกรรมในการก่อสร้าง ขั้นตอนการก่อสร้างและระยะเวลา การควบคุมการก่อสร้าง จำนวนคนงาน การจัดหาระบบสาธารณูปโภค-สาธารณูปการในช่วงก่อสร้าง

(5) รายละเอียดข้อมูลต่าง ๆ ของโครงการ จำแนกรายละเอียด ดังนี้

- น้ำใช้ ประกอบด้วย ข้อมูลด้านประเภทและแหล่งน้ำใช้ ระบบการจัดเตรียมน้ำใช้ข้อมูลด้านการผลิตและความต้องการใช้งาน จำแนกตามประเภทกิจกรรมและจุดที่นำน้ำไปใช้
- น้ำเสียและกระบวนการบำบัด นำเสนอแบบแปลนรายละเอียดระบบบำบัดน้ำเสียที่เลือกใช้ รายการคำนวณปริมาณน้ำเสีย แหล่งกำเนิดน้ำเสีย กระบวนการบำบัดและจัดการน้ำเสียกระบวนการและกรรมวิธีฆ่าเชื้อโรคจากน้ำทิ้งที่ผ่านการบำบัด รวมทั้งแผนผังและองค์ประกอบของหน่วยบำบัดต่าง ๆ ของระบบบำบัดน้ำเสีย และรายละเอียดด้านการออกแบบและคำรับรองของผู้ออกแบบระบบ พร้อมเลขที่ใบอนุญาต
- การระบายน้ำและป้องกันน้ำท่วม ประกอบด้วย ข้อมูลที่จำเป็น เช่น ข้อมูลแบบแปลนระบบรวบรวมน้ำฝน ระบบระบายน้ำหรือชะลอน้ำ บ่อพักน้ำ ขนาด และความยาวของท่อระบายน้ำ เป็นต้น
- การจัดการขยะมูลฝอยและสิ่งปฏิกูล ระบบการรวบรวมและการจัดเก็บ
- ระบบไฟฟ้า แสดงข้อมูลปริมาณการประมาณการใช้ไฟฟ้าของโครงการแหล่งจ่ายไฟฟ้า ระบบไฟฟ้าสำรองฉุกเฉิน และการออกแบบ
- การระบายอากาศ กลิ่น ควัน ไอความร้อน ประกอบด้วย ข้อมูลที่สำคัญด้านการจัดการระบบระบายอากาศของอาคารในแต่ละกิจกรรม รวมทั้งแหล่งกำเนิดของมลพิษทางอากาศ และวิธีการกำจัดมูลสารหรือเชื้อโรคนั้น

- ระบบการติดต่อสื่อสาร แสดงข้อมูลด้านอุปกรณ์และระบบการสื่อสารภายในและภายนอก ตลอดจนการติดต่อสื่อสารฉุกเฉินของโครงการ

- ระบบป้องกันอัคคีภัย แสดงข้อมูลด้านระบบป้องกันอัคคีภัยของอาคารที่เลือกใช้ แสดงชนิด จำนวน ที่ติดตั้ง ประเภทอุปกรณ์ สัญญาณเตือนภัย ข้อมูลด้านบันไดหนีไฟฉุกเฉิน พร้อมผัง ประกอบรายละเอียด ประสิทธิภาพของระบบดับเพลิงด้วยน้ำ และแผนฉุกเฉินกรณีเกิดอัคคีภัย เป็นต้น

- การจราจร ประกอบด้วย ข้อมูลด้านการออกแบบพื้นที่จอดรถยนต์ จำนวนที่จอด รถยนต์ การจัดระบบเส้นทางการเดินรถภายใน โดยรอบอาคาร และภายนอกด้านทางเข้า-ออกโครงการ พร้อมผังแสดงระบบการจราจรทั้งหมดที่เกี่ยวข้อง

- สิ่งอำนวยความสะดวกและบริการสาธารณะ ประกอบด้วย ข้อมูลสิ่งอำนวยความ สะดวกและบริการสาธารณะต่าง ๆ ภายในโครงการ

- เจ้าหน้าที่และพนักงาน แสดงจำนวนเจ้าหน้าที่และพนักงานประจำโครงการ รวมทั้งการจัดการสิ่งแวดล้อมด้านต่าง ๆ เช่น การจัดพื้นที่สีเขียว การบำบัดน้ำเสีย และการจัดการมูลฝอย เป็นต้น

3.4 สภาพสิ่งแวดล้อมปัจจุบัน ศึกษาและแสดงข้อมูลสภาพสิ่งแวดล้อมที่จำเป็นต้องศึกษา และเกี่ยวข้องกับผลกระทบสิ่งแวดล้อมที่คาดว่าจะเกิดขึ้นจากโครงการ กิจการ หรือการดำเนินการต่อทรัพยากรธรรมชาติและสิ่งแวดล้อมทางกายภาพ ทางชีวภาพ คุณค่าการใช้ประโยชน์ของมนุษย์ และคุณค่าต่อคุณภาพชีวิต ตลอดจนสภาพปัญหาปัจจุบัน พร้อมกับแสดงแผนที่สภาพแวดล้อมและการใช้ประโยชน์ที่ดินโดยรอบที่อาจได้รับผลกระทบจากการดำเนินการ โดยแสดงข้อมูลปฐมภูมิเป็นหลัก และ/หรือข้อมูลทุติยภูมิที่จำเป็นเพื่อใช้ประกอบการประเมินผลกระทบจากโครงการ ซึ่งเป็นข้อมูลที่มีความเป็นปัจจุบันมากที่สุด ทั้งนี้การดำเนินการด้านการมีส่วนร่วมของประชาชนและการรับฟังความคิดเห็นของประชาชนสำหรับโครงการ กิจการ หรือการดำเนินการให้เป็นไปตามแนวทางที่สำนักงานนโยบายและแผนทรัพยากรธรรมชาติและสิ่งแวดล้อมประกาศกำหนด ได้แก่

(1) ทรัพยากรสิ่งแวดล้อมทางกายภาพ ประกอบด้วย

- สภาพภูมิประเทศเสนอรายละเอียดแผนที่ตั้งโครงการและลักษณะภูมิประเทศโดยรอบ เป็นต้น

- ทรัพยากรดิน ประเภทของดิน ชุดดินและคุณสมบัติทั่วไป

- ธรณีวิทยาและแผ่นดินไหว แสดงรายละเอียดการศึกษาทางด้านโครงสร้างทางธรณีวิทยาบริเวณพื้นที่โครงการ การทรุดตัวของแผ่นดิน และสถิติแผ่นดินไหว

- สภาพภูมิอากาศ/คุณภาพอากาศ เช่น ความเร็วลม ทิศทาง/กระแสลม ปริมาณน้ำฝน และข้อมูลคุณภาพอากาศจากสถานีตรวจวัดในพื้นที่โครงการหรือพื้นที่ใกล้เคียง

- ระดับเสียง แสดงข้อมูลระดับเสียงจากสถานีตรวจวัดในพื้นที่โครงการ

- อุทกวิทยาและคุณภาพน้ำ แหล่งน้ำผิวดินและใต้ดิน ความลึก คุณภาพน้ำ การใช้ประโยชน์ และข้อมูลคุณภาพน้ำจากสถานีตรวจวัดใกล้เคียง

(2) ทรัพยากรสิ่งแวดล้อมทางชีวภาพ ประกอบด้วย

- ทรัพยากรชีวภาพบนบก ศึกษาข้อมูลสภาพสิ่งแวดล้อมที่เกี่ยวข้องโดยรอบบริเวณพื้นที่ศึกษาตลอดจนข้อมูลการใช้ประโยชน์ที่ดินบริเวณพื้นที่โครงการ
- ทรัพยากรชีวภาพในน้ำ รวบรวมและนำเสนอข้อมูลด้านระบบนิเวศน์ของแหล่งน้ำบริเวณใกล้เคียงหรือแหล่งน้ำธรรมชาติที่รองรับน้ำทิ้งจากโครงการ

(3) คุณค่าการใช้ประโยชน์ของมนุษย์ ประกอบด้วย

- การใช้น้ำ แสดงรายละเอียดของการใช้น้ำและแหล่งน้ำใช้ของชุมชนที่อยู่ใกล้เคียง
- การกำจัดน้ำเสียและสิ่งปฏิกูล แสดงรายละเอียดกระบวนการรวบรวมน้ำเสียและพื้นที่ในการกำจัดน้ำเสียของพื้นที่ชุมชนใกล้เคียง
- การระบายน้ำและป้องกันน้ำท่วม แสดงรายละเอียดของระบบระบายน้ำทิศทาง สภาพปัญหา สภาวะน้ำท่วมของพื้นที่ใกล้เคียงโครงการ และแนวทางในการแก้ไขปัญหาน้ำท่วมของชุมชน
- การกำจัดมูลฝอย แสดงรายละเอียดของการบริการเก็บขนมูลฝอย แหล่งกำจัดและกระบวนการกำจัดมูลฝอย
- พลังงานและไฟฟ้า แสดงรายละเอียดของแหล่งจ่ายไฟฟ้าและปริมาณการใช้ไฟฟ้าของชุมชนใกล้เคียง
- การคมนาคมขนส่ง แสดงข้อมูลระบบโครงข่ายการคมนาคม จำนวนช่องจราจรของถนนสายหลักและปริมาณการจราจร เป็นต้น
- การใช้ประโยชน์ที่ดิน แสดงข้อมูลสภาพการใช้ที่ดินโดยรอบพื้นที่โครงการ ข้อกำหนดของผังเมือง รวมทั้งกฎหมายหรือข้อบังคับต่าง ๆ

(4) คุณค่าต่อคุณภาพชีวิต ประกอบด้วย

- สภาพเศรษฐกิจ-สังคม แสดงรายละเอียดของข้อมูลพื้นฐานของชุมชนใกล้เคียง เช่น จำนวนประชากร สภาพสังคม-เศรษฐกิจ และการมีส่วนร่วมของประชาชน
- การสาธารณสุข แสดงรายละเอียดของสถานบริการทางสาธารณสุขในเขตพื้นที่ สภาวะการเจ็บป่วย สภาพความพอเพียงของสถานบริการสาธารณสุขต่าง ๆ

3.5 การประเมินผลกระทบสิ่งแวดล้อม ให้ความสำคัญกับผลกระทบสิ่งแวดล้อมที่มีนัยสำคัญ ซึ่งอาจเกิดขึ้นจากการดำเนินโครงการ กิจการ หรือการดำเนินการ ทั้งที่เป็นผลกระทบทางตรงและผลกระทบทางอ้อมต่อทรัพยากรธรรมชาติและสิ่งแวดล้อม และคุณค่าต่างๆ ตามสภาพสิ่งแวดล้อมปัจจุบัน ได้แก่

1) ผลกระทบต่อทรัพยากรสิ่งแวดล้อมทางกายภาพ

(1) สภาพภูมิประเทศ ประเมินผลกระทบต่อการเปลี่ยนแปลงสภาพภูมิประเทศเดิม

(2) ทรัพยากรดิน ประเมินผลกระทบต่อการเปลี่ยนแปลงคุณลักษณะและความอุดมสมบูรณ์ของดิน

(3) ธรณีวิทยา และการชะล้างพังทลายของดิน ประเมินผลกระทบด้านการทรุดตัวหรือการพังทลายของดินอันเกิดจากก่อสร้างโครงการ และประเมินโอกาสของโครงการที่อาจได้รับผลกระทบจากการเกิดแผ่นดินไหว การออกแบบอาคารเพื่อรองรับในกรณีดังกล่าว

(4) สภาพภูมิอากาศ และคุณภาพอากาศ ประเมินผลกระทบต่อคุณภาพอากาศจากกิจกรรมโครงการ ปริมาณและแหล่งกำเนิดมลพิษ ได้แก่ ฝุ่นละอองและก๊าซต่าง ๆ

(5) เสียง ประเมินผลกระทบค่าระดับเสียงและเสียงรบกวนจากกิจกรรมโครงการต่ออาคารข้างเคียง เปรียบเทียบกับค่ามาตรฐานที่เกี่ยวข้อง

(6) ความสั่นสะเทือน ประเมินผลกระทบด้านความสั่นสะเทือนต่ออาคารข้างเคียงตามแนวทางการประเมินความสั่นสะเทือนจากการก่อสร้างอาคาร และเปรียบเทียบกับค่ามาตรฐานที่เกี่ยวข้อง

(7) ทรัพยากรน้ำ ประเมินผลกระทบต่อแหล่งน้ำธรรมชาติหรือแหล่งรองรับน้ำทิ้ง น้ำฝนจากโครงการ การทรุดตัวของพื้นดินอันเกิดจากการใช้น้ำ ผลกระทบต่อการใช้น้ำใต้ดินของชุมชนบริเวณใกล้เคียง ตลอดจนการปนเปื้อนต่อคุณภาพน้ำใต้ดินจากกิจกรรมของโครงการ การระบายน้ำทิ้งด้วยการซึมดิน การกำจัดมูลฝอยโดยการฝังกลบ

2) ผลกระทบต่อทรัพยากรสิ่งแวดล้อมทางชีวภาพ ประเมินผลกระทบทางตรงและทางอ้อมจากกิจกรรมการดำเนินโครงการต่อทรัพยากรธรรมชาติและสิ่งแวดล้อมด้านชีวภาพที่พบในพื้นที่ศึกษา

3) ผลกระทบต่อคุณค่าการใช้ประโยชน์ของมนุษย์

(1) การใช้น้ำ ประเมินปริมาณการใช้น้ำจากทุกกิจกรรมของโครงการ และแหล่งน้ำใช้

(2) การจัดการน้ำเสียและสิ่งปฏิกูล ประเมินปริมาณมูลฝอยจากกิจกรรมต่าง ๆ ของโครงการ โดยแบ่งตามประเภทมูลฝอย วิธีการคัดแยกมูลฝอย การจัดเก็บรวบรวมและขนถ่ายมูลฝอยภาชนะรองรับมูลฝอย และห้องพักมูลฝอยรวม

(3) การระบายน้ำและการป้องกันน้ำท่วม ประเมินอัตราการระบายน้ำออกจากโครงการเปรียบเทียบระหว่างสภาพเดิมก่อนมีโครงการและหลังมีโครงการ

(4) การจัดการมูลฝอย ประเมินปริมาณมูลฝอยจากกิจกรรมต่าง ๆ ของโครงการ โดยแบ่งตามประเภทมูลฝอย วิธีการคัดแยกมูลฝอย การจัดเก็บรวบรวมและขนถ่ายมูลฝอยภาชนะรองรับมูลฝอย และห้องพักมูลฝอยรวม

(5) พลังงานและไฟฟ้า ประเมินปริมาณการใช้ไฟฟ้าของโครงการจากกิจกรรมและอุปกรณ์เครื่องใช้ไฟฟ้าต่างๆ แหล่งรับไฟฟ้า

(6) การจราจร ประเมินความเหมาะสมของจำนวนที่จอดรถตามกฎหมายที่เกี่ยวข้อง ระบบจราจรภายในและภายนอกโดยรอบโครงการ ศึกษาปริมาณจราจรบนถนนสาธารณะที่เชื่อมต่อกับทางเข้า-ออกโครงการ และเส้นทางจราจรใกล้เคียงที่สัมพันธ์เกี่ยวข้องกับโครงการ

(7) การสื่อสาร ประเมินผลกระทบจากสิ่งก่อสร้างภายในโครงการการต่อการบดบังสัญญาณคลื่นวิทยุ และโทรทัศน์บริเวณโดยรอบโครงการ

(8) การใช้ประโยชน์ที่ดิน แสดงรายละเอียดข้อกำหนดและประเภทการใช้ประโยชน์ที่ดินตามกฎหมายว่าด้วยผังเมืองรวม และประเมินความสอดคล้องของการดำเนินโครงการกับข้อกำหนด เป็นต้น

4) ผลกระทบต่อคุณค่าคุณภาพชีวิต

(1) ผลกระทบที่อาจเกิดขึ้นจากการมีโครงการต่อคุณภาพชีวิต ประเมินผลกระทบต่อคุณภาพชีวิตจากการดำเนินโครงการ เช่น ผลกระทบด้านเศรษฐกิจ-สังคม ศาสนา การศึกษา วิถีชีวิตของคนในชุมชน และความปลอดภัยในชีวิตและทรัพย์สิน เป็นต้น

(2) การสาธารณสุข ประเมินผลกระทบจากการพัฒนาโครงการต่อสุขภาพอนามัยของประชาชนที่อาศัยอยู่โดยรอบและคนงานก่อสร้าง

(3) อาชีวอนามัยและความปลอดภัย ประเมินการจัดการด้านอาชีวอนามัยและความปลอดภัยในการทำงานของคนงานก่อสร้าง กำหนดให้ดำเนินการสอดคล้องตามกฎหมายและลักษณะงาน

(4) สุนทรียภาพ ประเมินผลกระทบด้านสุนทรียภาพ และทัศนียภาพ ทั้งภายในโครงการและการเปลี่ยนแปลงในภาพรวมของสภาพแวดล้อมบริเวณโดยรอบ และประเมินผลกระทบต่อสถานที่พักผ่อนหย่อนใจสวนสาธารณะ แหล่งอนุรักษ์โบราณสถาน แหล่งสำคัญและมีคุณค่าทางประวัติศาสตร์และโบราณคดี เป็นต้น

(5) การบดบังลมและแสงแดด

- การประเมินผลกระทบจากการบดบังทิศทางลม โดยพิจารณาจากปัจจัยต่าง ๆ เช่น ทิศทางของกระแสลมในแต่ละฤดูกาล
- การประเมินผลกระทบจากการบังแสงแดด โดยพิจารณาการเคลื่อนที่ของโลกและการเปลี่ยนแปลงความเข้มของแสงอาทิตย์ตกบนโลกในรอบปี การทอดตัวของแสงเงาของตัวอาคาร

3.6 มาตรป้องกันและแก้ไขผลกระทบสิ่งแวดล้อม จะนำเสนอมาตรป้องกันและแก้ไขผลกระทบสิ่งแวดล้อม ที่มีรายละเอียดมาตรป้องกันและแก้ไขผลกระทบสิ่งแวดล้อม จากการประเมินผลกระทบสิ่งแวดล้อม และกรณีที่ความเสียหายไม่อาจหลีกเลี่ยงได้ให้เสนอมาตรการชดเชยเยียวยาความเสียหายดังกล่าวเพิ่มเติมด้วย

3.7 มาตรการติดตามตรวจสอบผลกระทบสิ่งแวดล้อม จะนำเสนอมาตรการติดตามตรวจสอบผลกระทบสิ่งแวดล้อม ที่มีรายละเอียดมาตรการติดตามตรวจสอบผลกระทบสิ่งแวดล้อมที่เหมาะสมทางวิชาการและในทางปฏิบัติ ซึ่งสอดคล้องกับมาตรการป้องกันและแก้ไขผลกระทบสิ่งแวดล้อมของโครงการกิจการ หรือการดำเนินการนั้นๆ

4. การประเมินทางเลือกในการดำเนินการ

การพิจารณาทางเลือกของโครงการในรูปแบบต่างๆ นั้น โครงการมีแนวความคิดในการดำเนินโครงการไว้ 3 ทางเลือก โดยพิจารณาถึงผลกระทบต่อผู้พักอาศัยภายในโครงการ และผลกระทบต่อผู้อยู่ภายนอกโครงการ โดยมีปัจจัยในการออกแบบ 5 ปัจจัย ดังนี้

1. ทางเลือกการดำเนินโครงการเกี่ยวกับทางเข้า-ออกและระบบจราจร
2. ทางเลือกการดำเนินโครงการเกี่ยวกับพื้นที่สีเขียว
3. ทางเลือกการดำเนินโครงการเกี่ยวกับการได้รับแสงแดดและทิศทางลม

4. ทางเลือกการดำเนินโครงการเกี่ยวกับมุมมองจากภายใน

5. ทางเลือกการดำเนินโครงการเกี่ยวกับรูปแบบอาคาร และมุมมองจากภายนอกและความสูงอาคาร

สำหรับเกณฑ์ในการเลือกรูปแบบการออกแบบโครงการในแต่ละหัวข้อนั้น บริษัทที่ปรึกษาฯ ประเมินโดยใช้หลักการให้คะแนนตามความเหมาะสมอยู่ในระดับ 1-5 แบ่งระดับการให้คะแนนดังนี้

1 คะแนน	หมายถึง	ความเหมาะสมอยู่ในระดับน้อย
2 คะแนน	หมายถึง	ความเหมาะสมอยู่ในระดับพอใช้ได้
3 คะแนน	หมายถึง	ความเหมาะสมอยู่ในระดับปานกลาง
4 คะแนน	หมายถึง	ความเหมาะสมอยู่ในระดับดี
5 คะแนน	หมายถึง	ความเหมาะสมอยู่ในระดับดีมาก

เมื่อประเมินความเหมาะสมการออกแบบโดยการให้คะแนนแต่ละปัจจัยของทางเลือกที่ออกแบบไว้ จากนั้นจะนำผลรวมของคะแนนมาใช้ประกอบในการตัดสินใจเลือกรูปแบบในการดำเนินโครงการ

ทั้งนี้จากปัจจัยในการออกแบบที่มีผลกระทบต่อผู้ที่อยู่ภายในโครงการและผู้ที่อยู่ภายนอกโครงการทั้ง 5 ปัจจัย พบว่า ทางเลือกที่ 1 ได้คะแนนรวม 11 คะแนน, แนวทางเลือกที่ 2 ได้คะแนนรวม 16 คะแนน และแนวทางเลือกที่ 3 ได้คะแนนรวม 21 คะแนน จะเห็นว่าแนวทางเลือกที่ 3 มีความเหมาะสมและมีผลกระทบต่อภายในและภายนอกโครงการในระดับที่น้อยกว่าทางเลือกที่ 1 และ 2 **ดังนั้นจึงเลือกแนวทางรูปแบบการดำเนินโครงการตามแนวทางเลือกที่ 3** (รายละเอียดดังแสดงใน**รูปที่ 1** ถึง**รูปที่ 5**)



แนวความคิดเรื่องทางสัญจร

OPTION 1.

มีแนวความคิดให้ มีทางเข้า - ออกโครงการจำนวน 2 จุด ทางสัญจรเป็นแบบ TWO-WAY และ ONE-WAY (บางส่วน) โดยให้วิ่งต่อเนื่องมาถึงล็อบบี้ และถึงสวนห้องพักในโครงการได้บางส่วนทำให้เป็นการเพิ่มภาระของรปภ. รวมถึงทำให้การคัดกรองลูกค้าที่เข้าพักทำได้ลำบาก

(2 คะแนน)



OPTION 2.

มีแนวความคิดให้ มีทางเข้า-ออกโครงการจำนวน 1 จุด และทางออกอีกจำนวน 1 จุด ทางสัญจรเป็นแบบ TWO-WAY และ ONE-WAY (บางส่วน) โดยให้รถวิ่งต่อเนื่องมาถึงล็อบบี้ และส่วนห้องพักในโครงการได้บางส่วนทำให้การสัญจรสะดวก แต่ยังเป็นการเพิ่มภาระให้กับรปภ. และยังทำให้การคัดกรองลูกค้าได้ลำบาก

(3 คะแนน)



OPTION 3.

มีแนวความคิดให้มีทางเข้า-ออกโครงการ เพียงจุดเดียว ทำให้การคัดกรองลูกค้าที่เข้าพักได้สะดวก ลดภาระของรปภ.ได้ และทางสัญจรเป็นแบบ TWO-WAY และ ONE-WAY (บางส่วน) โดยให้รถวิ่งต่อเนื่องมาถึงล็อบบี้และห้องพักในโครงการได้บางส่วน ทำให้การสัญจรสะดวก

(4 คะแนน)

รูปที่ 1 แนวความคิดทางเลือกและวิธีดำเนินโครงการเกี่ยวกับทางเข้า-ออก และระบบจราจรในโครงการ



แนวความคิดเรื่องพื้นที่สีเขียว

OPTION 1.

จากแนวคิดมุมมองจากตัวอาคาร มีการจัดวางพื้นที่สีเขียวตามด้านหน้าอาคาร และพื้นที่ส่วนกลาง แต่หลักการจัดวางต้นไม้ในตำแหน่งที่ไม่สามารถให้ร่มเงา และกรองฝุ่นละอองให้ตัวอาคารได้มีไม่เพียงพอ ทำให้อาคารมีความร้อนสะสม ก่อให้เกิดการใช้ประโยชน์ในพื้นที่ได้อย่างเต็มที่

(3 คะแนน)



OPTION 2.

จากแนวคิดจากการจัดวางตัวอาคาร ทำให้มีพื้นที่ว่างระหว่างอาคาร มีการจัดวางพื้นที่สีเขียวและพื้นที่ปลูกต้นไม้แทรกระหว่างอาคารของโครงการบางส่วน ทำหน้าที่เพื่อช่วยกรองฝุ่นละอองที่มาตามทิศทางลมและเกิดร่มเงาที่ร่มรื่น

(4 คะแนน)



OPTION 3.

มีการจัดวางพื้นที่สีเขียวและพื้นที่ปลูกต้นไม้แทรกระหว่างอาคารทั่วทั้งโครงการ ทำหน้าที่เพื่อช่วยกรองฝุ่นละอองที่มาตามทิศทางลมและเกิดร่มเงาที่ร่มรื่นและจัดพื้นที่ปลูกต้นไม้ รอบศาลานั่งเล่นและในพื้นที่ส่วนกลาง ทำให้โครงการ มีความร่มรื่นขึ้น

(5 คะแนน)

รูปที่ 2 แนวความคิดทางเลือกและวิธีดำเนินโครงการเกี่ยวกับการจัดพื้นที่สีเขียว

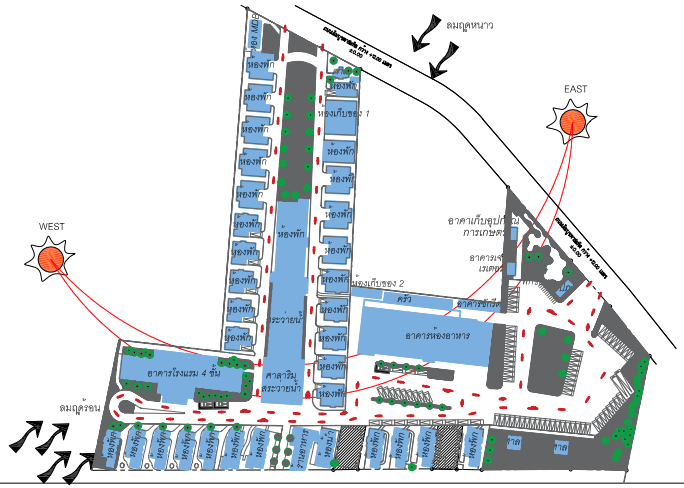

แนวความคิดเรื่องทิศทาง แดด-ลม

OPTION 1.

การจัดวางอาคาร พื้นที่สีเขียว และพื้นที่ว่างระหว่างอาคารนั้น ทำให้เกิดร่มเงาได้แค่ในช่วงเช้า และช่วงเย็น เว้นแต่ช่วงกลางวันที่จะได้รับความร้อนและแสงแดดจัด ประกอบกับมีต้นไม้ระหว่างอาคารปริมาณน้อยทำให้อาคารบางส่วนได้รับฝุ่นละอองที่มาตามทิศทางลม

(2 คะแนน)

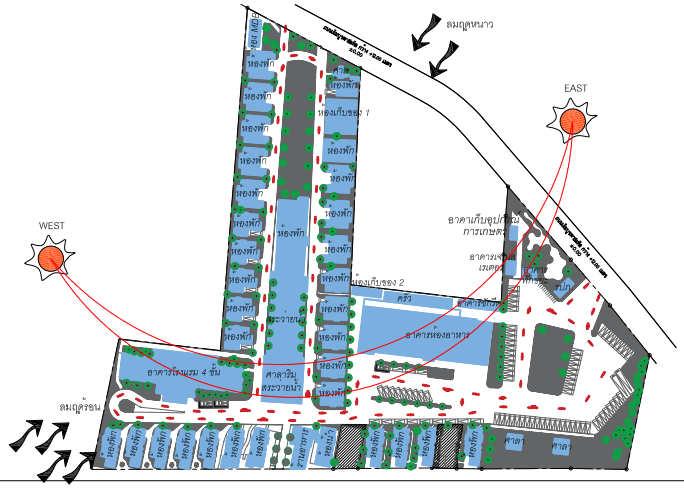

OPTION 2.

การจัดวางอาคาร พื้นที่สีเขียว และพื้นที่ว่างระหว่างอาคารนั้น สามารถใช้พื้นที่ได้ตลอดทั้งวันเพียงบางส่วน เนื่องจากมีการจัดพื้นสีเขียวไม่คลอบคุมทั่วโครงการทำให้เกิดร่มเงาได้แค่บางส่วน อีกทั้งช่วยกรองฝุ่นละอองที่มาตามทิศทางลมได้น้อย

(3 คะแนน)

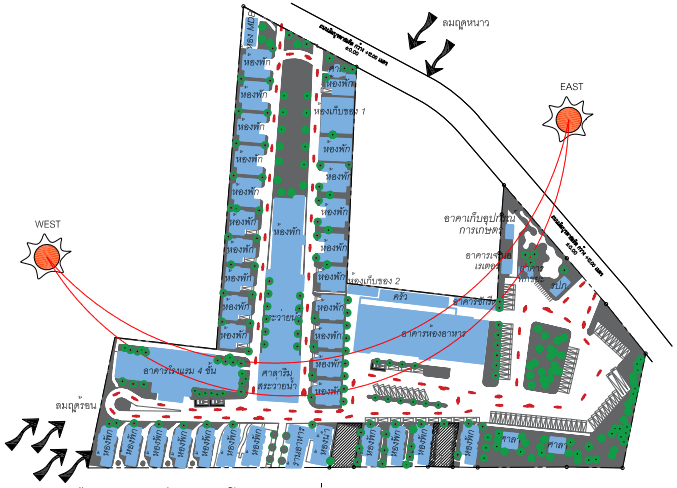

OPTION 3.

การจัดวางอาคาร พื้นที่สีเขียว และพื้นที่ว่างระหว่างอาคารนั้น สามารถใช้พื้นที่ได้ตลอดทั้งวัน เนื่องจากมีการจัดพื้นสีเขียวในระหว่างอาคารและทั่วบริเวณโครงการทำให้เกิดร่มเงา และยังสามารถช่วยกรองฝุ่นละอองที่มาตามทิศทางลมได้อีกด้วย

(4 คะแนน)

รูปที่ 3 แนวความคิดทางเลือกและวิธีดำเนินโครงการเกี่ยวกับทิศทางลมและแสงแดด



แนวความคิดเรื่องมุมมอง

OPTION 1.

รูปแบบการวางอาคาร ที่จอดรถ ทางเข้าออก และพื้นที่สีเขียวของโครงการ ภาพรวมการใช้พื้นที่สามารถใช้ประโยชน์ได้แค่บางส่วน โดยการเชื่อมต่อบริบทแต่ละอาคารน้อย และพื้นที่สีเขียวส่วนกลางบางจุด ทำให้เกิดความร่มรื่นได้น้อยทัศนียภาพไม่น่ามอง

(2 คะแนน)



OPTION 2.

รูปแบบการวางอาคาร ที่จอดรถ ทางเข้าออก และพื้นที่สีเขียวของโครงการ ภาพรวมการใช้พื้นที่สามารถใช้ประโยชน์ได้พอใช้ และมีการเชื่อมต่อบริบทแต่ละอาคารที่ดี และมีการแทรกพื้นที่เสียวเขียวตามจุดต่างๆบางจุดทำให้เกิดความร่มรื่น และทัศนีภาพที่น่ามอง

(3 คะแนน)



OPTION 3.

รูปแบบการวางอาคาร ที่จอดรถ ทางเข้าออก และพื้นที่สีเขียวของโครงการ ภาพรวมการใช้พื้นที่สามารถใช้ประโยชน์มากที่สุด และมีการเชื่อมต่อบริบทแต่ละอาคารที่ดี อีกทั้งมีการแทรกพื้นที่เสียวเขียวตามจุดต่างๆทั่วบริเวณโครงการทำให้เกิดความร่มรื่น และทัศนีภาพที่น่ามองถือว่าได้รับประโยชน์ทุกด้าน

(4 คะแนน)

รูปที่ 4 แนวความคิดทางเลือกและวิธีดำเนินโครงการเกี่ยวกับมุมมองจากภายในโครงการ



แนวความคิดมุมมองจากภายนอกและความสูงอาคาร

OPTION 1.

- จากการจัดวางอาคารและมีทางเข้า-ออกโครงการจำนวน 2 จุด ทำให้การคัดกรองลูกค้าที่เข้าพักได้ลำบาก เพิ่มภาระของรปภ.
- อาคารที่สูงสุดมีความสูง 13.10 เมตร (วัดจากระดับพื้นดินเดิมถึงระดับพื้นดาดฟ้า)

(2 คะแนน)

OPTION 2.

- จากการวางอาคารและมีทางเข้า-ออกโครงการ 1 จุด และทางออก 1 จุด ทำให้การสัญจรสะดวก แต่ยังถือเป็นการเพิ่มภาระของรปภ.ในการคัดกรองลูกค้า
- อาคารที่สูงสุดมีความสูง 13.10 เมตร (วัดจากระดับพื้นดินเดิมถึงระดับพื้นดาดฟ้า)

(3 คะแนน)

OPTION 3.

- จากการจัดวางอาคารและมีทางเข้า-ออกโครงการเพียงจุดเดียว ทำให้สัญจรได้สะดวก และการคัดกรองลูกค้าที่เข้าพักได้ดี ลดภาระของรปภ.ได้
- อาคารที่สูงสุดมีความสูง 13.10 เมตร (วัดจากระดับพื้นดินเดิมถึงระดับพื้นดาดฟ้า)

(4 คะแนน)

รูปที่ 5แนวความคิดทางเลือกและวิธีดำเนินโครงการเกี่ยวกับรูปแบบอาคาร มุมมองจากภายนอกและความสูงอาคาร

5. รายละเอียดโครงการ

5.1 ที่ตั้งโครงการและกรรมสิทธิ์ที่ดิน

ชื่อโครงการ : โครงการ นิวแทรเวิลบีช รีสอร์ท

ประเภทโครงการ : โรงแรม

ผู้ดำเนินโครงการ : บริษัท นิว แทรเวิล บีช จำกัด

ที่ตั้งโครงการ : เลขที่ 99 หมู่ที่ 6 ตำบลคลองขุด อำเภอท่าใหม่ จังหวัดจันทบุรี (แสดงดัง**รูปที่ 6**)

ขนาดเนื้อที่ : 16-3-43.7 ไร่ หรือ 26,974.80 ตารางเมตร

กรรมสิทธิ์ที่ดิน : ดำเนินการบนโฉนดที่ดิน จำนวน 4 โฉนด ประกอบด้วย โฉนดที่ดิน [redacted] เลขที่ดิน [redacted] ซึ่งเป็นกรรมสิทธิ์ที่ดินของ บริษัท นิว แทรเวิล บีช จำกัด ทั้งหมด

สภาพการใช้ประโยชน์ที่ดินใกล้เคียงโครงการส่วนใหญ่เป็นอาคารพาณิชย์ ร้านค้า อพาร์ทเม้นท์และบ้านพักอาศัยตามซอยต่างๆ

อาณาเขตติดต่อโดยรอบพื้นที่โครงการ มีรายละเอียดดังนี้

ทิศเหนือ	ติดต่อกับ	บ้านพักอาศัย (ขนาด 1 ชั้น) และถนนเฉลิมบูรพาชลทิต ถัดไปเป็นโรงแรม [redacted] (ขนาด 1 ชั้น) และ [redacted] (ขนาด 1 ชั้น)
ทิศใต้	ติดต่อกับ	หาดเจ้าหลาว
ทิศตะวันออก	ติดต่อกับ	[redacted] (ขนาด 1-2 ชั้น)
ทิศตะวันตก	ติดต่อกับ	ที่ว่าง (พื้นที่มีการครอบครอง) และ [redacted] (ขนาด 1-2 ชั้น)



รูปที่ 6	แผนที่แสดงที่ตั้งโครงการ นิวแทรเวิลบีช รีสอร์ท

ที่มา : ภาพดาวเทียม (google earth), 2567

5.2 ผังบริเวณ (Lay out)

บริษัท นิว แทรเวิล บีช จำกัด มีความประสงค์ที่จะรวมกิจการทั้งหมดของโรงแรม นิวแทรเวิลบีช รีสอร์ท และโรงแรม เจ้าหลาว ซันเซ็ท วิว เพื่อขอใบอนุญาตประกอบกิจการโรงแรมเพียงแห่งเดียว โดยจากเดิมโรงแรม นิวแทรเวิลบีช รีสอร์ท ที่จากเดิมเปิดให้บริการ 63 ห้อง และโรงแรมเจ้าหลาว ซันเซ็ท วิว เปิดให้บริการ 29 ห้อง รวมทั้งจะขอเพิ่มจำนวนห้องพักอีก 4 ห้อง ภายในอาคารที่มีอยู่เดิมบริเวณพื้นที่ของโรงแรม นิวแทรเวิลบีช รีสอร์ท และโรงแรมเจ้าหลาว ซันเซ็ท วิว รวมทั้งหมดเป็น 96 ห้อง และจะมีการขออนุญาตก่อสร้างอาคารพักมูลฝอยรวมขึ้นใหม่ ทั้งนี้อาคารภายในโครงการจะประกอบด้วย

- อาคารโรงแรม ขนาด 1 ชั้น จำนวน 21 อาคาร ได้แก่ อาคาร A1 จำนวน 1 อาคาร, อาคาร A2 จำนวน 8 อาคาร, อาคาร A3 จำนวน 2 อาคาร, อาคาร B จำนวน 8 อาคาร, อาคาร C จำนวน 1 อาคาร และอาคาร D จำนวน 1 อาคาร
- อาคารโรงแรม ขนาด 2 ชั้น จำนวน 10 อาคาร ได้แก่ อาคาร E จำนวน 10 อาคาร
- อาคารโรงแรม ขนาด 3 ชั้น จำนวน 1 อาคาร ได้แก่ อาคาร F
- อาคารโรงแรม ขนาด 4 ชั้น จำนวน 1 อาคาร ได้แก่ อาคาร G
- อาคารประกอบอื่นๆ ขนาด 1 ชั้น ได้แก่ อาคารห้องอาหาร, ร้านอาหาร, อาคารห้องครัว, อาคารพักมูลฝอยรวม, อาคารซักรีด, อาคารเก็บของทั่วไป 1, อาคารเก็บของทั่วไป 2, อาคารเก็บอุปกรณ์การเกษตร, ห้องเครื่องกำเนิดไฟฟ้าสำรอง, อาคารห้องMDB, อาคารห้องน้ำ, ศาลาริมสระว่ายน้ำ, ศาลาพักผ่อน, ป้อม รปภ.,สระว่ายน้ำ, ศาลพระเจ้าตากสิน

สำหรับการใช้ประโยชน์ที่ดิน ตำแหน่งที่ตั้งของอาคารและกิจกรรมทั้งหมด รวมถึงสาธารณูปโภคต่างๆ ของโครงการ แสดงดังใน**รูปที่ 7**

5.3 สถานภาพโครงการ

ปัจจุบันโครงการยังไม่ได้นำโรงแรม เจ้าหลาว ซันเซ็ท วิว มาบริหารจัดการแต่อย่างใด ทั้งนี้อยู่ในขั้นตอนการจัดทำรายงานการประเมินผลกระทบสิ่งแวดล้อม เพื่อนำเสนอต่อสำนักงานนโยบายและแผนทรัพยากรธรรมชาติและสิ่งแวดล้อมตามขั้นตอน โดยในปัจจุบันโครงการเปิดให้บริการตามใบอนุญาตประกอบธุรกิจโรงแรม (แบบ ร.ร.2) ฉบับล่าสุด เลขที่ [redacted] ออกให้ ณ วันที่ 12 มิถุนายน 2563 จำนวนห้องพัก 63 ห้อง

5.4 ประเภทและขนาดของโครงการ

โครงการ นิว แทรเวิล บีช รีสอร์ท เป็นโครงการประเภทโรงแรม ภายหลังจากขยายขนาดโครงการ จะมีจำนวนห้องพักทั้งหมดจำนวน 96 ห้อง (ปัจจุบันเปิดให้บริการห้องพัก 63 ห้อง) โดยมีพื้นที่ใช้สอยในอาคารทั้งหมดประมาณ 8,643.00 ตารางเมตร พร้อมพื้นที่สีเขียว ระบบสาธารณูปโภคต่างๆ และที่จอดรถยนต์ 96 คัน (ในจำนวนนี้จัดเป็นที่จออดรถยนต์ทั่วไป 93 คัน และที่จอดรถผู้พิการ ฯ จำนวน 3 คัน)

5.5 การใช้ที่ดินภายในโครงการ

พื้นที่โครงการมีเนื้อที่ขนาด 16-3-43.7 ไร่ มีการจัดแบ่งการใช้ประโยชน์ที่ดิน แสดงดัง**ตารางที่ 1** (รายละเอียดการใช้ประโยชน์ที่ดินในโครงการ รวมทั้งกิจกรรมทั้งหมดของโครงการดังแสดงใน**รูปที่ 7**)

ตารางที่ 1 รายละเอียดการใช้ประโยชน์ที่ดินภายในโครงการ

รายละเอียด	ขนาดพื้นที่ (ตารางเมตร)	สัดส่วนต่อที่ดินทั้งหมด (ร้อยละ)
1. พื้นที่ตั้งอาคาร (ปกคลุมดิน)		
1.1 อาคาร A1 (อาคารโรงแรม)	115.58	0.43
1.2 อาคาร A2 (อาคารโรงแรม) จำนวน 8 อาคาร	930.64	3.45
1.3 อาคาร A3 (อาคารโรงแรม) จำนวน 2 อาคาร	263.20	0.98
1.4 อาคาร B (อาคารโรงแรม) จำนวน 8 อาคาร	1,059.36	3.93
1.5 อาคาร C (อาคารโรงแรม)	150.00	0.56
1.6 อาคาร D (อาคารโรงแรม)	67.18	0.25
1.7 อาคาร E (อาคารโรงแรม) จำนวน 10 อาคาร	1,375.00	5.10
1.8 อาคาร F (อาคารโรงแรม)	536.80	1.99
1.9 อาคาร G (อาคารโรงแรม)	964.00	3.57
1.10 ร้านอาหาร	202.83	0.75
1.11 อาคารห้องอาหาร	1,370.20	5.08
1.12 อาคารห้องครัว	144.92	0.54
1.13 อาคารพักมูลฝอยรวม	30.24	0.11
1.14 อาคารซักรีด	73.56	0.27
1.15 อาคารเก็บของทั่วไป 1	227.30	0.84
1.16 อาคารเก็บของทั่วไป 2	52.80	0.20
1.17 อาคารเก็บอุปกรณ์การเกษตร	19.84	0.07
1.18 อาคารห้องเครื่องกำเนิดไฟฟ้าสำรอง	26.00	0.10
1.19 อาคารห้อง MDB	63.25	0.23
1.20 อาคารห้องน้ำ	131.00	0.49
1.21 ศาลาริมสระว่ายน้ำ	406.00	1.51
1.22 ศาลาพักผ่อน	95.76	0.35
1.23 ป้อม รปภ.	34.12	0.13
1.24 ศาลพระเจ้าตากสิน	24.43	0.09

ตารางที่ 1 (ต่อ) รายละเอียดการใช้ประโยชน์ที่ดินภายในโครงการ

รายละเอียด	ขนาดพื้นที่ (ตร.ม.)	สัดส่วนต่อที่ดินทั้งหมด (ร้อยละ)
1.25 สระว่ายน้ำ	279.00	1.03
รวมพื้นที่อาคารปกคลุมดิน	**8,643.00**	**32.04**
2. ที่ว่าง		
2.1 พื้นที่สีเขียวภายในโครงการ	4,594.00	17.03
2.2 ทางวิ่งรถและถนนในโครงการ	13,737.80	50.93
รวมที่ว่าง	**18,331.80**	**67.96**
รวมทั้งสิ้น (1+2)	**26,974.80**	**100.00**

ที่มา : บริษัท นิว แทรเวิล บีช จำกัด, 2567

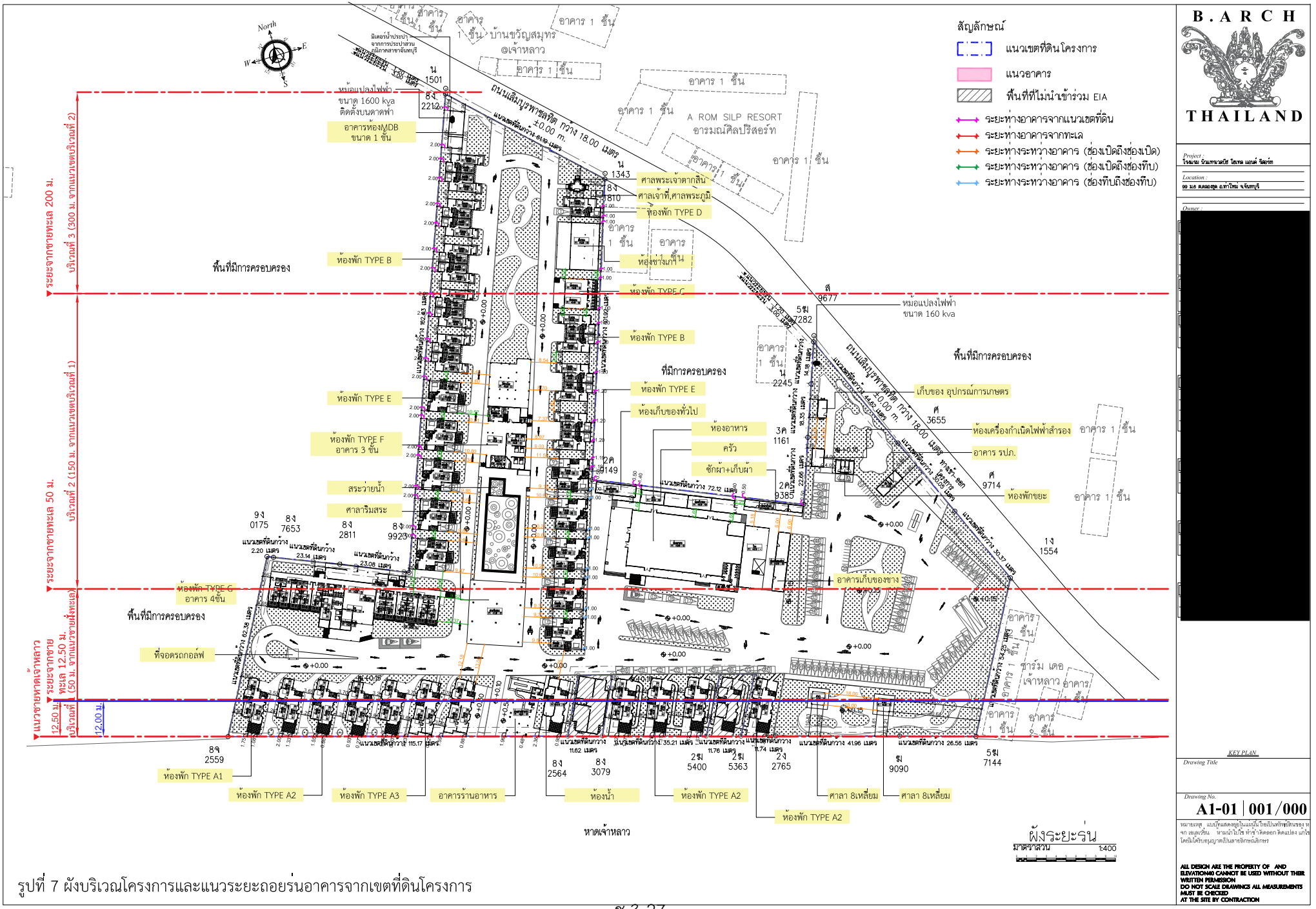

รูปที่ 7 ผังบริเวณโครงการและแนวระยะถอยร่นอาคารจากเขตที่ดินโครงการ

5.6 การใช้ประโยชน์พื้นที่ภายในอาคาร

ภายหลังจากการขยายขนาดโครงการ ทำให้มีจำนวนห้องพักรวมทั้งหมดในโครงการ 96 ห้อง โดย**มีพื้นที่ใช้สอยอาคารรวมทุกชั้นทุกอาคาร 12,440.40 ตารางเมตร** มีรายละเอียดดังนี้ (แสดงดัง**ตารางที่ 2**)

1) อาคาร A1 (อาคารโรงแรม) ขนาด 1 ชั้น จำนวน 1 อาคาร มีห้องพัก (type A1) จำนวน 1 ห้อง และมีพื้นที่ใช้สอยอาคารรวม 115.58 ตารางเมตร โดยมีรายละเอียดการใช้พื้นที่ภายในอาคาร ได้แก่ ห้องนั่งเล่น ห้องครัว ห้องนอน ห้องน้ำ ระเบียง และเฉลียง

2) อาคาร A2 (อาคารโรงแรม) ขนาด 1 ชั้น จำนวน 8 อาคาร มีห้องพัก (type A2) จำนวน 1 ห้อง/อาคาร รวมทั้งหมด 8 ห้อง และมีพื้นที่ใช้สอยอาคารรวม 116.33 ตารางเมตร/อาคาร โดยมีรายละเอียดการใช้พื้นที่ภายในอาคาร ได้แก่ ห้องนั่งเล่น ห้องนอน ห้องน้ำ ระเบียง และเฉลียง

3) อาคาร A3 (อาคารโรงแรม) ขนาด 1 ชั้น จำนวน 2 อาคาร มีห้องพัก (type A3) จำนวน 1 ห้อง/อาคาร รวมทั้งหมด 2 ห้อง และมีพื้นที่ใช้สอยอาคารรวม 131.60 ตารางเมตร/อาคาร โดยมีรายละเอียดการใช้พื้นที่ภายในอาคาร ได้แก่ ห้องนั่งเล่น ห้องนอน ห้องครัว และห้องน้ำ

4) อาคาร B (อาคารโรงแรม) ขนาด 1 ชั้น จำนวน 8 อาคาร มีห้องพัก (type B) จำนวน 2 ห้อง/อาคาร รวมทั้งหมด 16 ห้อง และมีพื้นที่ใช้สอยอาคารรวม 132.42 ตารางเมตร/อาคาร โดยมีรายละเอียดการใช้พื้นที่ภายในอาคาร ได้แก่ ห้องนั่งเล่น ห้องนอน ห้องน้ำ และระเบียง

5) อาคาร C (อาคารโรงแรม) ขนาด 1 ชั้น จำนวน 1 อาคาร มีห้องพัก (type C) จำนวน 2 ห้อง และมีพื้นที่ใช้สอยอาคารรวม 150.00 ตารางเมตร โดยมีรายละเอียดการใช้พื้นที่ภายในอาคาร ได้แก่ ห้องนอน ห้องน้ำ ทางลาด และระเบียง

6) อาคาร D (อาคารโรงแรม) ขนาด 1 ชั้น จำนวน 1 อาคาร มีห้องพัก (type D) จำนวน 1 ห้อง และมีพื้นที่ใช้สอยอาคารรวม 67.18 ตารางเมตร โดยมีรายละเอียดการใช้พื้นที่ภายในอาคาร ได้แก่ ห้องนั่งเล่น ห้องนอน ห้องน้ำ บันไดและระเบียง

7) อาคาร E (อาคารโรงแรม) ขนาด 2 ชั้น จำนวน 10 อาคาร มีห้องพัก (type E) จำนวน 1 ห้อง/อาคาร และมีพื้นที่ใช้สอยอาคารรวมทุกชั้น 137.50 ตารางเมตร/อาคาร โดยมีรายละเอียดการใช้พื้นที่ภายในอาคารดังนี้

- ชั้น 1 มีการใช้ประโยชน์หลัก ได้แก่ ห้องนั่งเล่น ห้องนอน ห้องน้ำ ห้องครัว บันไดและระเบียง
- ชั้น 2 มีการใช้ประโยชน์หลัก คือ ห้องนอน และบันได

8) อาคาร F (อาคารโรงแรม) ขนาด 3 ชั้น จำนวน 1 อาคาร มีห้องพัก 3 ห้อง และมีพื้นที่ใช้สอยอาคารรวมทุกชั้น 1,296.20 ตารางเมตร โดยมีรายละเอียดการใช้พื้นที่ภายในอาคารดังนี้

- ชั้น 1 มีการใช้ประโยชน์หลัก ได้แก่ โถงทางเดิน โถงพักผ่อน ห้องปฐมพยาบาล ห้องน้ำสำหรับสระว่ายน้ำ ห้องน้ำสำหรับผู้พิการ ฯ ห้องพัก (type F1) และบันได
- ชั้น 2 มีการใช้ประโยชน์หลัก ได้แก่ ร้านกาแฟ ห้องน้ำ ห้องเก็บของ ห้องพัก (type F2 และ type F3) ทางเดิน ระเบียง และบันได
- ชั้น 3 มีการใช้ประโยชน์หลัก ได้แก่ ห้องประชุมพนักงาน และบันได

9) อาคาร G (อาคารโรงแรม) ขนาด 4 ชั้น จำนวน 1 อาคาร มีห้องพัก 53 ห้อง และมีพื้นที่ใช้สอยอาคารรวมทุกชั้น 4,002.00 ตารางเมตร โดยมีรายละเอียดการใช้พื้นที่ภายในอาคารดังนี้

- ชั้น 1 มีการใช้ประโยชน์หลัก ได้แก่ โถงต้อนรับ แผนกต้อนรับ ห้องจำหน่ายของที่ระลึก ห้องเก็บของ ห้องน้ำ ห้อง MBD ห้องพักแขก ทางเดิน ทางลาด ลิฟต์ และบันได

- ชั้น 2 มีการใช้ประโยชน์หลัก ได้แก่ ห้องประชุมภายใน ห้องควบคุม ห้องบัญชี ห้องเก็บเอกสาร ห้องพักแขก ห้อง MBD ระเบียง ทางเดิน ลิฟต์ และบันได

- ชั้น 3 มีการใช้ประโยชน์หลัก คือ ห้องพักแขก ห้อง MBD ทางเดิน ลิฟต์ และบันได

- ชั้น 4 มีการใช้ประโยชน์หลัก คือ ห้องพักแขก ห้อง MBD ทางเดิน ลิฟต์ และบันได

10) ร้านอาหาร ขนาด 1 ชั้น จำนวน 1 อาคาร มีพื้นที่ใช้สอยอาคารรวม 202.83 ตารางเมตร โดยมีรายละเอียดการใช้พื้นที่ภายในอาคาร ได้แก่ เคาน์เตอร์ ส่วนทำอาหาร ส่วนรับประทานอาหาร และห้องน้ำ

11) อาคารห้องอาหาร ขนาด 1 ชั้น จำนวน 1 อาคาร มีพื้นที่ใช้สอยอาคารรวม 1,370.20 ตารางเมตร โดยมีรายละเอียดการใช้พื้นที่ภายในอาคาร ได้แก่ ส่วนรับประทานอาหาร ห้องน้ำ ห้องน้ำสำหรับผู้พิการ ฯ ห้องเก็บของ ห้องเก็บของช่าง ส่วนเก็บของทั่วไป ทางเดิน ทางลาด และบันได

12) อาคารห้องครัว ขนาด 1 ชั้น จำนวน 1 อาคาร มีพื้นที่ใช้สอยอาคารรวม 144.92 ตารางเมตร โดยมีรายละเอียดการใช้พื้นที่ภายในอาคาร ได้แก่ ห้องครัว และห้องเก็บของ

13) อาคารพักมูลฝอยรวม ขนาด 1 ชั้น จำนวน 1 อาคาร มีพื้นที่ใช้สอยอาคารรวม 30.24 ตารางเมตร โดยมีรายละเอียดการใช้พื้นที่ภายในอาคาร ได้แก่ ห้องเก็บขยะเปียก ห้องเก็บขยะแห้ง ห้องเก็บขยะรีไซเคิล ห้องเก็บขยะอันตรายและเก็บขยะมูลฝอยติดเชื้อ ทางลาด และทางเดิน

14) อาคารซักรีด ขนาด 1 ชั้น จำนวน 1 อาคาร มีพื้นที่ใช้สอยอาคารรวม 73.56 ตารางเมตร โดยมีรายละเอียดการใช้พื้นที่ภายในอาคาร ได้แก่ ห้องซักผ้า และห้องเก็บผ้า

15) อาคารเก็บของทั่วไป 1 ขนาด 1 ชั้น จำนวน 1 อาคาร มีพื้นที่ใช้สอยอาคารรวม 227.30 ตารางเมตร โดยมีรายละเอียดการใช้พื้นที่ภายในอาคาร ได้แก่ ห้องเก็บของ และทางเดิน

16) อาคารเก็บของทั่วไป 2 ขนาด 1 ชั้น จำนวน 1 อาคาร มีพื้นที่ใช้สอยอาคารรวม 52.80 ตารางเมตร โดยมีรายละเอียดการใช้พื้นที่ภายในอาคาร ได้แก่ ห้องเก็บของ

17) อาคารเก็บอุปกรณ์การเกษตร ขนาด 1 ชั้น จำนวน 1 อาคาร มีพื้นที่ใช้สอยอาคารรวม 19.84 ตารางเมตร โดยมีรายละเอียดการใช้พื้นที่ภายในอาคาร ได้แก่ ห้องเก็บอุปกรณ์การเกษตร

18) อาคารห้องเครื่องกำเนิดไฟฟ้าสำรอง ขนาด 1 ชั้น จำนวน 1 อาคาร มีพื้นที่ใช้สอยอาคารรวม 26.00 ตารางเมตร โดยมีรายละเอียดการใช้พื้นที่ภายในอาคาร ได้แก่ ห้องติดตั้งเครื่องกำเนิดไฟฟ้าสำรอง

19) อาคารห้อง MDB ขนาด 1 ชั้น จำนวน 1 อาคาร มีพื้นที่ใช้สอยอาคารรวม 63.25 ตารางเมตร โดยมีรายละเอียดการใช้พื้นที่ภายในอาคาร ได้แก่ ห้องติดตั้ง MDB

20) อาคารห้องน้ำ ขนาด 1 ชั้น จำนวน 1 อาคาร มีพื้นที่ใช้สอยอาคารรวม 131.00 ตารางเมตร โดยมีรายละเอียดการใช้พื้นที่ภายในอาคาร ได้แก่ ห้องน้ำ และห้องเก็บของ

21) ศาลาริมสระว่ายน้ำ ขนาด 1 ชั้น จำนวน 1 อาคาร มีพื้นที่ใช้สอยอาคารรวม 406.00 ตารางเมตร โดยมีรายละเอียดการใช้พื้นที่ภายในอาคาร ได้แก่ พื้นที่นั่งพักผ่อน และบันได

22) ศาลาพักผ่อน ขนาด 1 ชั้น จำนวน 1 อาคาร มีพื้นที่ใช้สอยอาคารรวม 47.88 ตารางเมตร โดยมีรายละเอียดการใช้พื้นที่ภายในอาคาร ได้แก่ พื้นที่นั่งพักผ่อน

23) ป้อม รปภ. ขนาด 1 ชั้น จำนวน 1 อาคาร มีพื้นที่ใช้สอยอาคารรวม 34.12 ตารางเมตร โดยมีรายละเอียดการใช้พื้นที่ภายในอาคาร ได้แก่ ห้องพัก รปภ. และทางเดิน

24) ศาลพระเจ้าตากสิน ขนาด 1 ชั้น จำนวน 1 อาคาร มีพื้นที่ใช้สอยอาคารรวม 24.43 ตารางเมตร โดยมีรายละเอียดการใช้พื้นที่ภายในอาคาร ได้แก่ ศาลพระเจ้าตากสิน และบันได

25) สระว่ายน้ำ ขนาด 279.00 ตารางเมตร (มีขนาดปริมาตร 329.47 ลูกบาศก์เมตร) จำนวน 1 สระ (เนื่องจากมีปริมาตรมากกว่า 100 ลูกบาศก์เมตร จึงถือเป็นอาคารตามกฎกระทรวงกำหนดสิ่งที่สร้างขึ้นอย่างอื่นเป็นอาคารตามกฎหมายว่าด้วยการควบคุมอาคาร พ.ศ. 2544)

ตารางที่ 2 รายละเอียดการใช้ประโยชน์พื้นที่อาคารภายในแต่ละอาคารของโครงการ

ชั้น	การใช้ประโยชน์พื้นที่อาคาร	จำนวน	หน่วย	พื้นที่รวม (ตารางเมตร)
1. อาคาร A1 (อาคารโรงแรม) ขนาด 1 ชั้น				
	ห้องนั่งเล่น	1	ห้อง	22.42
	โซนครัว	1	ห้อง	13.58
	ห้องนอน	3	ห้อง	40.55
	ห้องน้ำ	2	ห้อง	10.18
	ระเบียงและเฉลียง	-	-	28.85
	รวมพื้นที่ของอาคาร A1			**115.58**
2. อาคาร A2 (อาคารโรงแรม) ขนาด 1 ชั้น จำนวน 8 อาคาร				
	ห้องนั่งเล่น	1	ห้อง	21.40
	โซนครัว	1	ห้อง	14.85
	ห้องนอน	3	ห้อง	41.73
	ห้องน้ำ	2	ห้อง	9.62
	ระเบียงและเฉลียง	-	-	28.73
	รวมพื้นอาคาร A2 แต่ละอาคาร			**116.33**
	รวมพื้นที่ใช้สอยทั้งหมดของอาคาร A2 จำนวน 8 อาคาร			**930.64**
3. อาคาร A3 (อาคารโรงแรม) ขนาด 1 ชั้น จำนวน 2 อาคาร				
	ห้องนั่งเล่น	1	ห้อง	50.37
	ห้องนอน	4	ห้อง	61.51
	ห้องน้ำ	2	ห้อง	9.22
	ห้องครัว	1	ห้อง	10.50
	รวมพื้นอาคาร A3 แต่ละอาคาร			**131.60**
	รวมพื้นที่ใช้สอยทั้งหมดของอาคาร A3 จำนวน 2 อาคาร			**263.20**
4. อาคาร B (อาคารโรงแรม) ขนาด 1 ชั้น จำนวน 8 อาคาร				
	ห้องนั่งเล่น	2	ห้อง	41.30
	ห้องนอน	6	ห้อง	66.86
	ห้องน้ำ	4	ห้อง	12.50

ตารางที่ 2 (ต่อ) รายละเอียดการใช้ประโยชน์พื้นที่อาคารภายในแต่ละอาคารของโครงการ

ชั้น	การใช้ประโยชน์พื้นที่อาคาร	จำนวน	หน่วย	พื้นที่รวม (ตารางเมตร)
	ระเบียง	-	-	11.76
	รวมพื้นอาคาร B แต่ละอาคาร			**132.42**
	รวมพื้นที่ใช้สอยทั้งหมดของอาคาร B จำนวน 8 อาคาร			**1,059.36**
5. อาคาร C (อาคารโรงแรม) ขนาด 1 ชั้น				
	ห้องนอน	2	ห้อง	78.54
	ห้องน้ำรวม	2	ห้อง	33.66
	ระเบียง และทางลาด	-	-	37.80
	รวมพื้นที่ของอาคาร C			**150.00**
6. อาคาร D (อาคารโรงแรม) ขนาด 1 ชั้น				
	ห้องนั่งเล่น	1	ห้อง	19.22
	ห้องนอน	3	ห้อง	34.35
	ห้องน้ำ	2	ห้อง	6.33
	บันได และระเบียง	-	-	7.28
	รวมพื้นที่ของอาคาร D			**67.18**
7. อาคาร E (อาคารโรงแรม) ขนาด 2 ชั้น จำนวน 10 อาคาร				
ชั้น 1	ห้องรับแขก	1	ห้อง	30.10
	ห้องนอน	2	ห้อง	33.60
	ห้องน้ำ	3	ห้อง	15.85
	ห้องครัว	1	ห้อง	11.20
	บันได และระเบียง	-	-	26.57
	รวมพื้นชั้น 1 ของอาคาร E			**117.32**
ชั้น 2	ห้องนอน	1	ห้อง	11.84
	บันได	-	-	8.34
	รวมพื้นชั้น 2 ของอาคาร E			**20.18**
	รวมพื้นที่ใช้สอยอาคารทั้งหมดของอาคาร E (ชั้น 1 ถึง ชั้น 2)			**137.50**
	รวมพื้นที่ใช้สอยอาคารทั้งหมดของอาคาร E จำนวน 10 อาคาร			**1,375.00**
8. อาคาร F (อาคารโรงแรม) ขนาด 3 ชั้น จำนวน 1 อาคาร				
ชั้น 1	โถงทางเดิน	-	-	106.56
	โถงพักผ่อน	-	-	220.06
	ห้องปฐมพยาบาล	1	ห้อง	24.75
	ห้องน้ำ-อาบน้ำผู้ชาย (สำหรับสระว่ายน้ำ)	1	ห้อง	9.02
	ห้องน้ำ-อาบน้ำผู้หญิง (สำหรับสระว่ายน้ำ)	1	ห้อง	16.66
	ห้องน้ำสำหรับผู้พิการ ฯ	1	ห้อง	5.40

ตารางที่ 2 (ต่อ) รายละเอียดการใช้ประโยชน์พื้นที่อาคารภายในแต่ละอาคารของโครงการ

ชั้น	การใช้ประโยชน์พื้นที่อาคาร	จำนวน	หน่วย	พื้นที่รวม (ตารางเมตร)
	ห้องพัก type F1	1	ห้อง	101.97
	บันได	-	-	16.18
	รวมพื้นชั้น 1 ของอาคาร F			**500.60**
ชั้น 2	ร้านกาแฟ	-	-	254.42
	ห้องน้ำผู้ชาย	1	ห้อง	18.04
	ห้องน้ำผู้หญิง	1	ห้อง	15.04
	ห้องเก็บของ	1	ห้อง	26.19
	ห้องพัก type F2	1	ห้อง	34.98
	ห้องพัก type F3	1	ห้อง	78.49
	ห้องน้ำสำหรับห้องพักแขก	1	ห้อง	46.28
	ทางเดิน ระเบียง และบันได	-	-	63.15
	รวมพื้นชั้น 2 ของอาคาร F			**536.80**
ชั้น 3	ห้องประชุมพนักงาน	1	ห้อง	231.20
	บันได	-	-	27.60
	รวมพื้นชั้น 3 ของอาคาร F			**258.80**
	รวมพื้นที่ใช้สอยอาคารทั้งหมดของอาคาร F (ชั้น 1 ถึง ชั้น 3)			**1,296.20**
9. อาคาร G (อาคารโรงแรม) ขนาด 4 ชั้น จำนวน 1 อาคาร				
ชั้น 1	โถงต้อนรับ	-	-	98.94
	แผนกต้อนรับ	-	-	15.71
	ห้องขายของที่ระลึก	1	ห้อง	25.47
	ห้องแม่บ้าน	1	ห้อง	13.70
	ห้องน้ำผู้หญิง	1	ห้อง	13.63
	ห้องน้ำผู้ชาย	1	ห้อง	7.84
	ห้องน้ำสำหรับผู้พิการ ฯ	1	ห้อง	7.97
	ห้องพัก ขนาด 37.40 ตร.ม.	10	ห้อง	374.00
	ห้องพัก ขนาด 33.00 ตร.ม.	1	ห้อง	33.00
	ห้องพักสำหรับผู้พิการ ฯ	2	ห้อง	74.80
	ห้อง MDB	1	ห้อง	3.75
	ทางเดิน ทางลาด ลิฟต์ และบันได	-	-	295.19
	รวมพื้นชั้น 1 ของอาคาร G			**964.00**
ชั้น 2	ห้องประชุมภายใน	1	ห้อง	215.28
	ห้องควบคุม	1	ห้อง	36.27
	ห้องบัญชี	1	ห้อง	30.88
	ห้องเก็บเอกสาร	1	ห้อง	37.50

ตารางที่ 2 (ต่อ) รายละเอียดการใช้ประโยชน์พื้นที่อาคารภายในแต่ละอาคารของโครงการ

ชั้น	การใช้ประโยชน์พื้นที่อาคาร	จำนวน	หน่วย	พื้นที่รวม (ตารางเมตร)
	ห้องพัก ขนาด 37.40 ตร.ม.	8	ห้อง	299.20
	ห้องพัก ขนาด 44.60 ตร.ม.	1	ห้อง	44.60
	ห้องพัก ขนาด 73.50 ตร.ม.	1	ห้อง	73.50
	ห้องน้ำชาย	1	ห้อง	13.28
	ห้องน้ำหญิง	1	ห้อง	11.00
	ห้อง MDB	1	ห้อง	3.75
	ระเบียง ทางเดิน ลิฟต์ และบันได	-	-	141.11
	รวมพื้นชั้น 2 ของอาคาร G			**906.37**
ชั้น 3	ห้องพัก ขนาด 37.40 ตร.ม.	9	ห้อง	336.60
	ห้องพัก ขนาด 43.92 ตร.ม.	5	ห้อง	219.60
	ห้องพัก ขนาด 73.50 ตร.ม.	1	ห้อง	73.50
	ห้อง MDB	1	ห้อง	3.75
	ทางเดิน ลิฟต์ และบันได	-	-	141.55
	รวมพื้นชั้น 3 ของอาคาร G			**775.00**
ชั้น 4	ห้องพัก ขนาด 37.40 ตร.ม.	14	ห้อง	523.60
	ห้องพัก ขนาด 73.50 ตร.ม.	1	ห้อง	73.50
	ห้อง MDB	1	ห้อง	3.75
	ทางเดิน ลิฟต์ และบันได	-	-	139.15
	รวมพื้นชั้น 4 ของอาคาร G			**740.00**
ชั้นดาดฟ้า	พื้นที่วางระบบท่อน้ำใช้ และคอยล์ร้อนแอร์	-	-	616.63
	รวมพื้นชั้นดาดฟ้า ของอาคาร G			**616.63**
	รวมพื้นที่ใช้สอยอาคารทั้งหมดของอาคาร G (ชั้น 1 ถึง ชั้นดาดฟ้า)			**4,002.00**
10. ร้านอาหาร (ขนาด 1 ชั้น)				
	เคาน์เตอร์	1	-	22.14
	ส่วนทำอาหาร	1	-	36.58
	ส่วนรับประทานอาหาร	1	-	132.53
	ห้องน้ำ	2	ห้อง	11.57
	รวมพื้นที่ใช้สอยอาคารทั้งหมดของร้านอาหาร			**202.82**
11. อาคารห้องอาหาร (ขนาด 1 ชั้น)				
	ส่วนรับประทานอาหาร	-	-	675.21
	ห้องน้ำผู้หญิง	1	ห้อง	27.92
	ห้องน้ำผู้ชาย	1	ห้อง	21.84
	ห้องน้ำผู้พิการ ฯ	1	ห้อง	5.22

ตารางที่ 2 (ต่อ) รายละเอียดการใช้ประโยชน์พื้นที่อาคารภายในแต่ละอาคารของโครงการ

ชั้น	การใช้ประโยชน์พื้นที่อาคาร	จำนวน	หน่วย	พื้นที่รวม (ตารางเมตร)
	ห้องเก็บของ	1	ห้อง	28.58
	ห้องเก็บของช่าง	1	ห้อง	84.43
	ส่วนเก็บของทั่วไป	-	ห้อง	237.00
	ทางเดิน ทางลาด และบันได	-	-	290.00
	รวมพื้นที่ใช้สอยอาคารทั้งหมดของอาคารห้องอาหาร			**1,370.20**
12. อาคารห้องครัว (ขนาด 1 ชั้น)				
	ห้องครัว	1	ห้อง	72.46
	ห้องเก็บของ	1	ห้อง	72.46
	รวมพื้นที่ใช้สอยอาคารทั้งหมดของอาคารห้องครัว			**144.92**
13. อาคารพักมูลฝอยรวม (ขนาด 1 ชั้น)				
	ห้องเก็บขยะเปียก	1	ห้อง	7.36
	ห้องเก็บขยะแห้ง	1	ห้อง	2.86
	ห้องเก็บขยะรีไซเคิล	1	ห้อง	7.36
	ห้องเก็บขยะอันตรายและเก็บขยะมูลฝอยติดเชื้อ	1	ห้อง	2.86
	ทางลาด/ทางเดิน	-	-	9.80
	รวมพื้นที่ใช้สอยอาคารทั้งหมดของอาคารพักมูลฝอยรวม			**30.24**
14. อาคารซักรีด				
	ห้องซักผ้า	1	ห้อง	36.78
	ห้องเก็บผ้า	1	ห้อง	36.78
	รวมพื้นที่ใช้สอยอาคารทั้งหมดของอาคารซักรีด			**73.56**
15. อาคารเก็บของทั่วไป 1				
	ห้องเก็บของ	1	ห้อง	155.19
	ทางเดิน	-	-	72.11
	รวมพื้นที่ใช้สอยอาคารทั้งหมดของอาคารเก็บของทั่วไป 1			**227.30**
16. อาคารเก็บของทั่วไป 2				
	ห้องเก็บของ	1	ห้อง	52.79
	รวมพื้นที่ใช้สอยอาคารทั้งหมดของอาคารเก็บของทั่วไป 2			**52.80**
17. อาคารเก็บอุปกรณ์การเกษตร				
	ห้องเก็บอุปกรณ์การเกษตร	1	ห้อง	19.84
	รวมพื้นที่ใช้สอยอาคารทั้งหมดของอาคารเก็บอุปกรณ์การเกษตร			**19.84**
18. อาคารห้องเครื่องกำเนิดไฟฟ้าสำรอง				
	ห้องติดตั้งเครื่องกำเนิดไฟฟ้าสำรอง	1	ห้อง	26.00
	รวมพื้นที่ใช้สอยอาคารทั้งหมดของอาคารห้องเครื่องกำเนิดไฟฟ้าสำรอง			**26.00**

ตารางที่ 2 (ต่อ) รายละเอียดการใช้ประโยชน์พื้นที่อาคารภายในแต่ละอาคารของโครงการ

ชั้น	การใช้ประโยชน์พื้นที่อาคาร	จำนวน	หน่วย	พื้นที่รวม (ตารางเมตร)
19. อาคารห้อง MDB				
	ห้องติดตั้ง MDB	1	ห้อง	63.25
	รวมพื้นที่ใช้สอยอาคารทั้งหมดของอาคารห้อง MDB			**63.25**
20. อาคารห้องน้ำ				
	ห้องน้ำผู้ชาย	1	ห้อง	6.06
	ห้องน้ำผู้หญิง	1	ห้อง	4.10
	เก็บของ	4	ห้อง	120.86
	รวมพื้นที่ใช้สอยอาคารทั้งหมดของอาคารห้องน้ำ			**131.00**
21. ศาลาริมสระว่ายน้ำ				
	พื้นที่นั่งพักผ่อน	-	-	402.65
	บันได	-	-	2.63
	รวมพื้นที่ใช้สอยอาคารทั้งหมดของศาลาริมสระว่ายน้ำ			**406.00**
22. ศาลาพักผ่อน (จำนวน 2 ศาลา)				
	พื้นที่นั่งพักผ่อน	-	-	47.88
	รวมพื้นที่ใช้สอยอาคารทั้งหมดของศาลาพักผ่อน			**47.88**
	รวมพื้นที่ใช้สอยอาคารทั้งหมดของศาลาพักผ่อน จำนวน 2 ศาลา			**95.76**
23. ป้อม รปภ.				
	ห้องพัก รปภ.	2	ห้อง	29.10
	ทางเดิน	-	-	5.02
	รวมพื้นที่ใช้สอยอาคารทั้งหมดของป้อม รปภ.			**34.12**
24. ศาลพระเจ้าตากสิน				
	ศาลพระเจ้าตากสิน	1	ห้อง	11.43
	บันได	-	-	13.00
	รวมพื้นที่ใช้สอยอาคารทั้งหมดของศาลพระเจ้าตาก			**24.43**
25. สระว่ายน้ำ				
	สระว่ายน้ำ	-	-	**279.00**
	รวมพื้นที่ใช้สอยอาคารทั้งหมดของสระว่ายน้ำ			
รวมพื้นที่ใช้สอยอาคารทุกชั้นทุกอาคาร (ข้อ 1 ถึง ข้อ 25)	**12,440.40 ตารางเมตร**			

ที่มา : บริษัท นิว แทรเวิล บีช จำกัด, 2567

5.7 ร้อยละของพื้นที่อาคารปกคลุมดิน (BCR), อัตราส่วนของที่ว่างปราศจากสิ่งปกคลุมต่อพื้นที่ดิน (OSR) และอัตราส่วนพื้นที่อาคารต่อพื้นที่โครงการ (FAR)

จากกฎกระทรวงฉบับที่ 55 (พ.ศ.2543) ออกตามความในพระราชบัญญัติควบคุมอาคาร พ.ศ. 2522 ได้ให้คำจำกัดความไว้ดังนี้

“อาคารสาธารณะ” หมายความว่า อาคารที่ใช้เพื่อประโยชน์ในการชุมนุมคนได้โดยทั่วไป เพื่อกิจกรรมทางราชการ การเมือง การศึกษา การศาสนา การสังคม การนันทนาการ หรือการพาณิชยกรรม เช่น โรงมหรสพ หอประชุม **โรงแรม** โรงพยาบาล สถานศึกษา หอสมุด สนามกีฬากลางแจ้ง สนามกีฬาในร่ม ตลาด ห้างสรรพสินค้า ศูนย์การค้า สถานบริการ ท่าอากาศยาน อุโมงค์ สะพาน อาคารจอดรถสถานีรถ ท่าจอดเรือ โป๊ะจอดเรือ สุสาน ฌาปนสถาน ศาสนสถาน เป็นต้น

“พื้น” หมายความว่า พื้นที่ของอาคารที่บุคคลเข้าอยู่หรือเข้าใช้สอยได้ภายในขอบเขตของคานหรือตงที่รับพื้น หรือภายในพื้นนั้น หรือภายในขอบเขตของผนังอาคารรวมทั้งเฉลียงหรือระเบียงด้วย

“ดาดฟ้า” หมายความว่า พื้นส่วนบนสุดของอาคารที่ไม่มีหลังคาปกคลุม และบุคคลสามารถขึ้นไปใช้สอยได้

ทั้งนี้โครงการ นิวแทรเวิลบีช รีสอร์ท จะมีการขยายขนาดโครงการ จากเดิม 63 ห้องเป็น 96 ห้อง โดยมีอาคารโรงแรมแบ่งเป็นทั้งหมด 9 รูปแบบ (ทั้งหมด 33 อาคาร) และอาคารประกอบอื่นๆ อีกทั้งหมด 16 อาคาร ทั้งนี้ขนาดของแต่ละอาคารได้แสดงดัง**ตารางที่ 2** และความสูงของอาคารได้แสดงดัง**ตารางที่ 3**

ตารางที่ 3 รูปแบบของอาคารภายในโครงการ

อาคาร	ขนาด (ชั้น)	จำนวน (อาคาร)	ความสูง	
			เมตร	หมายเหตุ
1. อาคารโรงแรม				
- อาคาร A1	1	1	3.50	วัดจากระดับพื้นดินที่ก่อสร้างถึงระดับยอดผนังชั้นสูงสุด
- อาคาร A2	1	8	3.80	
- อาคาร A3	1	2	3.80	
- อาคาร B	1	8	3.20	
- อาคาร C	1	1	3.40	
- อาคาร D	1	1	3.60	
- อาคาร E	2	10	6.00	
- อาคาร F	3	1	9.60	
- อาคาร G	4	1	13.10	วัดจากระดับพื้นดินที่ก่อสร้างถึงระดับชั้นดาดฟ้า
2. อาคารประกอบอื่น ๆ				
- ร้านอาหาร	1	1	3.40	วัดจากระดับพื้นดินที่ก่อสร้างถึงระดับยอดผนังชั้นสูงสุด
- อาคารห้องอาหาร	1	1	6.10	
- อาคารห้องครัว	1	1	3.30	
- อาคารพักมูลฝอยรวม	1	1	2.70	
- อาคารซักรีด	1	1	3.20	
- อาคารเก็บของทั่วไป 1	1	1	3.65	
- อาคารเก็บของทั่วไป 2	1	1	3.20	
- อาคารเก็บอุปกรณ์การเกษตร	1	1	2.60	
- อาคารห้องเครื่องกำเนิดไฟฟ้าสำรอง	1	1	2.15	
- อาคารห้อง MDB	1	1	3.20	
- อาคารห้องน้ำ	1	1	3.20	
- ศาลาริมสระว่ายน้ำ	1	1	6.00	
- ศาลาพักผ่อน	1	2	3.00	
- ป้อม รปภ.	1	1	3.00	
- ศาลพระเจ้าตากสิน	1	1	4.10	
- สระว่ายน้ำ	1	1	1.25	วัดจากระดับพื้นดินถึงขอบบนสุดของสระว่ายน้ำ

ที่มา : บริษัท บี.อาร์ค (ไทยแลนด์) จำกัด, 2567

1) อัตราส่วนพื้นที่อาคารทั้งหมดต่อพื้นที่โครงการ (Floor Area Ratio, FAR)

- พื้นที่โครงการ = 26,974.80 ตารางเมตร
- พื้นที่ใช้สอยอาคารรวมทุกชั้นทุกอาคาร = 12,440.40 ตารางเมตร
  (จาก**ตารางที่ 2**)

ดังนั้น อัตราส่วนพื้นที่อาคารรวมต่อพื้นที่ดิน = 12,440.40 : 26,974.80

= 0.46 : 1

อัตราส่วนพื้นที่อาคารทั้งหมดต่อพื้นที่ดินที่เป็นที่ตั้งโครงการ (FAR) เท่ากับ **0.46 ต่อ 1**

2) ร้อยละของที่ว่างอันปราศจากสิ่งปกคลุมต่อขนาดพื้นที่โครงการ

- พื้นที่โครงการ = 26,974.80 ตารางเมตร
- พื้นที่อาคารปกคลุมดิน รวมทุกอาคาร = 8,643.00 ตารางเมตร
- คิดเป็นพื้นที่ว่างปราศจากสิ่งปกคลุม = 26,974.80 – 8,643.00

  = 18,331.80 ตารางเมตร
- คิดเป็นร้อยละของพื้นที่โครงการ = (18,331.80x100)/ 26,974.80

  = 67.96

ดังนั้น ที่ว่างอันปราศจากสิ่งปกคลุม คิดเป็นร้อยละ **67.96** ของพื้นที่โครงการ

3) ร้อยละของพื้นที่อาคารปกคลุมดิน (Building Coverage Ratio, BCR)

- พื้นที่อาคารปกคลุมดินรวมทุกอาคาร = 8,643.00 ตารางเมตร
- พื้นที่โครงการ = 26,974.80 ตารางเมตร

ดังนั้น อัตราส่วนพื้นที่อาคารปกคลุมดินต่อพื้นที่ดิน = (8,643.00x100)/ 26,974.80

= ร้อยละ 32.04

ดังนั้น อัตราส่วนพื้นที่อาคารปกคลุมดินต่อพื้นที่ดิน (BCR) คิดเป็นร้อยละ **32.04** ของพื้นที่โครงการ

4) อัตราส่วนพื้นที่ว่างต่อพื้นที่อาคาร (Open Space Ratio, OSR)

- โรงแรม ถือเป็น อาคารสาธารณะ ตามข้อ 1 ในกฎกระทรวง ฉบับที่ 55 (พ.ศ. 2543) ออกตามความในพระราชบัญญัติควบคุมอาคาร พ.ศ. 2522

- กฎกระทรวง ฉบับที่ 55 (พ.ศ. 2543)ฯ หมวด 3 ข้อ 33 (2) ที่กำหนดให้อาคารสาธารณะ ต้องมีที่ว่างไม่น้อยกว่า 10 ใน 100 ส่วน ของพื้นที่ชั้นใดชั้นหนึ่งที่มากที่สุดของอาคาร

- พื้นที่อาคารของชั้นที่มีพื้นที่มากที่สุด (อาคารตามข้อ (1) ถึง (25) ใน**ตารางที่ 1**

= 115.58+930.64+263.20+1,059.36+150.00
67.18+1,375.00+536.80+964.00+202.83+
1,370.20+144.92+30.24+73.56+227.30+

52.80+19.84+26.00+63.25+131.00+406.00
+95.76+34.12+24.43+279.00
= 8,643.00 ตารางเมตร

- คิดที่ว่าง 10 ใน 100 ส่วน ของพื้นที่ชั้นใดชั้นหนึ่งที่มากที่สุดของทุกอาคารรวมกัน ต้องมีอย่างน้อย
= (8,643.00x10)/100
= 864.30 ตารางเมตร
- โครงการมีพื้นที่ว่างปราศจากสิ่งปกคลุม = 13,737.80 ตารางเมตร

ดังนั้น ขนาดพื้นที่ว่างปราศจากสิ่งปกคลุม เท่ากับ 13,737.80 ตารางเมตร ซึ่งไม่ต่ำกว่า 864.30 ตารางเมตร ตามที่กำหนด จึงเป็นไปตามกฎกระทรวง ฉบับที่ 55 (พ.ศ. 2543) ดังกล่าว

5) อัตราส่วนของที่ว่างต่อพื้นที่อาคารรวม

- พื้นที่ใช้สอยอาคารรวมทุกชั้นทุกอาคาร = 12,440.40 ตารางเมตร
- โครงการมีพื้นที่ว่างปราศจากสิ่งปกคลุม = 13,737.80 ตารางเมตร
- คิดเป็นร้อยละของที่ว่างต่อพื้นที่อาคารรวม = (13,737.80 x100) / 12,440.40
= 110.43

อัตราส่วนของที่ว่างต่อพื้นที่อาคารทั้งหมด (รวมทุกชั้นของทุกอาคารในโครงการ) เท่ากับ**ร้อยละ 110.43**

รายละเอียดพื้นที่อาคารรวมต่อพื้นที่ดิน (FAR) การคิดอัตราส่วนที่ว่างต่อพื้นที่อาคารรวม (OSR) อัตราส่วนของพื้นที่อาคารปกคลุมต่อพื้นที่ดิน (BCR) ของโครงการ แสดงใน**ตารางที่ 4**

ตารางที่ 4 รายละเอียดร้อยละของพื้นที่อาคารปกคลุมดิน (BCR), อัตราส่วนของที่ว่างปราศจากสิ่งปกคลุมต่อพื้นที่ดิน (OSR) และอัตราส่วนพื้นที่อาคารต่อพื้นที่โครงการ (FAR) โครงการเปรียบเทียบกับข้อกำหนดกฎหมายที่เกี่ยวข้อง

รายละเอียด	ข้อกำหนด	รายละเอียดการออกแบบโครงการ	ความสอดคล้องกับข้อกำหนด
1. ร้อยละของพื้นที่อาคารปกคลุมดิน (BCR)	-	ร้อยละ 32.04	-
2. ร้อยละของที่ว่างอันปราศจากสิ่งปกคลุมต่อขนาดพื้นที่โครงการ	-	ร้อยละ 67.96	-
3. อัตราส่วนของที่ว่างปราศจากสิ่งปกคลุมต่อพื้นที่ดิน (OSR)	กฎกระทรวง ฉบับที่ 55 (พ.ศ. 2543)ฯ หมวด 3 ข้อ 33 (2) ที่กำหนดให้อาคารสาธารณะต้องมีที่ว่างไม่น้อยกว่า 10 ใน 100 ส่วน ของพื้นที่ชั้นใดชั้นหนึ่งที่มากที่สุดของอาคาร	จัดไว้ 13,737.80 ตารางเมตร (ไม่น้อยกว่า 10 ใน 100 ส่วน ของพื้นที่ชั้นใดชั้นหนึ่งที่มากที่สุดของอาคาร ซึ่งจากการคำนวณคือไม่ต่ำกว่า 864.30 ตารางเมตร)	สอดคล้อง
4. อัตราส่วนพื้นที่อาคารต่อพื้นที่โครงการ (FAR)	-	0.46 ต่อ 1	-
5. อัตราส่วนของที่ว่างต่อพื้นที่อาคารรวม	-	ร้อยละ 110.34	-

5.8 ข้อกำหนดของกฎหมายที่เกี่ยวข้องและการตรวจสอบความสอดคล้องในการดำเนินโครงการเบื้องต้น

5.8.1 ข้อกำหนดกฎกระทรวงให้ใช้บังคับผังเมืองรวมเมืองจันทบุรี พ.ศ. 2555 และกฎกระทรวงให้ใช้บังคับผังเมืองรวมเมืองจันทบุรี (ฉบับที่ 2) พ.ศ. 2561

จากการตรวจสอบการใช้ประโยชน์ที่ดินโครงการตามข้อกำหนดผังเมืองตามกฎกระทรวงให้ใช้บังคับผังเมืองรวมเมืองจันทบุรี พ.ศ. 2555 (ประกาศราชกิจจานุเบกษา เล่ม 130 ตอนที่ 46 ก เมื่อวันที่ 29 พฤษภาคม 2556) และตามกฎกระทรวงให้ใช้บังคับผังเมืองรวมเมืองจันทบุรี (ฉบับที่ 2) พ.ศ. 2561 (ประกาศราชกิจจานุเบกษา เล่ม 135 ตอนที่ 40 ก เมื่อวันที่ 18 มิถุนายน 2561) ซึ่งตรวจสอบโดยสำนักงานโยธาธิการและผังเมืองจังหวัดจันทบุรี

พบว่าพื้นที่โครงการตั้งอยู่ใน**ที่ดินหมายเลข 2.9 ประเภทชนบทและเกษตรกรรม (สีเขียว) และที่ดินหมายเลข 4.6 ประเภทที่โล่งเพื่อนันทนาการและการรักษาคุณภาพสิ่งแวดล้อม (สีเขียวอ่อน)**

ทั้งนี้ในกรณีที่โครงการมีจุดประสงค์ที่จะเปิดให้บริการเป็นโรงแรมที่มีจำนวนห้องพักโรงแรมรวมทั้งสิ้น 96 ห้อง เมื่อพิจารณาตามข้อกำหนดของกฎกระทรวงฯ ดังกล่าว พื้นที่**โครงการตั้งอยู่บริเวณที่ได้มีการประกาศบังคับใช้กฎกระทรวงให้ใช้บังคับผังเมืองรวมจังหวัดจันทบุรี พ.ศ. 2555 และกฎกระทรวงให้ใช้บังคับผังเมืองรวมจังหวัดจันทบุรี (ฉบับที่ 2) พ.ศ. 2561** พบว่าสามารถประกอบกิจการโครงการได้เฉพาะโรงแรมประเภท 1 และประเภท 2 เท่านั้น โครงการจึงได้พิจารณาแล้ว จะต้องดำเนินการเป็นโรงแรมประเภท 2 เพื่อให้การใช้ประโยชน์ที่ดินสอดคล้องกับข้อกำหนดผังเมืองดังกล่าว

5.8.2 การดำเนินโครงการตามกฎหมายควบคุมอาคาร

1) ความสูงและขนาดอาคารตามกฎกระทรวง ฉบับที่ 31 (พ.ศ. 2534) ออกตามความในพระราชบัญญัติควบคุมอาคาร พ.ศ. 2522

จากกฎกระทรวงฉบับที่ 31 (พ.ศ.2534) ออกตามความในพระราชบัญญัติควบคุมอาคาร พ.ศ. 2522 ได้ให้คำจำกัดความไว้ดังนี้

ข้อ 1 ในกฎกระทรวงนี้

“บริเวณที่ 1” หมายความว่า พื้นที่ในบริเวณที่วัดจากแนวชายฝั่งทะเลเข้าไปในแผ่นดินเป็นระยะ 50 เมตร เริ่มตั้งแต่แนวเขตควบคุมอาคารด้านเหนือที่คลองสลุด ไปตามแนวชายฝั่งทะเล อ้อมเขาคุ้งกระเบนและเขาบ่อเตยจนบรรจบแนวเขตควบคุมอาคารด้านตะวันออกที่บริเวณทิศใต้ของเขาชำโพลง

“บริเวณที่ 2” หมายความว่า พื้นที่ในบริเวณที่วัดจากแนวเขตบริเวณที่ 1 ออกไปอีกเป็นระยะ 150 เมตร ตลอดแนว

“บริเวณที่ 3” หมายความว่า พื้นที่ในบริเวณที่วัดจากแนวเขตบริเวณที่ 2 ออกไปอีกเป็นระยะ 300 เมตร ตลอดแนว

จากการตรวจสอบแนวเขตที่ดินของพื้นที่โครงการ โดยองค์การบริหารส่วนตำบลคลองขุด พบว่าพื้นที่บริเวณด้านทิศใต้ของโครงการมีแนวเขตที่ดินติดกับแนวชายฝั่งทะเล

ดังนั้นเมื่อพิจารณาคำจำกัดความตามกฎกระทรวงฉบับที่ 31 (พ.ศ.2534) ออกตามความในพระราชบัญญัติควบคุมอาคาร พ.ศ. 2522 พบว่า พื้นที่โครงการ**จัดอยู่ในบริเวณที่ 1 บริเวณที่ 2 และบริเวณที่ 3** ตามแผนที่ท้ายประกาศกฎกระทรวงนี้ แสดงดัง**ตารางที่ 5** (แสดงดัง**รูปที่ 7**)

ทั้งนี้ อาคารโรงแรมได้แก่ อาคาร A1, A2, A3, B, E, F และ G ทั้งหมดจำนวน 22 อาคาร และอาคารประกอบอื่นๆ ได้แก่ ร้านอาหารและอาคารห้องน้ำ ปรากฏสภาพการก่อสร้างเมื่อปี 2533 ตามภาพถ่ายดาวเทียม (ดัง**รูปที่ 8**) ดังนั้นอาคารดังกล่าวในพื้นที่โครงการ จึงมีมาก่อนกฎกระทรวงฉบับที่ 31 ฯ ประกาศบังคับใช้

ตารางที่ 5 อาคารโครงการที่จัดอยู่ในบริเวณที่ 1 ถึงบริเวณที่ 3 ตามกฎกระทรวงฉบับที่ 31 (พ.ศ.2534) ออกตามความในพระราชบัญญัติควบคุมอาคาร พ.ศ. 2522

กฎกระทรวงฉบับที่ 31 (พ.ศ.2534) ออกตามความในพระราชบัญญัติควบคุมอาคาร พ.ศ. 2522			
บริเวณที่	**อาคาร**	**ความสูง (เมตร)**	**พื้นที่อาคารรวมทุกชั้น (ตร.ม.)**
บริเวณที่ 1	- อาคาร A1 (ขนาด 1 ชั้น)	3.50	115.58
	- อาคาร A2 (ขนาด 1 ชั้น)	3.80	116.33
	- อาคาร A3 (ขนาด 1 ชั้น)	3.80	263.20
	- อาคาร G (ขนาด 4 ชั้น)	13.10	4,002.00
	- ร้านอาหาร	3.40	202.83
	- อาคารห้องน้ำ	3.20	131.00
	- ศาลาริมสระว่ายน้ำ	6.00	406.00
	- ศาลาพักผ่อน	3.00	47.88
บริเวณที่ 2	- อาคาร B (ขนาด 1 ชั้น)	3.20	132.42
	- อาคาร C (ขนาด 1 ชั้น)	3.40	150.00
	- อาคาร E (ขนาด 2 ชั้น)	6.00	137.50
	- อาคาร F (ขนาด 3 ชั้น)	9.60	1,296.20
	- อาคารห้องอาหาร	6.10	1,370.20
	- อาคารเก็บของทั่วไป 2	3.20	52.80
	- อาคารห้องครัว	3.30	144.92
	- อาคารซักรีด	3.20	73.56
	- อาคารพักมูลฝอยรวม	2.70	30.24
	- อาคารเก็บอุปกรณ์การเกษตร	2.60	19.84
	- อาคารห้องเครื่องกำเนิดไฟฟ้าสำรอง	2.15	26.00
	- ป้อม รปภ.	3.00	34.12
	- สระว่ายน้ำ	1.25	279.00
บริเวณที่ 3	- อาคาร D	3.60	67.18
	- อาคารเก็บของทั่วไป 1	3.65	227.30
	- อาคารห้อง MDB	3.20	63.25
	- ศาลพระเจ้าตากสิน	4.10	24.43



รูปที่ 8	ภาพถ่ายดาวเทียมพื้นที่โครงการเมื่อปี พ.ศ. 2533

ที่มา : ภาพถ่ายดาวเทียมของกรมแผนที่ทหาร, 2533

2) ความสูงอาคาร ตามกฎกระทรวงฉบับที่ 55 (พ.ศ. 2543) ออกตามความในพระราชบัญญัติควบคุมอาคาร พ.ศ. 2522

จากกฎกระทรวงฉบับที่ 55 (พ.ศ. 2543) ฯ

ข้อ 44 ความสูงของอาคารไม่ว่าจากจุดหนึ่งจุดใด ต้องไม่เกินสองเท่าของระยะราบวัดจากจุดนั้นไปตั้งฉากกับแนวเขตด้านตรงข้ามของถนนสาธารณะที่อยู่ใกล้อาคารนั้นสุด

ความสูงของอาคารให้วัดแนวดิ่งจากระดับถนนหรือระดับพื้นดินที่ก่อสร้างขึ้นไปถึงส่วนของอาคารที่สูงที่สุด สำหรับอาคารทรงจั่วหรือปั้นหยาให้วัดถึงยอดผนังของชั้นสูงสุด

<u>รายละเอียดโครงการ</u>

พื้นที่โครงการด้านทิศเหนือตั้งอยู่ติดกับถนนเฉลิมบูรพาชลทิต (ทางหลวงชนบทสายรย.4036) มีเขตทางกว้าง 18.00 เมตร โดยอาคารโครงการที่อยู่ติดกับถนนเฉลิมบูรพาชลทิตมี 3 อาคาร ได้แก่

- ป้อมยามรักษาความปลอดภัย (รปภ.) ขนาด 1 ชั้น
- ศาลพระเจ้าตากสิน ขนาด 1 ชั้น
- อาคารห้อง MDB ขนาด 1 ชั้น

เมื่อพิจารณาความสูงของอาคารดังกล่าวโดยวัดแนวดิ่งจากระดับถนนในโครงการหรือระดับพื้นดินที่ก่อสร้างถึงยอดผนังของชั้นสูงสุด เปรียบเทียบกับแนวระยะถอยร่น (Set Back Line) ตามข้อกำหนดกฎกระทรวงฉบับที่ 55 (พ.ศ. 2543) ฯ แสดงดัง**ตารางที่ 6**

ตารางที่ 6 รายละเอียดความสูงและระยะร่นอาคารในโครงการเปรียบเทียบกับกฎกระทรวงฉบับที่ 55 (พ.ศ. 2543) ออกตามความในพระราชบัญญัติควบคุมอาคาร

ข้อกำหนดกฎกระทรวงฉบับที่ 55 (พ.ศ. 2543) ฯ	ถนนสาธารณะที่อยู่ใกล้อาคารในโครงการ	อาคารโครงการ	ระยะร่นอาคารจากเขตที่ดิน (เมตร)	2 เท่าของระยะร่นอาคาร (เมตร)	ความสูงอาคาร (เมตร)
หมวด 4 แนวอาคารและระยะต่างๆ ของอาคาร **ข้อ 44** ความสูงของอาคารไม่ว่าจากจุดหนึ่งจุดใดต้องไม่เกินสองเท่าของระยะราบวัดจากจุดนั้นไปตั้งฉากกับแนวเขตด้านตรงข้ามของถนนสาธารณะที่อยู่ใกล้อาคารนั้นสุด ความสูงของอาคารให้วัดแนวดิ่งจากระดับถนนหรือระดับพื้นดินที่ก่อสร้างขึ้นไปถึงส่วนของอาคารที่สูงที่สุด สำหรับอาคารทรงจั่วหรือปั้นหยาให้วัดถึงยอดผนังของชั้นสูงสุด ในกรณีที่อาคารนั้นมีสิ่งที่สร้างขึ้นอย่างอื่นเป็นอาคารตามกฎหมายว่าด้วยการควบคุมอาคารตั้งอยู่บนหลังคา ดาดฟ้า หรือส่วนหนึ่งส่วนใดของอาคารด้วย ไม่ต้องนำความสูงของสิ่งที่สร้างขึ้นอย่างอื่นนั้น มาคิดรวมเป็นความสูงของอาคาร	- ด้านทิศเหนือของโครงการติดกับถนนเฉลิมบูรพา-ชลทิต มีความกว้างเขตทาง 18 เมตร	- ป้อมยามรักษาความปลอดภัย (รปภ.) - ศาลพระเจ้าตากสิน - อาคารห้อง MDB	6.44 3.50 2.32	(6.44+18.00) X 2 = 48.88 (3.50+18.00) X 2 = 43.00 (2.32+18.00) X 2 = 40.64	3.00 เมตร (ไม่เกิน 48.88 ม.) 4.10 เมตร (ไม่เกิน 43.00 ม.) 3.20 เมตร (ไม่เกิน 40.64 ม.)

3) ระยะถอยร่นอาคารจากแนวเขตที่ดิน

เนื่องจากอาคารภายในโครงการแต่ละอาคารได้มีการก่อสร้างในช่วงเวลาที่แตกต่างกัน ดังนี้

1) อาคารที่ก่อสร้างก่อนปี พ.ศ. 2543 (**ดังรูปที่ 8**) ได้แก่

- อาคาร A1 (อาคารโรงแรม ขนาด 1 ชั้น) จำนวน 1 อาคาร
- อาคาร A2 (อาคารโรงแรม ขนาด 1 ชั้น) จำนวน 8 อาคาร
- อาคาร A3 (อาคารโรงแรม ขนาด 1 ชั้น) จำนวน 2 อาคาร
- อาคาร B (อาคารโรงแรม ขนาด 1 ชั้น) จำนวน 8 อาคาร
- อาคาร E (อาคารโรงแรม ขนาด 2 ชั้น) จำนวน 1 อาคาร
- อาคาร F (อาคารโรงแรม ขนาด 3 ชั้น) จำนวน 1 อาคาร
- อาคาร G (อาคารโรงแรม ขนาด 4 ชั้น) จำนวน 1 อาคาร
- ร้านอาหาร จำนวน 1 อาคาร
- อาคารห้องน้ำ จำนวน 1 อาคาร

2) อาคารที่ก่อสร้างหลังปี พ.ศ. 2543 ได้แก่

- อาคาร C (อาคารโรงแรม ขนาด 1 ชั้น) จำนวน 1 อาคาร
- อาคาร D (อาคารโรงแรม ขนาด 1 ชั้น) จำนวน 1 อาคาร
- อาคารประกอบอื่นๆ ขนาด 1 ชั้น ได้แก่ อาคารห้องอาหาร, อาคารห้องครัว, อาคารพักมูลฝอยรวม, อาคารซักรีด, อาคารเก็บของทั่วไป 1, อาคารเก็บของทั่วไป 2, อาคารเก็บอุปกรณ์การเกษตร, อาคารห้องเครื่องกำเนิดไฟฟ้าสำรอง, อาคารห้องMDB, ศาลาริมสระว่ายน้ำ, ศาลาพักผ่อน, ป้อม รปภ.,สระว่ายน้ำ, ศาลพระเจ้าตาก

จากข้อมูลดังกล่าวข้างต้นจะเห็นได้ว่า อาคาร A1, อาคาร A2, อาคาร A3 และอาคาร G เป็นอาคารที่เกิดขึ้นก่อนกฎกระทรวงฉบับที่ 55 (พ.ศ. 2543)) ออกตามความในพระราชบัญญัติควบคุมอาคาร พ.ศ. 2522 ประกาศบังคับใช้

ดังนั้น อาคารที่เกิดขึ้นหลังปี พ.ศ. 2543 และที่จะก่อสร้าง/ปรับปรุงดัดแปลงขึ้นใหม่ได้ดำเนินการให้มีความสอดคล้องกับกฎกระทรวงฉบับที่ 55 (พ.ศ. 2543)) ออกตามความในพระราชบัญญัติควบคุมอาคาร พ.ศ. 2522 และกฎกระทรวงฉบับที่ 55 (พ.ศ. 2543) ออกตามความในพระราชบัญญัติควบคุมอาคาร พ.ศ. 2522 และที่แก้ไขเพิ่มเติมโดยกฎกระทรวง ฉบับที่ 61 (พ.ศ. 2550) ดังนี้

จากกฎกระทรวงฉบับที่ 55 (พ.ศ. 2543) ออกตามความในพระราชบัญญัติควบคุมอาคาร พ.ศ. 2522

ข้อ 42 อาคารที่ก่อสร้างหรือดัดแปลงใกล้แหล่งน้ำสาธารณะ เช่น แม่น้ำ คู คลอง สำราง หรือลำกระโดง ถ้าแหล่งน้ำสาธารณะนั้นมีความกว้างน้อยกว่า 10 เมตร ต้องร่นแนวอาคาร

ให้ห่างจากเขตแหล่งน้ำสาธารณะนั้นไม่น้อยกว่า 3 เมตร แต่ถ้าแหล่งน้ำสาธารณะนั้นมีความกว้างตั้งแต่ 10 เมตรขึ้นไป ต้องร่นอาคารให้ห่างจากเขตแหล่งน้ำสาธารณะนั้นไม่น้อยกว่า 6 เมตร

สำหรับอาคารที่ก่อสร้างหรือดัดแปลงใกล้แหล่งน้ำสาธารณะขนาดใหญ่ เช่น บึง ทะเลสาบ หรือ**ทะเล ต้องร่นแนวอาคารให้ห่างจากเขตแหล่งน้ำสาธารณะนั้นไม่น้อยกว่า 12 เมตร**

ทั้งนี้ เว้นแต่ สะพาน เขื่อน รั้ว ท่อระบายน้ำ ท่าเรือ ป้าย อู่เรือ คานเรือ หรือที่ว่างที่ใช้เป็นที่จอดรถไม่ต้องร่นแนวอาคาร

ข้อ 50 ผนังของอาคารที่มีหน้าต่าง ประตู ช่องระบายอากาศหรือช่องแสงหรือระเบียงของอาคารต้องมีระยะห่างจากแนวเขตที่ดิน ดังนี้

(1) อาคารที่มีความสูงไม่เกิน 9 เมตร ผนังหรือระเบียงต้องอยู่ห่างเขตที่ดินไม่น้อยกว่า 2 เมตร

(2) อาคารที่มีความสูงเกิน 9 เมตร แต่ไม่ถึง 23 เมตร ผนังหรือระเบียงต้องอยู่ห่างเขตที่ดินไม่น้อยกว่า 3 เมตร

ผนังของอาคารที่อยู่ห่างเขตที่ดินน้อยกว่าตามที่กำหนดไว้ใน (1) หรือ (2) ต้องอยู่ห่างจากเขตที่ดินไม่น้อยกว่า 50 เซนติเมตร เว้นแต่จะก่อสร้างชิดเขตที่ดินและอาคารดังกล่าวจะก่อสร้างได้สูงไม่เกิน 15 เมตร ผนังของอาคารที่อยู่ชิดเขตที่ดินหรือห่างจากเขตที่ดินน้อยกว่าที่ระบุไว้ใน (1) หรือ (2) ต้องก่อสร้างเป็นผนังทึบ และดาดฟ้าของอาคารด้านนั้นให้ทำผนังทึบสูงจากดาดฟ้าไม่น้อยกว่า 1.80 เมตร ในกรณีก่อสร้างชิดเขตที่ดินต้องได้รับความยินยอมเป็นหนังสือจากเจ้าของที่ดินข้างเคียงด้านนั้นด้วย

สำหรับรายละเอียดแนวอาคารและระยะต่างๆ และความสอดคล้องกับกฎกระทรวง ฉบับที่ 55 (พ.ศ.2543) ออกตามความในพระราชบัญญัติควบคุมอาคาร พ.ศ. 2522 แสดงดัง**ตารางที่ 7** และแสดงดัง **รูปที่ 7**

ตารางที่ 7 แนวอาคารและระยะต่างๆ ของโครงการตามข้อกำหนดกฎกระทรวงฉบับที่ 55 (พ.ศ. 2543) ออกตามความในพระราชบัญญัติควบคุมอาคาร พ.ศ. 2522

ข้อกำหนดกฎกระทรวงฉบับที่ 55ฯ	รายละเอียดการออกแบบโครงการ
ข้อ 42 อาคารที่ก่อสร้างหรือดัดแปลงใกล้แหล่งน้ำสาธารณะ เช่น แม่น้ำ คู คลอง สำราง หรือลำกระโดง ถ้าแหล่งน้ำสาธารณะนั้นมีความกว้างน้อยกว่า 10 เมตร ต้องร่นแนวอาคารให้ห่างจากเขตแหล่งน้ำสาธารณะนั้นไม่น้อยกว่า 3 เมตร แต่ถ้าแหล่งน้ำสาธารณะนั้นมีความกว้างตั้งแต่ 10 เมตรขึ้นไป ต้องร่นอาคารให้ห่างจากเขตแหล่งน้ำสาธารณะนั้นไม่น้อยกว่า 6 เมตร **สำหรับอาคารที่ก่อสร้างหรือดัดแปลงใกล้แหล่งน้ำสาธารณะขนาดใหญ่ เช่น บึง ทะเลสาบ หรือทะเล ต้องร่นแนวอาคารให้ห่างจากเขตแหล่งน้ำสาธารณะนั้นไม่น้อยกว่า 12 เมตร** ทั้งนี้ เว้นแต่ สะพาน เขื่อน รั้ว ท่อระบายน้ำ ท่าเรือ ป้าย อู่เรือ คานเรือ หรือที่ว่างที่ใช้เป็นที่จอดรถไม่ต้องร่นอาคาร	พื้นที่โครงการ**ด้านทิศใต้**มีเขตที่ดินอยู่ติดกับ**ทะเล** (หาดเจ้าหลาว) ซึ่งเป็นแหล่งน้ำสาธารณะขนาดใหญ่ ทั้งนี้อาคารโครงการที่อยู่ใกล้กับทะเลมากที่สุด (ไม่นับอาคารที่เกิดขึ้นก่อนกฎกระทรวงฉบับที่ 55 (พ.ศ. 2543) ฯ ประกาศบังคับใช้) คือ ศาลาริมสระว่ายน้ำ - ระยะร่นแนวอาคารบริเวณบันไดด้านนอกสุดของ**ศาลาริมสระว่ายน้ำ** ถึง **แนวเขตทะเล** เท่ากับ 30.00 เมตร ซึ่งไม่น้อยกว่า 12.00 เมตร **(รูปที่ 7)**
ข้อ 50 ผนังของอาคารที่มีหน้าต่าง ประตู ช่องระบายอากาศหรือช่องแสง หรือระเบียงของอาคารต้องมีระยะห่างจากแนวเขตที่ดิน ดังนี้ (1) อาคารที่มีความสูงไม่เกิน 9 เมตรผนังหรือระเบียงต้องอยู่ห่างเขตที่ดินไม่น้อยกว่า 2 เมตร (2) อาคารที่มีความสูงเกิน 9 เมตร แต่ไม่ถึง 23 เมตร ผนังหรือระเบียงต้องอยู่ห่างเขตที่ดินไม่น้อยกว่า 3 เมตร **ผนังของอาคารที่อยู่ห่างเขตที่ดินน้อยกว่าตามที่กำหนดไว้ใน (1) หรือ (2) ต้องอยู่ห่างจากเขตที่ดินไม่น้อยกว่า 50 เซนติเมตร** เว้นแต่จะก่อสร้างชิดเขตที่ดินและอาคารดังกล่าวจะก่อสร้างได้สูงไม่เกิน 15 เมตร ผนังของอาคารที่อยู่ชิดเขตที่ดินหรือห่างจากเขตที่ดินน้อยกว่าที่ระบุไว้ใน (1) หรือ (2) ต้องก่อสร้างเป็นผนังทึบสูงจากดาดฟ้าไม่น้อยกว่า 1.80 เมตร ในกรณีก่อสร้างชิดเขตที่ดินต้องได้รับความยินยอมเป็นหนังสือจากเจ้าของที่ดินข้างเคียงด้านนั้นด้วย	โครงการได้จัดให้มีระยะถอยร่นอาคารจากแนวเขตที่ดินโครงการ (ช่วงที่แคบที่สุดจากแนวผนังถึงแนวเขตที่ดิน) มีรายละเอียดดังนี้ **(รูปที่ 2.6.2-3)** **1. ทิศเหนือ** : อาคารที่อยู่ใกล้แนวเขตที่ดิน คือ อาคารซักรีดและอาคารเก็บของทั่วไป 2 ซึ่งจากการตรวจสอบผังบริเวณพบว่าแนวผนังอาคารเป็นผนังทึบ อยู่ห่างจากเขตที่ดิน (จุดที่แคบที่สุด) เท่ากับ 0.50 เมตร (ไม่น้อยกว่า 50 เซนติเมตร) **2. ทิศตะวันออก** : อาคารที่อยู่ใกล้แนวเขตที่ดิน คือ ป้อม รปภ. ซึ่งจากการตรวจสอบผังบริเวณพบว่าแนวผนังอาคารเป็นผนังเปิด (หน้าต่าง) อยู่ห่างจากเขตที่ดิน (จุดที่แคบที่สุด) เท่ากับ 50.65 เมตร (ไม่น้อยกว่า 50 เซนติเมตร) **3. ทิศตะวันตก** : อาคารที่อยู่ใกล้แนวเขตที่ดิน คือ อาคารห้อง MDB ซึ่งจากการตรวจสอบผังบริเวณพบว่าแนวผนังอาคารเป็นผนังทึบอยู่ห่างจากเขตที่ดิน (จุดที่แคบที่สุด) เท่ากับ 2.00 เมตร (ไม่น้อยกว่า50 เซนติเมตร)

5.9 สิ่งอำนวยความสะดวกในอาคารสำหรับผู้พิการหรือทุพพลภาพ และคนชรา

จากกฎกระทรวงกำหนดสิ่งอำนวยความสะดวกในอาคารสำหรับผู้พิการหรือทุพพลภาพ และคนชรา พ.ศ. 2548 ประกาศ ณ วันที่ 8 มิถุนายน 2548 (ประกาศราชกิจจานุเบกษา เล่มที่ 122 ตอน 52 ก วันที่ 2 กรกฎาคม 2548) และเนื่องจากอาคารโรงแรมบางอาคารภายในโครงการ ได้มีมาก่อนกฎกระทรวง ฯ ประกาศบังคับใช้ ได้แก่

- อาคาร A1 (อาคารโรงแรม ขนาด 1 ชั้น) จำนวน 1 อาคาร
- อาคาร A2 (อาคารโรงแรม ขนาด 1 ชั้น) จำนวน 8 อาคาร
- อาคาร A3 (อาคารโรงแรม ขนาด 1 ชั้น) จำนวน 2 อาคาร
- อาคาร B (อาคารโรงแรม ขนาด 1 ชั้น) จำนวน 8 อาคาร
- อาคาร E (อาคารโรงแรม ขนาด 2 ชั้น) จำนวน 1 อาคาร
- อาคาร F (อาคารโรงแรม ขนาด 3 ชั้น) จำนวน 1 อาคาร
- อาคาร G (อาคารโรงแรม ขนาด 4 ชั้น) จำนวน 1 อาคาร

ดังนั้นอาคารโครงการดังกล่าวจึงไม่เข้าข่ายต้องปฏิบัติตามกฎกระทรวงกำหนดสิ่งอำนวยความสะดวกในอาคารสำหรับผู้พิการหรือทุพพลภาพ และคนชรา พ.ศ. 2548 ฯ

สำหรับอาคารโรงแรมนอกเหนือจากที่กล่าวมาข้างต้นคือ อาคาร C (ขนาด 1 ชั้น) จำนวน 1 อาคาร และอาคาร D (ขนาด 1 ชั้น) จำนวน 1 อาคาร เข้าข่ายต้องปฏิบัติตามกฎกระทรวงกำหนดสิ่งอำนวยความสะดวกในอาคารสำหรับผู้พิการหรือทุพพลภาพ และคนชรา พ.ศ. 2548 ฯ เนื่องจากเป็นอาคารที่เกิดขึ้นหลังจากประกาศบังคับใช้

และเพื่อให้ผู้พิการหรือทุพพลภาพ และคนชรามีโอกาสเข้าร่วมกิจกรรมและสถานที่ต่าง ๆ ภายในโครงการ จึงได้จัดให้มีสิ่งอำนวยความสะดวกสำหรับผู้พิการหรือทุพพลภาพ และคนชรา (ดังแสดงดัง**รูปที่ 9**) ดังต่อไปนี้

- จัดที่จอดรถสำหรับผู้พิการฯ ไว้จำนวน 3 คัน บริเวณหน้าอาคาร G ซึ่งใกล้ทางเข้า – ออกอาคารที่มีห้องพักสำหรับผู้พิการ ฯ และจัดไว้บริเวณหน้าอาคารห้องอาหาร
- จัดให้มีทางลาดสำหรับผู้พิการฯ อยู่บริเวณทางเข้า-ออกอาคารและบริเวณที่มีความต่างระดับกัน
- จัดให้มีลิฟต์สำหรับผู้พิการ ฯ
- จัดให้มีสัญลักษณ์รูปผู้พิการ เครื่องหมายแสดงทางไปสู่สิ่งอำนวยความสะดวกสำหรับผู้พิการหรือทุพพลภาพ และคนชรา และสัญลักษณ์แสดงประเภทของสิ่งอำนวยความสะดวกสำหรับผู้พิการหรือทุพพลภาพ และคนชรา

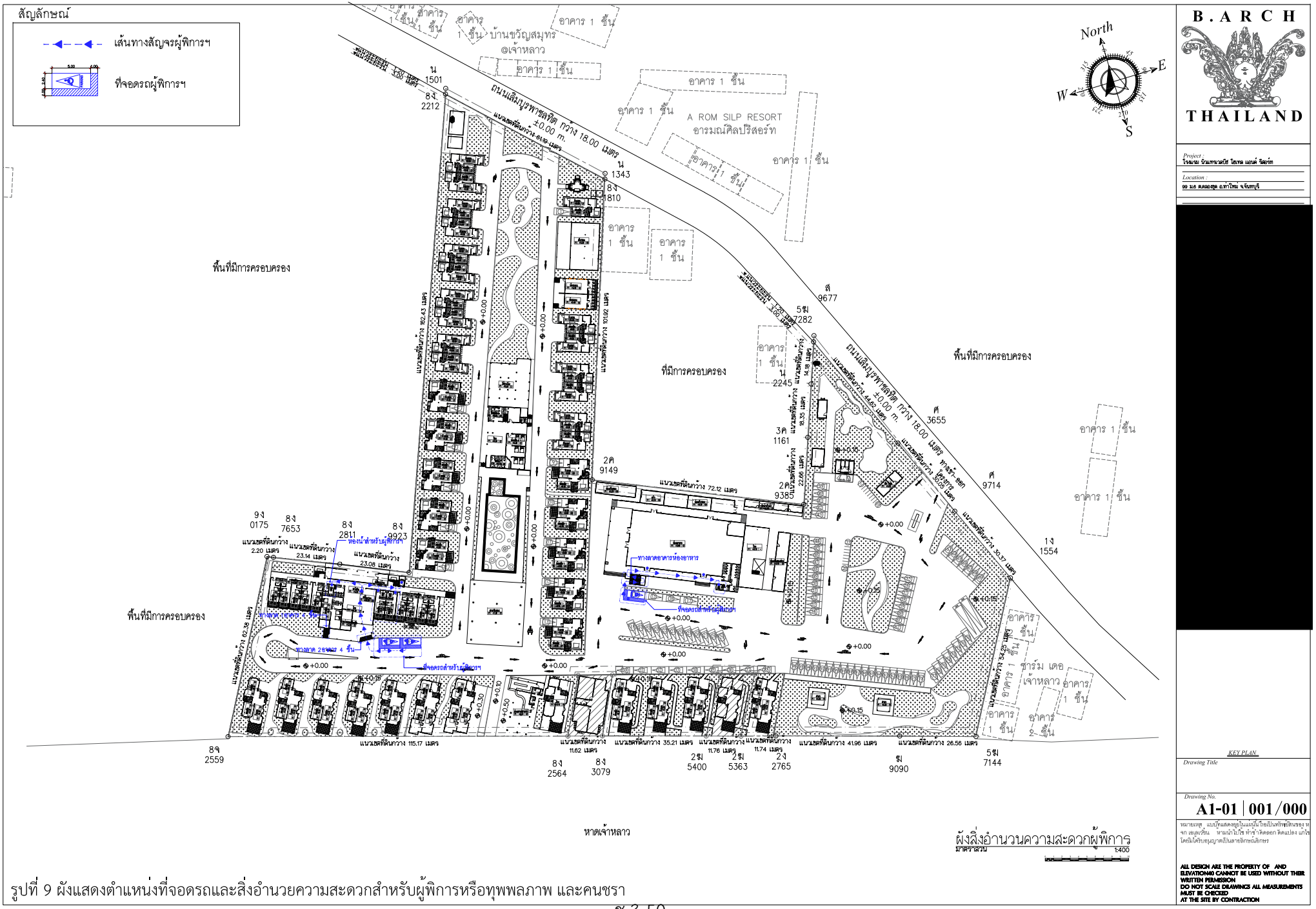

รูปที่ 9 ผังแสดงตำแหน่งที่จอดรถและสิ่งอำนวยความสะดวกสำหรับผู้พิการหรือทุพพลภาพ และคนชรา

6. จำนวนคนภายในโครงการ

1) จำนวนผู้มาใช้บริการ และจำนวนพนักงานประจำโครงการ

จากการประเมินคาดว่าเมื่อเปิดดำเนินการจะมีผู้มาใช้บริการและพนักงานประจำโครงการ รวมประมาณ 424 คน โดยคำนวณจาก

1.1) ห้องพักโรงแรม ภายในโครงการทั้งหมด 96 ห้อง ประกอบด้วย

ห้องพัก Type A1 (ขนาด 1 ชั้น จำนวน 1 หลัง)

- ห้องพัก	=	1	ห้อง
- คิดเป็นจำนวนผู้พักอาศัย	=	4	คน/ห้อง
	=	1x4	คน
ดังนั้น มีจำนวนคน	=	4	คน

ห้องพัก Type A2 (ขนาด 1 ชั้น จำนวน 8 หลัง)

- ห้องพัก	=	8	ห้อง
- คิดเป็นจำนวนผู้พักอาศัย	=	6	คน/ห้อง
	=	8x6	คน
ดังนั้น มีจำนวนคน	=	48	คน

ห้องพัก Type A3 (ขนาด 1 ชั้น จำนวน 2 หลัง)

- ห้องพัก	=	2	ห้อง
- คิดเป็นจำนวนผู้พักอาศัย	=	8	คน/ห้อง
	=	2x8	คน
ดังนั้น มีจำนวนคน	=	16	คน

ห้องพัก Type B (ขนาด 1 ชั้น จำนวน 8 หลัง)

- ห้องพัก	=	16	ห้อง
- คิดเป็นจำนวนผู้พักอาศัย	=	4	คน/ห้อง
	=	16x4	คน
- ดังนั้น มีจำนวนคน	=	64	คน

ห้องพัก Type C (ขนาด 1 ชั้น จำนวน 1 หลัง)

- ห้องพัก	=	2	ห้อง
- คิดเป็นจำนวนผู้พักอาศัย	=	8	คน/ห้อง
	=	2x8	คน
- ดังนั้น มีจำนวนคน	=	16	คน

ห้องพัก Type D (ขนาด 1 ชั้น จำนวน 1 หลัง)

- ห้องพัก	=	1	ห้อง
- คิดเป็นจำนวนผู้พักอาศัย	=	4	คน/ห้อง
	=	1x4	คน
- ดังนั้น มีจำนวนคน	=	4	คน

ห้องพัก Type E (ขนาด 1 ชั้น จำนวน 10 หลัง)

- ห้องพัก	=	10	ห้อง
- คิดเป็นจำนวนผู้พักอาศัย	=	6	คน/ห้อง
	=	10x6	คน
- ดังนั้น มีจำนวนคน	=	60	คน

ห้องพัก Type F (ขนาด 3 ชั้น จำนวน 1 อาคาร) โดยมีรายละเอียดดังต่อไปนี้

- ห้องพัก Type F1

ห้องพัก	=	1	ห้อง
คิดเป็นจำนวนผู้พักอาศัย	=	8	คน/ห้อง
	=	1x8	คน
ดังนั้น มีจำนวนคน	=	8	คน

- ห้องพัก Type F2

ห้องพัก	=	1	ห้อง
คิดเป็นจำนวนผู้พักอาศัย	=	18	คน/ห้อง
	=	1x18	คน
ดังนั้น มีจำนวนคน	=	18	คน

- ห้องพัก Type F3

ห้องพัก	=	1	ห้อง
คิดเป็นจำนวนผู้พักอาศัย	=	10	คน/ห้อง
	=	1x10	คน
ดังนั้น มีจำนวนคน	=	10	คน

ห้องพัก Type G (ขนาด 4 ชั้น จำนวน 1 อาคาร)

- ห้องพัก (แบบ 1 ห้องนอน)	=	51	ห้อง
- คิดเป็นจำนวนผู้พักอาศัย	=	2	คน/ห้อง
	=	51x2	คน

	=	102	
- ห้องพัก (ผู้พิการ ฯ)	=	2	ห้อง
- คิดเป็นจำนวนผู้พักอาศัย	=	2	คน/ห้อง
	=	2x2	คน
	=	4	คน
- ดังนั้น มีจำนวนคน	=	106	คน
รวมจำนวนผู้เข้าพักอาศัย	=	**354**	**คน**

ในจำนวนนี้ จะประเมินจำนวนผู้มาใช้บริการสระว่ายน้ำ ห้องอาหาร ร้านอาหารและร้านกาแฟ (ผู้ใช้บริการเป็นลูกค้ากลุ่มเดียวกับผู้พักอาศัย) ดังนี้

- ผู้ใช้บริการสระว่ายน้ำ	=	50	คน/วัน
- ผู้ใช้บริการห้องอาหาร	=	70	คน/วัน
- ผู้ใช้บริการร้านอาหาร	=	50	คน/วัน
- ผู้ใช้บริการร้านกาแฟ	=	50	คน/วัน
1.2) พนักงานประจำในโครงการ	=	70	คน

ดังนั้น รวมจำนวนผู้พักอาศัยและพนักงานของโครงการ (354+70) เท่ากับ 424 คน

7. ระบบสาธารณูปโภค

7.1 ระบบน้ำใช้

1) ปริมาณความต้องการน้ำใช้ในปัจจุบันและอนาคต

ในการคำนวณปริมาณน้ำใช้ของโครงการนั้น บริษัทที่ปรึกษาได้พิจารณาเกณฑ์ในการคำนวณอัตราการใช้น้ำตามแนวทางการจัดทำรายงานการวิเคราะห์ผลกระทบสิ่งแวดล้อม โครงการหรือกิจการด้านอาคารการจัดสรรที่ดิน และบริการชุมชน สำนักงานนโยบายและแผนทรัพยากรธรรมชาติและสิ่งแวดล้อม (สผ.), 2560 ดังนี้

(1) โรงแรม เกณฑ์การคิดไม่น้อยกว่า 750 ลิตร/ห้อง/วัน

(2) สำหรับกิจกรรมอื่น ตามที่เกิดขึ้นจริงแต่ต้องไม่น้อยกว่าเกณฑ์ดังนี้

- สำหรับพนักงาน 70 ลิตร/คัน/วัน
- ห้องอาหาร 50 ลิตร/คน/วัน
- ห้องซักรีด 3,000 ลิตร/เครื่อง/วัน
- สระว่ายน้ำ (ล้างตัว) 30 ลิตร/คน/วัน

ทั้งนี้จากเกณฑ์ดังกล่าวบริษัทที่ปรึกษา ฯ ได้ประเมินปริมาณการใช้น้ำในปัจจุบันภายโครงการและความต้องการปริมาณน้ำใช้เมื่อเปิดดำเนินการ 96 ห้อง ได้ดังนี้

- ปริมาณการใช้น้ำในปัจจุบัน ประมาณ 109 ลูกบาศก์เมตร/วัน
- ปริมาณการใช้น้ำเมื่อเปิดดำเนินการ 96 ห้อง ในอนาคต ประมาณ 177 ลูกบาศก์เมตร/วัน

2) แหล่งน้ำใช้

ปัจจุบันโครงการได้ผลิตน้ำประปาใช้เอง โดยมีสระน้ำตั้งอยู่บนโฉนดที่ดินของโครงการ ห่างจากโครงการไปทางทิศตะวันตกเฉียงเหนือประมาณ 560 เมตร ทั้งนี้การลำเลียงน้ำจากสระน้ำเข้าสู่โครงการจะมีการจัดจ้างรถบรรทุกน้ำเป็นหลักในการขนส่งน้ำดิบมายังโครงการ จากนั้นนำมาเก็บไว้ในถังสำรองน้ำดิบก่อนถูกส่งเข้าสู่ถังกรองน้ำด้วยระบบกรองน้ำที่ได้มาตรฐาน หลังจากน้ำดิบผ่านระบบกรองเรียบร้อยแล้วน้ำจะถูกส่งไปยังถังเก็บน้ำใต้ดินของโครงการ

ทั้งนี้ในการขยายขนาดโครงการจาก 63 ห้อง เป็น 96 ห้อง โครงการจะมีการขอใช้บริการน้ำประปาจากการประปาส่วนภูมิภาคสาขาจันทบุรี เพื่อเป็นแหล่งน้ำใช้เพิ่มเติม โดยโครงการจะเชื่อมต่อท่อจากท่อส่งน้ำของการประปาฯ ผ่านทางท่อเมนประปาและมิเตอร์น้ำ เข้ามาทางด้านหน้าพื้นที่โครงการเพื่อนำน้ำไปเก็บไว้ในถังเก็บน้ำใต้ดิน

7.2 การจัดการน้ำเสียและสิ่งปฏิกูล

1) การคาดการณ์ปริมาณน้ำเสียและสิ่งปฏิกูลในปัจจุบันและกรณีขยายขนาดโครงการ

บริษัทที่ปรึกษาฯ ได้ประเมินปริมาณน้ำเสียที่เกิดขึ้นในปัจจุบันและอนาคตจากกิจกรรมต่างๆที่เกิดขึ้นภายในโครงการ ภายใต้เงื่อนไขที่ใช้ในการคำนวณ ดังนี้

- ปริมาณน้ำเสีย คิดเทียบที่ร้อยละ 100 ปริมาณน้ำใช้
- น้ำเสียบริเวณห้องพักมูลฝอยรวม คิดเทียบที่ร้อยละ 100 ปริมาณน้ำใช้ในส่วนนี้
- ไม่นำน้ำใช้ในส่วนของการรดน้ำต้นไม้มาคำนวณปริมาณน้ำเสีย เนื่องจากมีการไหลซึมลงดินหรือระเหยแห้งทั้งหมด

ดังนั้น จากการคำนวณภายใต้เงื่อนไขดังกล่าวคาดว่าจะมีปริมาณน้ำเสียเกิดขึ้นดังนี้

- ในปัจจุบันคาดว่าโครงการมีปริมาณน้ำเสียเกิดขึ้นประมาณ 81 ลูกบาศก์เมตร/วัน
- ในกรณีขยายขนาดโครงการคาดว่าจะมีปริมาณน้ำเสียเกิดขึ้นประมาณ 154 ลูกบาศก์เมตร/วัน

ทั้งนี้ ปัจจุบันโครงการได้จัดให้มีการบำบัดน้ำเสียรวม เป็นระบบบำบัดน้ำเสียขั้นต้นประจำแต่ละอาคาร และระบบบำบัดน้ำเสียขั้นที่สอง จำนวน 1 จุด โดยระบบบำบัดน้ำเสียขั้นต้นของโครงการประกอบด้วยถังดักไขมัน และบ่อเกรอะ ส่วนระบบบำบัดน้ำเสียขั้นที่สองประกอบด้วย ระบบเติมอากาศ โดยโครงการได้มีการเชื่อมท่อระบายน้ำทิ้งจากโครงการกับท่อระบายน้ำ (ท่อลอด) ด้านข้างโครงการอยู่แล้ว ก่อนไหลลงสู่คลองสาธารณะประโยชน์และออกสู่ทะเลในที่สุด

2) การจัดการน้ำเสียของโครงการ<u>กรณีขยายขนาดโครงการ</u>

ในกรณีขยายขนาดโครงการจากที่เปิดให้บริการ 63 ห้อง เป็น 96 ห้อง โครงการจะจัดให้มีการติดตั้งระบบบำบัดน้ำเสียชุดใหม่ เพื่อให้เพียงพอและเหมาะสมกับปริมาณน้ำเสียที่จะมีเพิ่มขึ้น โดยมีรายละเอียดดังต่อไปนี้

2.1) ระบบบำบัดน้ำเสียของโครงการ (กรณีใช้รองรับการขยายขนาดโครงการ)

โครงการจะจัดให้มีการบำบัดน้ำเสียรวมชุดใหม่ภายในพื้นที่โครงการ จำนวน 1 จุด (อยู่บริเวณด้านหลังอาคาร F) ซึ่งเป็นระบบเติมอากาศแบบเร่งตะกอน (Activated Sludge) ออกแบบให้รองรับปริมาณน้ำเสียประมาณ 154 ลูกบาศก์เมตร/วัน ประกอบด้วยหน่วยบำบัดต่างๆ ได้แก่ ถังดักไขมัน ถังปรับสภาพน้ำเสีย ถังเติมอากาศ ถังตกตะกอน และถังเก็บตะกอนส่วนเกิน

น้ำทิ้งที่ผ่านการบำบัดแล้ว จะมีค่าความสกปรก (BOD) ออกจากระบบไม่เกิน 20 มิลลิกรัม/ลิตร ซึ่งเป็นไปตามเกณฑ์มาตรฐานคุณภาพน้ำทิ้ง ก่อนระบายสู่ท่อระบายน้ำสาธารณะหน้าโครงการ

2.2) การกำจัดกากตะกอนและไขมัน

- การกำจัดกากตะกอน : ระยะเวลาในการสูบตะกอนส่วนเกินไปกำจัด ทุกๆ 1 เดือน โดยประสานบริษัทเอกชนที่ได้รับอนุญาตเพื่อดำเนินการในแต่ละครั้ง

- การกำจัดน้ำมันและไขมัน : กำหนดให้โครงการกำจัดกากไขมันทุกวัน โดยการตักกากไขมันที่เกิดขึ้นใส่ในกระถางดินเผาภายในรองด้วยกระดาษทิชชู่ เพื่อซับน้ำก่อนนำไปผึ่งให้แห้งในบริเวณที่มิดชิด จากนั้นนำกากไขมันที่แห้งสนิทแล้วใส่ถุงดำ แล้วมัดปากถุงให้สนิทก่อนทิ้งในส่วนพักมูลฝอยแห้งทั่วไปของอาคารพักมูลฝอยรวม

2.3) การกำจัดก๊าซมีเทน

โครงการเลือกใช้วิธีบำบัดก๊าซมีเทน โดยใช้หลักการใช้แบคทีเรียที่มีอยู่ในดินธรรมชาติการเปลี่ยนก๊าซมีเทนผ่านกระบวนการเมตาบอรึซึมเป็นก๊าซคาร์บอนไดออกไซด์ โดยใช้บ่อดิน (บ่อปุ๋ยหมักพร้อมใช้งาน) เพื่อกำจัดก๊าซมีเทน โครงการเลือกใช้บ่อดินกำจัดก๊าซมีเทน ที่มีขนาดรองรับปริมาณมีเทนที่เกิดจากระบบบำบัดน้ำเสียได้อย่างเพียงพอ

2.4) การกำจัดแอโรซอล (Aerosol)

โครงการเลือกใช้วิธีกำจัดแอโรซอลโดยกำจัดแบบเดียวกับก๊าซมีเทน ซึ่งมีขนาดสามารถรองรับปริมาณแอโรซอลที่เกิดจากระบบบำบัดน้ำเสียได้อย่างเพียงพอ

2.5) จุดตรวจคุณภาพน้ำทิ้ง

น้ำทิ้งที่เกิดจากกิจกรรมต่างๆภายในโครงการ กำหนดให้โครงการมีจุดติดตามตรวจสอบคุณภาพน้ำ จำนวน 3 จุด ได้แก่ จุดติดตามตรวจสอบคุณภาพน้ำเสียก่อนเข้าระบบบำบัดน้ำเสีย, จุดติดตาม

ตรวจสอบคุณภาพน้ำทิ้งหลังบำบัด, และจุดติดตามตรวจสอบคุณภาพน้ำก่อนระบายสู่ท่อระบายน้ำสาธารณะหน้าโครงการ

7.3 ระบบระบายน้ำและป้องกันน้ำท่วม

1) ระบบระบายน้ำในปัจจุบัน

โครงการมีระบบท่อระบายน้ำ เป็นท่อระบายน้ำคอนกรีตเสริมเหล็ก (คสล.) ขนาดเส้นผ่านศูนย์กลาง 1.0 เมตร พร้อมบ่อพักระบายน้ำที่มีอยู่เป็นระยะๆ โดยน้ำฝนจะถูกรวบรวมผ่านท่อแนวดิ่งในอาคารเข้าสู่ระบบรวบรวมน้ำฝนที่อยู่รอบๆ อาคารรวมกับน้ำฝนที่ตกบนพื้นที่นอกอาคาร รวมทั้งรองรับน้ำทิ้งที่ผ่านการบำบัดจากระบบบำบัดน้ำเสียแล้ว จากนั้นจะระบายออกสู่คลองสาธารณะประโยชน์ที่บริเวณด้านข้างโครงการ <u>โดยไม่มีบ่อหน่วงน้ำและการควบคุมอัตราการระบายออก</u> จากนั้นน้ำจะไหลออกสู่ทะเลในที่สุด

ทั้งนี้ โครงการจะมีก่อสร้างบ่อหน่วงน้ำ เพื่อรองรับการหน่วงน้ำและควบคุมอัตราการระบายออกที่เกิดขึ้นจากโครงการได้อย่างเพียงพอ

2) ระบบระบายน้ำและการป้องกันน้ำท่วมของโครงการ (<u>กรณีขยายขนาดโครงการ)</u>

2.1) ระบบระบายน้ำ

ระบบระบายน้ำภายในโครงการเป็นระบบท่อแยก ได้แก่ ระบบระบายน้ำเสียและระบบระบายน้ำฝน ซึ่งมีรายละเอียดของระบบระบายน้ำ ดังนี้

- **ระบบระบายน้ำเสีย**

น้ำเสียที่เกิดขึ้นจากกิจกรรมต่างๆภายในโครงการ ได้มีระบบบำบัดน้ำเสียที่มีขนาดรองรับและประสิทธิภาพเพียงพอในการปรับปรุงคุณภาพน้ำเสียจากอาคารให้ได้คุณภาพน้ำทิ้งที่เป็นไปตามเกณฑ์มาตรฐานคุณภาพน้ำทิ้งจากอาคารประเภท ข. ซึ่งน้ำทิ้งที่ผ่านการบำบัดแล้วจะไหลเข้าสู่ระบบท่อระบายน้ำในโครงการผ่านบ่อดักขยะ และบ่อตรวจสภาพน้ำทิ้ง (บ่อตรวจคุณภาพน้ำทิ้งสุดท้าย) ก่อนระบายสู่ท่อระบายน้ำสาธารณะหน้าโครงการ ซึ่งจุดระบายน้ำออกจากโครงการ จำนวน 1 จุด

- **ระบบระบายน้ำฝน**

น้ำฝนจากหลังคาแต่ละอาคารจะถูกรวบรวมผ่านท่อแนวดิ่งในอาคารเข้าสู่ระบบรวบรวมน้ำฝนที่อยู่รอบๆ อาคาร รวมกับน้ำฝนที่ตกบนพื้นที่นอกอาคาร ซึ่งน้ำฝนทั้งหมดดังกล่าวจะถูกรวบรวมผ่านท่อระบายน้ำคอนกรีตเสริมเหล็ก (คสล.) ขนาดเส้นผ่าศูนย์กลาง 1.0 เมตร เพื่อรวบรวมน้ำฝนเข้าสู่บ่อหน่วงน้ำและถูกควบคุมอัตราการระบายน้ำออกสู่ท่อระบายน้ำสาธารณะหน้าโครงการ ไม่ให้เกินอัตราการระบายน้ำเดิม

2.2) การหน่วงน้ำและการป้องกันน้ำท่วม

โครงการจะก่อสร้างบ่อหน่วงน้ำใหม่ที่สามารถรับน้ำฝนที่ตกต่อเนื่องนาน 180 นาที สามารถรองรับน้ำได้อย่างเพียงพอ เพื่อชะลอการระบายน้ำฝน โดยจะถูกควบคุมการระบายออกจากบ่อหน่วงน้ำที่มีอัตราการระบายน้ำไม่เกินสภาพเดิม

7.4 การจัดการมูลฝอย

1) การจัดการมูลฝอยของโครงการในปัจจุบัน

ปัจจุบันโครงการเปิดดำเนินการห้องพักจำนวน 63 ห้อง และมีปริมาณมูลฝอยเกิดขึ้นประมาณ 317 กิโลกรัม/วัน หรือ 1.40 ลูกบาศก์เมตร/วัน โดยได้รับบริการเก็บขนมูลฝอยจากองค์การบริหารส่วนตำบลคลองขุด

2) การจัดการมูลฝอยของโครงการ <u>(กรณีขยายขนาดโครงการ)</u>

2.1) การคาดการณ์ปริมาณมูลฝอยจากโครงการ

เมื่อเปิดดำเนินการให้บริการ 96 ห้อง คาดว่าจะมีปริมาณมูลฝอยทั่วไปที่เกิดขึ้นจากโครงการทั้งสิ้นประมาณ 536 กิโลกรัม/วัน หรือ 2.40 ลูกบาศก์เมตร/วัน

2.2) การจัดการมูลฝอยของโครงการ

โครงการจะก่อสร้างอาคารห้องพักมูลฝอยรวม จำนวน 1 จุด ตั้งอยู่ทางด้านทิศเหนือของโครงการ มีลักษณะมิดชิด มีประตูเปิด-ปิดด้านหน้าห้อง และมีที่จอดรถเก็บขนมูลฝอยชั่วคราว อยู่บริเวณด้านหน้าอาคารดังกล่าว โดยภายในห้องแบ่งห้องพักมูลฝอยออกเป็น 4 ห้อง ดังนี้

- ห้องเก็บมูลฝอยเปียก มีปริมาตรกักเก็บ 7.36 ลูกบาศก์เมตร
- ห้องเก็บมูลฝอยแห้งทั่วไป มีปริมาตรกักเก็บ 2.86 ลูกบาศก์เมตร
- ห้องเก็บมูลฝอยนำกลับมาใช้ใหม่ มีปริมาตรกักเก็บ 7.36 ลูกบาศก์เมตร
- ห้องเก็บมูลฝอยอันตรายและมูลฝอยติดเชื้อ มีปริมาตรกักเก็บ 2.86 ลูกบาศก์เมตร

ทั้งนี้ อาคารพักมูลฝอยรวมของโครงการสามารถรองรับปริมาณมูลฝอยทั่วไป และมูลฝอยอันตรายได้ไม่น้อยกว่า 3 วัน

2.3) การเก็บขนมูลฝอยและนำไปกำจัด

- การเก็บขนมูลฝอยทั่วไป จะได้รับบริการจากองค์การบริหารส่วนตำบลคลองขุดดำเนินการต่อไป

- การเก็บขนมูลฝอยอันตราย โครงการจะรวบรวมนำไปยังจุดรองรับขยะอันตรายที่องค์การบริหารส่วนตำบลคลองขุดได้จัดเตรียมไว้ จากนั้นองค์การบริหารส่วนจังหวัดจันทบุรีจะนำไปกำจัดอย่างถูกวิธีต่อไป

2.4) การจัดการน้ำเสียจากบริเวณห้องเก็บมูลฝอยรวม

โครงการจะจัดให้มีพนักงานทำการล้างทำความสะอาดพื้นบริเวณห้องเก็บมูลฝอยรวม สำหรับน้ำเสียที่เกิดจากการล้างทำความสะอาดนั้น จะจัดให้มีระบบรวบรวมน้ำเสียจากห้องพักมูลฝอยรวมเข้าสู่ระบบบำบัดน้ำเสียรวมของโครงการ เพื่อให้น้ำเสียถูกบำบัดให้ได้ตามเกณฑ์มาตรฐานคุณภาพน้ำทิ้งจากอาคารประเภท ข. ก่อนระบายออกสู่ท่อระบายน้ำสาธารณะบริเวณด้านหน้าโครงการ

7.5 ระบบไฟฟ้าและพลังงาน

1) การใช้ไฟฟ้าของโครงการที่ผ่านมาจนถึงปัจจุบัน

โรงแรม นิว แทรเวิล บีช เปิดให้บริการ 63 ห้อง ปัจจุบันโครงการได้รับบริการจากการไฟฟ้าส่วนภูมิภาคสาขาอำเภอท่าใหม่

2) การใช้ไฟฟ้าของโครงการ <u>(กรณีขยายขนาดโครงการ)</u>

2.1) ปริมาณความต้องการใช้ไฟฟ้า

เมื่อเปิดดำเนินโครงการจะได้รับบริการจากการไฟฟ้าส่วนภูมิภาคสาขาอำเภอท่าใหม่ต่อไป ซึ่งเมื่อโครงการเปิดดำเนินการโรงแรม จำนวน 96 ห้อง โครงการจะมีปริมาณความต้องการใช้ไฟฟ้าประมาณ 1,369 KVA

2.2) ระบบจ่ายไฟฟ้าหลัก

โครงการรับกระแสไฟฟ้าจากการไฟฟ้าส่วนภูมิภาคสาขาอำเภอท่าใหม่ ซึ่งโครงการติดตั้งหม้อแปลงไฟฟ้า จำนวน 2 หม้อแปลงขนาด 1,600 KVA และขนาด 160 KVA เพื่อจ่ายไฟเข้าสู่ห้องแผงจ่ายไฟฟ้าหลัก

2.3) ระบบไฟฟ้าสำรอง

โครงการจัดให้มีเครื่องกำเนิดไฟฟ้าสำรอง (Generator) เพื่อจ่ายไฟฟ้าให้กับพื้นที่และระบบต่างๆ ได้ตลอดเวลา ในกรณีที่เกิดเหตุไฟฟ้าดับหรือขัดข้อง ได้แก่ ระบบส่องสว่างฉุกเฉิน ระบบสัญญาณเตือนเพลิงไหม้ ระบบสื่อสาร ปั๊มระบบสุขาภิบาลต่างๆ เป็นต้น

2.4) ระบบไฟฟ้าฉุกเฉิน

โครงการจัดให้มีไฟส่องสว่างฉุกเฉิน (ไม่ต่ำกว่า 2 ชั่วโมง) ในกรณีไฟดับเครื่องจะทำงานโดยอัตโนมัติโดยส่องแสงออกมาเพื่อให้สามารถมองเห็นทางเดินได้

2.5) ระบบป้องกันฟ้าผ่า

โครงการจัดให้มีระบบป้องกันฟ้าผ่าสำหรับอาคาร G โดยมีระบบล่อฟ้าติดตั้งบนหลังคาและต่อสายดินลงสู่ดินชั้นล่าง เพื่อเป็นการป้องกันอันตรายและความเสียหายจากฟ้าผ่า ทั้งจากฟ้าผ่าตัวอาคารโดยตรงและป้องกันกระแสไฟฟ้าเหนี่ยวนำที่เกิดจากฟ้าผ่า ไม่ให้ทำความเสียหายแก่อุปกรณ์ต่างๆ ภายในอาคาร เช่น ระบบสื่อสาร ระบบโทรศัพท์ ระบบแจ้งเหตุเพลิงไหม้ และแผงสวิตช์ไฟฟ้าต่าง ๆ

7.6 ระบบปรับอากาศและระบบระบายอากาศ

โครงการจัดให้มีทั้งระบบปรับอากาศครอบคลุมทุกพื้นที่ของทุกอาคาร และมีระบบระบายอากาศ โดยระบบระบายอากาศมีทั้งวิธีธรรมชาติและวิธีกล การระบายอากาศภายในห้องพักจะอาศัยช่องเปิดต่าง ๆ

ได้แก่ ประตู หน้าต่าง และช่องเปิดบริเวณระเบียง และมีพัดลมระบายอากาศสำหรับพื้นที่ที่ไม่มีการปรับอากาศ ได้แก่ ห้องน้ำ ห้องเครื่อง เป็นต้น โดยมีอัตราการระบายอากาศอย่างเพียงพอ

7.7 ระบบรักษาความปลอดภัยในโครงการ

- โครงการติดตั้งกล้องวงจรปิด (CCTV) ให้ครอบคลุมทางเข้า-ออกโครงการ บริเวณภายในอาคาร และลานจอดรถ

- จัดให้มีเจ้าหน้าที่รักษาความปลอดภัย ประจำอยู่บริเวณทางเข้า-ออกโครงการทุกจุด รวมทั้งจัดให้มีเจ้าหน้าที่รักษาความปลอดภัย เดินตรวจตราพื้นที่ตลอดเวลาเพื่ออำนวยความสะดวกการจราจร การเข้า-ออกช่องจอดรถให้เรียบร้อย และรักษาความปลอดภัยให้แก่บุคคลที่เข้า-ออกภายในโครงการตลอด 24 ชั่วโมง

7.8 ระบบสื่อสาร

โครงการได้จัดให้มีระบบสื่อสารเพื่ออำนวยความสะดวกแก่ผู้ใช้บริการ ได้แก่

- โทรศัพท์ภายในห้องพักทุกห้อง และบริเวณโถงต้อนรับ
- โทรทัศน์ภายในห้องพักทุกห้อง
- ระบบอินเตอร์เน็ตแบบไร้สาย (Wi-Fi) สัญญาณครอบคลุมภายในบริเวณพื้นที่โครงการทุกชั้น

7.9 ระบบป้องกันอัคคีภัย

โครงการจัดให้มีระบบป้องกันอัคคีภัยในบริเวณอาคารโรงแรมทุกอาคาร โดยประกอบด้วย ระบบสัญญาณแจ้งเหตุเพลิงไหม้ ระบบผจญเพลิง ดังนี้

1) ระบบสัญญาณเตือนเพลิงไหม้

1.1) แผงควบคุมระบบสัญญาณแจ้งเหตุเพลิงไหม้ เป็นส่วนควบคุมและตรวจสอบการทำงานของอุปกรณ์และส่วนต่างๆ ในระบบทั้งหมด การทำงานจะมีสัญญาณฟและเสียงแสดงสภาวะต่าง ๆ

1.2) อุปกรณ์แจ้งเหตุ ติดตั้งทั้งระบบแจ้งเหตุอัตโนมัติ และแบบที่ใช้มือ ดังนี้

1.2.1) ชุดกดแจ้งเหตุแบบใช้มือ (Manual Station)

1.2.2) เครื่องตรวจจับควัน (Smoke Detector)

1.2.3) เครื่องตรวจจับความร้อน (Heat Detector)

1.3) อุปกรณ์ส่งสัญญาณเตือนไฟไหม้ เป็นอุปกรณ์ส่งสัญญาณเตือนต่างๆ ทำงานตามที่กำหนดไว้เพื่อให้ผู้ที่อยู่ในอาคาร/สถานที่ได้ทราบว่าเกิดเหตุเพลิงไหม้ขึ้น

2) ระบบผจญเพลิง ประกอบด้วย

2.1) ท่อยืน (Stand Pipe System)

2.2) ตู้หัวฉีดน้ำดับเพลิง (Fire Hose Cabinet) ประกอบด้วย หัวต่อสายฉีดน้ำดับเพลิงและสายฉีดน้ำดับเพลิง หัวต่อสายฉีดน้ำดับเพลิงชนิดข้อต่อสวมเร็ว พร้อมติดตั้งเครื่องดับเพลิงแบบมือถือ 1 เครื่อง ในแต่ละตู้

2.3) หัวรับน้ำดับเพลิงนอกอาคาร (Fire Department Connection) ติดตั้งไว้บริเวณด้านหน้าอาคาร G จำนวน 1 หัว

3) เครื่องดับเพลิงแบบมือถือ โดยได้ติดตั้งไว้บริเวณอาคารโรงแรมทุกอาคาร อาคารห้องอาหาร ร้านอาหาร อาคารห้องครัว

4) บันไดที่ใช้เป็นทางหนีไฟ โครงการจัดให้บันไดหลักเป็นช่องทางหนีไฟออกสู่ภายนอกอาคาร จำนวน 2 บันได

6) ป้ายบอกทางหนีไฟ (Fire Exit Light) และป้ายบอกชั้น

7) ไฟส่องสว่างฉุกเฉิน (Emergency Light)

โครงการจัดให้อาคาร G มีไฟส่องสว่างฉุกเฉิน ในกรณีไฟดับเครื่องจะทำงานโดยอัตโนมัติโดยส่องแสงออกมาเพื่อให้สามารถมองเห็นทางเดินได้โดยติดตั้งไว้บริเวณบันไดหลัก และตามทางเดินในอาคาร เป็นต้น

8) แบบแปลนแผนผังอาคาร

โครงการจัดให้มีแผงผังอาคารแสดงตำแหน่งที่ติดตั้งอุปกรณ์ดับเพลิงต่างๆ ประตูหรือทางหนีไฟในแต่ละชั้น โดยจะทำการติดตั้งแบบแปลนแผนผังดังกล่าวไว้บริเวณหน้าลิฟต์โดยสารของแต่ละชั้น และบริเวณด้านในของประตูสำหรับห้องพักในทุกห้อง

9) การซ้อมหนีไฟและแผนอพยพหนีไฟ

โครงการจัดให้มีการซ้อมแผนอพยพและดับเพลิงเป็นประจำ อย่างน้อยปีละ 1 ครั้ง โดยโครงการจะจัดทำแผนผังเส้นทางการอพยพหนีไฟ เมื่อเกิดเหตุเพลิงไหม้ให้ผู้ที่อยู่ภายในอาคารเห็นได้อย่างชัดเจน

10) จุดรวมพล

กำหนดจุดรวมพลไว้จำนวน 2 จุด (แสดงดัง**รูปที่ 10**) เป็นตำแหน่งที่อยู่ใกล้กับทางเข้า-ออกโครงการ สามารถอพยพคนออกสู่ภายนอกโครงการได้สะดวก และสามารถลำเลียงคนออกนอกพื้นที่โครงการโดยไม่มีสิ่งกีดขวาง รวมทั้งอยู่ในตำแหน่งที่ไม่กีดขวางการปฏิบัติงานของรถดับเพลิงสำหรับพื้นที่จุดรวมพลของโครงการ

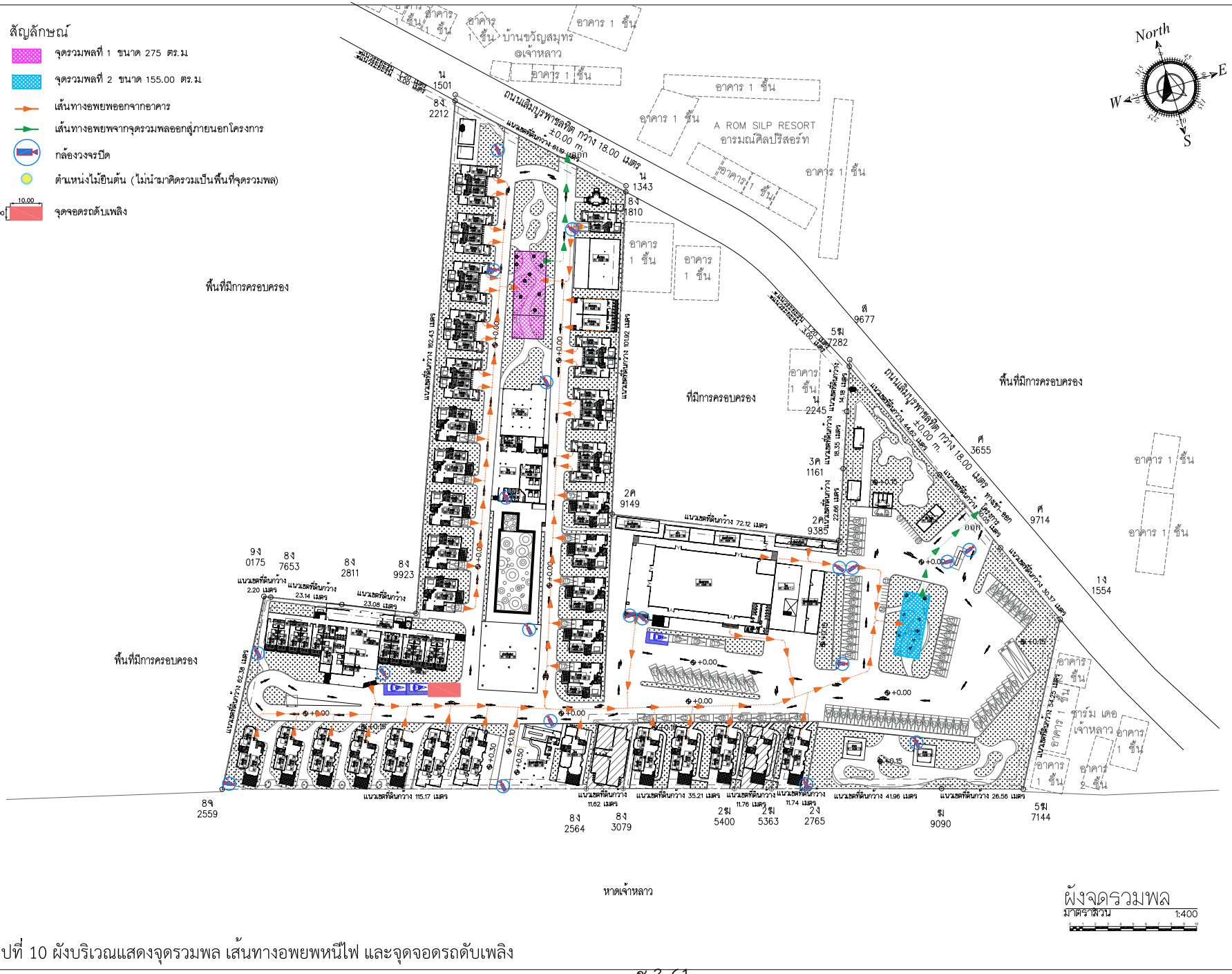

รูปที่ 10 ผังบริเวณแสดงจุดรวมพล เส้นทางอพยพหนีไฟ และจุดจอดรถดับเพลิง

7.10 ระบบจราจรและลานจอดรถ

1) ทางเข้า-ออกโครงการ

พื้นที่โครงการตั้งอยู่ติดกับถนนเฉลิมบูรพาชลทิต (ด้านทิศเหนือของโครงการ) ความกว้างเขตทาง 18.00 เมตร ซึ่งปัจจุบันโครงการได้ใช้ถนนเฉลิมบูรพาชลทิตเพื่อเป็นทางเข้า-ออกอยู่แล้ว และจะใช้ถนนดังกล่าวเป็นทางเข้า-ออกโครงการต่อไป ทั้งนี้ทางเข้า-ออกโครงการแบ่งเป็น 2 ช่องทาง โดยมีช่องทางเข้ากว้าง 7.70 เมตร และช่องทางออกกว้าง 8.70 เมตร

2) ที่จอดรถภายในโครงการ

โครงการจัดให้มีพื้นที่สำหรับจอดรถยนต์ รวมทั้งหมด จำนวน 96 คัน (ในจำนวนนี้แบ่งเป็นที่จอดรถยนต์ทั่วไปจำนวน 93 คัน ที่จอดรถยนต์สำหรับผู้พิการ ฯ จำนวน 3 คัน) นอกจากนี้ยังจัดให้มีที่จอดรถบัส 2 คัน และที่จอดรถจักรยานยนต์ จำนวน 20 คัน

3) ถนนและระบบจราจรภายในโครงการ

- ถนนภายในโครงการ : โครงการมีถนนโดยรอบอาคาร ที่มีผิวจราจรกว้างประมาณ 4.50 - 12.20 เมตร โดยจัดให้มีระบบจราจรเป็นแบบการเดินรถแบบทิศทางเดียว (One Way)

4) ป้ายสัญลักษณ์ระบบจราจร

โครงการจัดให้มีป้ายและสัญลักษณ์จราจรบริเวณภายในโครงการเพื่อความปลอดภัยในการจราจรภายในโครงการ เช่น คันชะลอความเร็ว กระจกนูน ป้ายที่จอดรถสำหรับผู้พิการ ป้ายทางเข้า-ออกโครงการ

5) การดูแลความปลอดภัยและอำนวยความสะดวกในการจราจร

- โครงการจัดให้มีเจ้าหน้าที่รักษาความปลอดภัย (รปภ.) เพื่ออำนวยความสะดวกการจราจรบริเวณทางเข้า-ออกอาคารและบริเวณพื้นที่จอดรถให้เรียบร้อยและปลอดภัย

- โครงการจะจัดให้มีระบบกล้องวงจรปิด ติดตั้งครอบคลุมภายในอาคารทุกชั้น และครอบคลุมทั่วทุกบริเวณภายในพื้นที่โครงการ

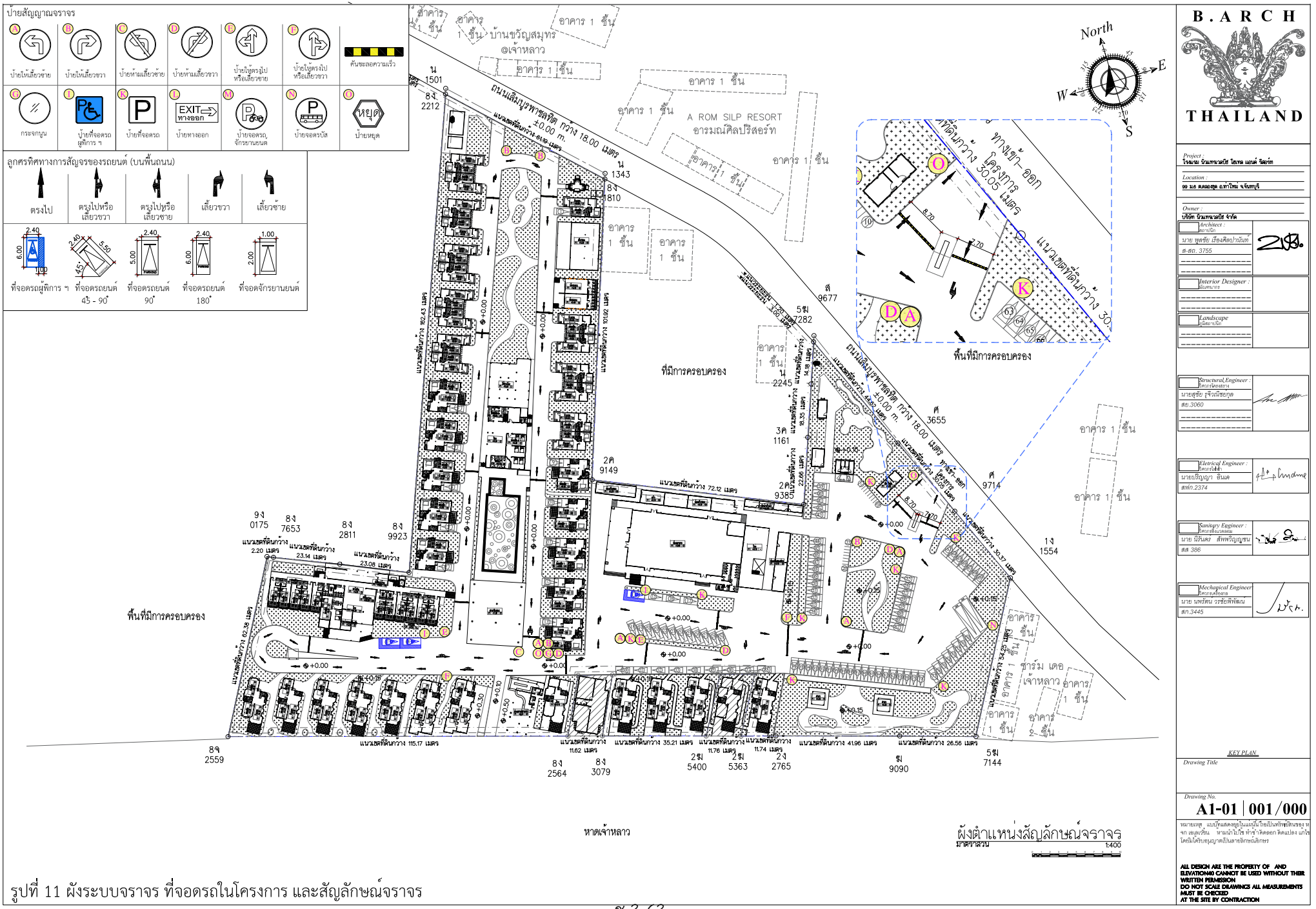

รูปที่ 11 ผังระบบจราจร ที่จอดรถในโครงการ และสัญลักษณ์จราจร

7.11 พื้นที่สีเขียว

โครงการจัดให้มีพื้นที่สีเขียวประมาณ 4,594 ตารางเมตร (นับเฉพาะแปลงที่มีความกว้างไม่น้อยกว่า 1.0 เมตร) จัดไว้บริเวณชั้นล่างทั้งหมด แบ่งเป็น พื้นที่ปลูกไม้ยืนต้น กับไม้พุ่มคลุมดิน ดังนี้

- พื้นที่ปลูกไม้ยืนต้น อยู่บริเวณโดยรอบอาคารโครงการ มีขนาดพื้นที่ไม้ยืนต้นเฉพาะที่มีทรงพุ่มปกคลุมดิน บริเวณแปลงพื้นที่สีเขียว ประมาณ 827 ตารางเมตร โดยไม้ยืนต้นที่ปลูก ได้แก่ ต้นลีลาวดี แก้ว กันเกรา กระพี้จั่น จำปี และจิกน้ำ

- พื้นที่ปลูกไม้พุ่มและไม้คลุมดิน พันธุ์ไม้ที่ปลูก ได้แก่ จั๋ง ปาล์มตาลฟ้า ปาล์มหางกระรอก หญ้าหางกระรอก เตยด่าง พลับพลึง หญ้านวลน้อย

ตารางที่ 8 รายละเอียดการจัดพื้นที่สีเขียวภายในโครงการเปรียบเทียบกับเกณฑ์ต่างๆ

รายละเอียด	พื้นที่สีเขียวตามเกณฑ์ที่ต้องการ	การจัดพื้นที่สีเขียวภายในโครงการ	ความสอดคล้องกับเกณฑ์ต่างๆ
1. เกณฑ์ สผ. - โครงการมีจำนวนผู้พักอาศัยและพนักงานภายในโครงการรวม 424 คน ต้องจัดให้มีพื้นที่สีเขียว 1 ตร.ม./คน	424 ตร.ม.	4,594 ตร.ม.	สอดคล้อง
- พื้นที่สีเขียวชั้นล่าง (50% ของพื้นที่สีเขียวทั้งหมด)	212 ตร.ม.	4,594 ตร.ม.	สอดคล้อง
- พื้นที่ปลูกไม้ยืนต้น (50% ของพื้นที่สีเขียวชั้นล่างที่ต้องจัดให้มีตามเกณฑ์ของ สผ.)	106 ตร.ม.	827 ตร.ม.	สอดคล้อง
- สัดส่วนพื้นที่สีเขียว : จำนวนคนทั้งหมด 424 คน	1 ตร.ม. : 1 คน	10.83 ตร.ม. : 1 คน	สอดคล้อง
2. เกณฑ์พื้นที่สีเขียวอย่างยั่งยืน - พื้นที่สีเขียวอย่างยั่งยืน (50 % ของ OSR ตามกฎกระทรวง ฉบับที่ 55 ฯ)	432.15 ตร.ม.	827 ตร.ม.	สอดคล้อง

ที่มา : บริษัท นิว แทรเวิล บีช จำกัด, 2567

8. รายละเอียดช่วงก่อสร้าง

1) แผนงานการก่อสร้าง

โครงการคาดว่าจะใช้เวลาในการก่อสร้างอาคารพักมูลฝอยรวม การก่อสร้างบ่อหน่วงน้ำ และปรับปรุงอาคารโครงการ ประมาณ 12 เดือน แสดงดัง**ตารางที่ 9**

ตารางที่ 9 แผนงานและระยะเวลาก่อสร้างบ่อหน่วงน้ำ อาคารพักมูลฝอยรวม และปรับปรุงอาคารโครงการ

กิจกรรม/งานหลัก	เดือนที่											
	1	2	3	4	5	6	7	8	9	10	11	12
ขั้นตอนการก่อสร้าง												
1. ก่อสร้างอาคารพักมูลฝอยรวม												
2. ก่อสร้างบ่อหน่วงน้ำ												
ขั้นตอนการตกแต่งและเก็บงาน												
1. รื้อหลังคาบนชั้นดาดฟ้าของอาคาร G(ขนาด 4 ชั้น)												
2. ปรับปรุงอาคารซักรีด												
3. ปรับปรุงอาคารเก็บของทั่วไป 2												

ที่มา : บริษัท นิว แทรเวิล บีช จำกัด, 2567

2) เครื่องจักรกลและรถบรรทุกขนส่ง

ในเบื้องต้นโครงการจะกำหนดห้ามขนส่งวัสดุก่อสร้างในช่วงชั่วโมงเร่งด่วน และปฏิบัติตามข้อห้ามของเจ้าพนักงานตำรวจจราจรทั่วราชอาณาจักร

สำหรับจำนวนเครื่องจักรกลและรถบรรทุกที่ใช้ปฏิบัติงานในแต่ละขั้นตอนหลักจะกำหนดใช้ให้มีความสอดคล้องกับขั้นตอนก่อสร้าง ได้แก่

2.1) งานก่อสร้างอาคารพักมูลฝอยรวม

- รถแบคโฮ จำนวน 1 คัน/วัน
- รถบรรทุกคอนกรีต จำนวน 1 คัน/วัน
- รถบรรทุกขนส่งเศษวัสดุ จำนวน 1 คัน/วัน (2 เที่ยว/วัน)
- รถรับส่งคนงาน 1 คัน/วัน (2 เที่ยว/วัน เช้า-เย็น)

2.2) งานก่อสร้างบ่อหน่วงน้ำ

- รถแบคโฮ จำนวน 1 คัน/วัน
- รถบรรทุกคอนกรีต จำนวน 1 คัน/วัน
- รถบรรทุกขนส่งเศษวัสดุ จำนวน 1 คัน/วัน (2 เที่ยว/วัน)
- รถรับส่งคนงาน 1 คัน/วัน (2 เที่ยว/วัน เช้า-เย็น)

2.3) งานรื้อหลังคาบนชั้นดาดฟ้าของอาคาร G (ขนาด 4 ชั้น)

- รถบรรทุกขนส่งเศษวัสดุ จำนวน 1 คัน/วัน (2 เที่ยว/วัน)
- รถรับส่งคนงาน 1 คัน/วัน (2 เที่ยว/วัน เช้า-เย็น)

2.4) งานปรับปรุงอาคารซักรีด

- รถบรรทุกขนส่งวัสดุก่อสร้าง จำนวน 1 คัน/วัน (2 เที่ยว/วัน)
- รถรับส่งคนงานจำนวน 1 คัน/วัน (2 เที่ยว/วัน เช้า-เย็น)

2.5) งานปรับปรุงอาคารเก็บของทั่วไป 2

- รถบรรทุกขนส่งวัสดุก่อสร้าง จำนวน 1 คัน/วัน (2 เที่ยว/วัน)
- รถรับส่งคนงานจำนวน 1 คัน/วัน (2 เที่ยว/วัน เช้า-เย็น)

3) จำนวนคนงานก่อสร้าง คาดว่าจะใช้คนงานจำนวนสูงสุด ประมาณ 30 คน และทำงานในพื้นที่โครงการในลักษณะเช้าไป-เย็นกลับ โดยให้อยู่ในความรับผิดชอบการรับส่งคนงานของผู้รับเหมา

4) ระบบสาธารณูปโภคสำหรับคนงาน เนื่องจากโครงการมีระบบสาธารณูโภคต่าง ๆ ภายในโครงการอยู่แล้ว ได้แก่ ระบบน้ำใช้ ระบบบำบัดเสีย ระบบระบายน้ำ ระบบการจัดการมูลฝอย เป็นต้น ดังนั้นกรณีคนงานเข้ามาปฏิบัติงาน จึงสามารถใช้น้ำหรือห้องน้ำภายในโครงการได้อย่างสะดวกในบริเวณที่ปฏิบัติงาน ทั้งนี้ ห้องน้ำ-ห้องส้วมสำหรับคนงานได้จัดให้ใช้แยกไม่ใช้ร่วมกันกับผู้มาใช้บริการภายโครงการ

9. สภาพสิ่งแวดล้อมปัจจุบัน

ในการศึกษาสภาพแวดล้อมในปัจจุบัน บริษัทที่ปรึกษาดำเนินการเก็บข้อมูลปฐมภูมิในด้านต่าง ๆ ประกอบด้วย

1) คุณภาพอากาศ : ดำเนินการตรวจวัดคุณภาพอากาศบริเวณพื้นที่โครงการ โดยมีพารามิเตอร์ที่กำหนดให้มีการตรวจวัด ได้แก่ ฝุ่นละอองรวม (TSP) ฝุ่นละอองขนาดไม่เกิน 10 ไมครอน (PM-10) ก๊าซไนโตรเจนไดออกไซด์ (NO_2) ก๊าซซัลเฟอร์ไดออกไซด์ (SO_2) และก๊าซคาร์บอนมอนอกไซด์ (CO) ซึ่งทำการตรวจวัดโดย บริษัท เอเวอร์กรีน คอนซัลติ้ง จำกัด วิเคราะห์ผลโดยศูนย์วิทยาศาสตร์ คณะวิทยาศาสตร์และเทคโนโลยี มหาวิทยาลัยราชภัฏสวนสุนันทา โดยตรวจวัดระหว่างวันอาทิตย์ที่ 1 กันยายน ถึงวันพุธที่ 4 กันยายน 2567 ตลอด 24 ชั่วโมง ต่อเนื่อง 3 วัน (ครอบคลุมวันปกติ 2 วัน และวันและวันหยุด 1 วัน) โดยมีรายละเอียดผลการตรวจวัดดัง**ตารางที่ 10** และ **ตารางที่ 11** และ**รูปที่ 12** สรุปได้ดังนี้

1.1) ฝุ่นละอองรวม (TSP) เฉลี่ย 3 วัน มีค่าเท่ากับ 0.049 มิลลิกรัม/ลูกบาศก์เมตร ซึ่งมีค่าอยู่ในเกณฑ์มาตรฐาน (ไม่เกิน 0.330 มิลลิกรัม/ลูกบาศก์เมตร) ตามประกาศคณะกรรมการสิ่งแวดล้อมแห่งชาติ ฉบับที่ 24 (พ.ศ. 2547) เรื่อง กำหนดมาตรฐานคุณภาพอากาศในบรรยากาศโดยทั่วไป

1.2) ฝุ่นละอองขนาดไม่เกิน 10 ไมครอน (PM-10) เฉลี่ย 3 วัน มีค่าเท่ากับ 0.025 มิลลิกรัม/ลูกบาศก์เมตร ซึ่งมีค่าอยู่ในเกณฑ์มาตรฐาน (ไม่เกิน 0.120 มิลลิกรัม/ลูกบาศก์เมตร) ตามประกาศคณะกรรมการสิ่งแวดล้อมแห่งชาติ ฉบับที่ 24 (พ.ศ. 2547) เรื่อง กำหนดมาตรฐานคุณภาพอากาศในบรรยากาศโดยทั่วไป

1.3) ก๊าซคาร์บอนมอนอกไซด์ (CO) เฉลี่ย 1 ชั่วโมง เฉลี่ย 3 วัน มีค่าเท่ากับ 0.6 พีพีเอ็ม ซึ่งมีค่าอยู่ในเกณฑ์มาตรฐาน (ไม่เกิน 30.0 พีพีเอ็ม) ตามประกาศคณะกรรมการสิ่งแวดล้อมแห่งชาติ ฉบับที่ 10 (พ.ศ. 2538) เรื่อง กำหนดมาตรฐานคุณภาพอากาศในบรรยากาศโดยทั่วไป

1.4) ก๊าซไนโตรเจนไดออกไซด์ (NO_2) เฉลี่ย 1 ชั่วโมง มีค่าเท่ากับ 0.0274 พีพีเอ็ม ซึ่งมีค่าอยู่ในเกณฑ์มาตรฐาน (ไม่เกิน 0.17 พีพีเอ็ม) ตามประกาศคณะกรรมการสิ่งแวดล้อมแห่งชาติ ฉบับที่ 10 (พ.ศ. 2538) เรื่อง กำหนดมาตรฐานคุณภาพอากาศในบรรยากาศโดยทั่วไป และประกาศคณะกรรมการสิ่งแวดล้อมแห่งชาติ ฉบับที่ 33 (พ.ศ. 2552) เรื่อง กำหนดมาตรฐานค่าก๊าซไนโตรเจนไดออกไซด์ในบรรยากาศโดยทั่วไป

1.5) ก๊าซซัลเฟอร์ไดออกไซด์ (SO_2) เฉลี่ย 1 ชั่วโมง เฉลี่ย 3 วัน มีค่าเท่ากับ 0.0033 พีพีเอ็ม ซึ่งมีค่าอยู่ในเกณฑ์มาตรฐาน (ไม่เกิน 0.30 พีพีเอ็ม) ตามประกาศคณะกรรมการสิ่งแวดล้อมแห่งชาติ ฉบับที่ 12 (พ.ศ. 2538) เรื่อง กำหนดมาตรฐานค่าก๊าซซัลเฟอร์ไดออกไซด์ในบรรยากาศโดยทั่วไปเวลา 1 ชั่วโมง และประกาศคณะกรรมการสิ่งแวดล้อมแห่งชาติ ฉบับที่ 21 (พ.ศ. 2544) เรื่อง กำหนดมาตรฐานค่าก๊าซซัลเฟอร์ไดออกไซด์ในบรรยากาศโดยทั่วไปเวลา 1 ชั่วโมง

1.6) สารประกอบไฮโดรคาร์บอนรวม (THC) มีค่าเท่ากับ 3.76 พีพีเอ็ม ซึ่งไม่มีค่ามาตรฐานกำหนด

ตารางที่ 10 ผลการตรวจวัดฝุ่นละอองในบริเวณพื้นที่โครงการ

ดัชนี	วิธีเก็บตัวอย่าง	ปริมาณที่ตรวจวัดได้* (มก./ลบ.ม.)			ค่าเฉลี่ย 3 วัน (มก./ลบ.ม.)	ค่ามาตราฐาน[1/] (มก./ลบ.ม.)
		วันที่ 1-2 ก.ย. 2567	วันที่ 2-3 ก.ย. 2567	วันที่ 3-4 ก.ย. 2567		
1.ฝุ่นละอองรวม (TSP) (ค่าเฉลี่ย 24 ชั่วโมง)	Gravimetric Method	0.029	0.045	0.072	0.049	**0.330**
2.ฝุ่นละอองขนาดไม่เกิน 10 ไมครอน (PM-10) (ค่าเฉลี่ย 24 ชั่วโมง)	Gravimetric Method	0.014	0.018	0.042	0.025	**0.120**

ที่มา : *ตรวจวัดโดย บริษัท เอเวอร์กรีน คอนซัลติ้ง จำกัด และวิเคราะห์และรายงานผลโดยศูนย์วิทยาศาสตร์คณะวิทยาศาสตร์และเทคโนโลยี มหาวิทยาลัยราชภัฏสวนสุนันทา ระหว่างวันที่ 1-4 กันยายน 2567

อ้างอิง : [1/]ประกาศคณะกรรมการสิ่งแวดล้อมแห่งชาติ ฉบับที่ 10 (พ.ศ. 2538) เรื่อง กำหนดมาตรฐานคุณภาพอากาศในบรรยากาศโดยทั่วไปและประกาศคณะกรรมการสิ่งแวดล้อมแห่งชาติ ฉบับที่ 24 (พ.ศ. 2547) เรื่อง กำหนดมาตรฐานคุณภาพอากาศในบรรยากาศโดยทั่วไป

ตารางที่ 11 ผลการตรวจวัดคุณภาพอากาศในบริเวณพื้นที่โครงการ

ดัชนี	วิธีวิเคราะห์	หน่วย	ปริมาณที่วัดได้* (2 ก.ย. 2567)	ปริมาณที่วัดได้* (2-3 ก.ย. 2567)	ค่ามาตรฐาน
1. สารไฮโดรคาร์บอนรวม (THC) (ค่าเฉลี่ย 1 ชั่วโมง)	Flame lonization Detector Method	พีพีเอ็ม	3.76	-	-
2.ก๊าซคาร์บอนมอนอกไซด์ (CO) (ค่าเฉลี่ย 1 ชั่วโมง)	Non-Dispersive infrared Method	พีพีเอ็ม	-	0.6	**30.0**[1/]
3.ก๊าซไนโตรเจนไดออกไซด์ (NO_2) (ค่าเฉลี่ย 1 ชั่วโมง)	Chemiluminescence Method	พีพีเอ็ม	-	0.0274	**0.17**[2/]
4.ก๊าซซัลเฟอร์ไดออกไซด์ (SO_2) (ค่าเฉลี่ย 1 ชั่วโมง)	UV-Fluorescence Method	พีพีเอ็ม	-	0.0033	**0.30**[3/]

ที่มา : *ตรวจวัดโดย บริษัท เอเวอร์กรีน คอนซัลติ้ง จำกัด และวิเคราะห์และรายงานผลโดยศูนย์วิทยาศาสตร์ คณะวิทยาศาสตร์และเทคโนโลยี มหาวิทยาลัยราชภัฏสวนสุนันทา ระหว่างวันที่ 2-3 กันยายน 2567

อ้างอิง : [1/]ประกาศคณะกรรมการสิ่งแวดล้อมแห่งชาติ ฉบับที่ 10 (พ.ศ. 2538) เรื่อง กำหนดมาตรฐานคุณภาพอากาศ ในบรรยากาศโดยทั่วไป

[2/] ประกาศคณะกรรมการสิ่งแวดล้อมแห่งชาติ ฉบับที่ 28 (พ.ศ. 2550) เรื่อง กำหนดมาตรฐานคุณภาพอากาศในบรรยากาศโดยทั่วไป และประกาศคณะกรรมการสิ่งแวดล้อมแห่งชาติ ฉบับที่ 33 (พ.ศ. 2552) เรื่อง กำหนดมาตรฐานค่าก๊าซไนโตรเจนไดออกไซด์ในบรรยากาศ

[3/]ประกาศคณะกรรมการสิ่งแวดล้อมแห่งชาติ ฉบับที่ 12 (พ.ศ.2538) เรื่องกำหนดมาตรฐานค่าก๊าซซัลเฟอร์ไดออกไซด์ในบรรยากาศโดยทั่วไปในเวลา 1 ชั่วโมง และประกาศคณะกรรมการสิ่งแวดล้อมแห่งชาติ ฉบับที่ 21 (พ.ศ.2544) เรื่อง กำหนดมาตรฐานค่าก๊าซซัลเฟอร์ไดออกไซด์ในบรรยากาศโดยทั่วไปในเวลา 1 ชั่วโมง

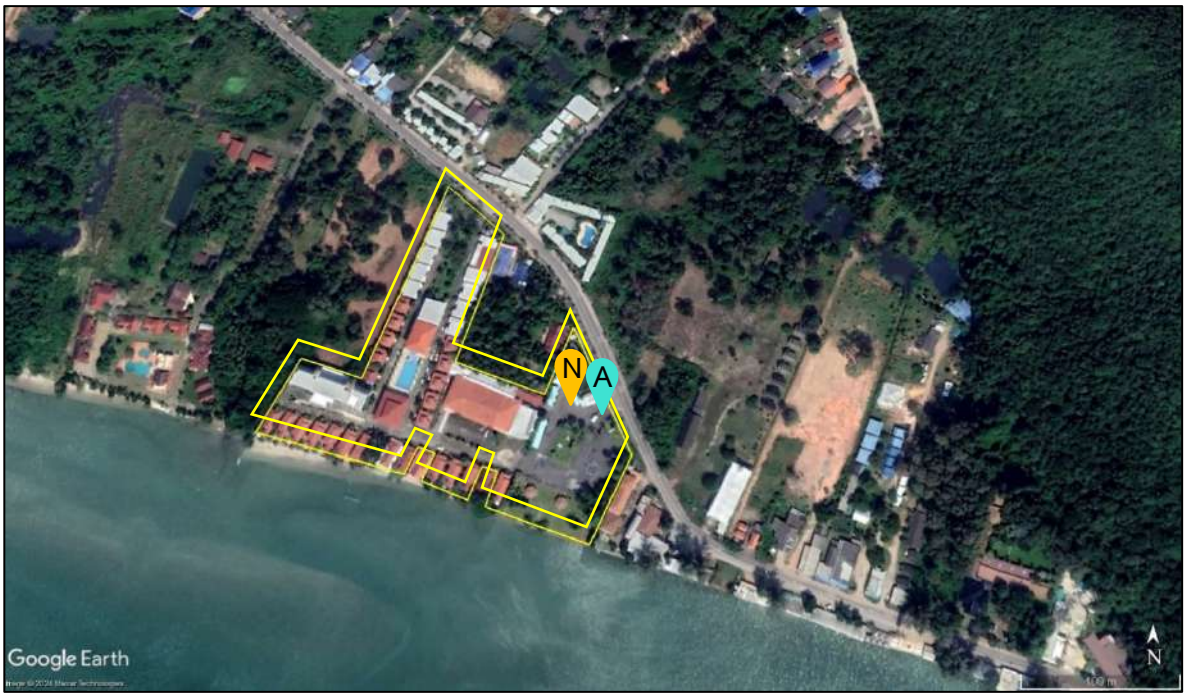

สัญลักษณ์

พื้นที่โครงการ **จุดตรวจวัดคุณภาพอากาศ** **จุดตรวจวัดระดับเสียง**



จุดตรวจวัดคุณภาพอากาศในบริเวณโครงการ

(พิกัด : UTM 47P 0819682 E, 1387406 N)



จุดตรวจวัดระดับเสียงในบริเวณโครงการ

(พิกัด : UTM 47P 0819660 E, 1387415 N)

รูปที่ 12	**ตำแหน่งจุดตรวจวัดคุณภาพสิ่งแวดล้อมในบริเวณพื้นที่โครงการ**

ที่มา : บริษัท เอเวอร์กรีน คอนซัลติ้ง จำกัด, กันยายน 2567

2) เสียง : ดำเนินการตรวจวัดระดับเสียงบริเวณพื้นที่โครงการ โดยมีพารามิเตอร์ที่กำหนดให้มีการตรวจวัด ได้แก่ ระดับเสียง เฉลี่ย 24 ชั่วโมง (L_{eq} 24 hr) ระดับเสียงสูงสุด (L_{max}) ระดับเสียงเฉลี่ยกลางวัน-กลางคืน (L_{dn}) และระดับเสียงเปอร์เซนไทล์ที่ 90 (L_{90}) ซึ่งทำการตรวจวัดโดย บริษัท เอเวอร์กรีน คอนซัลติ้ง จำกัด วิเคราะห์ผลโดยศูนย์วิทยาศาสตร์ คณะวิทยาศาสตร์และเทคโนโลยี มหาวิทยาลัยราชภัฏสวนสุนันทา ระหว่างวันที่ 1-4 กันยายน 2567 โดยมีรายละเอียดผลการตรวจวัดดัง**ตารางที่ 12** สรุปได้ดังนี้

2.1) ระดับเสียง เฉลี่ย 24 ชั่วโมง (L_{eq} 24 hr) เฉลี่ย 3 วัน มีค่าเท่ากับ 61.1 dB(A) ซึ่งมีค่าอยู่ในเกณฑ์มาตรฐาน (ไม่เกิน 70 dB(A)) ตามประกาศคณะกรรมการสิ่งแวดล้อมแห่งชาติ ฉบับที่ 15 (พ.ศ. 2540) เรื่อง กำหนดมาตรฐานระดับเสียงโดยทั่วไป

2.2) ระดับเสียงสูงสุด (L_{max}) เฉลี่ย 3 วัน มีค่าเท่ากับ 86.9 dB(A) ซึ่งมีค่าอยู่ในเกณฑ์มาตรฐาน (ไม่เกิน 115 dB(A)) ตามประกาศคณะกรรมการสิ่งแวดล้อมแห่งชาติ ฉบับที่ 15 (พ.ศ. 2540) เรื่อง กำหนดมาตรฐานระดับเสียงโดยทั่วไป

2.3) ระดับเสียงเฉลี่ยกลางวัน-กลางคืน (L_{dn}) เฉลี่ย 3 วัน มีค่าเท่ากับ 67.8 dB(A) ซึ่งไม่มีค่ามาตรฐานกำหนด

2.4) ระดับเสียงเปอร์เซ็นไทล์ที่ 90 (L_{90}) เฉลี่ย 3 วัน มีค่าเท่ากับ 57.6 dB(A) ซึ่งไม่มีค่ามาตรฐานกำหนด

ตารางที่ 12 ผลการตรวจวัดระดับเสียงภายในบริเวณพื้นที่โครงการ

ดัชนีตรวจวัด	หน่วย	ผลการตรวจวัดได้*			ค่าเฉลี่ย 3 วัน	ค่ามาตราฐาน
		1-2 ก.ย. 67	2-3 ก.ย. 67	3-4 ก.ย. 67		
ระดับเสียงเฉลี่ย 24 ชั่วโมง (L_{eq} 24 hr)	dB(A)	63.0	61.7	58.7	61.1	70[1/]
ระดับเสียงเฉลี่ยสูงสุด (L_{max})	dB(A)	87.8	88.3	84.6	86.9	115[1/]
ระดับเสียงเฉลี่ยกลางวัน-กลางคืน (L_{dn})	dB(A)	71.8	67.5	64.2	67.8	-
ระดับเสียงเปอร์เซ็นท์ไทล์ ที่ 90 (L_{90})	dB(A)	59.5	58.5	54.8	57.6	-

ที่มา : *ตรวจวัดโดย บริษัท เอเวอร์กรีน คอนซัลติ้ง จำกัด และวิเคราะห์และรายงานผลโดยศูนย์วิทยาศาสตร์ คณะวิทยาศาสตร์และเทคโนโลยี มหาวิทยาลัยราชภัฏสวนสุนันทา ระหว่างวันที่ 1-4 กันยายน 2567

- หมายถึง ไม่มีค่ามาตรฐานกำหนด

อ้างอิง : [1/]ประกาศคณะกรรมการสิ่งแวดล้อมแห่งชาติ ฉบับที่ 15 (พ.ศ.2540) เรื่อง กำหนดมาตราฐานระดับเสียงโดยทั่วไป

3) ทรัพยากรชีวภาพ

3.1) ทรัพยากรชีวภาพบนบก : ศึกษาทรัพยากรชีวภาพบนบก บริเวณพื้นที่โครงการ ได้แก่ สัตว์ป่าและพรรณไม้ ดำเนินการเมื่อวันที่ 18 สิงหาคม 2567 ซึ่งพิจารณาศึกษาตามแนวทางการพิจารณารายงานการประเมินผลกระทบสิ่งแวดล้อม ด้านนิเวศวิทยาบนบก (ทรัพยากรป่าไม้และสัตว์ป่า) สำหรับคณะกรรมการผู้ชำนาญการพิจารณารายงานการประเมินผลกระทบสิ่งแวดล้อม (สำนักงานนโยบายและแผนทรัพยากรธรรมชาติและสิ่งแวดล้อม, 2567)

- ทรัพยากรป่าไม้ จากการสำรวจภาคสนาม (18 สิงหาคม, 2567) พบว่าโครงการตั้งอยู่ในบริเวณพื้นที่ชุมชน โรงแรม และรีสอร์ท ซึ่งมีการปลูกพรรณไม้โดยทั่วไปที่นิยมใช้จัดสวน เช่น ต้นไทร เกาหลี ปาล์มหางกระรอก ปาล์มหมากเหลือง ปาล์มตาลฟ้า ต้นสนแผง ต้นสนฉัตร ต้นสนปะการัง ต้นแก้ว ต้นจั๋ง เตยด่างต้นสนประดิพันธ์ ต้นโกสน ต้นจันผา ต้นบานบุรี ต้นอินทนิล ต้นตีนเป็ดแดง ต้นทองอุไร ต้นเข็ม ปัตตาเวียต้นชงโค ต้นกันเกรา ต้นเล็บครุฑผักชี ต้นบุหงาส่าหรีด่าง ต้นประดู่ป่า ต้นนีออน ต้นเกล็ดกระโห้ด่าง ต้นเฟื่องฟ้า หญ้าหนวดฤาษี และต้นเศรษฐีเรือนใน เป็นต้น รวมถึงพรรณไม้ที่พบเห็นได้ตามชุมชนทั่วไปและต้นไม้ที่ปลูกประดับไว้ตามบริเวณอาคารและบ้านพักอาศัย เช่น ต้นมะพร้าว ต้นตาล ต้นมะละกอ ต้นชะพลู ต้นลีลาวดี พลับพลึง หญ้าแฝก ตะไคร้ เป็นต้น

- ทรัพยากรสัตว์ป่า จากการสำรวจภาคสนาม (18 สิงหาคม, 2567) พบว่าโครงการตั้งอยู่ในบริเวณพื้นที่ชุมชน โรงแรม และรีสอร์ท ซึ่งจะมีระยะห่างจากพื้นที่เขตรักษาพันธุ์สัตว์ป่าประมาณ 46 กิโลเมตร (ระยะทางที่วัดเป็นการวัดระยะทางตรงโดยประมาณ) โดยไม่ปรากฏว่ามีสัตว์หายากหรือควรค่าแก่การอนุรักษ์ ทั้งนี้ในบริเวณพื้นที่โครงการในบริเวณโครงการและใกล้เคียงในระยะศึกษา 1 กิโลเมตร ส่วนใหญ่บริเวณพื้นที่โครงการจะพบสัตว์บนบก ได้แก่ หอยเชอรี่ หอยทาก ผีเสื้อกลางคืน มดแดง ผีเสื้อ แมงมุมหนอนผีเสื้อ จิ้งจก สุนัข แมว นกพิราบ นกกางเขนบ้าน และนกเอี้ยงสาลิกา เป็นต้น

3.2) ทรัพยากรชีวภาพในน้ำ : จากการสำรวจภาคสนามด้านทิศใต้ของโครงการติดกับบริเวณหาดเจ้าหลาว โดยพิจารณาศึกษาคุณภาพน้ำ และทรัพยากรชีวภาพในน้ำ (บริเวณหาดเจ้าหลาว) ซึ่งเป็นบริเวณที่อยู่ใกล้กับพื้นที่โครงการมากที่สุดจำนวน 1 จุด เนื่องจากชายหาดบริเวณดังกล่าวมีการใช้ประโยชน์เพื่อเป็นแหล่งนันทนาการ ซึ่งดำเนินการเก็บตัวอย่างเมื่อวันจันทร์ ที่ 23 กันยายน 2567 โดยบริษัท เอเวอร์กรีน คอนซัลติ้ง จำกัด ซึ่งวิเคราะห์และรายงานผลโดยศูนย์วิทยาศาสตร์คณะวิทยาศาสตร์และเทคโนโลยี มหาวิทยาลัยราชภัฏสวนสุนันทา โดยคุณภาพน้ำทางกายภาพ และคุณภาพน้ำทางเคมีทั่วไป อยู่ในเกณฑ์มาตรฐาน

4) ปริมาณจราจร : ดำเนินการศึกษาสภาพการจราจรบริเวณโครงการ โดยบริษัทที่ปรึกษาฯ ได้ทำการศึกษาบนถนนที่สำคัญ คือ ถนนเฉลิมบูรพาชลทิต (บริเวณหน้าโครงการ) และถนนเฉลิมบูรพาชลทิต (บริเวณสามแยกวงเวียนพะยูนเล่นน้ำ) โดยดำเนินการสำรวจปริมาณการจราจรภาคสนามทั้งในวันปกติและวันหยุด เมื่อวันศุกร์ที่ 16 สิงหาคม 2567 และวันเสาร์ที่ 17 สิงหาคม 2567 ช่วงเวลาที่สำรวจเป็นช่วงชั่วโมงเร่งด่วน 3 ช่วงเวลา คือช่วงเช้า เวลา 7.00-8.00 น. ช่วงเที่ยง เวลา 12.00-13.00 น. และช่วงเย็น เวลา 17.00-18.00 น. ซึ่งได้สำรวจทั้ง 2 ทิศทางจราจร โดยมีรายละเอียดการสำรวจปริมาณการจราจร ดังนี้ (รายละเอียดดัง**ตารางที่ 13** ถึง **ตารางที่ 16**)

4.1) ถนนเฉลิมบูรพาชลทิต (บริเวณหน้าโครงการ)

- ถนนเฉลิมบูรพาชลทิต (ขาเข้าโครงการ) : ปริมาณจราจรที่สำรวจเมื่อวันศุกร์ที่ 16 สิงหาคม 2567 มีปริมาณมากที่สุดในช่วงเที่ยง ตั้งแต่เวลา 12.00-13.00 น. ปริมาณ 175.40 PCU/ชั่วโมง (242 คัน/ชั่วโมง) สำหรับปริมาณจราจรที่สำรวจเมื่อวันวันเสาร์ที่ 17 สิงหาคม 2567 มีปริมาณจราจรมากที่สุดในช่วงเย็น ตั้งแต่เวลา 17.00-18.00 น. ปริมาณ 544.90 PCU/ชั่วโมง (700 คัน/ชั่วโมง)

- ถนนเฉลิมบูรพาชลทิต (ขาออกโครงการ) : ปริมาณจราจรที่สำรวจเมื่อวันศุกร์ที่ 16 สิงหาคม 2567 มีปริมาณมากที่สุดในช่วงเที่ยง ตั้งแต่เวลา 12.00-13.00 น. ปริมาณ 191.80 PCU/ชั่วโมง (222 คัน/ชั่วโมง) สำหรับปริมาณจราจรที่สำรวจเมื่อวันวันเสาร์ที่ 17 สิงหาคม 2567 มีปริมาณจราจรมากที่สุดในช่วงเย็น ตั้งแต่เวลา 17.00-18.00 น. ปริมาณ 621.00 PCU/ชั่วโมง (708 คัน/ชั่วโมง)

4.2) ถนนเฉลิมบูรพาชลทิต (บริเวณสามแยกวงเวียนพะยูนเล่นน้ำ)

- ถนนเฉลิมบูรพาชลทิต (ขาเข้าเมือง) : ปริมาณจราจรที่สำรวจเมื่อวันศุกร์ที่ 16 สิงหาคม 2567 มีปริมาณมากที่สุดในช่วงเย็น ตั้งแต่เวลา 17.00-18.00 น. ปริมาณ 318.30 PCU/ชั่วโมง (418 คัน/ชั่วโมง) สำหรับปริมาณจราจรที่สำรวจเมื่อวันวันเสาร์ที่ 17 สิงหาคม 2567 มีปริมาณจราจรมากที่สุดในช่วงเย็น ตั้งแต่เวลา 17.00-18.00 น. ปริมาณ 456.95 PCU/ชั่วโมง (535 คัน/ชั่วโมง)

- ถนนเฉลิมบูรพาชลทิต (ขาออกเมือง) : ปริมาณจราจรที่สำรวจเมื่อวันศุกร์ที่ 16 สิงหาคม 2567 มีปริมาณมากที่สุดในช่วงเย็น ตั้งแต่เวลา 17.00-18.00 น. ปริมาณ 347.10 PCU/ชั่วโมง (429 คัน/ชั่วโมง) สำหรับปริมาณจราจรที่สำรวจเมื่อวันวันเสาร์ที่ 17 สิงหาคม 2567 มีปริมาณจราจรมากที่สุดในช่วงเย็น ตั้งแต่เวลา 17.00-18.00 น. ปริมาณ 589.70 PCU/ชั่วโมง (651 คัน/ชั่วโมง)

ตารางที่ 13 ปริมาณการจราจรจำแนกตามประเภทยานพาหนะบนถนนเฉลิมบูรพาชลทิต บริเวณด้านหน้าโครงการ (ขาเข้าโครงการ)

	ปริมาณการจราจร												
	PCE	วันศุกร์ที่ 16 สิงหาคม 2567						วันเสาร์ที่ 17 สิงหาคม 2567					
		7.00 – 8.00 น.		12.00 – 13.00 น.		17.00 – 18.00 น.		7.00 – 8.00 น.		12.00 – 13.00 น.		17.00 – 18.00 น.	
		(คัน/ชม.)	(PCU/ชม.)	(คัน/ชม.)	(PCU/ชม.)	(คัน/ชม.)	(PCU/ชม.)	(คัน/ชม.)	(PCU/ชม.)	(คัน/ชม.)	(PCU/ชม.)	(คัน/ชม.)	(PCU/ชม.)
1. รถยนต์ส่วนบุคคล, แท็กซี่	1	25	25.00	132	132.00	76	76.00	103	103.00	146	146.00	165	165.00
2. รถโดยสารขนาดเล็ก	1	3	3.00	6	6.00	2	2.00	12	12.00	10	10.00	22	22.00
3. รถโดยสารขนาดใหญ่	1.5	0	0.00	1	1.50	2	3.00	10	15.00	1	1.50	15	22.50
4. รถบรรทุกขนาดเล็ก (ปิคอัพ)	1.3	13	16.90	5	6.50	13	16.90	29	37.70	35	45.50	186	241.80
5. รถบรรทุกขนาดกลาง (6 ล้อ)	1.5	3	4.50	0	0.00	2	3.00	3	4.50	0	0.00	0	0.00
6. รถบรรทุกขนาดใหญ่	1.7	0	0.00	0	0.00	0	0.00	0	0.00	0	0.00	0	0.00
7. รถจักรยานยนต์ 2 ล้อ/ 3 ล้อ	0.3	162	48.60	98	29.40	219	65.70	148	44.40	52	15.60	312	93.60
8. รถจักรยาน 2 ล้อ/ 3 ล้อ	0.25	1	0.25	0	0.00	2	0.50	5	1.25	2	0.50	0	0.00
รวม		**207**	**98.25**	**242**	**175.40**	**316**	**167.10**	**310**	**217.85**	**246**	**219.10**	**700**	**544.90**

ที่มา : สำรวจโดยบริษัท เนเชอรัล โอเปอเรชั่น จำกัด, เมื่อวันศุกร์ที่ 16 สิงหาคม 2567 และวันเสาร์ที่ 17 สิงหาคม 2567

หมายเหตุ : ถนนเฉลิมบูรพาชลทิต ที่ใช้เป็นทางเข้า-ออกโครงการ มีขนาด 2 ช่องจราจร (1 ช่องจราจร/ทิศทาง) ไม่มีเกาะกลางถนน และมีไหล่ทางสำหรับทางปั่นจักรยาน

ตารางที่ 14 ปริมาณการจราจรจำแนกตามประเภทยานพาหนะบนถนนเฉลิมบูรพาชลทิต บริเวณด้านหน้าโครงการ (ขาออกโครงการ)

ชนิดของยานพาหนะ	ปริมาณการจราจร											
	PCE	วันศุกร์ที่ 16 สิงหาคม 2567						วันเสาร์ที่ 17 สิงหาคม 2567					
		7.00 – 8.00 น.		12.00 – 13.00 น.		17.00 – 18.00 น.		7.00 – 8.00 น.		12.00 – 13.00 น.		17.00 – 18.00 น.	
		(คัน/ชม.)	(PCU/ชม.)	(คัน/ชม.)	(PCU/ชม.)	(คัน/ชม.)	(PCU/ชม.)	(คัน/ชม.)	(PCU/ชม.)	(คัน/ชม.)	(PCU/ชม.)	(คัน/ชม.)	(PCU/ชม.)
1. รถยนต์ส่วนบุคคล, แท็กซี่	1	90	90.00	150	150.00	82	82.00	123	123.00	220	220.00	245	245.00
2. รถโดยสารขนาดเล็ก	1	17	17.00	1	1.00	16	16.00	11	11.00	22	22.00	27	27.00
3. รถโดยสารขนาดใหญ่	1.5	9	13.50	2	3.00	2	3.00	0	0.00	15	22.50	8	12.00
4. รถบรรทุกขนาดเล็ก (ปิคอัพ)	1.3	6	7.80	5	6.50	6	7.80	79	102.70	161	209.30	205	266.50
5. รถบรรทุกขนาดกลาง (6 ล้อ)	1.5	3	4.50	9	13.50	5	7.50	3	4.50	0	0.00	3	4.50
6. รถบรรทุกขนาดใหญ่	1.7	2	3.40	1	1.70	0	0.00	0	0.00	14	23.80	0	0.00
7. รถจักรยานยนต์ 2 ล้อ/ 3 ล้อ	0.3	95	28.50	52	15.60	125	37.50	172	51.60	50	15.00	220	66.00
8. รถจักรยาน 2 ล้อ/ 3 ล้อ	0.25	2	0.50	2	0.50	0	0.00	3	0.75	0	0.00	0	0.00
รวม		**224**	**165.20**	**222**	**191.80**	**236**	**153.80**	**391**	**293.55**	**482**	**512.60**	**708**	**621.00**

ที่มา : สำรวจโดยบริษัท เนเชอรัล โอเปอเรชั่น จำกัด, เมื่อวันศุกร์ที่ 16 สิงหาคม 2567 และวันเสาร์ที่ 17 สิงหาคม 2567

หมายเหตุ : ถนนเฉลิมบูรพาชลทิต ที่ใช้เป็นทางเข้า-ออกโครงการ มีขนาด 2 ช่องจราจร (1 ช่องจราจร/ทิศทาง) ไม่มีเกาะกลางถนน และมีไหล่ทางสำหรับทางปั่นจักรยาน

ตารางที่ 15 ปริมาณการจราจรจำแนกตามประเภทยานพาหนะบนถนนเฉลิมบูรพาชลทิต (บริเวณสามแยกวงเวียนพะยูนเล่นน้ำ) (ขาเข้าเมือง)

ชนิดของยานพาหนะ	ปริมาณการจราจร											
	PCE	วันศุกร์ที่ 16 สิงหาคม 2567						วันเสาร์ที่ 17 สิงหาคม 2567					
		7.00 – 8.00 น.		12.00 – 13.00 น.		17.00 – 18.00 น.		7.00 – 8.00 น.		12.00 – 13.00 น.		17.00 – 18.00 น.	
		(คัน/ชม.)	(PCU/ชม.)	(คัน/ชม.)	(PCU/ชม.)	(คัน/ชม.)	(PCU/ชม.)	(คัน/ชม.)	(PCU/ชม.)	(คัน/ชม.)	(PCU/ชม.)	(คัน/ชม.)	(PCU/ชม.)
1. รถยนต์ส่วนบุคคล, แท็กซี่	1	52	52.00	56	56.00	82	82.00	101	101.00	143	143.00	128	128.00
2. รถโดยสารขนาดเล็ก	1	13	13.00	21	21.00	17	17.00	15	15.00	13	13.00	17	17.00
3. รถโดยสารขนาดใหญ่	1.5	2	3.00	6	9.00	3	4.50	0	0.00	10	15.00	1	1.50
4. รถบรรทุกขนาดเล็ก (ปิคอัพ)	1.3	82	106.60	45	58.50	120	156.00	16	20.80	43	55.90	185	240.50
5. รถบรรทุกขนาดกลาง (6 ล้อ)	1.5	7	10.50	1	1.50	0	0.00	3	4.50	4	6.00	4	6.00
6. รถบรรทุกขนาดใหญ่	1.7	0	0.00	0	0.00	0	0.00	2	3.40	1	1.70	3	5.10
7. รถจักรยานยนต์ 2 ล้อ/ 3 ล้อ	0.3	88	26.40	49	14.70	196	58.80	176	52.80	87	26.10	192	57.60
8. รถจักรยาน 2 ล้อ/ 3 ล้อ	0.25	3	0.75	0	0.00	0	0.00	4	1.00	2	0.50	5	1.25
รวม		**247**	**212.25**	**178**	**160.70**	**418**	**318.30**	**317**	**198.50**	**303**	**261.20**	**535**	**456.95**

ที่มา : สำรวจโดยบริษัท เนเชอรัล โอเปอเรชั่น จำกัด, เมื่อวันศุกร์ที่ 16 สิงหาคม 2567 และวันเสาร์ที่ 17 สิงหาคม 2567

หมายเหตุ : ถนนเฉลิมบูรพาชลทิต มีขนาด 2 ช่องจราจร (1 ช่องจราจร/ทิศทาง) ไม่มีเกาะกลางถนน

ตารางที่ 16 ปริมาณการจราจรจำแนกตามประเภทยานพาหนะบนถนนเฉลิมบูรพาชลทิต (บริเวณสามแยกวงเวียนพะยูนเล่นน้ำ) (ขาออกนอกเมือง)

ชนิดของยานพาหนะ	PCE	ปริมาณการจราจร											
		วันศุกร์ที่ 16 สิงหาคม 2567						วันเสาร์ที่ 17 สิงหาคม 2567					
		7.00 – 8.00 น.		12.00 – 13.00 น.		17.00 – 18.00 น.		7.00 – 8.00 น.		12.00 – 13.00 น.		17.00 – 18.00 น.	
		(คัน/ชม.)	(PCU/ชม.)	(คัน/ชม.)	(PCU/ชม.)	(คัน/ชม.)	(PCU/ชม.)	(คัน/ชม.)	(PCU/ชม.)	(คัน/ชม.)	(PCU/ชม.)	(คัน/ชม.)	(PCU/ชม.)
1. รถยนต์ส่วนบุคคล, แท็กซี่	1	82	82.00	75	75.00	116	116.00	57	57.00	225	225.00	228	228.00
2. รถโดยสารขนาดเล็ก	1	9	9.00	0	0.00	16	16.00	10	10.00	22	22.00	23	23.00
3. รถโดยสารขนาดใหญ่	1.5	0	0.00	0	0.00	2	3.00	0	0.00	12	18.00	14	21.00
4. รถบรรทุกขนาดเล็ก (ปิคอัพ)	1.3	98	127.40	96	124.80	120	156.00	73	94.90	128	166.40	192	249.60
5. รถบรรทุกขนาดกลาง (6 ล้อ)	1.5	0	0.00	0	0.00	3	4.50	2	3.00	4	6.00	5	7.50
6. รถบรรทุกขนาดใหญ่	1.7	1	1.70	0	0.00	0	0.00	2	3.40	2	3.40	3	5.10
7. รถจักรยานยนต์ 2 ล้อ/ 3 ล้อ	0.3	102	30.60	65	19.50	172	51.60	110	33.00	128	38.40	180	54.00
8. รถจักรยาน 2 ล้อ/ 3 ล้อ	0.25	2	0.50	0	0.00	0	0.00	8	2.00	4	1.00	6	1.50
รวม		**294**	**251.20**	**236**	**219.30**	**429**	**347.10**	**262**	**203.30**	**525**	**480.20**	**651**	**589.70**

ที่มา : สำรวจโดยบริษัท เนเชอรัล โอเปอเรชั่น จำกัด, เมื่อวันศุกร์ที่ 16 สิงหาคม 2567 และวันเสาร์ที่ 17 สิงหาคม 2567

หมายเหตุ : ถนนเฉลิมบูรพาชลทิต มีขนาด 2 ช่องจราจร (1 ช่องจราจร/ทิศทาง) ไม่มีเกาะกลางถนน

10. การศึกษาการมีส่วนร่วมของประชาชน

บริษัทที่ปรึกษาฯ ได้ดำเนินการศึกษาตามประกาศสำนักงานนโยบายและแผนทรัพยากรธรรมชาติและสิ่งแวดล้อม เรื่อง แนวทางการมีส่วนร่วมของประชาชนในกระบวนการจัดทำรายงานประเมินผลกระทบสิ่งแวดล้อม พ.ศ. 2566

➢ วัตถุประสงค์การศึกษาการมีส่วนร่วมของประชาชน

1. เพื่อประชาสัมพันธ์เปิดเผยข้อมูลข่าวสารของโครงการ และรายละเอียดการพัฒนาโครงการให้ชุมชนรับทราบ

2. เพื่อรับฟังความคิดเห็นต่อร่างข้อเสนอโครงการ รายละเอียดโครงการ ขอบเขตการศึกษาและการประเมินทางเลือกโครงการ รวมทั้งผลกระทบที่อาจจะเกิดขึ้น และนำข้อคิดเห็นและข้อเสนอแนะมาใช้ประกอบการศึกษาและจัดทำรายงานฯ

3. เพื่อรับฟังความคิดเห็นต่อการจัดทำร่างรายงานการประเมินผลกระทบสิ่งแวดล้อมและมาตรการป้องกันและแก้ไขผลกระทบสิ่งแวดล้อม และมาตรการติดตามตรวจสอบผลกระทบสิ่งแวดล้อม รวมทั้งนำข้อคิดเห็นและข้อเสนอแนะมาปรับปรุงรายงานฯ และมาตรการฯ

➢ แผนหลักของการดำเนินงานด้านการมีส่วนร่วมของประชาชนของโครงการ

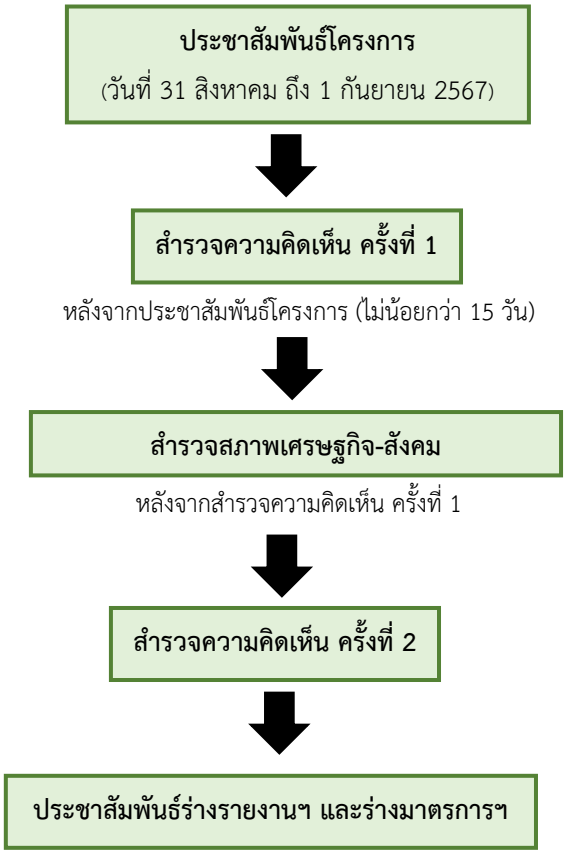

- **ขอบเขตพื้นที่ศึกษาการมีส่วนร่วมของประชาชนและกลุ่มผู้มีส่วนได้เสีย**

บทบาทของผู้มีส่วนเกี่ยวข้องในแต่ขั้นตอน และประชากรกลุ่มเป้าหมาย (ผู้มีส่วนได้เสีย) คือ ประชาชนที่อาศัยอยู่ติดโครงการและอยู่บริเวณใกล้เคียงโครงการ ในระยะ 1 กิโลเมตร จากขอบเขตพื้นที่โครงการ โดยแบ่งออกเป็น 7 กลุ่มเป้าหมายหลัก ดังนี้

- **กลุ่มที่ 1 ผู้ได้รับผลกระทบ**
  - **กลุ่มพื้นที่หลัก**
    - กลุ่มผู้ที่อยู่ติดกับพื้นที่โครงการ
    - กลุ่มผู้ที่อยู่ถัดจากพื้นที่ติดโครงการถึงระยะ 100 เมตร จากขอบเขตพื้นที่โครงการ
  - **กลุ่มพื้นที่รอง**
    - กลุ่มผู้ที่อยู่ในระยะมากกว่า 100 เมตร ถึง 500 เมตร จากขอบเขตพื้นที่โครงการ
    - กลุ่มผู้ที่อยู่ในระยะมากกว่า 500 เมตร ถึง 1 กิโลเมตร จากขอบเขตพื้นที่โครงการ
  - **กลุ่มพื้นที่อ่อนไหว** ได้แก่ สถานศึกษา ศาสนสถาน สถานพยาบาล
  - **กลุ่มหน่วยงานราชการ** ได้แก่ หน่วยงานราชการต่างๆ ในพื้นที่ศึกษา
  - **กลุ่มผู้นำชุมชนที่เกี่ยวข้อง** ได้แก่ ประธานชุมชน กำนัน ผู้ใหญ่บ้าน เป็นต้น
- **กลุ่มที่ 2 ผู้ที่รับผิดชอบจัดทำรายงานการประเมินผลกระทบสิ่งแวดล้อม** ได้แก่ เจ้าของโครงการ ผู้จัดทำรายงานการประเมินผลกระทบสิ่งแวดล้อมที่ได้รับอนุญาตตามกฎหมาย
- **กลุ่มที่ 3 ผู้ที่ทำหน้าที่พิจารณารายงานการประเมินผลกระทบสิ่งแวดล้อม** ได้แก่ ผู้ทรงคุณวุฒิ หรือผู้เชี่ยวชาญในสาขาวิชาการต่าง ๆ ที่เกี่ยวข้อง
- **กลุ่มที่ 4 กลุ่มหน่วยงานราชการในระดับต่างๆ ทั้งส่วนกลาง ส่วนภูมิภาคและท้องถิ่นที่เกี่ยวข้อง**
- **กลุ่มที่ 5 องค์กรเอกชนด้านการคุ้มครองสิ่งแวดล้อมและอนุรักษ์ทรัพยากรธรรมชาติ องค์กรพัฒนาเอกชน สถาบันการศึกษาและนักวิชาการอิสระ**
- **กลุ่มที่ 6 สื่อมวลชน**
- **กลุ่มที่ 7 ประชาชนทั่วไป**

ตารางที่ 17 การดำเนินกิจกรรมการมีส่วนร่วมของประชาชนโครงการ นิวแทรเวิลบีช รีสอร์ท

กิจกรรม	วันที่ดำเนินการ
1. การประชาสัมพันธ์โครงการ	วันที่ 31 กรกฎาคม ถึง 1 สิงหาคม 2567
2. การสำรวจความคิดเห็นการมีส่วนร่วมของประชาชน ครั้งที่ 1	วันที่ 16-19 สิงหาคม 2567
3. สำรวจสภาพเศรษฐกิจและสังคม	วันที่ 4-6 กันยายน 2567
4. ประชาสัมพันธ์ร่างรายงานการประเมินผบกระทบสิ่งแวดล้อมและร่างมาตรการป้องกันและแก้ไขผลกระทบกระทบสิ่งแวดล้อมและมาตรการติดตามตรวจสอบผลกระทบสิ่งแวดล้อม	อยู่ในระหว่างดำเนินการ
4. การสำรวจความคิดเห็นการมีส่วนร่วมของประชาชน ครั้งที่ 2	กำหนดดำเนินการ วันที่ 17-19 ตุลาคม 2567

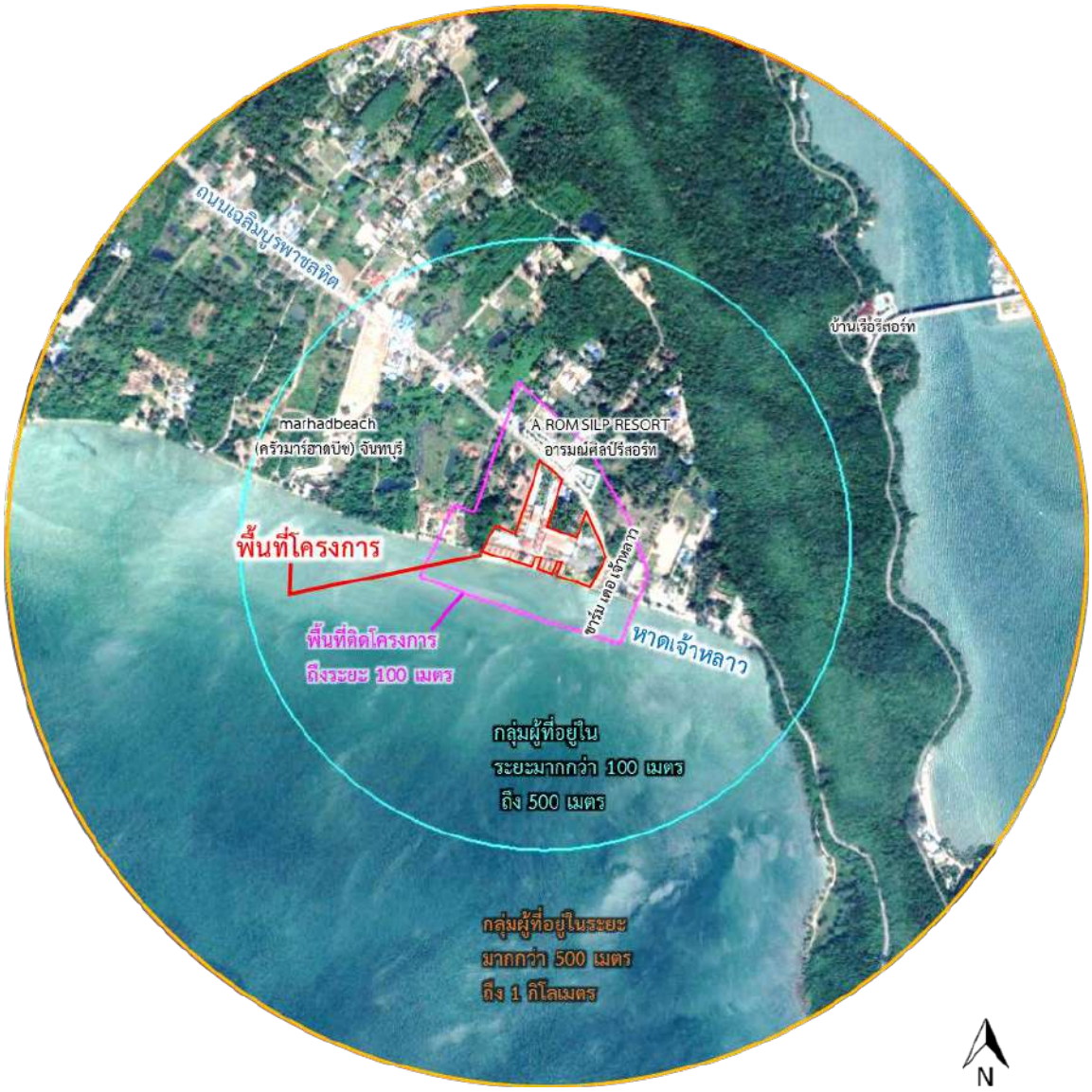

สัญลักษณ์

ขอบเขตพื้นที่โครงการ

ขอบเขตในระยะ 100 เมตร จากขอบเขตพื้นที่โครงการ

ขอบเขตในระยะ 500 เมตร จากขอบเขตพื้นที่โครงการ

ขอบเขตในระยะ 1 กิโลเมตร จากขอบเขตพื้นที่โครงการ

รูปที่ 13	**ขอบเขตพื้นที่ศึกษาการมีส่วนร่วมของประชาชน**

ที่มา : ภาพถ่ายทางอากาศ (Google Earth), 2567

ตารางที่ 18 สรุปผลการสำรวจความคิดเห็นในกิจกรรมการมีส่วนร่วมของประชาชน ครั้งที่ 1

กลุ่มเป้าหมาย	ความคิดเห็น/ข้อห่วงกังวล/ข้อเสนอแนะ
1. กลุ่มพื้นที่หลัก	
1.1 ครัวเรือน/สถานประกอบการ ที่อยู่ติดพื้นที่โครงการ	**ข้อห่วงกังวลระยะก่อสร้าง** 1) คุณภาพอากาศ และสภาพภูมิอากาศ 2) การกำจัดน้ำเสีย 3) เสียง 4) ความสั่นสะเทือน 5) การจัดการขยะมูลฝอย **ข้อห่วงกังวลระยะดำเนินโครงการ** 1) คุณภาพอากาศ และสภาพภูมิอากาศ 2) การจัดการน้ำเสีย 3) เสียง 4) การกำจัดน้ำเสีย 5) การระบายน้ำ และการป้องกันน้ำท่วม
1.2 ครัวเรือน/สถานประกอบการ ที่อยู่ในระยะ 100 เมตร จากขอบเขตพื้นที่โครงการ	**ข้อหัวกังวลระยะก่อสร้าง** 1) คุณภาพอากาศ และสภาพภูมิอากาศ 2) เสียง 3) ความสั่นสะเทือน 4) การจัดการน้ำเสีย 5) การระบายน้ำ การป้องกันน้ำท่วม 6) การจัดการขยะมูลฝอย 7) การจราจร **ข้อห่วงกังวลระยะดำเนินโครงการ** 1) คุณภาพอากาศ และสภาพภูมิอากาศ 2) เสียง 3) คุณภาพน้ำ/น้ำใช้ 4) การจัดการมูลฝอย 5) การจัดการน้ำเสีย 6) การระบายน้ำ และการป้องกันน้ำท่วม
2. กลุ่มพื้นที่รอง	
2.1 ครัวเรือน/สถานประกอบการ ที่อยู่ในระยะ 100 – 500 เมตร จากขอบเขตพื้นที่โครงการ	**ข้อห่วงกังวลระยะก่อสร้าง** 1) คุณภาพอากาศ และสภาพภูมิอากาศ 2) เสียง 3) ความสั่นสะเทือน 4) การจัดการน้ำเสีย 5) การจราจร

ตารางที่ 18 (ต่อ) สรุปผลการสำรวจความคิดเห็นในกิจกรรมการมีส่วนร่วมของประชาชน ครั้งที่ 1

กลุ่มเป้าหมาย	ความคิดเห็น/ข้อห่วงกังวล/ข้อเสนอแนะ
	ข้อห่วงกังวลระยะดำเนินโครงการ 1) การจัดการน้ำเสีย 2) คุณภาพน้ำ/น้ำใช้ 3) การระบายน้ำและการป้องกันน้ำท่วม 4) การจัดการมูลฝอย 5) อาชีวอนามัยและความปลอดภัย
2.2 ครัวเรือน/สถานประกอบการ ที่อยู่ในระยะ 500 – 1,000 เมตร จากขอบเขตพื้นที่โครงการ	**ข้อห่วงกังวลระยะก่อสร้าง** 1) คุณภาพอากาศ และสภาพภูมิอากาศ 2) เสียง 3) การจัดการน้ำเสีย 4) การจราจร 5) การระบายน้ำ และการป้องกันน้ำท่วม **ข้อห่วงกังวลระยะดำเนินโครงการ** 1) การจราจร 2) คุณภาพอากาศ และสภาพภูมิอากาศ 3) การระบายน้ำ และการป้องกันน้ำท่วม 4) การจัดการมูลฝอย 5) เสียง
3. กลุ่มพื้นที่อ่อนไหวในระยะ 1 กิโลเมตร จากขอบเขตพื้นที่โครงการ	อยู่ในระหว่างการติดตามข้อมูล
4.หน่วยงานราชการในระยะ 1 กิโลเมตร จากขอบเขตพื้นที่โครงการ	อยู่ในระหว่างการติดตามข้อมูล
5. กลุ่มผู้นำชุมชนในระยะ 1 กิโลเมตร จากขอบเขตพื้นที่โครงการ	อยู่ในระหว่างการติดตามข้อมูล

11. การประเมินผลกระทบสิ่งแวดล้อม

1) ผลกระทบต่อทรัพยากรสิ่งแวดล้อมทางกายภาพ

1.1) สภาพภูมิประเทศ

<u>ระยะก่อสร้าง/ดัดแปลงอาคาร</u>

โครงการจะมีการขยายขนาดโครงการโดยเพิ่มจำนวนห้องพักภายในอาคารโรงแรมที่มีอยู่แล้วภายในโครงการ ดังนั้นจะไม่มีการก่อสร้างอาคารโรงแรมหลังใหม่ สำหรับการก่อสร้างสิ่งปลูกสร้างเพิ่มเติมในโครงการนั้น จะมีการก่อสร้างเพียงอาคารพักมูลฝอยรวม และบ่อหน่วงน้ำ รวมถึงกิจกรรมการปรับปรุงอาคาร ได้แก่ การรื้อหลังคาบนชั้นดาดฟ้าของอาคาร G (ขนาด 4 ชั้น), การปรับปรุงอาคารซักรีด และการปรับปรุงอาคารเก็บของทั่วไป 2 เท่านั้น

ทั้งนี้อาคารพักมูลฝอยรวมที่จะมีการก่อสร้างใหม่เป็นอาคารคอนกรีตเสริมเหล็กที่มีขนาด 1 ชั้น จำนวน 1 อาคาร มีความสูงอาคาร 3.65 เมตร (วัดจากระดับพื้นดินที่ก่อสร้างถึงระดับยอดผนังชั้นสูงสุด) และการก่อสร้างบ่อหน่วงน้ำซึ่งเป็นบ่อใต้ดิน ดังนั้นจึงส่งผลให้ในระยะการก่อสร้างคาดว่ามีการเปลี่ยนแปลงสภาพภูมิประเทศในสภาพปัจจุบันของพื้นที่โครงการ โดยบริเวณที่จะมีการก่อสร้างอาคารพักมูลฝอยรวมและบ่อหน่วงน้ำ จากเดิมที่เป็นพื้นที่สีเขียวในบริเวณนั้น จะเกิดจากการก่อสร้างฐานรากอาคาร โดยการขุดดินออกบางส่วนแล้วจึงถมกลับทั้งนี้กิจกรรมก่อสร้าง/ดัดแปลงทั้งหมดที่กล่าวมาข้างต้นจะใช้ระยะเวลาไม่นานมากนักประมาณ 1 ปี และจำกัดพื้นที่ก่อสร้างอยู่ในขอบเขตพื้นที่โครงการเท่านั้น ซึ่งเป็นบริเวณพื้นที่ไม่กว้างมาก ประกอบกับจะมีการติดตั้งแนวรั้วชั่วคราวแบบทึบสูง 3 เมตร ล้อมรอบบริเวณพื้นที่ก่อสร้าง/ดัดแปลงอาคาร ดังนั้นเมื่อพิจารณาโดยภาพรวมแล้วการก่อสร้างโครงการจะมีผลกระทบด้านลบต่อการเปลี่ยนแปลงสภาพภูมิประเทศอยู่ใน**ระดับต่ำ**

<u>ระยะเปิดดำเนินการ</u>

โครงการได้รับการออกแบบให้ตัวอาคารพักมูลฝอยรวมที่จะก่อสร้างใหม่ จำนวน 1 อาคาร มีขนาด 1 ชั้น ซึ่งบริเวณโดยรอบและใกล้เคียงพื้นที่โครงการส่วนใหญ่เป็นสถานประกอบการโรงแรม รีสอร์ท บ้านพักอาศัย อาคารพาณิชย์ และร้านค้า ที่มีขนาด 1-2 ชั้น นอกจากนี้โครงการได้ออกแบบให้มีการจัดภูมิสถาปัตย์โดยปลูกพื้นที่สีเขียวรอบๆ พื้นที่โครงการ โดยโครงการจัดให้มีรั้วกำแพงถาวรสูง 2 เมตร ที่บริเวณด้านทิศเหนือ ทิศตะวันออก และทิศตะวันตกของโครงการ ประกอบกับจัดให้มีพื้นที่ปลูกไม้ยืนต้น ซึ่งจะก่อให้เกิดร่มเงา ส่วนไม้พุ่มและไม้คลุมดินภายในพื้นที่โครงการจะเพิ่มความสวยงามมากขึ้น ดังนั้นการพัฒนาโครงการโดยภาพรวม ซึ่งปัจจุบันมีอาคารขนาด 1-4 ชั้น อยู่ภายในโครงการอยู่แล้ว และจะมีอาคารหลังใหม่ขนาด 1 ชั้น เพิ่มมาเพียงอาคาเดียวเท่านั้น จึงเกิดผลกระทบด้านลบต่อการเปลี่ยนแปลงสภาพภูมิประเทศอยู่ในระดับต่ำ

1.2) ทรัพยากรดินและการชะล้างพังทลายของดิน

ระยะก่อสร้าง/ดัดแปลงอาคาร

กิจกรรมการก่อสร้าง/ดัดแปลงอาคารจะอยู่ภายในพื้นที่โครงการ และจะมีการทำฐานรากของอาคาร พักมูลฝอยรวมและบ่อหน่วงน้ำ โดยทางโครงการจะกำหนดให้มีมาตรการป้องกันการพังทลายของดิน โดยไม่ส่งผลกระทบที่จะเกิดขึ้นต่อการเปลี่ยนแปลงคุณสมบัติดินและความเสี่ยงต่อการชะล้างการพังทลายของดินต่อพื้นที่ข้างเคียง

ระยะเปิดดำเนินการ

เมื่อเปิดดำเนินโครงการ มีเพียงกิจกรรมในลักษณะเป็นอาคารโรงแรมเพื่อพักอาศัย/พักผ่อน ไม่มีการเปิดหน้าดิน การขุดดิน หรือกิจกรรมใดๆ อันก่อให้เกิดการพังทลายของดินที่โครงการ บริเวณด้านหน้าโครงการ ริมถนน พื้นที่รอบอาคาร รวมไปถึงพื้นที่ว่างต่างๆ ไว้อย่างสวยงาม ซึ่งจะมีการบำรุงรักษาคุณภาพของดินให้มีความอุดมสมบูรณ์อยู่ตลอดเวลา ดังนั้นผลกระทบด้านลบที่จะเกิดขึ้นต่อทรัพยากรดินและการชะล้างการพังทลายของดินจะอยู่ในระดับต่ำ

1.3) คุณภาพอากาศและการระบายอากาศ

ระยะก่อสร้าง/ดัดแปลงอาคาร

บริษัทที่ปรึกษาฯ ได้ทำการประเมินแหล่งกำเนิดและชนิดมลพิษทางอากาศจากกิจกรรมก่อสร้าง จะมีการใช้เครื่องจักรกลต่างๆ และรถที่ใช้ในการจราจรขนส่ง ซึ่งจะทำให้เกิดการฟุ้งกระจายของมลพิษในอากาศบริเวณพื้นที่โครงการและบริเวณใกล้เคียงโดยรอบ จากการประเมินมลพิษทางอากาศจากกิจกรรมการก่อสร้าง/ดัดแปลงอาคารโครงการก่อนมีมาตรการพบว่าบริเวณใกล้เคียงได้รับ

- ฝุ่นละอองรวม (TSP) ไม่เกิน 0.33 มิลลิกรัมต่อลูกบาศก์เมตร
- ฝุ่นละอองขนาดไม่เกิน 10 ไมครอน (PM-10) ไม่เกิน 0.10 มิลลิกรัมต่อลูกบาศก์เมตร
- ก๊าซคาร์บอนมอนอกออกไซด์ (CO) ไม่เกิน 34.20 มิลลิกรัมต่อลูกบาศก์เมตร
- ก๊าซไนโตรเจนไดออกไซด์ (NO_2) ไม่เกิน 0.32 มิลลิกรัมต่อลูกบาศก์เมตร
- ก๊าซซัลเฟอร์ไดออกไซด์ (SO_2) ไม่เกิน 0.78 มิลลิกรัมต่อลูกบาศก์เมตร

ดังนั้นโครงการกำหนดให้ใช้รั้วชั่วคราวแบบทึบ (ชุดที่จะใช้ป้องกันเสียงรบกวน) สูงอย่างน้อย 3.00 เมตร ล้อมรอบบริเวณก่อสร้าง/ดัดแปลงทุกด้าน และใช้ผ้าใบก่อสร้าง (Mesh Sheet) ชนิดป้องกันไฟลามปิดกั้นโดยรอบพื้นที่ปฏิบัติงานก่อสร้างอาคาร ทุกด้านเพื่อช่วยป้องกันฝุ่นละอองฟุ้งกระจายและต้องรักษาให้อยู่ในสภาพดีตลอดเวลา

ระยะเปิดดำเนินการ

มลพิษทางอากาศที่จะเกิดขึ้นในช่วงเปิดดำเนินการจะเกิดจากรถชนิดต่าง ๆ ทั้งหมดของในโครงการ โดยผลกระทบหลักต่อคุณภาพอากาศจะเป็นผลกระทบจากการเผาไหม้ของเครื่องยนต์จะเกิดก๊าซพิษจากไอเสีย รถยนต์บริเวณที่จอดรถยนต์ จากการประเมินหาปริมาณมลพิษจากโครงการ จะพิจารณาแหล่งกำเนิดมลพิษจากจำนวนที่จอดรถในโครงการทั้งหมดในโครงการ พบว่า คุณภาพอากาศบริเวณพื้นที่โครงการจะมีค่าไม่เกินมาตรฐานตามประกาศคณะกรรมการสิ่งแวดล้อมแห่งชาติ

1.4) เสียง

การประเมินระดับเสียงรบกวน บริษัทที่ปรึกษาฯ ใช้วิธีการคำนวณให้สอดคล้องตามประกาศคณะกรรมการควบคุมมลพิษ เรื่อง วิธีการตรวจวัดระดับเสียงพื้นฐาน ระดับเสียงขณะไม่มีการรบกวน การตรวจวัดและคำนวณระดับเสียงขณะมีการรบกวน การคำนวณค่าระดับการรบกวนและแบบบันทึกการตรวจวัดเสียงรบกวน พ.ศ. 2565 และค่ามาตรฐานเทียบกับประกาศคณะกรรมการสิ่งแวดล้อมแห่งชาติ ฉบับที่ 15 พ.ศ.2540 เรื่อง กำหนดมาตรฐานระดับเสียงโดยทั่วไป ที่กำหนดไว้ คือ ระดับเสียงไม่เกิน 70 dB(A) และประกาศคณะกรรมการสิ่งแวดล้อมแห่งชาติ ฉบับที่ 29 (พ.ศ. 2550) เรื่อง ค่าระดับเสียงรบกวน ได้กำหนดค่าระดับเสียงรบกวนไม่ให้เกิน 10 เดซิเบล(เอ)

ทั้งนี้จากการพิจารณาตามแผนงานการก่อสร้าง/ดัดแปลงอาคารพบว่า แต่ละขั้นตอนของแต่ละกิจกรรมจะดำเนินการทำงานไม่ซ้อนทับกัน

(1) ระยะก่อสร้าง/ดัดแปลง

บริษัทที่ปรึกษาฯ ได้ทำการประเมินผลกระทบด้านเสียง โดยให้ครอบคลุมทั้งภายในและภายนอกโครงการ ทั้ง 4 ด้าน และประเมินให้สอดคล้องกับกิจกรรมก่อสร้างทุกขั้นตอน และในการประเมินได้พิจารณาเลือกใช้ค่าอ้างอิงเสียงที่อยู่ห่างจุดกำเนิด 10 เมตร และที่ความถี่คลื่นเสียง 1,000 เฮิร์ต

- **กิจกรรมการก่อสร้างอาคารพักมูลฝอยรวม** แบ่งเป็นทั้งหมด 3 ขั้นตอนได้แก่

1) ขั้นตอนการทำฐานรากอาคารพักมูลฝอยรวม

- ก่อนมีมาตรการ

จากการประเมินเสียงก่อนมีมาตรการพบว่า ผู้ที่อยู่รอบบริเวณพื้นที่ก่อสร้างอาคารพักมูลฝอยรวมทางด้านทิศเหนือ ทิศใต้ และทิศตะวันตกจะได้รับระดับเสียงอยู่ในช่วง 64.4-67.2 เดซิเบล(เอ) ซึ่งไม่เกินค่ามาตรฐานฯ (ไม่เกิน 70 เดซิเบล(เอ)) และจะได้รับเสียงรบกวนอยู่ในช่วง 3.8-8.1 เดซิเบล(เอ) ซึ่งไม่เกินค่ามาตรฐานฯ (ไม่เกิน 10 เดซิเบล(เอ)) ส่วนผู้ที่อยู่รอบบริเวณพื้นที่ก่อสร้างอาคารพักมูลฝอยรวมทางด้านทิศตะวันออก จะได้รับระดับเสียงเท่ากับ 70.7 เดซิเบล(เอ) ซึ่งเกินค่ามาตรฐานฯ (เกิน 70 เดซิเบล(เอ)) และจะได้รับเสียงรบกวนเท่ากับ 12.6 เดซิเบล(เอ) ซึ่งเกินค่ามาตรฐานฯ (เกิน 10 เดซิเบล(เอ))

- หลังมีมาตรการ

โครงการกำหนดให้ใช้รั้วชั่วคราวแบบทึบสูง 3.0 เมตร เป็นกำแพงกันเสียง โดยเลือกใช้เป็นแผ่นเหล็ก (steel sheet) ความหนา 0.95 มิลลิเมตร สามารถลดเสียงได้ 22 dB(A) (ที่มา : FHWA (Federal Highway Administration) ของสหรัฐอเมริกา, 2549) ติดตั้งทางด้านทิศตะวันออกของบริเวณที่จะก่อสร้างอาคารพักมูลฝอยรวม

จากการประเมินหลังมีมาตรการพบว่ามีระดับเสียงเท่ากับ 61.44 เดซิเบล(เอ) ซึ่งไม่เกินค่ามาตรฐานฯ (ไม่เกิน 70 เดซิเบล(เอ)) และระดับเสียงรบกวนเท่ากับ -7.37 เดซิเบล(เอ) ซึ่งไม่เกินค่ามาตรฐานฯ (ไม่เกิน 10 เดซิเบล(เอ)) ตามที่กฎหมายกำหนด

2) ขั้นตอนการขึ้นโครงสร้างอาคารพักมูลฝอยรวม

- ก่อนมีมาตรการ

จากการประเมินเสียงก่อนมีมาตรการพบว่า ผู้ที่อยู่โดยรอบบริเวณพื้นที่ก่อสร้างอาคารพักมูลฝอยรวมทุกจะได้รับระดับเสียงอยู่ในช่วง 72.01 – 80.23 เดซิเบล(เอ) ซึ่งเกินค่ามาตรฐานฯ (เกิน 70 เดซิเบล(เอ)) และจะได้รับเสียงรบกวนอยู่ในช่วง 13.91 – 22.63 เดซิเบล(เอ) ซึ่งเกินค่ามาตรฐานฯ (เกิน 10 เดซิเบล(เอ))

- หลังมีมาตรการ

โครงการกำหนดให้ใช้รั้วชั่วคราวแบบทึบสูง 3.0 เมตร เป็นกำแพงกันเสียง โดยเลือกใช้เป็นแผ่นเหล็ก (steel sheet) ความหนา 0.95 มิลลิเมตร สามารถลดเสียงได้ 22 dB(A) (ที่มา : FHWA (Federal Highway Administration) ของสหรัฐอเมริกา, 2549) ติดตั้งทุกด้านของบริเวณที่จะก่อสร้างอาคารพักมูลฝอยรวม

จากการประเมินหลังมีมาตรการพบว่ามีระดับเสียงอยู่ในช่วง 61.40 – 63.70 เดซิเบล(เอ) ซึ่งไม่เกินค่ามาตรฐานฯ (ไม่เกิน 70 เดซิเบล(เอ)) และระดับเสียงรบกวนอยู่ในช่วง (-7.96) – 2.63 เดซิเบล(เอ) ซึ่งไม่เกินค่ามาตรฐานฯ (ไม่เกิน 10 เดซิเบล(เอ)) ตามที่กฎหมายกำหนด

3) ขั้นตอนการตกแต่งอาคารและเก็บงานอาคารพักมูลฝอยรวม

- ก่อนมีมาตรการ

จากการประเมินเสียงก่อนมีมาตรการพบว่า ผู้ที่อยู่โดยรอบบริเวณพื้นที่ก่อสร้างอาคารพักมูลฝอยรวมทุกจะได้รับระดับเสียงอยู่ในช่วง 75.79 – 84.20 เดซิเบล(เอ) ซึ่งเกินค่ามาตรฐานฯ (เกิน 70 เดซิเบล(เอ)) และจะได้รับเสียงรบกวนอยู่ในช่วง 18.19 – 26.60 เดซิเบล(เอ) ซึ่งเกินค่ามาตรฐานฯ (เกิน 10 เดซิเบล(เอ))

- หลังมีมาตรการ

โครงการกำหนดให้ใช้รั้วชั่วคราวแบบทึบสูง 3.0 เมตร เป็นกำแพงกันเสียง โดยเลือกใช้เป็นแผ่นเหล็ก (steel sheet) ความหนา 0.95 มิลลิเมตร สามารถลดเสียงได้ 22 dB(A) (ที่มา : FHWA (Federal Highway Administration) ของสหรัฐอเมริกา, 2549) ติดตั้งทุกด้านของบริเวณที่จะก่อสร้างอาคารพักมูลฝอยรวม

จากการประเมินหลังมีมาตรการพบว่ามีระดับเสียงอยู่ในช่วง 61.82 – 65.95 เดซิเบล(เอ) ซึ่งไม่เกินค่ามาตรฐานฯ (ไม่เกิน 70 เดซิเบล(เอ)) และระดับเสียงรบกวนอยู่ในช่วง (-3.96) – 6.63 เดซิเบล(เอ) ซึ่งไม่เกินค่ามาตรฐานฯ (ไม่เกิน 10 เดซิเบล(เอ)) ตามที่กฎหมายกำหนด

- **กิจกรรมการก่อสร้างบ่อหน่วงน้ำ**

เนื่องจากกิจกรรมก่อสร้างบ่อหน่วงน้ำจะส่งผลให้เกิดเสียงจากขั้นตอนการทำฐานรากและการขึ้นโครงสร้าง และเมื่อพิจารณาตามแผนงานการก่อสร้างของโครงการแล้วพบว่า แต่ละขั้นตอนของแต่ละกิจกรรมทำงานไม่ซ้อนทับกัน โดยในขั้นตอนการขึ้นโครงสร้างมีเสียงจากแหล่งกำเนิดที่มีระดับเสียงดังมากกว่าขั้นตอนการทำฐานราก ดังนั้นบริษัทที่ปรึกษาฯ จึงเลือกประเมินผลกระทบด้านเสียงในขั้นตอนทำโครงสร้างเป็นตัวแทนในการประเมินเสียงในกิจกรรมดังกล่าว

- <u>ก่อนมีมาตรการ</u>

จากการประเมินเสียงก่อนมีมาตรการพบว่า ผู้ที่อยู่โดยรอบบริเวณพื้นที่ก่อสร้างบ่อหน่วงน้ำทุกด้านจะได้รับระดับเสียงอยู่ในช่วง 71.2 – 87.4 เดซิเบล(เอ) ซึ่งเกินค่ามาตรฐานฯ (เกิน 70 เดซิเบล(เอ)) และจะได้รับเสียงรบกวนอยู่ในช่วง 13.1 – 29.8 เดซิเบล(เอ) ซึ่งเกินค่ามาตรฐานฯ (เกิน 10 เดซิเบล(เอ))

- <u>หลังมีมาตรการ</u>

โครงการกำหนดให้ใช้รั้วชั่วคราวแบบทึบสูง 3.0 เมตร เป็นกำแพงกันเสียง โดยเลือกใช้เป็นแผ่นเหล็ก (steel sheet) ความหนา 0.95 มิลลิเมตร สามารถลดเสียงได้ 22 dB(A) (ที่มา : FHWA (Federal Highway Administration) ของสหรัฐอเมริกา, 2549) ติดตั้งทุกด้านของบริเวณที่จะก่อสร้างบ่อหน่วงน้ำ

จากการประเมินหลังมีมาตรการพบว่ามีระดับเสียงอยู่ในช่วง 61.5 – 68.0 เดซิเบล(เอ) ซึ่งไม่เกินค่ามาตรฐานฯ (ไม่เกิน 70 เดซิเบล(เอ)) และระดับเสียงรบกวนอยู่ในช่วง (-6.8) – 9.4 เดซิเบล(เอ) ซึ่งไม่เกินค่ามาตรฐานฯ (ไม่เกิน 10 เดซิเบล(เอ)) ตามที่กฎหมายกำหนด

- **กิจกรรมการรื้อถอนหลังคาบนชั้นดาดฟ้าของอาคาร G (ขนาด 4 ชั้น)**

- <u>ก่อนมีมาตรการ</u>

จากการประเมินเสียงก่อนมีมาตรการพบว่า ผู้ที่อยู่รอบบริเวณพื้นที่รื้อถอนหลังคาทางด้านทิศใต้และทิศตะวันตกจะได้รับระดับเสียงอยู่ในช่วง 62.6 – 64.5 เดซิเบล(เอ) ซึ่งไม่เกินค่ามาตรฐานฯ (ไม่เกิน 70 เดซิเบล(เอ)) และจะได้รับเสียงรบกวนอยู่ในช่วง 0.5 – 3.9 เดซิเบล(เอ) ซึ่งไม่เกินค่ามาตรฐานฯ (ไม่เกิน 10 เดซิเบล(เอ)) ส่วนผู้ที่อยู่รอบบริเวณพื้นที่บริเวณรื้อถอนหลังคาทางด้านทิศเหนือและทิศตะวันออกจะได้รับระดับเสียงอยู่ในช่วง 73.6 – 78.0 เดซิเบล(เอ) ซึ่งเกินค่ามาตรฐานฯ (เกิน 70 เดซิเบล(เอ)) และจะได้รับเสียงรบกวนอยู่ในช่วง 16.0 – 20.4 เดซิเบล(เอ) ซึ่งเกินค่ามาตรฐานฯ (เกิน 10 เดซิเบล(เอ))

- หลังมีมาตรการ

โครงการกำหนดให้ใช้รั้วชั่วคราวแบบทึบสูง 3.0 เมตร เป็นกำแพงกันเสียง โดยเลือกใช้เป็นแผ่นเหล็ก (steel sheet) ความหนา 0.95 มิลลิเมตร สามารถลดเสียงได้ 22 dB(A) (ที่มา : FHWA (Federal Highway Administration) ของสหรัฐอเมริกา, 2549) ติดตั้งทางด้านทิศเหนือและทิศตะวันออกของบริเวณที่จะรื้อถอนหลังคา

จากการประเมินหลังมีมาตรการพบว่ามีระดับเสียงอยู่ในช่วง 61.4 – 61. เดซิเบล(เอ) ซึ่งไม่เกินค่ามาตรฐานฯ (ไม่เกิน 70 เดซิเบล(เอ)) และระดับเสียงรบกวนอยู่ในช่วง (-8.7) - (-5.9) เดซิเบล(เอ) ซึ่งไม่เกินค่ามาตรฐานฯ (ไม่เกิน 10 เดซิเบล(เอ)) ตามที่กฎหมายกำหนด

- **กิจกรรมการปรับปรุง/ดัดแปลงอาคารซักรีด**

- ก่อนมีมาตรการ

จากการประเมินเสียงก่อนมีมาตรการพบว่า ผู้ที่อยู่รอบบริเวณพื้นที่ปรับปรุง/ดัดแปลงอาคารซักรีดทุกด้านจะได้รับระดับเสียงอยู่ในช่วง 75.88 – 93.05 เดซิเบล(เอ) ซึ่งเกินค่ามาตรฐานฯ (เกิน 70 เดซิเบล(เอ)) และจะได้รับเสียงรบกวนอยู่ในช่วง 18.28 – 35.45 เดซิเบล(เอ) ซึ่งเกินค่ามาตรฐานฯ (เกิน 10 เดซิเบล(เอ))

- หลังมีมาตรการ

โครงการกำหนดให้ใช้รั้วชั่วคราวแบบทึบสูง 3.0 เมตร เป็นกำแพงกันเสียง โดยเลือกใช้เป็นแผ่นเหล็ก (steel sheet) ความหนา 1.27 มิลลิเมตร สามารถลดเสียงได้ 25 dB(A) (ที่มา : FHWA (Federal Highway Administration) ของสหรัฐอเมริกา, 2549) ติดตั้งทางด้านทิศเหนือ ทิศใต้ และทิศตะวันออกของบริเวณที่จะปรับปรุง/ดัดแปลงอาคาร และติดตั้งรั้วชั่วคราวแบบทึบ สูง 3 เมตร ตามแนวเขตพื้นที่ปรับปรุง/ดัดแปลงด้านทิศตะวันตก โดยใช้แผ่น Bloxteg สามารถลดเสียงได้ 48.6 dB(A)

จากการประเมินหลังมีมาตรการพบว่ามีระดับเสียงอยู่ในช่วง เดซิเบล (เอ) 61.19 – 65.61 ซึ่งไม่เกินค่ามาตรฐานฯ (ไม่เกิน 70 เดซิเบล(เอ)) และระดับเสียงรบกวนอยู่ในช่วง (-13.28) - (-6.18) เดซิเบล (เอ) ซึ่งไม่เกินค่ามาตรฐานฯ (ไม่เกิน 10 เดซิเบล(เอ)) ตามที่กฎหมายกำหนด

- **กิจกรรมการปรับปรุง/ดัดแปลงอาคารเก็บของทั่วไป 2**

- ก่อนมีมาตรการ

จากการประเมินเสียงก่อนมีมาตรการพบว่า ผู้ที่อยู่รอบบริเวณพื้นที่ปรับปรุง/ดัดแปลงอาคารเก็บของทั่วไป 2 ทางด้านทิศใต้ ทิศตะวันออก และทิศตะวันตกจะได้รับระดับเสียงอยู่ในช่วง 90.61 – 95.77 เดซิเบล(เอ) ซึ่งเกินค่ามาตรฐานฯ (เกิน 70 เดซิเบล(เอ)) และจะได้รับเสียงรบกวนอยู่ในช่วง 33.01 – 38.17 เดซิเบล(เอ) ซึ่งเกินค่ามาตรฐานฯ (เกิน 10 เดซิเบล(เอ)) สำหรับทางด้านทิศเหนือจะได้รับระดับเสียงเท่ากับ 67.93 เดซิเบล(เอ) ซึ่งไม่เกินค่ามาตรฐานฯ (ไม่เกิน 70 เดซิเบล(เอ)) และจะได้รับเสียงรบกวนเท่ากับ 9.33 เดซิเบล(เอ) ซึ่งไม่เกินค่ามาตรฐานฯ (ไม่เกิน 10 เดซิเบล(เอ))

- หลังมีมาตรการ

โครงการกำหนดให้ใช้รั้วชั่วคราวแบบทึบสูง 3.0 เมตร เป็นกำแพงกันเสียง โดยเลือกใช้เป็นแผ่นเหล็ก (steel sheet) ความหนา 1.27 มิลลิเมตร สามารถลดเสียงได้ 25 dB(A) (ที่มา : FHWA (Federal Highway Administration) ของสหรัฐอเมริกา, 2549) ติดตั้งทางด้านทิศใต้ ของบริเวณที่จะปรับปรุง/ดัดแปลงอาคาร และติดตั้งรั้วชั่วคราวแบบทึบสูง 3.0 เมตร ตามแนวเขตพื้นที่ปรับปรุง/ดัดแปลงทางด้านทิศตะวันออกและทิศตะวันตก โดยใช้แผ่น Bloxteg สามารถลดเสียงได้ 48.6 dB(A)

จากการประเมินหลังมีมาตรการพบว่ามีระดับเสียงอยู่ในช่วง 61.23 – 67.22 เดซิเบล (เอ) ซึ่งไม่เกินค่ามาตรฐานฯ (ไม่เกิน 70 เดซิเบล(เอ)) และระดับเสียงรบกวนอยู่ในช่วง (-11.55) - (8.41) เดซิเบล (เอ) ซึ่งไม่เกินค่ามาตรฐานฯ (ไม่เกิน 10 เดซิเบล(เอ)) ตามที่กฎหมายกำหนด

(2) ระยะเปิดดำเนินการ

โครงการเปิดดำเนินกิจการเป็นโรงแรมเพื่อการพักอาศัย เน้นความเงียบสงบ เหมาะแก่การมาพักผ่อน โดยกิจกรรมที่คาดว่าจะเป็นแหล่งกำเนิดเสียงเมื่อเปิดดำเนินการจะเกิดจากการจราจรของรถยนต์ที่เข้า-ออกจากโครงการ ซึ่งเป็นเสียงที่ได้ยินตามปกติทั่วไป และคาดว่าแนวรั้วและไม้ยืนต้นบริเวณแนวเขตที่ดินของโครงการจะช่วยลดเสียงที่เกิดจากการจราจรภายในโครงการและกิจกรรมในโครงการได้ นอกจากนี้ภายในโครงการจะติดป้ายเตือนผู้มาใช้บริการต้องดับเครื่องยนต์ทุกครั้งขณะจอดรถ จึงคาดว่าระดับผลกระทบด้านเสียงต่อผู้พักอาศัยที่อยู่ใกล้เคียงโดยรอบจะอยู่ในระดับต่ำ

นอกจากนี้ผลจากการตรวจวัดระดับเสียงภายในพื้นที่โครงการจากสภาวะแวดล้อมปัจจุบันมีค่าระดับเสียงเฉลี่ย 24 ชั่วโมง (Leq 24) ที่มีค่าเฉลี่ย 3 วัน เท่ากับ 61.1 dB(A) และ L90 เท่ากับ 57.6 dB(A) ซึ่งเป็นรายงานผลจากการตรวจวัดเสียงในพื้นที่โครงการ ตลอด 24 ชั่วโมง ต่อเนื่อง 3 วัน (ครอบคลุมวันปกติ 2 วันและวันหยุด 1 วัน เมื่อวันอาทิตย์ที่ 1 ถึงวันพุธที่ 4 กันยายน 2567) ตรวจวัดโดยบริษัท เอเวอร์กรีน คอนซัลติ้ง จำกัด และวิเคราะห์และรายงานผล โดยศูนย์วิทยาศาสตร์ คณะวิทยาศาสตร์และเทคโนโลยี มหาวิทยาลัยราชภัฏสวนสุทันทา ดังนั้นค่าที่ตรวจวัดเสียงดังกล่าว จึงถือว่าเป็นค่าระดับเสียงปัจจุบันที่คาดว่าโครงการจะได้รับในระยะเปิดดำเนินการด้วย จึงคาดว่าระยะเปิดดำเนินการโครงการจะได้รับผลกระทบด้านเสียงจากบริเวณข้างเคียงอยู่ในระดับต่ำ

1.5) ความสั่นสะเทือน

ระยะก่อสร้าง/ดัดแปลง

ในการประเมินผลกระทบด้านแรงสั่นสะเทือนจากงานทำเสาเข็มและฐานราก โดยใช้วิธีเข็มเจาะ และรถบรรทุกขนวัสดุก่อสร้าง/เศษวัสดุ จากการประเมินพบว่าค่าระดับแรงสั่นสะเทือนจากการทำฐานรากและจากรถบรรทุกขนวัสดุก่อสร้าง/เศษวัสดุ เมื่อนำผลการประเมินไปเปรียบเทียบกับประกาศคณะกรรมการสิ่งแวดล้อมแห่งชาติฉบับที่ 37 เรื่องกำหนดมาตรฐานความสั่นสะเทือนเพื่อป้องกันผลกระทบต่ออาคาร พบว่าแรงสั่นสะเทือนจากกิจกรรมก่อสร้างเท่ากับ 4.92 มิลลิเมตร/วินาที ซึ่งไม่เกินมาตรฐาน (ไม่เกิน 5 มิลลิเมตร/วินาที)

ระยะเปิดดำเนินการ

ระยะเปิดดำเนินการ แรงสั่นสะเทือนจะเกิดขึ้นจากรถยนต์ที่ใช้สัญจรตามปกติของบริเวณใกล้เคียงหรือของผู้ที่มาใช้บริการในโครงการเท่านั้น ไม่มีแหล่งกำเนิดแรงสั่นสะเทือนที่สำคัญ นอกจากนี้บริเวณข้างเคียงไม่มีแหล่งกำเนิดแรงสั่นสะเทือนที่จะส่งผลกระทบต่อโครงการ

1.6) แหล่งน้ำผิวดิน

ระยะก่อสร้าง/ดัดแปลงอาคาร

โครงการจะจัดให้มีห้องน้ำห้องส้วมสำหรับคนงานในบริเวณพื้นที่โครงการ ซึ่งจะถูกบำบัดโดยระบบบำบัดน้ำเสียที่มีอยู่เดิมจนมีปริมาณความสกปรกในรูป BOD ไม่เกิน 20 มิลลิกรัม/ลิตร ให้เป็นไปตามเกณฑ์มาตรฐานคุณภาพน้ำทิ้งจากอาคารประเภท ข. ตามประกาศกระทรวงทรัพยากรธรรมชาติและสิ่งแวดล้อม เรื่อง กำหนดมาตรฐานควบคุมการระบายน้ำทิ้งจากอาคารบางประเภทและบางขนาด พ.ศ. 2548 ก่อนระบายออกสู่ท่อระบายน้ำด้านโครงการ จากนั้นจะไหลออกสู่ทะเลในที่สุด ดังนั้นโครงการได้จัดให้มีการจัดการน้ำเสียอย่างเหมาะสมและไม่ได้มีการระบายน้ำทิ้งลงสู่แหล่งน้ำผิวดินโดยตรงแต่อย่างใด จึงคาดว่าจะเกิดผลกระทบต่อแหล่งน้ำผิวดินอยู่ในระดับต่ำ

ระยะเปิดดำเนินการ

โครงการจะจัดให้มีการบำบัดน้ำเสียรวมชุดใหม่สำหรับรองรับการขยายขนาดโครงการ ซึ่งเป็นระบบเติมอากาศแบบตะกอนเร่ง (Activated Sludge) และน้ำทิ้งที่ผ่านการบำบัดจากระบบบำบัดน้ำเสีย โครงการจะควบคุมคุณภาพน้ำทิ้งให้เป็นไปตามเกณฑ์มาตรฐานคุณภาพน้ำทิ้งจากอาคารประเภท ข. ตามประกาศกระทรวงทรัพยากรธรรมชาติและสิ่งแวดล้อม เรื่อง กำหนดมาตรฐานควบคุมการระบายน้ำทิ้งจากอาคารบางประเภทและบางขนาด พ.ศ. 2548 โดยน้ำทิ้งจะไหลเข้าสู่บ่อพักน้ำทิ้ง/จุดตรวจคุณภาพน้ำทิ้ง เพื่อระบายออกสู่ท่อระบายน้ำสาธารณะบริเวณด้านหน้าโครงการ จึงคาดว่าการดำเนินกิจกรรมของโครงการจะเกิดผลกระทบต่อแหล่งน้ำผิวดินดังกล่าวอยู่ในระดับต่ำ

2) ผลกระทบต่อทรัพยากรสิ่งแวดล้อมทางชีวภาพ

2.1) ทรัพยากรชีวภาพบนบก

ระยะก่อสร้าง/ดัดแปลง และระยะเปิดดำเนินการ

(1) ทรัพยากรป่าไม้บริเวณพื้นที่โครงการ

โครงการตั้งอยู่ในบริเวณพื้นที่ชุมชนกึ่งเมืองกึ่งชนบท ซึ่งไม่พบพื้นที่ป่าไม้ในพื้นที่โครงการและบริเวณใกล้เคียง โดยสภาพแวดล้อมส่วนใหญ่ประกอบด้วย อาคารพาณิชย์ บ้านพักอาศัยตามซอยต่าง ๆห้างสรรพสินค้าร้านค้า อพาร์ทเม้นท์ หน่วยงานราชการ สถานประกอบการ และร้านอาหาร พืชพรรณไม้ที่พบภายในพื้นที่โครงการ พบไม้พุ่มและไม้ประดับที่นิยมใช้จัดสวนโดยทั่วไป เช่น ทองอุไร หมากผู้หมากเมีย ต้นสร้อยไก่ ว่านกาบหอยแครง ต้นปรงญี่ปุ่น หญ้าน้ำพุ ต้นนีออนใบเงิน ต้นเข็ม ต้นเฟื่องฟ้า

พุดศุภโชค ต้นหัวใจสีม่วง ไม้ยืนต้น ได้แก่ ต้นมั่งมี ต้นตีนเป็ดน้ำ ต้นไทรจีนใบแหลม ต้นล่ำซำ ปาล์มหางหมาจิ้งจอก ต้นลีลาวดี เป็นต้น

(2) ทรัพยากรสัตว์ป่าบริเวณพื้นที่โครงการ

สภาพทั่วไปบริเวณพื้นที่โครงการตั้งอยู่ในบริเวณกึ่งเมืองกึ่งชนบท จากการสำรวจภาคสนามบริเวณพื้นที่โครงการ (สิงหาคม, 2567) พบ หอยเชอรี่ หอยทาก ผีเสื้อกลางคืน มดแดง ผีเสื้อแมงมุม หนอนผีเสื้อ จิ้งจก สุนัข แมว นกพิราบ นกกางเขนบ้าน และนกเอี้ยงสาลิกา เป็นต้น

ดังนั้นการดำเนินการโครงการจึงเกิดผลกระทบด้านลบต่อทรัพยากรบนบกอยู่ในระดับต่ำ

2.2) ทรัพยากรชีวภาพในน้ำ

<u>ระยะก่อสร้าง/ดัดแปลง และระยะเปิดดำเนินการ</u>

พื้นที่โครงการไม่มีแหล่งน้ำผิวดินไหลผ่านพื้นที่โครงการแต่อย่างใด จึงไม่มีแหล่งนิเวศวิทยาทางน้ำในบริเวณพื้นที่โครงการ สำหรับบริเวณใกล้เคียงพบว่ามีคลองสาธารณะประโยชน์ (ไม่มีชื่อเรียก) ซึ่งเป็นคลองที่เกิดขึ้นเองตามธรรมชาติ ด้านทิศตะวันตกของโครงการ

ทั้งนี้ โครงการมิได้ทิ้งมูลฝอยลงคลองและไม่ได้ปล่อยน้ำทิ้งออกสู่คลองดังกล่าวโดยตรงแต่อย่างใด โดยน้ำที่เหลือจากกิจกรรมก่อสร้าง/ดัดแปลง โครงการจะรวบรวมน้ำเสียเข้าสู่บ่อดักตะกอนเพื่อให้เศษปูนหรือทรายตกตะกอนลงก้นบ่อน้ำในส่วนนี้จะนำมาพรมพื้นที่ก่อสร้างทั้งหมดเพื่อป้องกันและลดการฟุ้งกระจายของฝุ่นละอองบริเวณพื้นที่ก่อสร้าง ซึ่งจะระเหยและซึมลงดินในที่สุด รวมถึงในระยะเปิดดำเนินการ โครงการจะรวบรวมน้ำเสียทั้งหมดเข้าสู่บำบัดน้ำเสียของโครงการ จนได้คุณภาพน้ำทิ้งที่เป็นไปตามเกณฑ์มาตรฐานคุณภาพน้ำทิ้งจากอาคารประเภท ข. ดังนั้นจะเกิดผลกระทบด้านลบต่อทรัพยากรชีวภาพในน้ำของแหล่งน้ำผิวดินอยู่ในระดับต่ำ

3) ผลกระทบต่อคุณค่าการใช้ประโยชน์ของมนุษย์

3.1) การใช้น้ำ

<u>ระยะก่อสร้าง/ดัดแปลงอาคาร</u>

แหล่งน้ำใช้เพื่ออุปโภคและกิจกรรมของคนงานจะใช้จากถังเก็บน้ำใช้ที่มีอยู่แล้วของโครงการ ซึ่งเป็นน้ำที่โครงการผลิตใช้เองจากสระน้ำ ซึ่งเป็นแหล่งน้ำดิบของโครงการเอง ส่วนน้ำดื่มสามารถจัดหาได้จากร้านจำหน่ายทั่วไป

<u>ระยะเปิดดำเนินการ</u>

(1) ความเพียงพอของน้ำใช้

เมื่อเปิดดำเนินการ โครงการจัดให้มีน้ำสำรองใช้ไว้ในถังเก็บน้ำใต้ดินและถังบนชั้นดาดฟ้าของอาคาร G ซึ่งมีปริมาณน้ำสำรองรวมใช้ภายในโครงการประมาณ 196.80 ลูกบาศก์เมตร ซึ่งสามารถสำรองน้ำใช้ได้นานไม่ต่ำกว่า 1.10 วัน

(2) การดูแลและบำรุงรักษาถังเก็บน้ำสำรองใช้

โครงสร้างของเสาอาคารที่อยู่ภายในถังเก็บน้ำใต้ดิน หากขาดการดูแลและบำรุงรักษาที่ดีอาจจะมีการปนเปื้อนของน้ำจากภายนอกและจากวัสดุที่ใช้ในการก่อสร้างถัง ดังนั้นโครงการจะต้องจัดให้มีมาตรการในการป้องกันการปนเปื้อนของน้ำในถังที่เป็นไปได้ในทางปฏิบัติ และจะต้องมีการล้างถังเก็บน้ำสำรองภายในโครงการ เพื่อสุขภาพที่ดีของทุกคนในโครงการ

3.2) การจัดการน้ำเสีย

ระยะก่อสร้าง/ดัดแปลงอาคาร

กำหนดให้คนงานใช้ห้องน้ำห้องส้วมที่มีอยู่แล้วภายในโครงการ ซึ่งจะถูกบำบัดโดยถังบำบัดน้ำเสียที่มีอยู่เดิมก่อนระบายออกสู่ท่อระบายน้ำบริเวณด้านหน้าโครงการ ดังนั้นการจัดการน้ำเสียจึงมีความเหมาะสม

ระยะเปิดดำเนินการ

โครงการจะจัดให้มีระบบบำบัดน้ำเสียที่สามารถรองรับกรณีขยายขนาดโครงการได้อย่างเพียงพอ ซึ่งเป็นระบบเติมอากาศแบบตะกอนเร่ง โดยกำหนดจุดติดตามตรวจสอบไว้ทั้งจุดก่อนเข้าระบบบำบัดน้ำเสียรวม และจุดหลังผ่านการบำบัดน้ำเสียรวมทั้งจุดตรวจที่บ่อระบายน้ำ (บ่อสุดท้าย) เป็นจุดติดตามตรวจสอบคุณภาพน้ำทิ้งก่อนระบายออกสู่ท่อระบายน้ำสาธารณะบริเวณหน้าโครงการ

3.3) การระบายน้ำ

ระยะก่อสร้าง/ดัดแปลงอาคาร

โครงการมีระบบท่อระบายน้ำภายในโครงการอยู่แล้ว เป็นท่อคอนกรีตเสริมเหล็ก (คสล.) ขนาดเส้นผ่านศูนย์กลาง 1.0 เมตร และมีรางระบายน้ำอยู่รอบพื้นที่โครงการ อีกทั้งยังมีบ่อพักระบายน้ำและบ่อดักขยะ ซึ่งเป็นแหล่งรองรับการระบายน้ำ ก่อนระบายน้ำออกสู่ท่อระบายน้ำสาธารณะด้านหน้าโครงการ ดังนั้นการระบายน้ำยังคงสภาพเดิมและไม่ส่งผลกระทบต่อชุมชน

ระยะเปิดดำเนินการ

น้ำเสียที่เกิดขึ้นจากโครงการ มีระบบบำบัดน้ำเสียที่มีขนาดรองรับและประสิทธิภาพเพียงพอในการปรับปรุงคุณภาพน้ำเสียจากอาคารให้ได้คุณภาพน้ำทิ้งที่เป็นไปตามเกณฑ์มาตรฐานคุณภาพน้ำทิ้งจากอาคารประเภท ข. ซึ่งน้ำทิ้งที่ผ่านการบำบัดแล้วจะไหลเข้าสู่ระบบท่อระบายน้ำในโครงการผ่านบ่อดักขยะ และบ่อตรวจสภาพน้ำทิ้ง (บ่อตรวจคุณภาพน้ำทิ้งสุดท้าย) ก่อนระบายออกสู่ท่อระบายน้ำสาธารณะด้านหน้าโครงการ

ทั้งนี้โครงการจะจะก่อสร้างบ่อหน่วงน้ำใหม่ที่สามารถรับน้ำฝนที่ตกต่อเนื่องนาน 180 นาที สามารถรองรับน้ำได้ 83 ลูกบาศก์เมตร เพื่อชะลอการระบายน้ำฝน โดยจะถูกควบคุมการระบายออกจาก

บ่อหน่วงน้ำด้วยเครื่องสูบระบายน้ำ จำนวน 2 ชุด ซึ่งทำหน้าที่เป็นท่อควบคุมอัตราการระบายน้ำออกจากโครงการไม่ให้เกินสภาพเดิม เพื่อออกสู่ท่อระบายน้ำสาธารณะหน้าโครงการต่อไป

3.4) การจัดการมูลฝอย

ระยะก่อสร้าง/ดัดแปลงอาคาร

มูลฝอยที่เกิดขึ้นจากการก่อสร้างส่วนใหญ่จะเป็นประเภทเศษปูน เศษหิน เศษไม้และเศษวัสดุก่อสร้าง มูลฝอยที่สามารถนำกลับมาใช้ใหม่ได้จะให้ผู้รับเหมาก่อสร้างเป็นผู้ดำเนินการนำไปขายหรือนำกลับมาใช้ใหม่ต่อไป โดยเศษวัสดุจากการก่อสร้างจะถูกนำมากองรวมกันไว้บริเวณที่จัดไว้ในพื้นที่ก่อสร้างและอยู่ในความรับผิดชอบของผู้รับเหมาในการนำไปกำจัด

ระยะเปิดดำเนินการ

โครงการจะก่อสร้างอาคารพักมูลฝอยรวมใหม่ จำนวน 1 อาคาร ตั้งอยู่ทางด้านทิศเหนือของโครงการ โดยเป็นห้องที่มีลักษณะปิดมิดชิด มีประตูเปิด-ปิดด้านหน้าห้อง และมีที่จอดรถเก็บขนมูลฝอยชั่วคราว อยู่บริเวณด้านหน้าอาคารดังกล่าว โดยภายในห้องแบ่งห้องพักมูลฝอยออกเป็น 4 ห้อง และภายในห้องพักมูลฝอยรวม แบ่งเป็น ห้องเก็บมูลฝอยแต่ละประเภทโดยแยกกันอย่างเป็นสัดส่วนและมิดชิด ได้แก่ ห้องเก็บมูลฝอยเปียก ห้องเก็บมูลฝอยแห้งทั่วไป ห้องเก็บมูลฝอยนำกลับมาใช้ใหม่ และห้องเก็บมูลฝอยอันตราย ซึ่งแต่ละห้องสามารถรองรับมูลฝอยได้อย่างเพียงพอไม่ต่ำกว่า 3 วัน

ทั้งนี้การเก็บขนมูลฝอยและนำไปกำจัด จะได้รับบริการจากองค์การบริหารส่วนตำบลคลองขุด สำหรับขยะอันตราย โครงการจะดำเนินการนำไปวางในจุดที่ทางองค์การบริหารส่วนตำบลคลองขุดกำหนด

ส่วนการจัดการน้ำเสียจากบริเวณห้องเก็บมูลฝอยรวมจะจัดให้มีระบบรวบรวมน้ำเสียจากห้องพักมูลฝอยรวมเข้าสู่ระบบบำบัดน้ำเสียของโครงการ เพื่อให้น้ำเสียถูกบำบัดเป็นไปตามเกณฑ์ มาตรฐานคุณภาพน้ำทิ้งอาคารประเภท ข. ตามประกาศกระทรวงทรัพยากรธรรมชาติและสิ่งแวดล้อม เรื่อง กำหนดมาตรฐานควบคุมการระบายน้ำทิ้งจากอาคารบางประเภทและบางขนาด พ.ศ. 2548 ดังนั้นการจัดการมูลฝอยของโครงการจึงมีความเหมาะสม นอกจากนี้ยังจัดให้มีจุดจอดรถเก็บขนมูลฝอยอยู่ภายในเขตโครงการ จึงไม่กีดขวางการสัญจรบนทางสาธารณะ ดังนั้นจึงเกิดผลกระทบต่อชุมชนอยู่ในระดับต่ำ

3.5) การจราจร

ระยะก่อสร้าง/ดัดแปลงอาคาร

จากการศึกษาระบจราจรโดยบริษัท เนเชอรัล โอเปอเรชั่น จำกัด ซึ่งได้สำรวจพื้นที่โดยรอบโครงการรวมไปถึงโครงข่ายถนนที่ได้รับผลกระทบจากการขยายขนาดโครงการดังกล่าวนั้น พบว่ามีโครงข่ายถนนที่เกี่ยวข้องกับโครงการ ได้แก่ ถนนเฉลิมบูรพาชลทิต (บริเวณหน้าโครงการและใช้เป็น

ทางเข้า-ออกพื้นที่โครงการ) และถนนเฉลิมบูรพาชลทิต (บริเวณสามแยกวงเวียนพะยูนเล่นน้ำ) โดยปริมาณจราจรในปัจจุบันแสดงดัง**ตารางที่ 19** และ **ตารางที่ 20** ดังนั้นจากการประเมินสรุปได้ดังนี้ (**ตารางที่ 21**)

1) ถนนเฉลิมบูรพาชลทิต (บริเวณด้านหน้าโครงการ)

1.1) ถนนเฉลิมบูรพาชลทิต ขาเข้าโครงการ

- วันปกติ : สภาพความคล่องตัวของสภาพการจราจร (V/C Ratio) คงเดิมในระดับ A (สำหรับระดับ A คือ การไหลโดยอิสระที่สามารถเลือกใช้ความเร็วรถระดับใดก็ได้และจะมีการแซงมาก ระดับนี้ผู้ขับขี่และผู้โดยสารจะเดินรถได้สะดวกรวดเร็วโดยไม่มีผลกระทบจากรถคันอื่น

- วันหยุด : ปริมาณของรถบรรทุก และรถรับ-ส่งคนงานก่อสร้างในระยะก่อสร้างทำให้ค่าสภาพความคล่องตัวของสภาพการจราจร (V/C Ratio) ในวันปกติเพิ่มขึ้นจาก 0.45 เป็น 0.46 จากเดิมระดับ B เป็น ระดับ C (สำหรับระดับ C คือ การไหลคงที่ แต่ผู้ขับขี่จะได้รับผลกระทบจากรถคันอื่นๆในการเลือกใช้ความเร็วรถ และการแซงต้องใช้ความระมัดระวังในการเดินทาง ส่วนความสะดวกสบายและการไหลจะลดลง)

1.2) ถนนเฉลิมบูรพาชลทิต ขาออกโครงการ

- วันปกติ : สภาพความคล่องตัวของสภาพการจราจรคงเดิมในระดับ A
- วันหยุด : สภาพความคล่องตัวของสภาพการจราจรคงเดิมในระดับ C

2) ถนนเฉลิมบูรพาชลทิต (บริเวณสามแยกวงเวียนพะยูนเล่นน้ำ) อยู่ทางทิศตะวันตกเฉียงเหนือของบริเวณพื้นที่โครงการ

2.1) ถนนเฉลิมบูรพาชลทิต ขาเข้าเมือง

- วันปกติ : สภาพความคล่องตัวของสภาพการจราจรคงเดิมในระดับ B (สำหรับระดับ B คือการไหลคงที่แต่ผู้ใช้รถจะมองเห็นรถคันอื่น ๆ ได้ชัดเจนและสามารถเลือกใช้ความเร็วที่ต้องการได้แต่อาจจะไม่มีความคล่องตัวในการแซงรถที่อยู่ในเส้นทางเดียวกัน)

- วันหยุด : สภาพความคล่องตัวของสภาพการจราจรคงเดิมในระดับ B

2.2) ถนนเฉลิมบูรพาชลทิต ขาออกนอกเมือง

- วันปกติ สภาพความคล่องตัวของสภาพการจราจรคงเดิมในระดับ C
- วันหยุด สภาพความคล่องตัวของสภาพการจราจรคงเดิมในระดับ B

ผลการประเมินข้างต้น พบว่า ปริมาณการจราจรในระยะก่อสร้าง/ดัดแปลงอาคาร มีผลทำให้ค่า V/C Ratio บนถนนที่เกี่ยวข้องกับโครงการ มีค่าเพิ่มขึ้นเพียงเล็กน้อย ทำให้ระดับค่าการประเมินตามอัตราส่วนของปริมาณการจราจรโดยรวมจัดอยู่ในระดับไม่แตกต่างจากสภาพเดิมมากนัก ดังนั้นจึงคาดว่าปริมาณจราจรระยะก่อสร้าง/ดัดแปลงอาคาร จะส่งผลกระทบด้านลบต่อสภาพการจราจรบนถนนทั้ง 2 สายดังกล่าวอยู่ในระดับต่ำ

ตารางที่ 19 การประเมินสภาพการจราจรปัจจุบันบนถนนที่ใช้เป็นเส้นทางคมนาคมบริเวณโครงการ (ขาเข้าเมือง)

ประเภทยานพาหนะ	PCE*	ปริมาณจราจร							
		ถนนเฉลิมบูรพาชลทิต[1/] (บริเวณด้านหน้าโครงการ)				เฉลิมบูรพาชลทิต[1/] (บริเวณสามแยกวงเวียนพะยูนเล่นน้ำ)			
		วันปกติ		วันหยุด		วันปกติ		วันหยุด	
		(คัน/ชม.)	(PCU/ชม.)	(คัน/ชม.)	(PCU/ชม.)	(คัน/ชม.)	(PCU/ชม.)	(คัน/ชม.)	(PCU/ชม.)
1. รถยนต์ส่วนบุคคล/แท็กซี่	1	132	132.00	165	165.00	82	82.00	128	128.00
2. รถโดยสารขนาดเล็ก	1	6	6.00	22	22.00	17	17.00	17	17.00
3. รถโดยสารขนาดใหญ่	1.5	1	1.50	15	22.50	3	4.50	1	1.50
4. รถบรรทุกขนาดเล็ก (ปิคอัพ)	1.3	5	6.50	186	241.80	120	156.00	185	240.50
5. รถบรรทุกขนาดกลาง (6 ล้อ)	1.5	0	0.00	0	0.00	0	0.00	4	6.00
6. รถบรรทุกขนาดใหญ่ (10 ล้อ)	1.7	0	0.00	0	0.00	0	0.00	3	5.10
7. รถจักรยานยนต์ 2 ล้อ /3 ล้อ	0.3	98	29.40	312	93.60	196	58.80	192	57.60
8. รถจักรยาน 2 ล้อ/3 ล้อ	0.25	0	0.00	0	0.00	0	0.00	5	1.25
รวมทั้งสิ้น		**246**	**175.40**	**700**	**544.90**	**418**	**318.30**	**535**	**456.95**
จำนวนช่องจราจรของถนน		1 ช่องจราจร/ทิศทาง				1 ช่องจราจร/ทิศทาง			
V/C Ratio สภาพปัจจุบัน		**175.40/(1,200x1)**		**544.90/(1,200x1)**		**318.30/(1,200x1)**		**456.95/(1,200x1)**	
สภาพการจราจร		**0.15** (ระดับ A)		**0.45** (ระดับ B)		**0.27** (ระดับ B)		**0.38** (ระดับ B)	

ที่มา : ***** เผ่าพงษ์ นิจจันทร์พันธ์ศรี. วิศวกรรมการทาง, 2534 (PCE หมายถึง Passenger Car Equivalent Factor ที่ใช้ในการปรับรถยนต์ทุกชนิดเป็นรถยนต์นั่งส่วนบุคคล (Passenger Car Per Unit))

: [1/]ตรวจนับภาคสนามโดยบริษัทที่ปรึกษาฯ เมื่อวันศุกร์ที่ 16 สิงหาคม 2567 และวันเสาร์ที่ 17 สิงหาคม 2567 ที่มากที่สุด ในชั่วโมงเร่งด่วนในการประเมิน

หมายเหตุ : - ถนนเฉลิมบูรพาชลทิต (บริเวณด้านหน้าโครงการ) ขนาด 2 ช่องจราจร (1 ช่องจราจร/ทิศทาง) ใช้ปริมาณจราจร (PCU/ชั่วโมง) มากที่สุด ในวันปกติคือ ช่วงกลางวัน และวันหยุด คือ ช่วงเย็น

- ซอยเฉลิมบูรพาชลทิต 161 ขนาด 2 ช่องจราจร (1 ช่องจราจร/ทิศทาง) ใช้ปริมาณจราจร (PCU/ชั่วโมง) มากที่สุด ทั้งในวันปกติและวันหยุดคือ ช่วงเย็น

ตารางที่ 20 การประเมินสภาพการจราจรปัจจุบันบนถนนที่ใช้เป็นเส้นทางคมนาคมบริเวณโครงการ (ขาออกนอกเมือง)

ประเภทยานพาหนะ	PCE*	ปริมาณจราจร							
		ถนนเฉลิมบูรพาชลทิต[1/] (บริเวณด้านหน้าโครงการ)				ถนนเฉลิมบูรพาชลทิต[1/] (บริเวณสามแยกวงเวียนพะยูนเล่นน้ำ)			
		วันปกติ		วันหยุด		วันปกติ		วันหยุด	
		(คัน/ชม.)	(PCU/ชม.)	(คัน/ชม.)	(PCU/ชม.)	(คัน/ชม.)	(PCU/ชม.)	(คัน/ชม.)	(PCU/ชม.)
1. รถยนต์ส่วนบุคคล/แท็กซี่	1	150	150.00	245	245.00	116	116.00	228	228.00
2. รถโดยสารขนาดเล็ก	1	1	1.00	27	27.00	16	16.00	23	23.00
3. รถโดยสารขนาดใหญ่	1.5	2	3.00	8	12.00	2	3.00	14	21.00
4. รถบรรทุกขนาดเล็ก (ปิคอัพ)	1.3	5	6.50	205	266.50	120	156.00	192	249.60
5. รถบรรทุกขนาดกลาง (6 ล้อ)	1.5	9	13.50	3	4.50	3	4.50	5	7.50
6. รถบรรทุกขนาดใหญ่ (10 ล้อ)	1.7	1	1.70	0	0.00	0	0.00	3	5.10
7. รถจักรยานยนต์ 2 ล้อ /3 ล้อ	0.3	52	15.60	220	66.00	172	51.60	180	54.00
8. รถจักรยาน 2 ล้อ/3 ล้อ	0.25	2	0.50	0	0.00	0	0.00	6	1.50
รวมทั้งสิ้น		**222**	**191.80**	**708**	**621.00**	**429**	**347.10**	**651**	**589.70**
จำนวนช่องจราจรของถนน		1 ช่องจราจร/ทิศทาง				1 ช่องจราจร/ทิศทาง			
V/C Ratio สภาพปัจจุบัน		**191.80/(1,200x1)**		**621.00/(1,200x1)**		**347.10/(1,200x1)**		**589.70/(1,200x1)**	
สภาพการจราจร		**0.16** (ระดับ A)		**0.52** (ระดับ C)		**0.29** (ระดับ B)		**0.49** (ระดับ C)	

ที่มา : ***** เผ่าพงษ์ นิจจันทร์พันธ์ศรี. วิศวกรรมการทาง, 2534 (PCE หมายถึง Passenger Car Equivalent Factor ที่ใช้ในการปรับรถยนต์ทุกชนิดเป็นรถยนต์นั่งส่วนบุคคล (Passenger Car Per Unit))

: [1/]ตรวจนับภาคสนามโดยบริษัทที่ปรึกษาฯ เมื่อวันศุกร์ที่ 16 สิงหาคม 2567 และวันเสาร์ที่ 17 สิงหาคม 2567 ที่มากที่สุด ในชั่วโมงเร่งด่วนในการประเมิน

หมายเหตุ : - ถนนเฉลิมบูรพาชลทิต (บริเวณด้านหน้าโครงการ) ขนาด 2 ช่องจราจร (1 ช่องจราจร/ทิศทาง) ใช้ปริมาณจราจร (PCU/ชั่วโมง) มากที่สุด ในวันปกติคือ ช่วงกลางวัน และวันหยุด คือ ช่วงเย็น

- ซอยเฉลิมบูรพาชลทิต 161 ขนาด 2 ช่องจราจร (1 ช่องจราจร/ทิศทาง) ใช้ปริมาณจราจร (PCU/ชั่วโมง) มากที่สุด ทั้งในวันปกติและวันหยุดคือ ช่วงเย็น

ตารางที่ 21 สรุปการเปลี่ยนแปลงของค่า V/C Ratio บนถนนที่เกี่ยวเนื่องกับโครงการในระยะก่อสร้าง/ดัดแปลง

ถนน/ซอย	V/C Ratio		การประเมินสภาพจราจร	
	ปัจจุบัน	ระยะก่อสร้าง	ปัจจุบัน	ระยะก่อสร้าง
1. ถนนเฉลิมบูรพาชลทิต บริเวณด้านหน้าโครงการ				
1.1 ถนนเฉลิมบูรพาชลทิต บริเวณด้านหน้าโครงการ (ขาเข้าโครงการ)				
- วันปกติ	0.15	0.16	ระดับ A	ระดับ A
- วันหยุด	0.45	0.46	ระดับ B	Level C
1.2 ถนนเฉลิมบูรพาชลทิต บริเวณด้านหน้าโครงการ (ขาออกโครงการ)				
- วันปกติ	0.16	0.16	ระดับ A	ระดับ A
- วันหยุด	0.52	0.52	ระดับ C	ระดับ C
2. ถนนเฉลิมบูรพาชลทิต บริเวณสามแยกวงเวียนพะยูนเล่นน้ำ				
2.1 ถนนเฉลิมบูรพาชลทิต บริเวณสามแยกวงเวียนพะยูนเล่นน้ำ (ขาเข้าเมือง)				
- วันปกติ	0.27	0.27	ระดับ B	ระดับ B
- วันหยุด	0.38	0.38	ระดับ B	ระดับ l B
2.2 ถนนเฉลิมบูรพาชลทิต บริเวณสามแยกวงเวียนพะยูนเล่นน้ำ (ขาออกนอกเมือง)				
- วันปกติ	0.29	0.32	ระดับ B	ระดับ B
- วันหยุด	0.49	0.50	ระดับ C	ระดับ C

ที่มา : บริษัท เนเชอรัล โอเปอเรชั่น จำกัด, 2567

<u>ระยะเปิดดำเนินการ</u>

ในช่วงดำเนินการโครงการจะมีการใช้เส้นทางในการเดินทางของผู้มาใช้บริการและพนักงานในโครงการ โดยกำหนดให้มีรถยนต์ตามจำนวนที่จอดรถยนต์ในโครงการ จำนวน 93 คัน รถบัส 3 คัน และรถจักรยานยนต์ จำนวน 20 คัน โดยคิดเท่ากับจำนวนที่จอดรถภายในโครงการ และโครงข่ายถนนที่เกี่ยวข้องกับโครงการ ได้แก่ ถนนเฉลิมบูรพาชลทิต (บริเวณด้านหน้าโครงการ) และถนนเฉลิมบูรพาชลทิต (บริเวณสามแยกวงเวียนพะยูนเล่นน้ำ) จากการประเมินพบว่า (**ตารางที่ 22**)

1) ถนนเฉลิมบูรพาชลทิต (บริเวณด้านหน้าโครงการ)

1.1) ถนนเฉลิมบูรพาชลทิต ขาเข้าโครงการ

- วันปกติ : ปริมาณของรถในระยะเปิดดำเนินการ จะทำให้ค่าสภาพความคล่องตัวของสภาพการจราจร (V/C Ratio) ในวันปกติ เพิ่มขึ้นจาก 0.15 เป็น 0.23 โดยสภาพความคล่องตัวของการจราจรคงเดิมเปลี่ยนจากระดับ A เป็น ระดับ B (สำหรับ ระดับ B คือ การไหลคงที่ แต่ผู้ใช้รถจะมองเห็นรถคันอื่นๆได้ชัดเจน และสามารถเลือกใช้ความเร็วที่ต้องการได้ แต่อาจจะไม่มีความคล่องตัวในการแซงรถที่อยู่ในเส้นทางเดียวกัน)

- วันหยุด : ปริมาณของรถในระยะเปิดดำเนินการ จะทำให้ค่าสภาพความคล่องตัวของสภาพการจราจร (V/C Ratio) ในวันปกติ เพิ่มขึ้นจาก 0.45 เป็น 0.54 โดยสภาพความคล่องตัวของการจราจรคงเดิมเปลี่ยนจาก ระดับ B เป็น ระดับ C (สำหรับ ระดับ C คือ การไหลคงที่ แต่ผู้ขับขี่จะได้รับผลกระทบจากรถคันอื่นๆในการเลือกใช้ความเร็วรถ และการแซงต้องใช้ความระมัดระวังในการเดินทาง ส่วนความสะดวกสบายและการไหลจะลดลง)

1.2) ถนนเฉลิมบูรพาชลทิต ขาออกโครงการ

- วันปกติ : ปริมาณของรถในระยะเปิดดำเนินการ จะทำให้ค่าสภาพความคล่องตัวของสภาพการจราจร (V/C Ratio) ในวันปกติ เพิ่มขึ้นจาก 0.16 เป็น 0.24 โดยสภาพความคล่องตัวของการจราจรคงเดิมเปลี่ยนจาก ระดับ A เป็น ระดับ B (สำหรับ ระดับ B คือ การไหลคงที่ แต่ผู้ใช้รถจะมองเห็นรถคันอื่นๆได้ชัดเจน และสามารถเลือกใช้ความเร็วที่ต้องการได้ แต่อาจจะไม่มีความคล่องตัวในการแซงรถที่อยู่ในเส้นทางเดียวกัน)

- วันหยุด : สภาพความคล่องตัวของสภาพการจราจรคงเดิมในระดับ C

2) ถนนเฉลิมบูรพาชลทิต (บริเวณสามแยกวงเวียนพะยูนเล่นน้ำ)

2.1) ถนนเฉลิมบูรพาชลทิต บริเวณสามแยกวงเวียนพะยูนเล่นน้ำ (ขาเข้าเมือง)

- วันปกติ : สภาพความคล่องตัวของสภาพการจราจรคงเดิมในระดับ B

- วันหยุด : ปริมาณของรถในระยะเปิดดำเนินการ จะทำให้ค่าสภาพความคล่องตัวของสภาพการจราจร (V/C Ratio) ในวันปกติ เพิ่มขึ้นจาก 0.38 เป็น 0.46 โดยสภาพความคล่องตัวของการจราจรคงเดิมเปลี่ยนจาก ระดับ B เป็น ระดับ C

2.2) ถนนเฉลิมบูรพาชลทิต บริเวณสามแยกวงเวียนพะยูนเล่นน้ำ (ขาออกเมือง)

- วันปกติ : สภาพความคล่องตัวของสภาพการจราจรคงเดิมในระดับ B

- วันหยุด : สภาพความคล่องตัวของสภาพการจราจรคงเดิมในระดับ C

ผลการประเมินข้างต้น พบว่า ปริมาณการจราจรในระยะเปิดดำเนินการ มีผลทำให้ค่าสภาพความคล่องตัวของสภาพการจราจร (V/C Ratio) บนถนนที่เกี่ยวข้องกับโครงการ มีค่าเพิ่มขึ้นเพียงเล็กน้อย ทำให้ระดับค่าการประเมินตามอัตราส่วนของปริมาณการจราจรโดยรวมจัดอยู่ในระดับไม่แตกต่างจากสภาพเดิมมากนัก ดังนั้นจึงคาดว่าปริมาณจราจร ในระยะเปิดดำเนินการจะส่งผลกระทบด้านลบต่อสภาพการจราจรบนถนนทั้ง 2 สายดังกล่าวอยู่ในระดับต่ำ

ตารางที่ 22 สรุปการเปลี่ยนแปลงของค่า V/C Ratio บนถนนที่เกี่ยวเนื่องกับโครงการในระยะเปิดดำเนินการ

ถนน/ซอย	V/C Ratio		การประเมินสภาพจราจร	
	ปัจจุบัน	ระยะเปิดดำเนินการ	ปัจจุบัน	ระยะเปิดดำเนินการ
1. ถนนเฉลิมบูรพาชลทิต บริเวณด้านหน้าโครงการ				
1.1 ถนนเฉลิมบูรพาชลทิต บริเวณด้านหน้าโครงการ (ขาเข้าโครงการ)				
- วันปกติ	0.15	0.23	ระดับ A	ระดับ B
- วันหยุด	0.45	0.54	ระดับ B	ระดับ C
1.2 ถนนเฉลิมบูรพาชลทิต บริเวณด้านหน้าโครงการ (ขาออกโครงการ)				
- วันปกติ	0.16	0.24	ระดับ A	ระดับ B
- วันหยุด	0.52	0.60	ระดับ C	ระดับ C
2. ถนนเฉลิมบูรพาชลทิต บริเวณสามแยกวงเวียนพะยูนเล่นน้ำ				
2.1 ถนนเฉลิมบูรพาชลทิต บริเวณสามแยกวงเวียนพะยูนเล่นน้ำ (ขาเข้าเมือง)				
- วันปกติ	0.27	0.35	ระดับ B	ระดับ B
- วันหยุด	0.38	0.46	ระดับ B	ระดับ C
2.2 ถนนเฉลิมบูรพาชลทิต บริเวณสามแยกวงเวียนพะยูนเล่นน้ำ (ขาออกนอกเมือง)				
- วันปกติ	0.29	0.35	ระดับ B	ระดับ B
- วันหยุด	0.49	0.57	ระดับ C	ระดับ C

ที่มา : บริษัท เนเชอรัล โอเปอเรชั่น จำกัด, 2567

จากการประเมินความเพียงพอของที่จอดรถของโครงการ โดยประเมินความเพียงพอของที่จอดรถยนต์ต่อการใช้งานจริง เปรียบเทียบกับอาคารที่มีลักษณะใกล้เคียงกัน ดังนี้

พื้นที่โครงการตั้งอยู่เลขที่ 99 หมู่ 6 ตำบลคลองขุด อำเภอท่าใหม่ จังหวัดจันทบุรี โดยบริเวณใกล้เคียงพื้นที่โครงการส่วนใหญ่เป็นบ้านพักอาศัย อาคารพาณิชย์ โรงแรม/รีสอร์ท สถานประกอบการพาณิชยกรรม รวมถึงร้านค้า และร้านอาหารต่างๆ สำหรับการออกแบบภายในโครงการ ประกอบด้วย

- อาคารโรงแรม ขนาด 1 ชั้น จำนวน 21 อาคาร ได้แก่ อาคาร A1 จำนวน 1 อาคาร, อาคาร A2 จำนวน 8 อาคาร, อาคาร A3 จำนวน 2 อาคาร, อาคาร B จำนวน 8 อาคาร, อาคาร C จำนวน 1 อาคาร และอาคาร D จำนวน 1 อาคาร
- อาคารโรงแรม ขนาด 2 ชั้น จำนวน 10 อาคาร ได้แก่ อาคาร E จำนวน 10 อาคาร
- อาคารโรงแรม ขนาด 3 ชั้น จำนวน 1 อาคาร ได้แก่ อาคาร F
- อาคารโรงแรม ขนาด 4 ชั้น จำนวน 1 อาคาร ได้แก่ อาคาร G
- อาคารประกอบอื่นๆ ขนาด 1 ชั้น ได้แก่ อาคารห้องอาหาร, ร้านอาหาร, อาคารห้องครัว, อาคารพักมูลฝอยรวม, อาคารซักรีด, อาคารเก็บของทั่วไป 1, อาคารเก็บของทั่วไป 2, อาคารเก็บอุปกรณ์การเกษตร, อาคารห้องเครื่องกำเนิดไฟฟ้าสำรอง, อาคารห้องMDB, อาคารห้องน้ำ, ศาลาริมสระว่ายน้ำ, ศาลาพักผ่อน, ป้อม รปภ.,สระว่ายน้ำ, ศาลพระเจ้าตากสิน

และมีจำนวนที่จอดรถยนต์ 96 คัน (ในจำนวนนี้เป็นที่จอดรถยนต์สำหรับผู้พิการจำนวน 3 คัน) นอกจากนี้ยังจัดให้มีที่จอดรถบัส 3 คัน และที่จอดรถจักรยานยนต์ จำนวน 20 คัน

จากการสำรวจพื้นที่ภาคสนามเพื่อสังเกตการณ์ลักษณะพฤติกรรมการใช้ที่จอดรถ และความเพียงพอของที่จอดรถต่อการใช้งานจริงของโครงการที่มีลักษณะใกล้เคียงกัน พบว่า มีอาคารโรงแรมที่มีลักษณะที่ใกล้เคียงกันกับโครงการอยู่ทางทิศตะวันตก ห่างไปประมาณ 2.70 กิโลเมตร คือ โรงแรมเจ้าหลาว คาบาน่า รีสอร์ท ปัจจุบันมีห้องพักจำนวน 80 ห้อง และจำนวนที่จอดรถยนต์ 70 คัน ซึ่งมีลักษณะที่ตั้งและการใช้งานคล้ายกับโครงการ นิวแทรเวิลบีช รีสอร์ท (แสดงดัง**รูปที่ 14**) และเมื่อประเมินตามสัดส่วนของจำนวนห้องต่อจำนวนช่องจอดรถยนต์ของโรงแรม เจ้าหลาว คาบาน่า รีสอร์ท จะเท่ากับ 0.88 ห้องต่อ 1 ช่องจอดรถยนต์ และสัดส่วนของจำนวนห้องต่อจำนวนช่องจอดรถยนต์ของโครงการ จะเท่ากับ 1 ห้องต่อ 1 ช่องจอดรถยนต์ โดยมีรถเข้า-ออกโครงการ ตลอดเวลาเช่นเดียวกัน แต่ไม่มีการจอดรถบนถนนสาธารณะ ดังนั้นจึงคาดว่าผลกระทบด้านลบต่อความเพียงพอของที่จอดรถยนต์ต่อการใช้งานจริงภายในโครงการจะเกิดขึ้นอยู่ในระดับต่ำ

3.6) การใช้ไฟฟ้าและพลังงาน

<u>ระยะก่อสร้าง/ดัดแปลง</u>

ปัจจุบันโครงการได้รับบริการจากการไฟฟ้าส่วนภูมิภาคสาขาอำเภอท่าใหม่อยู่แล้ว ซึ่งศักยภาพของการไฟฟ้าฯ ได้อย่างเพียงพอในการบริการแก่พื้นที่โครงการและชุมชน ดังนั้นจึงเกิดผลกระทบต่อชุมชนอยู่ในระดับต่ำ

<u>ระยะเปิดดำเนินการ</u>

ปัจจุบันโครงการได้รับบริการจากการไฟฟ้าส่วนภูมิภาคสาขาอำเภอท่าใหม่ และเมื่อโครงการเปิดดำเนิน จำนวน 96 ห้อง โครงการจะมีปริมาณความต้องการใช้ไฟฟ้า ประมาณ 1,369 KVA ซึ่งโครงการได้ติดตั้งหม้อแปลงไฟฟ้า จำนวน 2 หม้อแปลง ขนาด 660 KVA และขนาด 1,600 KVA เพื่อจ่ายไฟเข้าสู่ห้องแผงจ่ายไฟฟ้าหลัก และจ่ายกระแสไฟฟ้าต่อไปยังแผงรวมที่วงจรย่อยในแต่ละอาคาร นอกจากนี้กรณีเปิดดำเนินการในส่วนขยายดังกล่าว การไฟฟ้าฯ สามารถจ่ายไฟฟ้าให้กับโครงการได้อย่างเพียงพอ

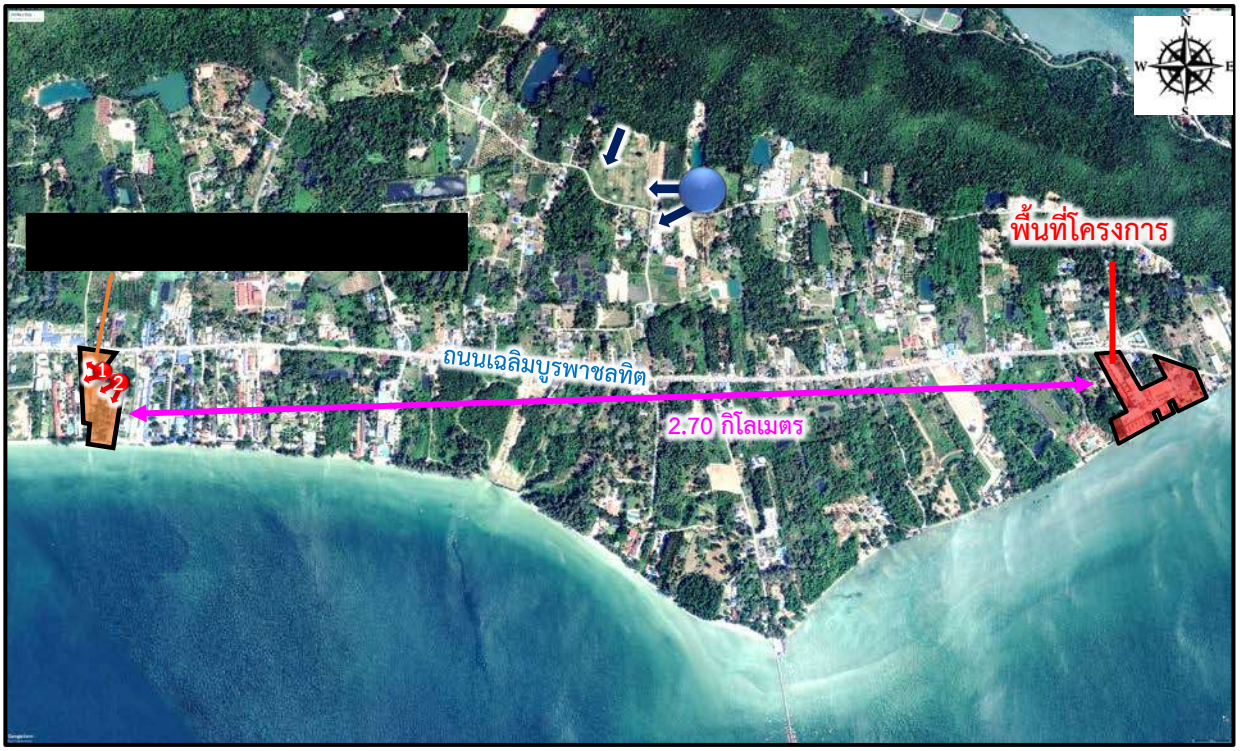





สัญลักษณ์

พื้นที่โครงการ

[redacted]

1 มุมมองภาพถ่าย

รูปที่ 14	**ผังแสดงตำแหน่งที่ตั้งโครงการ นิวแทรเวิลบีช รีสอร์ท แล[redacted]**

ที่มา : ภาพถ่ายดาวเทียม (Google Earth), ภาพถ่ายโดยบริษัท เนชูรัล โอเปอเรชั่น จำกัด, สิงหาคม 2567

4) ผลกระทบต่อคุณค่าคุณภาพชีวิต

4.1) ผลกระทบที่อาจเกิดขึ้นจากการมีโครงการต่อคุณภาพชีวิต

ระยะก่อสร้าง

1) ผลกระทบทางสังคม

1.1) ผลกระทบด้านประชากรและการโยกย้ายถิ่นฐาน

โครงการคาดว่าจะใช้เวลาในการก่อสร้างประมาณ 12 เดือน อาจจะมีคนงานที่ส่วนใหญ่มาจากต่างถิ่น เข้ามาทำงานในพื้นที่ก่อสร้างโครงการจำนวนสูงสุดประมาณ 15 คน โดยคนงานดังกล่าวจะเข้ามาทำงานในพื้นที่ก่อสร้างโครงการแบบเช้าไป-เย็นกลับ ในช่วงเวลาสั้นไม่นาน จึงไม่ได้มีการย้ายถิ่นมาอยู่ในที่บริเวณโครงการอย่างถาวร ดังนั้นจึงคาดว่าเมื่อมีคนงานเข้ามาทำงานในพื้นที่โครงการ จะส่งผลทำให้การเพิ่มขึ้นของจำนวนประชากรและการย้ายถิ่นอยู่ในระดับต่ำ

1.2) ผลกระทบต่อวิถีชีวิตและปัญหาสังคม

ในระหว่างการก่อสร้าง/ดัดแปลงภายในโครงการอาจส่งผลกระทบด้านลบในแง่ปัญหาสิ่งแวดล้อมต่อชุมชนใกล้เคียงได้ อีกทั้งการเข้ามาทำงานของคนงานในพื้นที่โครงการอาจจะส่งผลกระทบต่อคนในชุมชนซึ่งคาดว่าจะเกิดจากพฤติกรรมต่างๆ เช่น การส่งเสียงดัง อย่างไรก็ตาม คนงานที่เข้ามาปฏิบัติงานในพื้นที่โครงการจะกำชับผู้รับเหมาให้ควบคุมดูแลพฤติกรรมของคนงานให้เรียบร้อย ห้ามส่งเสียงดังและรบกวนผู้อื่นอย่างเด็ดขาด

1.3) ผลกระทบต่อการรองรับของระบบสาธารณูปโภคและสาธารณูปการ

ในช่วงก่อสร้าง จะมีกิจกรรมของคนงานและการก่อสร้างต่างๆ ซึ่งต้องการระบบสาธารณูปโภคในการให้บริการอย่างเพียงพอ เช่น น้ำใช้ ไฟฟ้า การจัดเก็บมูลฝอย เป็นต้น

- การให้บริการน้ำประปา

โครงการจะได้รับบริการน้ำจากการประปาส่วนภูมิภาคสาขาจันทบุรี และจะจัดให้มีน้ำสำรองน้ำใช้ในบริเวณพื้นที่โครงการอย่างเพียงพอ และจัดให้มีน้ำดื่มไว้สำหรับคนงานที่เข้ามาทำงานภายในพื้นที่โครงการ

- การให้บริการไฟฟ้า

โครงการได้รับบริการจากการไฟฟ้าการไฟฟ้าส่วนภูมิภาคสาขาอำเภอท่าใหม่อยู่แล้ว และจะจัดให้มีวิศวกรไฟฟ้าผู้ชำนาญการและช่างเทคนิคด้านไฟฟ้าทำหน้าที่การปฏิบัติงานด้านไฟฟ้าและควบคุมให้คนงานใช้ไฟฟ้าอย่างประหยัด ซึ่งใช้อุปกรณ์ไฟฟ้าที่ได้มาตรฐานประหยัดพลังงานและมีอายุการใช้งานยาวนาน

- การให้บริการจัดเก็บมูลฝอย

มูลฝอยที่เกิดขึ้นจากการก่อสร้าง/ดัดแปลงส่วนใหญ่จะเป็นประเภทเศษปูน เศษหิน เศษไม้ และเศษวัสดุก่อสร้าง มูลฝอยที่สามารถนำกลับมาใช้ใหม่ได้จะให้ผู้รับเหมาก่อสร้างเป็นผู้ดำเนินการนำไปขายหรือนำกลับมาใช้ใหม่ต่อไป โดยเศษวัสดุจากการก่อสร้างจะถูกนำมากองรวมกันไว้บริเวณที่จัดไว้ในพื้นที่ก่อสร้าง/ดัดแปลงและอยู่ในความรับผิดชอบของผู้รับเหมาในการนำไปกำจัด

1.4) ผลกระทบต่อสุขภาพอนามัยและการให้บริการด้านสาธารณสุข

เมื่อพิจารณากิจกรรมของโครงการพบว่าอาจก่อให้เกิดปัญหาและผลกระทบที่มีต่อสุขภาพและอนามัยกับผู้ที่อยู่ใกล้เคียง อันเนื่องมาจากกิจกรรมต่างๆ ในระหว่างการก่อสร้างภายในโครงการ เช่น เสียงดัง ฝุ่นละออง น้ำเสีย การระบายน้ำ การจัดการมูลฝอย การเกิดอัคคีภัย เป็นต้น ซึ่งหากมีการจัดการระบบสาธารณูปโภคไม่ดีและไม่ถูกหลักสุขลักษณะอาจจะก่อให้เกิดผลกระทบต่อสุขภาพของผู้พักอาศัยใกล้เคียงได้ และจะเกิดผลกระทบต่อความสามารถในการรองรับและความเพียงพอของการให้บริการด้านสาธารณสุขของสถานพยาบาลต่างๆ ตามมาได้

อย่างไรก็ตาม พื้นที่การก่อสร้างโครงการตั้งอยู่ใกล้กับโรงพยาบาลส่งเสริมสุขภาพตำบลคลองขุด โดยมีระยะห่างจากพื้นที่ตั้งโครงการไปทางทิศตะวันตกเฉียงเหนือประมาณ 6.80 กิโลเมตร และมีโรงพยาบาลสองพี่น้อง โรงพยาบาลกรุงเทพจันทบุรี โรงพยาบาลพระปกเกล้า มีระยะห่างจากพื้นที่ตั้งโครงการไปทางทิศตะวันออกเฉียงเหนือ ประมาณ 16.20 กิโลเมตร 20.40 กิโลเมตร และ 19.10 กิโลเมตร ตามลำดับ ที่จะสามารถรองรับและให้บริการแก่คนงานหรือประชาชนโดยรอบได้อย่างเพียงพอ ดังนั้นจึงคาดว่าจะเกิดผลกระทบด้านลบต่อสุขภาพอนามัยและการให้บริการด้านสาธารณสุขอยู่ในระดับต่ำ

1.5) ความปลอดภัยในชีวิตและทรัพย์สิน

การเข้ามาของคนงานอาจส่งผลกระทบต่อคนในพื้นที่ดั้งเดิม โดยคาดว่าจะเกิดจากพฤติกรรมของคนงานก่อสร้าง เช่น การส่งเสียงดังรบกวน การมั่วสุมเล่นการพนัน และการก่ออาชญากรรมจากคนงาน เป็นต้น อย่างไรก็ตามคนงานก่อสร้างจะอยู่ในการควบคุมดูแลให้ปฏิบัติตามกฎระเบียบควบคุมของโครงการอย่างเคร่งครัดตามมาตรการที่กำหนดไว้

นอกจากบริเวณพื้นที่โครงการมีสถานีตำรวจที่ให้บริการประชาชนและดูแลความปลอดภัย จำนวน 1 แห่ง คือ สถานีตำรวจชุมชนแหลมเสด็จ ซึ่งมีการจัดกำลังเจ้าหน้าที่ตำรวจแบ่งสายตรวจเพื่อคอยตรวจตราความปลอดภัยให้กับประชาชนในเขตพื้นที่รับผิดชอบตลอด 24 ชั่วโมง สำหรับด้านอัคคีภัย พื้นที่โครงการอยู่ในพื้นที่รับผิดชอบขององค์การบริหารส่วนตำบลคลองขุด ห่างจากพื้นที่โครงการ (วัดระยะทางตรง) ประมาณ 6.80 กิโลเมตร จึงคาดว่าผลกระทบต่อด้านความปลอดภัยในชีวิตและทรัพย์สินอยู่ในระดับต่ำ แต่ทั้งนี้ต้องปฏิบัติตามมาตรการที่กำหนดไว้อย่างเคร่งครัดร่วมด้วย

1.6) ผลกระทบจากกิจกรรมของโครงการ

ในระหว่างก่อสร้าง/ดัดแปลงภายในโครงการ อาจจะก่อให้เกิดเสียงดังต่อพื้นที่ข้างเคียงได้ รวมทั้งปัญหาฝุ่นละออง มลพิษของเครื่องยนต์เครื่องจักร เป็นต้น แต่ทั้งนี้โครงการได้จัดหามาตรการป้องกันและแก้ไขให้ผลกระทบด้านต่างๆ ลดน้อยลง และหากโครงการปฏิบัติตามมาตรการที่กำหนดไว้อย่างเคร่งครัดแล้วจึงคาดว่ากิจกรรมรื้อถอนอาคารเดิม และก่อสร้างจะเกิดผลกระทบอยู่ในระดับต่ำ

1.7) ผลกระทบจากการคมนาคมขนส่ง

พื้นที่โครงการตั้งอยู่ถนนเฉลิมบูรพาชลทิต (ถนนหน้าโครงการ) ซึ่งโครงการจะใช้ถนนเฉลิมบูรพาชลทิต เป็นทางเข้า-ออกหลักของโครงการจำนวน 1 จุด ทั้งนี้ในช่วงก่อสร้าง/ดัดแปลงของโครงการจะใช้เส้นทางของถนนเฉลิมบูรพาชลทิตเป็นเส้นทางหลักเพื่อเข้าสู่พื้นที่โครงการเช่นกัน จากการประเมินพบว่าปริมาณการจราจรในระยะก่อสร้าง/ดัดแปลงมีผลทำให้สภาพความคล่องตัวของการจราจรบนถนนดังกล่าวอยู่ในระดับไม่แตกต่างจากสภาพเดิม ดังนั้นจึงคาดว่าปริมาณจราจรในระยะก่อสร้างจะส่งผลกระทบต่อการคมนาคมขนส่งอยู่ในระดับต่ำ

2) ผลกระทบทางเศรษฐกิจ

การก่อสร้างโครงการ จะก่อให้เกิดผลดีต่อเศรษฐกิจของประชาชนโดยรอบบริเวณโครงการ เนื่องจากจะมีแรงงานจากการจ้างงานสูงสุดประมาณ 15 คน ซึ่งตลอดระยะเวลาก่อสร้างประมาณ 12 เดือน จะมีเงินหมุนเวียนจากการใช้จ่ายของคนงานก่อสร้างมากขึ้น อันเนื่องมาจากการซื้อสินค้าในชีวิตประจำวัน ซึ่งจะมีกระแสเงินหมุนเวียนในพื้นที่ใกล้เคียง นอกจากนี้ยังมีผลดีจากการก่อสร้างโครงการซึ่งทำให้ธุรกิจวัสดุก่อสร้างในระดับท้องถิ่นมีการขยายตัวเพิ่มขึ้น และยังส่งผลต่อเนื่องในการกระจายรายได้ในสาขาการผลิตและอื่น ๆ อีก เช่น ร้านขายสินค้า ร้านขายต้นไม้/จัดสวน และอุปกรณ์ ตกแต่งภายในและภายนอกโครงการ เป็นต้น

<u>ระยะเปิดดำเนินการ</u>

1) ผลกระทบต่อด้านสังคม

1.1) ผลกระทบด้านประชากรและการโยกย้ายถิ่นฐาน

คาดว่าในระยะเปิดดำเนินการจะมีคนเข้ามาพักอาศัยอาศัยและพนักงานของโครงการรวมประมาณ 424 คน ซึ่งส่วนใหญ่จะเป็นนักท่องเที่ยวต่างถิ่นหรือคนในพื้นที่ โดยการเข้ามาพักในโครงการจะเป็นการเข้ามาในลักษณะการพักอาศัยแบบไม่ถาวร ทั้งนี้โครงการประกอบธุรกิจประเภทโรงแรม ตั้งอยู่ในเขตตำบลคลองขุด คาดว่าเมื่อเปิดดำเนินการประมาณ ปี พ.ศ. 2569 ดังนั้นการดำเนินโครงการจึงไม่ส่งผลกระทบที่มีนัยสำคัญต่อโครงสร้างประชากรในตำบลคลองขุด รวมทั้งจะส่งผลทำให้การเพิ่มขึ้นของจำนวนประชากรและการโยกย้ายถิ่นฐานอยู่ในระดับต่ำ

1.2) ผลกระทบต่อวิถีชีวิตและปัญหาสังคม

ในระยะเปิดดำเนินการจะมีผู้มาใช้บริการห้องพักโรงแรมและพนักงาน ในโครงการรวมประมาณ 424 คน ประกอบกับกิจกรรมในโรงแรม จะต้องเน้นความเงียบสงบ เหมาะสมต่อการพักผ่อนไม่วุ่นวาย จึงคาดว่าการดำเนินโครงการจะส่งผลกระทบด้านลบต่อวิถีชีวิตและปัญหาสังคมอยู่ใน**ระดับต่ำ**

1.3) ผลกระทบต่อการรองรับของระบบสาธารณูปโภคและสาธารณูปการ

เมื่อเปิดดำเนินโครงการ จะมีคนเข้ามาดำเนินกิจกรรมในโครงการจำนวนหนึ่ง ซึ่งอาจจะส่งผลกระทบต่อภาระความรับผิดชอบของหน่วยงานที่ให้บริการด้านสาธารณูปโภคและสาธารณูปการแต่ละด้าน ดังนี้

- การให้บริการน้ำประปา

(1) ความเพียงพอของน้ำใช้

เมื่อเปิดดำเนินการโครงการจัดให้มีถังเก็บน้ำสำรองเป็นถังเก็บน้ำใต้ดินและบนถังเก็บน้ำใช้บนชั้นดาดฟ้า สำหรับใช้อุปโภคและบริโภค โดยมีปริมาตรรวม 197 ลูกบาศก์เมตร สามารถสำรองน้ำได้ไม่ต่ำกว่า 1 วัน

(2) การดูแลและบำรุงรักษาถังเก็บน้ำสำรองใช้

โครงสร้างของเสาอาคารที่อยู่ภายในถังเก็บน้ำใต้ดิน หากขาดการดูแลและบำรุงรักษา ที่ดีอาจจะมีการปนเปื้อนของน้ำจากภายนอกและจากวัสดุที่ใช้ในการก่อสร้างถัง ดังนั้นโครงการจะต้องจัดให้มีมาตรการในการป้องกันการปนเปื้อนของน้ำในถังที่เป็นไปได้ในทางปฏิบัติ และจะต้องมีการล้างถังเก็บน้ำสำรองภายในโครงการ เพื่อสุขภาพที่ดีของทุกคนในโครงการ

- การให้บริการไฟฟ้า

โครงการจะได้รับบริการจากการไฟฟ้าส่วนภูมิภาคสาขาอำเภอท่าใหม่ ซึ่งเมื่อโครงการเปิดดำเนินการ จะมีปริมาณความต้องการใช้ไฟฟ้า ประมาณ 1,369 KVA ซึ่งโครงการจะติดตั้งหม้อแปลงจำนวน 2 หม้อแปลง ได้แก่ ขนาด 1,600 KVA และขนาด 160 KVA

- การให้บริการจัดเก็บมูลฝอย

เมื่อโครงการเปิดดำเนินการให้บริการ 96 ห้อง คาดว่าจะมีปริมาณมูลฝอยทั่วไปที่เกิดขึ้นจากโครงการทั้งสิ้นประมาณ 2.40 ลูกบาศก์เมตร/วัน โครงการจะจัดให้มีอาคารห้องพักมูลฝอยรวม จำนวน 1 จุด ตั้งอยู่ทางด้านทิศเหนือของโครงการ มีลักษณะมิดชิด มีประตูเปิด-ปิดด้านหน้าห้อง และมีที่จอดรถเก็บขนมูลฝอยชั่วคราว อยู่บริเวณด้านข้างอาคารดังกล่าว โดยภายในห้องแบ่งห้องพักมูลฝอยออกเป็น 4 ห้อง และภายในห้องพักมูลฝอยรวม แบ่งเป็น ห้องเก็บมูลฝอยแต่ละประเภทโดยแยกกันอย่างเป็นสัดส่วนและมิดชิด ได้แก่ ห้องเก็บมูลฝอยเปียก ห้องเก็บมูลฝอยแห้งทั่วไป ห้องเก็บมูลฝอยนำกลับมาใช้ใหม่ และห้องเก็บมูลฝอยอันตราย ซึ่งแต่ละห้องสามารถรองรับมูลฝอยได้อย่างเพียงพอไม่ต่ำกว่า 3 วัน

สำหรับการเก็บขนมูลฝอยและนำไปกำจัด จะได้รับบริการจากองค์การบริหารส่วนตำบลคลองขุด บริการเก็บขนมูลฝอยทั่วไป ส่วนมูลฝอยอันตรายโครงการจะดำเนินการไปวางในจุดที่ทางองค์การบริหารส่วนตำบลคลองขุดกำหนดและนำไปกำจัดอย่างถูกต้องต่อไป

ส่วนการจัดการน้ำเสียจากบริเวณห้องเก็บมูลฝอยรวม โครงการจะจัดให้มีพนักงานทำการล้างทำความสะอาดพื้นบริเวณห้องเก็บมูลฝอยรวมทุกครั้งหลังการเก็บขน สำหรับน้ำเสียที่เกิดจากการล้างทำความสะอาดนั้น จะจัดให้มีระบบรวบรวมน้ำเสียจากห้องพักมูลฝอยรวมเข้าสู่ระบบบำบัดน้ำเสียรวมของโครงการ เพื่อให้น้ำเสียถูกบำบัดให้ได้ตามเกณฑ์มาตรฐานคุณภาพน้ำทิ้งจากอาคารประเภท ข. ก่อนระบายออกสู่ท่อระบายน้ำสาธารณะหน้าโครงการต่อไป ดังนั้นจึงเกิดผลกระทบต่อชุมชนอยู่ในระดับต่ำ

- การระบายน้ำและการป้องกันน้ำท่วม

ระบบระบายน้ำภายในโครงการเป็นระบบท่อแยก ได้แก่ ระบบระบายน้ำเสียและระบบระบายน้ำฝน ซึ่งมีรายละเอียดของระบบระบายน้ำ ดังนี้

- น้ำเสียที่เกิดขึ้นภายในโครงการ มีระบบบำบัดน้ำเสียที่มีขนาดรองรับและประสิทธิภาพเพียงพอในการปรับปรุงคุณภาพน้ำเสียจากอาคารให้ได้คุณภาพน้ำทิ้งที่เป็นไปตามเกณฑ์มาตรฐานคุณภาพน้ำทิ้งจากอาคารประเภท ข. ก่อนที่จะไหลเข้าสู่ระบบท่อระบายน้ำในโครงการผ่านบ่อดักขยะและบ่อตรวจสภาพน้ำทิ้ง (บ่อตรวจคุณภาพน้ำทิ้งสุดท้าย) ก่อนระบายออกสู่ท่อระบายน้ำสาธารณะหน้าโครงการ

- น้ำฝนจะถูกรวบรวมเข้าสู่ระบบระบายน้ำฝนรอบอาคาร ผ่านท่อระบายน้ำคอนกรีตเสริมเหล็ก ขนาดเส้นผ่านศูนย์กลาง 1.00 เมตร พร้อมบ่อพักระบายน้ำที่มีอยู่เป็นระยะๆ เพื่อรวบรวมน้ำฝนเข้าสู่บ่อหน่วงน้ำ ซึ่งบ่อหน่วงน้ำมีปริมาตรรองรับน้ำได้ 83.20 ลูกบาศก์เมตร และทำหน้าที่ควบคุมอัตราการระบายน้ำออกสู่ระบบระบายน้ำสาธารณะไม่ให้เกินอัตราการระบายน้ำเดิม (ก่อนพัฒนาโครงการ) และน้ำจะถูกระบายลงสู่ท่อระบายน้ำสาธารณะหน้าโครงการต่อไป

1.4) ผลกระทบต่อสุขภาพอนามัยและการให้บริการด้านสาธารณสุข

ผลกระทบอาจเกิดจากปัญหาสำคัญ ได้แก่ ผลกระทบจากน้ำเสีย มูลฝอย การเกิดอัคคีภัย เป็นต้น ซึ่งหากมีวิธีการจัดการที่ไม่ดีจะส่งผลกระทบต่อสุขภาพอันเป็นผลกระทบทางสังคมในพื้นที่ได้ อย่างไรก็ตามโครงการได้จัดให้มีระบบสุขาภิบาลสิ่งแวดล้อมต่างๆ ได้แก่ ระบบบำบัดน้ำเสีย การจัดเก็บและกำจัดมูลฝอยอย่างถูกสุขอนามัย พร้อมทั้งจัดให้มีระบบป้องกันที่ถูกสุขลักษณะมีระบบป้องกันอัคคีภัย เป็นต้น ไว้รองรับผลกระทบที่จะเกิดขึ้นแล้ว

ทั้งนี้ บริเวณที่ตั้งโครงการมีสถานพยาบาลที่อยู่ใกล้เคียง คือ โรงพยาบาลส่งเสริมสุขภาพตำบลคลองขุด, โรงพยาบาลพระปกเกล้า, โรงพยาบาลสองพี่น้อง และโรงพยาบาลกรุงเทพจันทบุรี เป็นต้น ที่จะสามารถรองรับและให้บริการผู้มาใช้บริการและพนักงานในโครงการหรือประชาชนโดยรอบได้อย่างเพียงพอ ดังนั้นจึงคาดว่าจะเกิดผลกระทบด้านลบต่อสุขภาพอนามัยและการให้บริการด้านสาธารณสุขอยู่ในระดับต่ำ

1.5) ความปลอดภัยในชีวิตและทรัพย์สิน

- พฤติกรรมของคนในโครงการ

ในระยะเปิดดำเนินการจะมีผู้มาใช้บริการห้องพักโรงแรมและพนักงานในโครงการ รวมประมาณ 424 คน ประกอบกับกิจกรรมในโรงแรมจะต้องเน้นความสะดวกสบาย ความเงียบสงบ เหมาะสมต่อการพักผ่อน ไม่วุ่นวาย จึงไม่ส่งผลกระทบต่อการรบกวนความสงบสุขทางสังคมของชุมชนบริเวณใกล้เคียง

นอกจากบริเวณพื้นที่โครงการมีสถานีตำรวจที่ให้บริการประชาชนและดูแลความปลอดภัย จำนวน 1 แห่ง คือ สถานีตำรวจชุมชนแหลมเสด็จ (อยู่ในความดูแลของสถานีตำรวจภูธรท่าใหม่) ซึ่งอยู่ทางด้านทิศตะวันตกของโครงการ จึงสามารถคอยตรวจตราความปลอดภัยให้กับโครงการและประชาชนได้ตลอดเวลา สำหรับด้านอัคคีภัยพื้นที่โครงการอยู่ในพื้นที่รับผิดชอบของสถานีดับเพลิงขององค์การบริหารส่วนตำบลคลองขุด อยู่ห่างจากพื้นที่โครงการไปทางทิศตะวันตกเฉียงเหนือเพียง 6.80 กิโลเมตร (วัดระยะทางตรง) จึงคาดว่าการดำเนินโครงการจะส่งผลกระทบด้านลบต่อความปลอดภัยในชีวิตทรัพย์สินและสวัสดิการทางสังคมอยู่ในระดับต่ำ

1.6) กิจกรรมของโครงการในช่วงดำเนินการ

ช่วงเปิดดำเนินโครงการจะยังคงเป็นโรงแรมในรูปแบบเดิม เพียงแต่มีจำนวนห้องพักเพิ่มขึ้น จาก 63 ห้อง เป็น 96 ห้อง และภายในโครงการจะมีกิจกรรมสร้างอาคารพักมูลฝอยรวม ขนาด 1 ชั้น เพิ่มขึ้นแค่ 1 อาคารเท่านั้นที่ตั้งอยู่บนพื้นดิน ดังนั้นกิจกรรมภายในโครงการจะไม่เกิดผลกระทบต่อการบดบังแสงอาทิตย์ การบดบังทางลม การบดบังสัญญาณวิทยุโทรทัศน์ และผลกระทบทางด้านทัศนียภาพและสุนทรียภาพ ในลักษณะที่แตกต่างไปจากสภาพเดิมมากนัก

1.7) ผลกระทบจากการคมนาคมขนส่ง

พื้นที่โครงการตั้งอยู่ติดกับถนนเฉลิมบูรพาชลทิต (ด้านทิศเหนือของโครงการ) ซึ่งโครงการจะใช้เป็นทางเข้า-ออกหลักของโครงการจำนวน 1 จุด มีความสะดวกสบายในการเดินทางของคนในพื้นที่ ทั้งนี้จากการประเมินพบว่าปริมาณการจราจรในระยะเปิดดำเนินโครงการบนถนนที่เกี่ยวข้องกับโครงการมีค่าสภาพความคล่องตัวของการจราจรบนถนนที่เกี่ยวข้องกับโครงการ มีค่าเพิ่มขึ้นเพียงเล็กน้อย ทำให้ระดับค่าการประเมินตามอัตราส่วนของปริมาณการจราจรโดยรวมจัดอยู่ในระดับไม่แตกต่างจากสภาพเดิมมากนัก ดังนั้นจึงคาดว่าปริมาณจราจรระยะเปิดดำเนินการจะส่งผลกระทบด้านลบต่อสภาพการจราจรบนถนนดังกล่าวอยู่ในระดับต่ำ

2) ผลกระทบต่อด้านเศรษฐกิจ

คาดว่าในระยะเปิดดำเนินการจะมีผู้ใช้บริการโรงโรงแรมในโครงการและพนักงานในโครงการรวมประมาณ 424 คน ซึ่งส่วนใหญ่เป็นนักท่องเที่ยว เข้ามาใช้บริการโรงแรมในโครงการ ซึ่งจะเกิดการจับจ่ายใช้สอยในสินค้าหรือบริการต่างๆ ในร้านค้าหรือสถานประกอบการในบริเวณใกล้เคียงและมีการใช้จ่ายใน

ท้องถิ่น และทำให้สภาพเศรษฐกิจและธุรกิจการค้าในพื้นที่ใกล้เคียงดีขึ้น ดังนั้นการพัฒนาโครงการจึงเกิดผลกระทบต่อสภาพเศรษฐกิจท้องถิ่นในด้านบวกอยู่ในระดับต่ำ

4.2) สาธารณสุขและสุขภาพ

ระยะก่อสร้าง/ดัดแปลง

กรณีเกิดการเจ็บป่วยในระยะการก่อสร้างมีโรงพยาบาลที่อยู่ใกล้เคียง คือ โรงพยาบาลส่งเสริมสุขภาพตำบลคลองขุด ที่จะสามารถให้บริการครอบคลุมพื้นที่ของผู้อยู่อาศัยโดยรอบโครงการ

สำหรับหน่วยงานด้านสาธารณสุขที่มีการรวบรวมสถิติการเจ็บป่วยของประชาชนในระดับพื้นที่ คือ สำนักงานสาธารณสุขจังหวัดจันทบุรี และจากการศึกษาสถิติการเจ็บป่วยของประชาชนย้อนหลัง 5 ปี ตั้งแต่ พ.ศ.2562-2566 ในตำบลคลองขุด อำเภอท่าใหม่ จังหวัดจันทบุรี พบว่า จำนวนผู้ป่วยนอกแยกตามกลุ่มสาเหตุของโรคที่เข้ารับการรักษาเฉลี่ยสูงสุด 5 อันดับแรก ได้แก่ โรคระบบย่อยอาหาร รวมโรคในช่องปาก, โรคระบบไหลเวียนเลือด, โรคระบบหายใจ, โรคเกี่ยวกับต่อมไร้ท่อ โภชนาการ และเมตาบอลิซึม และอาการแสดงและสิ่งผิดปกติที่พบได้จากการตรวจทางคลินิก และทางห้องปฏิบัติการ

นอกจากนี้ จากการศึกษาจำนวนผู้ป่วยโรคเฝ้าระวัง (ตามแบบ รง.506) ในพื้นที่ตำบลคลองขุด อำเภอท่าใหม่ จังหวัดจันทบุรี จากข้อมูลของสำนักงานสาธารณสุขจังหวัดจันทบุรี ตั้งแต่ ปี พ.ศ. 2562-2566 พบว่ามีจำนวนของผู้ป่วยโรคเฝ้าระวังเฉลี่ยสูงสุด 5 อันดับแรก ได้แก่

- อันดับ 1 คือ อุจจาระร่วง
- อันดับ 2 คือ ไข้ หรือ ไข้ไม่ทราบสาเหตุ
- อันดับ 3 คือ ไข้หวัดใหญ่
- อันดับ 4 คือ โรคปอดบวม ปอดอักเสบ
- อันดับ 5 คือ ไข้เลือดออก (DHF)

เมื่อพิจารณาโรคที่มีสาเหตุจากกิจกรรมก่อสร้างมากที่สุด จะเป็นโรคเกี่ยวกับทางเดินระบบหายใจซึ่งสาเหตุหนึ่งของการเจ็บป่วยโรคระบบทางเดินหายใจ อาจเกิดจากฝุ่นละอองอันเนื่องมาจากกิจกรรมก่อสร้าง อีกทั้งการพัฒนาโครงการโดยเฉพาะช่วงก่อสร้างมีผลกระทบหลักที่เกิดขึ้นและไม่สามารถหลีกเลี่ยงได้ คือ การเกิดฝุ่นละออง ทั้งฝุ่นดิน ทราย รวมถึงฝุ่นปูน ดังนั้นโครงการจะต้องจัดให้มีและปฏิบัติตามมาตรการป้องกันและแก้ไขผลกระทบด้านสุขภาพอย่างเคร่งครัด จึงทำให้เกิดผลกระทบด้านลบด้านสาธารณสุขและสุขภาพอยู่ในระดับปานกลาง

ระยะเปิดดำเนินการ

โครงการจะจัดให้มีระบบสุขาภิบาลสิ่งแวดล้อมต่างๆ ได้แก่ ระบบบำบัดน้ำเสีย ระบบระบายน้ำฝน การจัดเก็บและกำจัดมูลฝอยอย่างถูกหลักสุขอนามัย พร้อมทั้งจัดให้มีระบบป้องกันและเตือนเพลิงไหม้และพนักงานรักษาความปลอดภัย เพื่อคอยตรวจตราและรักษาความปลอดภัยให้กับผู้ใช้บริการต่างๆ ตลอดจนพนักงาน ตลอดเวลา 24 ชั่วโมง และติดตั้งระบบกล้องวงจรปิดทุกชั้นรวมทั้งภายในบริเวณโครงการ

อย่างไรก็ตามการอยู่รวมกันของคนจำนวนมากในโครงการ อาจก่อให้เกิดโรคภัยไข้เจ็บและติดต่อกันได้ เช่น โรคอุจจาระร่วง/ท้องเสีย โรคติดเชื้อทางระบบหายใจ/ทางเดินหายใจ โรคไข้เลือดออก โรคมะเร็งจากควันบุหรี่ และการแพร่ระบาดของโรคติดต่อ ทั้งนี้โรงพยาบาลที่อยู่ใกล้เคียงคือ โรงพยาบาลส่งเสริมสุขภาพตำบลคลองขุด และโรงพยาบาลสองพี่น้อง ที่จะสามารถให้บริการครอบคลุมพื้นที่ของผู้อยู่อาศัยโดยรอบโครงการ ดังนั้นจึงคาดว่าสถานบริการด้านสาธารณสุขต่างๆ จะสามารถให้บริการได้อย่างเพียงพอ โดยเกิดผลกระทบด้านลบต่อการให้บริการชุมชนอยู่ในระดับต่ำ

4.3) อาชีวอนามัย และความปลอดภัย

ระยะก่อสร้าง/ดัดแปลง

การเข้ามาปฏิบัติงานภายในพื้นที่ก่อสร้างของคนงาน หากไม่มีการกำหนดกิจกรรมด้านความปลอดภัยที่ดีจะก่อให้เกิดอันตรายหรือความเสี่ยงต่อการเกิดอุบัติเหตุจากการทำงานที่มีผลต่อสุขภาพ การบาดเจ็บ เป็นต้น โครงการจะพิจารณาเลือกบริษัทผู้รับเหมาที่มีการจัดการด้านความปลอดภัย และต้องระบุครอบคลุมถึงวิธีการคุ้มครองความปลอดภัยและสุขภาพอนามัยของคนงานที่ปฏิบัติงานในโครงการ จึงคาดว่าจะเกิดผลกระทบในระดับต่ำ

ระยะเปิดดำเนินการ

การเข้ามาใช้บริการและดำเนินกิจกรรมต่างๆ ภายในโครงการอาจส่งผลให้ผู้ใช้บริการเกิดอุบัติเหตุ เช่น การพลัดตกจากที่สูง อุบัติเหตุทั้งจากการสัญจร หรืออื่น ๆ เป็นต้น นอกจากนี้อาจเกิดอัคคีภัยเนื่องจากไฟฟ้าลัดวงจร เกิดจากการเครื่องใช้ไฟฟ้า เหตุดังกล่าวอาจส่งผลกระทบต่อผู้ใช้บริการภายในโครงการและผู้พักอาศัยโดยรอบ อย่างไรก็ตามโครงการเป็นโรงแรมซึ่งต้องมีการจัดระบบความปลอดภัย รวมทั้งจัดให้มีระบบสาธารณูปโภคและระบบรักษาความปลอดภัยอย่างครบครัน เช่น ยามรักษาความปลอดภัยตลอด 24 ชั่วโมง ระบบกล้องวงจรปิด เป็นต้น ซึ่งคาดว่าจะส่งผลกระทบด้านลบอยู่ในระดับต่ำ

4.4) การเกิดอัคคีภัย

ระยะก่อสร้าง/ดัดแปลง

ในการก่อสร้างที่มีความเสี่ยงต่อการเกิดอัคคีภัยในระยะก่อสร้าง/ดัดแปลงนั้นอาจเกิดจากงานเชื่อม กระแสไฟฟ้าลัดวงจรจากเครื่องมือที่เกี่ยวข้องกับกระแสไฟฟ้า ความประมาทของคนงาน เช่น การสูบบุหรี่ในพื้นที่ที่มีความเสี่ยงในการลุกติดไฟ เป็นต้น ดังนั้นต้องปลอดภัยของผู้คนทั่วไปที่อาศัยอยู่ใกล้บริเวณพื้นที่โครงการหรือที่สัญจรไปมาใกล้เขตพื้นที่โครงการ รวมทั้งคนงานในพื้นที่ก่อสร้างด้วย นอกจากนี้กำหนดให้ผู้รับเหมาจัดเตรียมถังดับเพลิงแบบมือถือชนิดผงเคมีแห้งขนาด 4 กิโลกรัม ติดตั้งไว้ให้กระจายทั่วบริเวณโครงการ เพื่อป้องกันและระงับเหตุเพลิงไหม้เล็กน้อยในเบื้องต้น กรณีที่มีคนงานได้รับบาดเจ็บหรือเกิดอุบัติเหตุอันทำให้ได้รับบาดเจ็บขั้นรุนแรง เนื่องจากพื้นที่โครงการอยู่ใกล้กับโรงพยาบาลส่งเสริมสุขภาพตำบลคลองขุด ซึ่งสามารถส่งตัวต่อไปยังโรงพยาบาลสองพี่น้อง ที่สามารถนำตัวผู้ได้รับบาดเจ็บส่งเข้ารับการรักษาได้เร็วที่สุด จึงคาดว่าผลกระทบด้านลบต่อการเกิดอัคคีภัยในระยะก่อสร้างจะอยู่ในระดับต่ำ

ระยะเปิดดำเนินการ

โครงการได้จัดเตรียมอุปกรณ์ป้องกันอัคคีภัยให้ครบถ้วนตามกฎกระทรวงที่เกี่ยวข้อง โดยจากการประเมินความเพียงพอของระบบป้องกันอัคคีภัย ตามข้อกำหนดในกฎกระทรวงฉบับที่ 39 (พ.ศ. 2537), ฉบับที่ 55 (พ.ศ. 2543) และกฎกระทรวงการแก้ไขอาคารที่มีสภาพหรือมีการใช้ที่อาจเป็นภยันตรายต่อสุขภาพ ชีวิต ร่างกาย หรือทรัพย์สิน หรืออาจไม่ปลอดภัยจากอัคคีภัยหรือก่อให้เกิดเหตุรำคาญ หรือกระทบกระเทือนต่อการรักษาคุณภาพสิ่งแวดล้อม พ.ศ. 2563 ออกตามความในพระราชบัญญัติควบคุมอาคาร พ.ศ. 2522 ดังนั้นระบบป้องกันอัคคีภัยของโครงการจึงมีความเพียงพอตามที่กฎหมายกำหนด

4.5) การสื่อสาร

ระยะก่อสร้าง/ดัดแปลง และระยะเปิดดำเนินการ

ในปัจจุบันสถานีวิทยุโทรทัศน์ในประเทศไทยได้เปลี่ยนการใช้ระบบแอนาล็อก มาเป็นระบบดิจิทัล ซึ่งเป็นการส่งผ่านของเสียงและวิดีโอโดยสัญญาณดิจิทัลที่มีประสิทธิภาพสูงทั้งความคมชัดของภาพและเสียง การส่งข้อมูลแบบดิจิทัลนั้นสามารถส่งข้อมูลได้มากกว่าแบบแอนาล็อคในหนึ่งช่องสัญญาณ ซึ่งเรียกอีกอย่างว่า Multicasting การส่งสัญญาณเป็นแบบดิจิตอลจึงทำให้ได้คุณภาพของภาพและเสียงดีกว่า ดังนั้นจึงคาดว่า การดำเนินโครงการส่งผลกระทบด้านลบต่อระบบสื่อสารของชุมชนใกล้เคียงอยู่ในระดับต่ำ

4.6) สุนทรียภาพ

ระยะก่อสร้าง/ดัดแปลงอาคาร

สภาพปัจจุบันในพื้นที่โครงการมีการเปิดให้บริการเป็นประเภทโรมแรม มีจำนวนห้องพักโรงแรม 63 ห้อง (ตามใบอนุญาตประกอบกิจการโรงแรม เลขที่ 12/2564) ทั้งนี้โครงการจะขออนุญาตเพิ่มห้องพักเป็น 96 ห้อง โดยจะมีการก่อสร้างอาคารเพิ่มอีก 1 หลัง คือ อาคารพักมูลฝอยรวม ขนาด 1 ชั้น สูง 3.65 เมตร และก่อสร้างบ่อสร้างหน่วงน้ำใต้ดิน 1 บ่อ รวมทั้งมีการรื้อและปรับปรุงหลังคาอาคารบางหลัง

ดังนั้น โครงการจะจัดทำรั้วทึบสูงชั่วคราวมีความสูงอย่างน้อย 3 เมตร ใช้สำหรับทุกขั้นตอนตลอดระยะเวลาก่อสร้างอาคาร ซึ่งนอกจากจะใช้เพื่อเป็นกำแพงกันเสียงแล้ว ยังช่วยลดผลกระทบด้านทัศนียภาพที่เกิดจากกิจกรรมดังกล่าว นอกจากนี้ยังช่วยป้องกันฝุ่นละอองฟุ้งกระจาย และป้องกันเศษวัสดุก่อสร้างร่วงหล่นลงพื้นที่ข้างเคียงได้อีกด้วย ดังนั้นจึงคาดว่าการก่อสร้างอาคารโครงการ จะเกิดผลกระทบด้านลบต่อทัศนียภาพและสุนทรียภาพในระดับต่ำ

ระยะเปิดดำเนินการ

การประเมินผลกระทบด้านสุนทรียภาพ บริษัทที่ปรึกษาฯ จะประเมินจากภาพเชิงซ้อนของโครงการ ซึ่งกำหนดให้มีจุดควบคุมการมองจากทุกทิศทางเข้าสู่โครงการจากบริเวณพื้นที่ใกล้เคียงที่คาดว่าจะได้รับผลกระทบทางทัศนียภาพ (แสดงใน**รูปที่ 15**)

- มุมมองที่ 1 มองจากบริเวณด้านทิศเหนือของโครงการ (D:H เท่ากับ 1) มองเห็นอาคารของโครงการได้ชัดเจน แต่ด้วยสภาพแวดล้อมรอบๆ อาคารโครงการมีต้นไม้ และเป็นที่โล่งทำให้สามารถลดทอนความรู้สึกอึดอัดลงได้ ระดับผลกระทบปานกลาง
- มุมมองที่ 2 มองจากบริเวณด้านใต้ของโครงการ (D:H เท่ากับ 2) เมื่อมองเข้าสู่โครงการจะมองเห็นอาคารได้บางส่วน เนื่องจากมีแนวถนนต่างๆ บดบังสายตาอยู่ จึงมองเห็นความกลมกลืนกันสภาพแวดล้อมที่เป็นอาคารต่างๆ ระดับผลกระทบต่ำ
- มุมมองที่ 3 มองจากบริเวณด้านทิศตะวันตกของโครงการ (D:H เท่ากับ 3) เมื่อมองเข้าสู่โครงการจะมองเห็นอาคารได้บางส่วน เนื่องจากมีแนวต้นไม้บดบังสายตาอยู่ จึงมองเห็นความกลมกลืนกันสภาพแวดล้อม ระดับผลกระทบต่ำ
- มุมมองที่ 4 มองจากบริเวณด้านทิศตะวันออกของโครงการ (D:H เท่ากับ 4) เมื่อมองเข้าสู่โครงการจะมองเห็นอาคารได้บางส่วน เนื่องจากมีแนวถนนต่างๆ บดบังสายตาอยู่ จึงมองเห็นความกลมกลืนกันสภาพแวดล้อมที่เป็นอาคารต่างๆ ระดับผลกระทบต่ำ

สัญลักษณ์

= ที่ตั้งโครงการ

= ระยะทัศนียภาพ

= มุมมองภาพถ่าย

= ระยะห่างจากที่ตั้งโครงการ

* หมายเหตุ : ระยะทางที่วัดจากจุดควบคุมการมอง (วัดระยะทางตรง)

D:H=1 หมายถึง จะเห็นรายละเอียดของโครงการได้อย่างชัดเจน จนรู้สึกถูกปิดล้อม

D:H=2 หมายถึง จะเห็นอาคารเด่นอยู่ในพื้นภาพ ทำให้ความรู้สึกถูกปิดล้อมลดลง

D:H=3 หมายถึง จะเห็นอาคารและพื้นภาพที่มีความสำคัญเท่ากัน เกิดความรู้สึกสมดุล

D:H=4 หมายถึง จะเห็นอาคารกลายเป็นส่วนหนึ่งของพื้นภาพ และเกิดความรู้สึกเปิดโล่ง

หมายเหตุ : D = ความสูงของอาคารโครงการส่วนที่สูงที่สุดคืออาคาร C (อาคารโรงแรม) เท่ากับ 13.10 เมตร



รูปที่ 15 **ตำแหน่งมุมมองภาพถ่ายก่อนมีและหลังมีโครงการ (มุมมองจากบริเวณพื้นที่ติดโครงการ และบริเวณใกล้เคียง)**

ที่มา : บริษัท เนเชอรัล โอเปอเรชั่น จำกัด, 2567



ก่อนมีโครงการ



หลังมีโครงการ

มุมมองที่ 1 มองจากบริเวณด้านทิศตะวันออกของโครงการ (D:H เท่ากับ 1)



ก่อนมีโครงการ



หลังมีโครงการ

มุมมองที่ 2 มองจากบริเวณด้านทิศตะวันออกฉียงใต้ของโครงการ (D:H เท่ากับ 1)

รูปที่ 15 (ต่อ)	ภาพเชิงซ้อนของโครงการ นิวแทรเวิลบีช รีสอร์ท

ที่มา :บริษัท เนเชอรัล โอเปอเรชั่น จ ำกัด, 2567



ก่อนมีโครงการ



หลังมีโครงการ

มุมมองที่ 3 มองจากบริเวณด้านทิศตะวันตกของโครงการ (D:H เท่ากับ 1)



ก่อนมีโครงการ



หลังมีโครงการ

มุมมองที่ 4 มองจากบริเวณด้านทิศเหนือของโครงการ (D:H เท่ากับ 2)

รูปที่ 15 (ต่อ)	ภาพเชิงซ้อนของโครงการ นิวแทรเวิลบีช รีสอร์ท

ที่มา :บริษัท เนเชอรัล โอเปอเรชั่น จ˚ากัด, 2567



ก่อนมีโครงการ



หลังมีโครงการ

มุมมองที่ 5 มองจากบริเวณด้านทิศเหนือของโครงการ (D:H เท่ากับ 2)



ก่อนมีโครงการ



หลังมีโครงการ

มุมมองที่ 6 มองจากบริเวณด้านทิศใต้ของโครงการ (D:H เท่ากับ 2)

รูปที่ 15 (ต่อ)	ภาพเชิงซ้อนของโครงการ นิวแทรเวิลบีช รีสอร์ท

ที่มา :บริษัท เนเชอรัล โอเปอเรชั่น จ˚ทัด, 2567



ก่อนมีโครงการ



หลังมีโครงการ

มุมมองที่ 7 มองจากบริเวณด้านทิศตะวันตกของโครงการ (D:H เท่ากับ 3)



ก่อนมีโครงการ



หลังมีโครงการ

มุมมองที่ 8 มองจากบริเวณด้านทิศตะวันตกของโครงการ (D:H เท่ากับ 4)

รูปที่ 15 (ต่อ)	**ภาพเชิงซ้อนของโครงการ นิวแทรเวิลบีช รีสอร์ท**

ที่มา :บริษัท เนเชอรัล โอเปอเรชั่น จ˚กัด, 2567

4.7 การบดบังแสงอาทิตย์

การประเมินผลกระทบด้านการบดบังแสงอาทิตย์ได้ศึกษาตามแนวทางการศึกษาและการประเมินผลกระทบสิ่งแวดล้อมด้านการบดบังแสงอาทิตย์และด้านการเปลี่ยนแปลงของลมจากการก่อสร้างอาคาร สำหรับรายงานการประเมินผลกระทบสิ่งแวดล้อม โครงการอาคาร การจัดสรรที่ดินและบริการชุมชน โดยกองวิเคราะห์ผลกระทบสิ่งแวดล้อม สำนักงานนโยบายและแผนทรัพยากรธรรมชาติและสิ่งแวดล้อม, ตุลาคม 2564 โดยโครงการได้จำลองการบังแสงอาทิตย์โดยทำการจำลองการบังแสงอาทิตย์ 3 วัน ได้แก่

- วันที่ 21 มีนาคม คือ วัน Equinox หรือวันที่แกนของโลกตั้งฉากกับแนวระนาบของดวงอาทิตย์ หรือขนานกับแกนของดวงอาทิตย์
- วันที่ 21 มิถุนายน คือ วัน Summer solstice หรือวันที่แกนของโลกเอียงเข้าหาดวงอาทิตย์มากที่สุด
- วันที่ 21 ธันวาคม คือ วัน Winter solstice หรือวันที่แกนของโลกเอียงออกจากแกนของดวงอาทิตย์มากที่สุด

โดยใช้โปรแกรม SketchUp เป็นเครื่องมือในการจำลองการบดบังแสงอาทิตย์ต่อบริเวณข้างเคียง ตั้งแต่เวลาพระอาทิตย์ขึ้นจากขอบฟ้าเวลา 06.00 น. และพระอาทิตย์ตกจากขอบฟ้าเวลา 18.00 น. โดยจำลองการบังแสงอาทิตย์ต่อเนื่องในทุกชั่วโมง หลังจากที่พระอาทิตย์ขึ้นจากขอบฟ้า 1 ชั่วโมง จนถึงก่อนพระอาทิตย์ตกจากขอบฟ้า 1 ชั่วโมง ซึ่งตรงกับเวลา 07.00, 08.00, 09.00, 10.00, 11.00, 12.00, 13.00, 14.00, 15.00, 16.00 และ 17.00 น. และลากเส้นเชื่อมโยงฤดูกาลในแต่ละฤดูกาลเพื่อให้เห็นถึงกลุ่มผู้ที่ได้รับผลกระทบในห้วงที่มีการพาดผ่าน (แสดงดัง**รูปที่ 16**)

สำหรับการประเมินผลกระทบต่อสุขภาพ และผลกระทบต่อด้านการใช้ประโยชน์ของพื้นที่ติดโครงการและบริเวณใกล้เคียง จากการศึกษาพบว่า (แสดง**ดังตารางที่23** และ**ตารางที่ 24**)

(1) ผลกระทบต่อสุขภาพประชาชน: ได้รับแสงอาทิตย์อยู่ในช่วงประมาณ 7-10 ชั่วโมง/วัน ซึ่งได้รับแสงอาทิตย์มากกว่า 2 ชั่วโมง/วัน จึงได้รับผลกระทบระดับต่ำต่อสุขภาพ

(2) ผลกระทบต่อด้านการใช้ประโยชน์จากแสงอาทิตย์

จากการสำรวจภาคสนาม (สิงหาคม, 2567) พบว่า พื้นที่ข้างเคียงโครงการที่มีการใช้พลังงานแสงอาทิตย์บนหลังคา (Solar Roof) คือ บ้านเลขที่ 112 อารมณ์ศิลป์ รีสอร์ท, บ้านเลขที่ 124-126 บ้านขวัญสมุทร และบ้านเลขที่ 113 ทั้งนี้ จากภาพจำลองการบดบังแสงอาทิตย์จากโครงการต่อพื้นที่ข้างเคียง พบว่า มีการใช้ประโยชน์จากแสงอาทิตย์เพื่อผลิตไฟฟ้าพลังงานแสงอาทิตย์ (Solar Roof) แต่ทั้งนี้จากภาพจำลองการบดบังแสงอาทิตย์ของโครงการต่อพื้นที่ข้างเคียง พบว่า บริเวณดังกล่าวจะได้รับแสงอาทิตย์ 5 ชั่วโมง ในช่วงเวลา 11.00 - 16.00 น. ดังนั้นจึงไม่ได้รับผลกระทบ (**ดังตารางที่ 24**)

ทั้งนี้ บริษัทที่ปรึกษาฯ ได้ดำเนินการสำรวจความคิดเห็นของประชาชนบริเวณพื้นที่ติดโครงการและบริเวณใกล้เคียงที่คาดว่าจะได้รับผลกระทบด้านการบดบังแสงอาทิตย์จากการจำลองการบดบังแสงอาทิตย์ ซึ่งจากผลการสำรวจความคิดเห็นในกิจกรรมการมีส่วนร่วมของประชาชนครั้งที่ 1 พบว่า ไม่มีข้อห่วงกังวลเกี่ยวกับการบดบังแสงอาทิตย์ ดังนั้นจึงคาดว่าผลกระทบด้านการบดบังแสงอาทิตย์อยู่ในระดับต่ำ



สัญลักษณ์

พื้นที่โครงการ

เชื่อมโยงฤดูกาล

21 มีนาคม (ศรีษมายัน)

21 มิถุนายน (วสันตวิษุวัตและศารทวิษุวัต)

21 ธันวาคม (เหมายัน)

1. เลขที่ [redacted]
2. เลขที่
3. เลขที่
4. เลขที่
5. เลขที่
6. เลขที่
7. เลขที่
8. เลขที่
9. เลขที่ 59/1
10. เลขที่ 59/4
11. เลขที่ 21/3
12. เลขที่ 21/2
13. [redacted]

รูปที่ 16 **ภาพจำลองการบดบังแสงอาทิตย์จากโครงการต่อพื้นที่ข้างเคียง**

ที่มา : **ที่มา :** บริษัทบี.อาร์ค (ไทยแลนด์) จ ำกัด, 2567

ตารางที่ 23 ช่วงเวลาที่ได้รับผลกระทบจากแสงอาทิตย์ในช่วงเวลา 7.00-17.00 น. และระดับผลกระทบต่อสุขภาพของคนในพื้นที่โดยรอบโครงการและใกล้เคียง

ลำดับ	ตำแหน่งบ้าน/อาคาร/พื้นที่	ไม่ได้รับแสงอาทิตย์ (ชม.)	ได้รับแสงอาทิตย์ (ชม.)	ระดับผลกระทบต่อสุขภาพ*
พื้นที่ติดโครงการ				
1	เลขที่ [redacted]	1	9	ต่ำ
2	เลขที่ [redacted]	2	8	ต่ำ
3	เลขที่ [redacted]	3	7	ต่ำ
พื้นที่ใกล้เคียง				
4	เลขที่ [redacted]	1	9	ต่ำ
5	เลขที่ [redacted]	0	10	ต่ำ
6	เลขที่ [redacted]	1	9	ต่ำ
7	เลขที่ [redacted]	1	9	ต่ำ
8	เลขที่ [redacted]	0	10	ต่ำ
9	เลขที่ [redacted]	0	10	ต่ำ
10	เลขที่ [redacted]	0	10	ต่ำ
11	เลขที่ [redacted]	0	10	ต่ำ
12	เลขที่ [redacted]	0	10	ต่ำ
13	บ้านเ [redacted]	3	7	ต่ำ

หมายเหตุ : * ระดับผลกระทบต่อสุขภาพในตำแหน่งที่ได้รับผลกระทบ แบ่งเป็น 3 ระดับ โดย

1) ระดับผลกระทบต่ำ หมายถึง บ้านที่ได้รับแสงอาทิตย์มากกว่า 2 ชั่วโมงต่อวัน

2) ระดับผลกระทบปานกลาง หมายถึง บ้านที่ได้รับแสงอาทิตย์น้อยกว่า 2 ชั่วโมงต่อวัน

3) ระดับผลกระทบสูง หมายถึง บ้านที่ไม่ได้รับแสงอาทิตย์ตลอดเวลาทั้งวัน

ตารางที่ 24 พื้นที่ที่จะได้รับผลกระทบจากการบดบังแสงอาทิตย์ในช่วงเวลา 11.00-16.00 น. ต่อด้านการใช้ประโยชน์ของพื้นที่โดยรอบโครงการและใกล้เคียง

ลำดับ	ตำแหน่งบ้าน/อาคาร/พื้นที่	จำนวนชั่วโมงที่ได้รับแสงอาทิตย์สำหรับระบบผลิตไฟฟ้าพลังงานแสงอาทิตย์ (Solar Roof)	การใช้ Solar Roof (√ = มี , × = ไม่มี)	ระดับผลกระทบ*
พื้นที่ติดโครงการ				
1	เลขที่ [redacted]	5	×	ไม่มี
2	เลขที่ [redacted]	4	×	มี
3	เลขที่ [redacted]	3	×	มี
พื้นที่ใกล้เคียง				
4	เลขที่ [redacted]	5	×	ไม่มี
5	เลขที่ [redacted] รีสอร์	5	×	ไม่มี
6	เลขที่ [redacted]	5	√	ไม่มี
7	เลขที่ [redacted]	5	√	ไม่มี
8	เลขที่ [redacted]	5	√	ไม่มี
9	เลขที่ [redacted]	5	×	ไม่มี
10	เลขที่ [redacted]	5	×	ไม่มี
11	เลขที่ [redacted]	5	×	ไม่มี
12	เลขที่ [redacted]	5	×	ไม่มี
13	บ้านเ [redacted]	5	×	ไม่มี

หมายเหตุ : 1) ระดับของผลกระทบต่อการใช้ประโยชน์ของ Solar Roof (การบดบังแสงแดดในช่วงเวลา 11.00 - 16.00 น.) ในตำแหน่งที่ได้รับผลกระทบแบ่งเป็น

- มีผลกระทบ หมายถึง ได้รับแสงอาทิตย์ ต่ำกว่า 5 ชั่วโมง/วัน
- ไม่มีผลกระทบ หมายถึง ได้รับแสงอาทิตย์ 5 ชั่วโมง/วัน

4.8 การบดบังลม

ระยะก่อสร้าง/ดัดแปลง

โครงการตั้งอยู่ในพื้นที่เขตชุมชนที่มีอาคารปลูกสร้างไม่หนาแน่นสลับกับพื้นที่ว่างรอการใช้ประโยชน์ และทางด้านทิศใต้ของโครงการติดกับหาดเจ้าหลาว จึงทำให้สภาพพื้นที่โดยรอบโครงการค่อนข้างเปิดโล่งและมีอาคารต่างๆ บริเวณใกล้เคียงไม่หนาแน่นมาก รวมทั้งมีถนนเฉลิมบูรพาชลทิตกว้าง 18 เมตร คั่นอยู่ระหว่างพื้นที่โครงการกับพื้นที่อาคารต่างๆ ทางด้านทิศเหนือ และภายในโครงการมีช่องว่างระหว่างอาคารอย่างน้อย 2.10 – 18.00 เมตร

ทั้งนี้ เมื่อพิจารณาโดยภาพรวมแล้วลักษณะกายภาพของที่ตั้งโครงการ พบว่ามีที่ว่างหรือแนวถนนคั่นอยู่ระหว่างพื้นที่โครงการกับตำแหน่งบ้านพักหรืออาคารที่อยู่ใกล้เคียง ทำให้บริเวณโครงการจึงมีช่องเปิดโล่งที่ทำให้กระแสลมพัดผ่านได้ และอาคารในโครงการรวมทั้งอาคารที่อยู่บริเวณโดยรอบต่างๆ ตั้งอยู่ค่อนข้างกระจายตัว ไม่หนาแน่น ประกอบกับโครงการจะมีการก่อสร้างอาคารใหม่เพิ่มขึ้นมาอีกเพียง 1 อาคาร ที่มีขนาด 1 ชั้น เท่านั้น ดังนั้นจึงคาดว่าอาคารหรือประชาชนที่อาศัยอยู่โดยรอบโครงการ จะได้รับผลกระทบจากการบดบังกระแสลมค่อนข้างใกล้เคียงหรือไม่แตกต่างจากกับสภาพปัจจุบันมากนักหรืออยู่ในระดับต่ำ

ระยะเปิดดำเนินการ

โครงการตั้งอยู่ในพื้นที่เขตชุมชนที่มีอาคารปลูกสร้างไม่หนาแน่นสลับกับพื้นที่ว่างรอการใช้ประโยชน์ และทางด้านทิศใต้ของโครงการติดกับหาดเจ้าหลาว จึงทำให้สภาพพื้นที่โดยรอบโครงการค่อนข้างเปิดโล่งและมีอาคารต่างๆ บริเวณใกล้เคียงไม่หนาแน่นมาก รวมทั้งมีถนนเฉลิมบูรพาชลทิตกว้าง 18 เมตร คั่นอยู่ระหว่างพื้นที่โครงการกับพื้นที่อาคารต่างๆ ทางด้านทิศเหนือ และภายในโครงการมีช่องว่างระหว่างอาคารอย่างน้อย 2.10 – 18.00 เมตร

ทั้งนี้ เมื่อพิจารณาโดยภาพรวมแล้วลักษณะกายภาพของที่ตั้งโครงการ พบว่ามีที่ว่างหรือแนวถนนคั่นอยู่ระหว่างพื้นที่โครงการกับตำแหน่งบ้านพักหรืออาคารที่อยู่ใกล้เคียง ทำให้บริเวณโครงการจึงมีช่องเปิดโล่งที่ทำให้กระแสลมพัดผ่านได้ และอาคารในโครงการรวมทั้งอาคารที่อยู่บริเวณโดยรอบต่างๆ ตั้งอยู่ค่อนข้างกระจายตัว ไม่หนาแน่น และภายหลังการก่อสร้างดัดแปลงแล้วเสร็จ โครงการจะมีอาคารใหม่เพิ่มขึ้นมาอีกเพียง 1 อาคาร ที่มีขนาด 1 ชั้น เท่านั้น ดังนั้นจึงคาดว่าอาคารหรือประชาชนที่อาศัยอยู่โดยรอบโครงการจะได้รับผลกระทบจากการบดบังกระแสลมค่อนข้างใกล้เคียงหรือไม่แตกต่างจากกับสภาพปัจจุบันมากนักหรืออยู่ในระดับต่ำ

12. (ร่าง) มาตรการป้องกันและแก้ไขผลกระทบสิ่งแวดล้อม และมาตรการติดตามตรวจสอบผลกระทบสิ่งแวดล้อม

โครงการได้จัดทำ(ร่าง)มาตรการป้องกันและแก้ไขผลกระทบสิ่งแวดล้อม และ(ร่าง)มาตรการติดตามตรวจสอบผลกระทบสิ่งแวดล้อม เพื่อลดผลกระทบต่างๆ ที่คาดว่าจะเกิดขึ้นจากการพัฒนาโครงการ และเพื่อนำมาใช้เป็นแนวทางในการปฏิบัติของโครงการ ดังแสดงใน**ตารางที่ 24** ถึง **ตารางที่ 26**

ตารางที่ 25 ร่างมาตรการป้องกันและแก้ไขผลกระทบสิ่งแวดล้อม (ระยะก่อสร้าง/ดัดแปลงอาคาร) โครงการ นิวแทรเวิลบีช รีสอร์ท ตั้งอยู่เลขที่ 99 หมู่ที่ 6 ตำบลคลองขุด อำเภอท่าใหม่ จังหวัดจันทบุรี

องค์ประกอบทางสิ่งแวดล้อม และคุณค่าต่าง ๆ	ร่างมาตรการป้องกันและแก้ไขผลกระทบสิ่งแวดล้อม	ระยะเวลาดำเนินการ	ผู้รับผิดชอบ
1. ทรัพยากรสิ่งแวดล้อมทางกายภาพ **1.1 สภาพภูมิประเทศ**	1. ก่อนเริ่มกิจกรรมก่อสร้าง/ดัดแปลงอาคารในพื้นที่โครงการให้ตัวแทนของโครงการ จัดทำป้ายประชาสัมพันธ์แจ้งแผนงาน ขั้นตอนการก่อสร้าง/ดัดแปลงอาคาร ระยะเวลาของแต่ละขั้นตอนของกิจกรรมในพื้นที่โครงการให้แก่บ้านเรือนที่อยู่ใกล้เคียงโครงการรับทราบ เป็นการล่วงหน้าอย่างน้อย 1 เดือน พร้อมแจ้งชื่อและเบอร์โทรศัพท์ผู้รับผิดชอบที่สามารถติดต่อได้ตลอด 24 ชั่วโมง เพื่อให้ผู้ที่ได้รับผลกระทบติดต่อได้อย่างสะดวกและรวดเร็วในการแก้ไขปัญหาที่เกิดขึ้น 2. วางแผนและจัดระเบียบการเก็บกองวัสดุก่อสร้าง ให้เป็นสัดส่วน และให้อยู่ภายในบริเวณปฏิบัติงานในโครงการเท่านั้น 3. จัดทำรั้วชั่วคราวแบบทึบ สูงอย่างน้อย 3 เมตร โดยใช้แผ่นเหล็ก (Steel Sheet) ความหนา 0.95 มิลลิเมตร ติดตั้งล้อมรอบบริเวณที่จะก่อสร้างอาคารพักมูลฝอยรวมและบ่อหน่วงน้ำทุกด้าน รวมทั้งบริเวณที่จะรื้อหลังคาชั้นดาดฟ้าของอาคาร G ทางด้านทิศเหนือและทิศตะวันออก 4. จัดทำรั้วชั่วคราวแบบทึบ สูงอย่างน้อย 3 เมตร โดยใช้แผ่นเหล็ก (Steel Sheet) ความหนา 1.27 มิลลิเมตรติดตั้งล้อมบริเวณที่จะปรับปรุง/ดัดแปลงอาคารซักรีดทางด้านทิศเหนือทิศใต้ และทิศตะวันออก และอาคารเก็บของทั่วไป 2 ทางด้านทิศใต้ 5. จัดทำรั้วชั่วคราวแบบทึบ สูงอย่างน้อย 3 เมตร โดยใช้แผ่น Bloxteg ติดตั้งล้อมบริเวณที่จะปรับปรุง/ดัดแปลงอาคารซักรีดทางด้านทิศตะวันตกและอาคารเก็บของทั่วไป 2 ทางด้านทิศตะวันออกและทิศตะวันตก 6. ดูแลสภาพรั้วทุกด้านให้มีสภาพดีอยู่เสมอ เพื่อช่วยบดบังสภาพภูมิประเทศบริเวณพื้นที่ก่อสร้างภายในโครงการ	ตลอดระยะก่อสร้าง/ดัดแปลงอาคาร	บริษัท นิว แทรเวิล บีช จำกัด

ตารางที่ 25 (ต่อ) ร่างมาตรการป้องกันและแก้ไขผลกระทบสิ่งแวดล้อม (ระยะก่อสร้าง/ดัดแปลงอาคาร) โครงการ นิวแทรเวิลบีช รีสอร์ท ตั้งอยู่เลขที่ 99 หมู่ที่ 6 ตำบลคลองขุด อำเภอท่าใหม่ จังหวัดจันทบุรี

องค์ประกอบทางสิ่งแวดล้อม และคุณค่าต่าง ๆ	ร่างมาตรการป้องกันและแก้ไขผลกระทบสิ่งแวดล้อม	ระยะเวลาดำเนินการ	ผู้รับผิดชอบ
1.2 ทรัพยากรดิน และการชะล้างพังทลายของดิน	1. กำหนดช่วงเวลาขุดดิน ในขั้นตอนการทำฐานรากของอาคารพักมูลฝอยและบ่อหน่วงน้ำให้ทำงานได้เฉพาะวันจันทร์-วันศุกร์ เวลา 08.00-17.00 น.เท่านั้น และให้หยุดกิจกรรมดังกล่าวในวันเสาร์-อาทิตย์ รวมทั้งวันหยุดนักขัตฤกษ์ 2. จัดให้มีเจ้าหน้าที่ไปแจ้งแก่ผู้พักอาศัยที่อยู่ติดพื้นที่โครงการและโดยรอบในระยะ 100 เมตร เป็นการล่วงหน้าอย่างน้อย 1 เดือน ก่อนที่จะมีการก่อสร้างหรือปรับปรุงระบบสาธารณูปโภคใต้ดิน โดยให้หมายเลขโทรศัพท์ของเจ้าหน้าที่ที่ควบคุมการก่อสร้าง เพื่อให้สามารถติดต่อโครงการได้โดยตรงตลอดเวลา เพื่ออาคารข้างเคียงได้รับความเสียหายหรือเดือดร้อนจากการดำเนินโครงการ โครงการต้องเร่งแก้ไขปัญหาที่เกิดขึ้นทันที 3. ดินที่ขุดออกเพื่อการก่อสร้างฐานรากอาคารและบริเวณปรับปรุงระบบสาธารณูปโภคใต้ดิน ต้องนำไปเก็บกองให้เป็นระเบียบ และอยู่ห่างจากขอบบ่อพักและท่อระบายน้ำ 4. จัดให้มีวัสดุปิดคลุมบริเวณกองดินให้มิดชิด โดยจัดให้มีตาข่ายพรางแสงหรือผ้าใบคลุมดินในส่วนที่ขุดดินดังกล่าวไว้ก่อนมีการปรับถมดินกลับในพื้นที่โครงการเพื่อป้องกันการชะล้างพังทลายของดิน 5. จัดให้มีบ่อล้างล้อรถและมีคนงานล้างทำความสะอาดล้อรถบรรทุก โดยให้มีตำแหน่งอยู่ใกล้ปากทางเข้า-ออกพื้นที่ก่อสร้าง และล้างล้อรถทุกครั้งก่อนออกจากพื้นที่โครงการ และเก็บกวาดเศษดินและเศษวัสดุก่อสร้างที่ตกหล่นบริเวณด้านหน้าโครงการและถนนสาธารณะที่เกี่ยวข้อง 6. จัดเก็บกองดินให้เป็นระเบียบ ห่างจากบ่อพักระบายน้ำและท่อระบายน้ำสาธารณะ		
1.3 คุณภาพอากาศ/ฝุ่นละออง	**มาตรการด้านการประชาสัมพันธ์** 1. จัดทำป้าย ขนาดไม่น้อยกว่า 2.40 x 4.80 เมตร โดยแสดงชื่อ ประเภท และขนาดของโครงการ เจ้าของโครงการ บริษัทผู้รับเหมา ระยะเวลาที่ใช้ในการก่อสร้าง พร้อมระบุชื่อ และหมายเลขโทรศัพท์ ของผู้รับผิดชอบในการควบคุมการก่อสร้าง เขตที่มีหน้าที่ควบคุมการก่อสร้าง และเลขที่หนังสือเห็นชอบ พร้อมทั้งติดมาตรการป้องกันและแก้ไขผลกระทบสิ่งแวดล้อมไว้บริเวณทางเข้าพื้นที่โครงการให้เห็นอย่างชัดเจน	ตลอดระยะก่อสร้าง/ดัดแปลงอาคาร	บริษัท นิว แทรเวิล บีช จำกัด

ตารางที่ 25 (ต่อ) ร่างมาตรการป้องกันและแก้ไขผลกระทบสิ่งแวดล้อม (ระยะก่อสร้าง/ดัดแปลงอาคาร) โครงการ นิวแทรเวิลบีช รีสอร์ท ตั้งอยู่เลขที่ 99 หมู่ที่ 6 ตำบลคลองขุด อำเภอท่าใหม่ จังหวัดจันทบุรี

องค์ประกอบทางสิ่งแวดล้อมและคุณค่าต่าง ๆ	ร่างมาตรการป้องกันและแก้ไขผลกระทบสิ่งแวดล้อม	ระยะเวลาดำเนินการ	ผู้รับผิดชอบ
	มาตรการด้านการจัดการพื้นที่ก่อสร้าง 1. จัดทำระบบบันทึกข้อร้องเรียนเกี่ยวกับปัญหาฝุ่นละออง และเสียง จากการก่อสร้าง และระบุผลการแก้ไขที่สามารถตรวจสอบระบบบันทึกดังกล่าว เมื่อมีการร้องขอหรือตรวจสอบ โดยต้องระบุวันและเวลาที่ร้องเรียน รวมทั้งกิจกรรมที่ได้ดำเนินการตามข้อร้องเรียนดังกล่าว 2. จัดทำระบบบันทึกเมื่อมีเหตุการณ์ผิดปกติ ที่ทำให้เกิดฝุ่น โดยระบุสาเหตุและเวลาการเกิดเหตุให้ครบถ้วน **มาตรการด้านการติดตามตรวจสอบ** 1. ติดตั้งเครื่องมือตรวจวัดและบันทึกฝุ่น เสียง และสั่นสะเทือนในพื้นที่โครงการและพื้นที่อ่อนไหวที่กำหนด โดยตรวจทุกวันในช่วงที่มีการทำฐานราก หลังจากนั้นตรวจวัดเดือนละ 1 ครั้ง ตลอดระยะเวลาก่อสร้าง พร้อมบันทึกผลการตรวจสอบและรายงานผลไว้ในรายงานการปฏิบัติตามมาตรการป้องกันและแก้ไขผลกระทบสิ่งแวดล้อม พร้อมบันทึกผลการตรวจสอบและรายงานผลต่อองค์การบริหารส่วนตำบลคลองขุด และสำนักงานนโยบายและแผนทรัพยากรธรรมชาติและสิ่งแวดล้อม ทุก 6 เดือน 2. จัดให้มีเจ้าหน้าที่โครงการตรวจสอบกิจกรรมการก่อสร้างอาคารในพื้นที่โครงการให้เป็นไปด้วยความเรียบร้อย ในกรณีที่มีผู้ร้องเรียนโครงการต้องรีบตรวจสอบและหาแนวทางแก้ไขโดยทันที **มาตรการด้านการเตรียมและดูแลพื้นที่ก่อสร้าง** 1. จัดทำรั้วคราวแบบทึบ สูงอย่างน้อย 3 เมตร (ใช้ชุดเดียวกันกับที่ป้องกันเสียงรบกวน) โดยติดตั้งล้อมรอบแนวเขตก่อสร้างอาคารพักมูลฝอยรวมและบ่อหน่วงน้ำทุกด้าน เพื่อป้องกันฝุ่นละอองฟุ้งกระจายออกสู่ชุมชน 2. จัดวางตำแหน่งเครื่องจักรและกิจกรรมที่จะก่อให้เกิดฝุ่นละออง ให้อยู่ห่างจากผู้รับผลกระทบมากที่สุด 3. ไม่เก็บกองวัสดุที่อาจก่อให้เกิดฝุ่นในบริเวณพื้นที่ก่อสร้าง 4. ดูแลสภาพรั้วชั่วคราวที่ล้อมรอบพื้นที่โครงการให้มีสภาพดีอยู่เสมอ		

ตารางที่ 25 (ต่อ) ร่างมาตรการป้องกันและแก้ไขผลกระทบสิ่งแวดล้อม (ระยะก่อสร้าง/ดัดแปลงอาคาร) โครงการ นิวแทรเวิลบีช รีสอร์ท ตั้งอยู่เลขที่ 99 หมู่ที่ 6 ตำบลคลองขุด อำเภอท่าใหม่ จังหวัดจันทบุรี

องค์ประกอบทางสิ่งแวดล้อม และคุณค่าต่าง ๆ	ร่างมาตรการป้องกันและแก้ไขผลกระทบสิ่งแวดล้อม	ระยะเวลาดำเนินการ	ผู้รับผิดชอบ
	5. จัดพื้นที่สำหรับทาสี เชื่อมเหล็ก ที่มีผนังปิดโดยรอบและให้อยู่ห่างจากบ้านพักอาศัยหรืออาคารข้างเคียงให้มากที่สุด 6. จัดตำแหน่งกองดินภายในพื้นที่ก่อนการปรับถมให้อยู่บริเวณตรงกลางพื้นที่ ให้ห่างจากบ้านพักอาศัยและอาคารข้างเคียงโดยรอบให้มากที่สุด **มาตรการด้านการเดินและใช้เครื่องจักร** 1. ไม่ติดเครื่องจักรหรือเครื่องยนต์ทิ้งไว้ขณะไม่ใช้งาน 2. ใช้เครื่องจักรที่เดินเครื่องด้วยไฟฟ้าให้มากที่สุด เพื่อลดการเกิดเขม่าและควัน 3. ตรวจสอบเครื่องจักรกลที่ใช้ในการก่อสร้างให้อยู่ในสภาพดีอยู่เสมอ เพื่อลดการเกิดเขม่าและควัน 4. กำหนดความเร็วยานพาหนะที่ใช้ขนส่งดินและวัสดุก่อสร้างให้ใช้ความเร็วเป็นไปตามที่กฎหมายกำหนด 5. วางแผนใช้เส้นทางและเวลาการขนส่งวัสดุและดิน เพื่อลดปัญหาฝุ่นและจราจร โดยยานพาหนะในการขนส่งทั้งประเภทและเวลาตามข้อกำหนดของพนักงานจราจรในพื้นที่ 6. กำหนดให้ใช้รถโดยสารรับ-ส่งคนงานก่อสร้างที่สามารถรองรับคนงานก่อสร้างได้จำนวนมากในแต่ละครั้ง เพื่อจำกัดจำนวนรถที่เข้า-ออกโครงการให้น้อยที่สุด เป็นการลดการรบกวนบ้านพักอาศัยที่อยู่ใกล้เคียง **มาตรการด้านการใช้เครื่องมือก่อสร้าง** 1. ใช้อุปกรณ์ในการก่อสร้างที่ก่อให้เกิดฝุ่นละอองน้อยที่สุด 2. ให้จัดหาวัสดุปิดคลุมท้ายรถบรรทุกวัสดุก่อสร้างต่างๆ ให้มิดชิด เพื่อป้องกันการปลิวกระจายและร่วงหล่นของวัสดุบนถนน 3. จัดให้มีพนักงานทำความสะอาดเศษวัสดุก่อสร้างที่ร่วงหล่นบริเวณด้านหน้าโครงการและถนนสาธารณะที่เกี่ยวข้องให้เรียบร้อย		

ตารางที่ 25 (ต่อ) ร่างมาตรการป้องกันและแก้ไขผลกระทบสิ่งแวดล้อม (ระยะก่อสร้าง/ดัดแปลงอาคาร) โครงการ นิวแทรเวิลบีช รีสอร์ท ตั้งอยู่เลขที่ 99 หมู่ที่ 6 ตำบลคลองขุด อำเภอท่าใหม่ จังหวัดจันทบุรี

องค์ประกอบทางสิ่งแวดล้อม และคุณค่าต่าง ๆ	ร่างมาตรการป้องกันและแก้ไขผลกระทบสิ่งแวดล้อม	ระยะเวลาดำเนินการ	ผู้รับผิดชอบ
	มาตรการด้านการจัดการของเสีย - ออกกฎห้ามคนงานก่อสร้างเผาเศษวัสดุก่อสร้างและมูลฝอยใดๆ ทั้งสิ้น โดยให้เก็บรวบรวมกองไว้ให้เป็นระเบียบ และให้นำมูลฝอยไปทิ้งในถังรองรับมูลฝอยที่จัดเตรียมไว้ให้ **มาตรการเฉพาะด้านการก่อสร้าง** 1. หลีกเลี่ยงการขูดผิวคอนกรีต ถ้าต้องทำให้ผิวคอนกรีตเปียกก่อน 2. เก็บกองทรายในพื้นที่ก่อสร้างต้องเก็บในกระบะและพรมน้ำให้เปียกชื้นอยู่เสมอ 3. การนำปูนซีเมนต์ผงเข้ามาใช้ในพื้นที่ก่อสร้างต้องนำเข้ามาโดยบรรจุภาชนะที่มิดชิด 4. ในกรณีที่ต้องใช้ปูนผงปริมาณน้อยสามารถนำมาใช้ได้ หลังจากใช้แล้วต้องเก็บในถุงให้มิดชิด 5. ใช้ผ้าใบก่อสร้างกันฝุ่น (Mesh Sheet) ชนิดป้องกันไฟลามปิดกั้นโดยรอบอาคารที่กำลังก่อสร้างเพื่อช่วยป้องกันฝุ่นละอองออกสู่ชุมชน และจะต้องรักษาให้อยู่ในสภาพดีตลอดเวลา 6. ควบคุมและกำชับคนงานต้องปฏิบัติงานด้วยความระมัดระวังไม่ก่อให้เกิดวัสดุก่อสร้างทั้งหลายร่วงหล่นออกนอกอาคาร เพื่อเป็นการป้องกันอันตรายแก่พื้นที่ใกล้เคียง 7. ลดปริมาณน้ำไหลและน้ำโคลนบนพื้นที่ก่อสร้าง โดยจัดทำคูดินระบายน้ำกว้างอย่างน้อยประมาณ 0.50 เมตร และลึกประมาณ 0.50 เมตร รอบพื้นที่ก่อสร้าง และจัดทำบ่อดักตะกอนบริเวณทางเข้า-ออกของพื้นที่ก่อสร้าง เพื่อดักตะกอนดินไม่ให้ไหลออกสู่พื้นที่ข้างเคียงและท่อระบายน้ำสาธารณะ **มาตรการเฉพาะด้านการขนส่งวัสดุก่อสร้าง/ดิน** 1. กำหนดช่วงเวลาในการขุดดินหรือถมดิน ขนส่งดินหรือวัสดุก่อสร้าง ในขั้นตอนการก่อสร้างฐานรากอาคารและกิจกรรมการก่อสร้างทุกขั้นตอนให้ทำการก่อสร้างได้เฉพาะวันจันทร์ถึงวันศุกร์ ตั้งแต่เวลา 8.00 น.-17.00 น. เท่านั้น และให้หยุดกิจกรรมดังกล่าวในวันเสาร์-อาทิตย์ รวมทั้งวันหยุดนักขัตฤกษ์		

ตารางที่ 25 (ต่อ) ร่างมาตรการป้องกันและแก้ไขผลกระทบสิ่งแวดล้อม (ระยะก่อสร้าง/ดัดแปลงอาคาร) โครงการ นิวแทรเวิลบีช รีสอร์ท ตั้งอยู่เลขที่ 99 หมู่ที่ 6 ตำบลคลองขุด อำเภอท่าใหม่ จังหวัดจันทบุรี

องค์ประกอบทางสิ่งแวดล้อม และคุณค่าต่าง ๆ	ร่างมาตรการป้องกันและแก้ไขผลกระทบสิ่งแวดล้อม	ระยะเวลาดำเนินการ	ผู้รับผิดชอบ
	2. การบรรทุกดินหรือวัสดุก่อสร้างต่างๆ ให้จัดหาวัสดุปิดคลุมท้ายรถให้มิดชิด เพื่อป้องกันการปลิวฟุ้งและร่วงหล่นของวัสดุที่บรรทุกมาลงบนถนน 3. จัดให้มีจุดล้างล้อรถบรรทุกก่อนออกจากพื้นที่ก่อสร้างโครงการ และเก็บกวาดเศษดินและเศษวัสดุก่อสร้างที่ร่วงหล่นบริเวณด้านหน้าโครงการและถนนสาธารณะที่เกี่ยวข้องให้เรียบร้อย 4. สเปรย์หรือพรมน้ำบริเวณพื้นที่ก่อสร้าง และทางเข้า-ออกโครงการ อย่างน้อยวันละ 2 ครั้ง ในช่วงเช้าและช่วงบ่าย และเพิ่มความถี่ตามความเหมาะสม เพื่อลดการฟุ้งกระจายของฝุ่นละออง 5. ปรับปรุงถนนในพื้นที่ก่อสร้างให้อยู่ในสภาพใช้งานได้ดีเสมอ ทำประตูเข้าออกของรถบรรทุกจากพื้นที่ต้องมีระยะห่างไม่น้อยกว่า 10 เมตร จากบ้านเรือนของผู้รับผลกระทบ		
1.4 เสียง	1. จัดให้มีกำแพงกันเสียงจากกิจกรรมก่อสร้าง เพื่อลดผลกระทบด้านเสียงต่อพื้นที่ข้างเคียงไม่ให้เกินค่ามาตรฐานเสียง (ไม่เกิน 70 dB(A)) ตามประกาศคณะกรรมการสิ่งแวดล้อมแห่งชาติ ฉบับที่ 15 พ.ศ.2540 เรื่อง กำหนดมาตรฐานระดับเสียงโดยทั่วไป และค่ามาตรฐานเสียงรบกวน (ไม่เกิน 10 dB(A)) ตามประกาศคณะกรรมการสิ่งแวดล้อมแห่งชาติ ฉบับที่ 29 (พ.ศ.2550) เรื่อง ค่าระดับเสียงรบกวน ดังนี้ 1.1 วางแผนการก่อสร้าง/ดัดแปลงอาคารให้แล้วเสร็จทีละอาคาร ได้แก่ อาคารพักมูลฝอยรวม, ริ้อหลังคาบนชั้นดาดฟ้าของอาคาร G, อาคารซักรีด อาคารเก็บของทั่วไป 2 และบ่อหน่วงน้ำ ตามลำดับ เพื่อหลีกเลี่ยงการดำเนินกิจกรรมในช่วงเวลาที่ทับซ้อนกันเป็นการลดผลกระทบการเกิดเสียงรบกวนอาคารข้างเคียง 1.2 การดำเนินกิจกรรมก่อสร้างอาคารทุกขั้นตอน : ติดตั้งรั้วชั่วคราวแบบทึบโดยใช้แผ่นเหล็ก (steel sheet) หนา 0.95 มิลลิเมตร สามารถลดเสียงได้ 22 dB(A) (ที่มา : FHWA (Federal Highway Administration) ของสหรัฐอเมริกา, 2549) มีความสูง 3.0 เมตร ล้อมรอบพื้นที่ก่อสร้างทุกด้าน และให้นำรั้วชั่วคราวดังกล่าวไปใช้เป็นกำแพงกันเสียงสำหรับอาคารถัดไปที่จะก่อสร้างขึ้นตามลำดับแผนงานที่กำหนดไว้	ตลอดระยะก่อสร้าง/ดัดแปลงอาคาร	บริษัท นิว แทรเวิล บีช จำกัด

ตารางที่ 25 (ต่อ) ร่างมาตรการป้องกันและแก้ไขผลกระทบสิ่งแวดล้อม (ระยะก่อสร้าง/ดัดแปลงอาคาร) โครงการ นิวแทรเวิลบีช รีสอร์ท ตั้งอยู่เลขที่ 99 หมู่ที่ 6 ตำบลคลองขุด อำเภอท่าใหม่ จังหวัดจันทบุรี

องค์ประกอบทางสิ่งแวดล้อม และคุณค่าต่าง ๆ	ร่างมาตรการป้องกันและแก้ไขผลกระทบสิ่งแวดล้อม	ระยะเวลาดำเนินการ	ผู้รับผิดชอบ
	1.3 ขั้นตอนปรับปรุง/ดัดแปลงอาคาร (งานตกแต่งและเก็บงาน) : ติดตั้งรั้วชั่วคราวแบบทึบโดยใช้แผ่น Bloxteg สามารถลดเสียงได้ 48.6 dB(A) (ที่มา : รายงานผลการทดสอบ Bloxteg ของบริษัท ยูนิโปร แมนูแฟคเจอริ่ง จำกัด โดยศูนย์บริการวิชาการแห่งจุฬาลงกรณ์มหาวิทยาลัย) มีความสูง 3.0 เมตร และตั้งรั้วชั่วคราวแบบทึบโดยใช้แผ่นเหล็ก (steel sheet) หนา 1.27 มม. สามารถลดเสียงได้ 25 dB(A) (ที่มา : FHWA (Federal Highway Administration) ของสหรัฐอเมริกา, 2549) มีความสูง 3.0 เมตร ล้อมรอบพื้นที่ปรับปรุง/ดัดแปลงอาคารทุกด้าน และให้นำรั้วชั่วคราวดังกล่าวไปใช้เป็นกำแพงกันเสียงสำหรับอาคารถัดไปที่จะก่อสร้างขึ้นตามลำดับแผนงานที่กำหนดไว้ 2. ประชาสัมพันธ์และแจ้งให้ชุมชนบริเวณพื้นที่ติดโครงการและโดยรอบในระยะ 100 เมตร เป็นการล่วงหน้าอย่างน้อย 1 เดือน เพื่อให้ทราบถึงแผนการก่อสร้าง จุดรับเรื่องร้องเรียนและชื่อผู้รับผิดชอบในการควบคุมการก่อสร้าง พร้อมหมายเลขโทรศัพท์ติดต่อที่สามารถติดต่อได้ตลอด 24 ชั่วโมง ในกรณีที่ได้รับผลกระทบจากโครงการ 3. ควบคุมคนงานก่อสร้างไม่ให้ส่งเสียงดังรบกวนพื้นที่ข้างเคียง 4. จำกัดระยะเวลาการทำงานฐานรากและกิจกรรมการก่อสร้างทุกขั้นตอนให้ทำการก่อสร้างได้เฉพาะวันจันทร์ถึงวันศุกร์ ตั้งแต่เวลา 8.00 น.-17.00 น. เท่านั้น และให้หยุดกิจกรรมดังกล่าวในวันเสาร์-อาทิตย์ รวมทั้งวันหยุดนักขัตฤกษ์ 5. เครื่องจักรกลหรือเครื่องยนต์ที่ติดตั้งอยู่กับที่ และกิจกรรมที่มีเสียงดังบางประเภท เช่น การตัดเหล็กจะต้องอยู่ห่างจากอาคารโดยรอบให้มากที่สุด 6. ใช้อุปกรณ์ เครื่องจักรที่ได้รับการบำรุงรักษาอย่างดีเท่านั้น และตรวจสอบและดูแลรักษาสภาพเครื่องจักร เครื่องยนต์ต่างๆ ให้มีสภาพดีอยู่เสมอ เพื่อเป็นการลดการเกิดเสียงดังจากเครื่องจักร เครื่องยนต์ที่ชำรุด 7. ใช้น้ำมันหล่อลื่นช่วยลดการเสียดสีระหว่างชิ้นส่วนของเครื่องจักรและใช้เครื่องจักรหรือเครื่องยนต์ที่มีอัตราเร็วต่ำ 8. จัดให้มีอุปกรณ์ลดการสั่นสะเทือนหรือกันกระแทก เช่น ยางรถยนต์ หรือแผ่นยาง รวมทั้งติดตั้งอุปกรณ์ตามคำแนะนำของผู้ผลิตเครื่องจักร เพื่อป้องกันการเกิดเสียงดังและสั่นสะเทือนต่อพื้นที่ข้างเคียง		

ตารางที่ 25 (ต่อ) ร่างมาตรการป้องกันและแก้ไขผลกระทบสิ่งแวดล้อม (ระยะก่อสร้าง/ดัดแปลงอาคาร) โครงการ นิวแทรเวิลบีช รีสอร์ท ตั้งอยู่เลขที่ 99 หมู่ที่ 6 ตำบลคลองขุด อำเภอท่าใหม่ จังหวัดจันทบุรี

องค์ประกอบทางสิ่งแวดล้อม และคุณค่าต่าง ๆ	ร่างมาตรการป้องกันและแก้ไขผลกระทบสิ่งแวดล้อม	ระยะเวลาดำเนินการ	ผู้รับผิดชอบ
	9. จัดหาอุปกรณ์ลดเสียงให้คนงานก่อสร้าง เช่น Ear Plug, Ear muffs 10. กำหนดให้คนงานก่อสร้างจับวางวัสดุก่อสร้างแทนการโยนหรือทิ้งลงจากที่สูง		
1.5 ความสั่นสะเทือน	1. ใช้เทคนิคการทำงานเสาเข็มโดยใช้เสาเข็มเจาะสำหรับก่อสร้างอาคารพักมูลฝอยรวมและบ่อหน่วงน้ำ 2. ในขณะที่รถบรรทุกวิ่งเข้ามาภายในโครงการกำหนดให้แจ้งหยุดการเจาะเสาเข็มทันที ให้ดำเนินการทำทีละขั้นตอน ไม่ดำเนินการพร้อมกัน เพื่อลดแรงสั่นสะเทือน 3. ให้ทำเสาเข็มบริเวณที่อยู่ใกล้อาคารข้างเคียงก่อน เพื่อเป็นแนวป้องกันก่อน จากนั้นจึงทำเสาเข็มถอยตั้งฉากออกจากแนวป้องกันการเคลื่อนตัวของมวลดินจะเคลื่อนตัวตามแนวการทำเสาเข็มโดยเสาต้นที่เจาะแล้วจะทำหน้าที่เป็นแนวป้องกันใหม่ ไม่ให้มวลดินเคลื่อนที่เข้าหาแนวป้องกันเดิม 4. จัดให้มีเจ้าหน้าที่เข้าไปแจ้งแก่ผู้ที่อาศัยอยู่โดยรอบพื้นที่โครงการในระยะ 100 เมตร ก่อนที่จะเริ่มกิจกรรมก่อสร้างอาคาร โดยแจ้งล่วงหน้าอย่างน้อย 1 เดือน โดยให้หมายเลขโทรศัพท์ของเจ้าหน้าที่ที่ควบคุมการก่อสร้างโครงการ เพื่อให้สามารถติดต่อกับโครงการได้โดยตรงตลอด 24 ชั่วโมง เมื่ออาคารข้างเคียงได้รับความเดือดร้อนจากการดำเนินโครงการ และโครงการต้องเร่งแก้ไขปัญหาที่เกิดขึ้นทันที 5. จัดให้มีตัวแทนของโครงการ และผู้รับเหมาก่อสร้างทำเสาเข็ม ประสานงานกับเจ้าของอาคารข้างเคียงให้ร่วมกันตรวจสอบสภาพอาคาร พร้อมถ่ายรูปไว้เป็นหลักฐาน และจัดทำสำเนารูปเป็น 2 ชุด เก็บไว้กับโครงการ 1 ชุด และเจ้าของอาคาร 1 ชุด ก่อนทำเสาเข็ม 6. จัดให้มีการตรวจสภาพเครื่องจักร และอุปกรณ์ที่ใช้ในการทำเสาเข็มทุกวัน ก่อนเริ่มทำงาน หากพบว่าเครื่องจักร หรืออุปกรณ์ที่ใช้เกิด การชำรุดให้ดำเนินการซ่อมแซมและแก้ไขให้อยู่ในสภาพดีก่อนการใช้งาน 7. จัดให้มีอุปกรณ์ลดการสั่นสะเทือนหรือกันกระแทก เช่น ยางรถยนต์ หรือแผ่นยาง รวมทั้งติดตั้งอุปกรณ์ตามคำแนะนำของผู้ผลิตเครื่องจักร เพื่อป้องกันการเกิดเสียงดังและสั่นสะเทือนต่อพื้นที่ข้างเคียง	ตลอดระยะก่อสร้าง/ดัดแปลงอาคาร	บริษัท นิว แทรเวิล บีช จำกัด

ตารางที่ 25 (ต่อ) ร่างมาตรการป้องกันและแก้ไขผลกระทบสิ่งแวดล้อม (ระยะก่อสร้าง/ดัดแปลงอาคาร) โครงการ นิวแทรเวิลบีช รีสอร์ท ตั้งอยู่เลขที่ 99 หมู่ที่ 6 ตำบลคลองขุด อำเภอท่าใหม่ จังหวัดจันทบุรี

องค์ประกอบทางสิ่งแวดล้อม และคุณค่าต่าง ๆ	ร่างมาตรการป้องกันและแก้ไขผลกระทบสิ่งแวดล้อม	ระยะเวลาดำเนินการ	ผู้รับผิดชอบ
	8. จำกัดระยะเวลาการทำงานฐานรากอาคารและกิจกรรมการก่อสร้างทุกขั้นตอนให้ทำการก่อสร้างได้เฉพาะวันจันทร์ถึงวันศุกร์ ตั้งแต่เวลา 8.00 น.-17.00 น. เท่านั้น และให้หยุดกิจกรรมดังกล่าวในวันเสาร์-อาทิตย์ รวมทั้งวันหยุดนักขัตฤกษ์ 9. หากพบว่าข้างเคียงได้รับความเสียหายจากการทำเสาเข็มของโครงการ ให้ผู้รับเหมาก่อสร้างหยุดการก่อสร้างโดยทันที เพื่อปรับเปลี่ยนวิธีการทำงานที่ปลอดภัย และเข้าไปแก้ไขซ่อมแซมอาคารข้างเคียงให้อยู่ในสภาพดีดังเดิมโดยทันที 10. จัดวิศวกรดูแลการก่อสร้างอย่างใกล้ชิด และควบคุมการก่อสร้างให้ถูกต้องตามหลักวิศวกรรม เพื่อให้ส่งผลกระทบต่อพื้นที่ข้างเคียงน้อยที่สุด รวมทั้งเข้าประเมินพื้นที่ที่ได้รับความเดือดร้อนจากการก่อสร้างโครงการ เพื่อซ่อมแซมอาคารหรือส่วนของอาคารที่แตกร้าวทรุดตัวโดยให้ดำเนินการแก้ไขทันที เมื่อมีการแจ้งเหตุจากเจ้าของอาคารข้างเคียง 11. หากมีเหตุให้เกิดความเสียหายทั้งร่างกายและทรัพย์สินของประชาชนโดยรอบเกิดขึ้นให้ติดตามตรวจสอบและดำเนินการปรับปรุงแก้ไข หรือชดใช้ค่าเสียหายที่เกิดขึ้นโดยทันที โดยผู้รับผิดชอบในกรณีเกิดความเสียหายต่ออาคารโดยรอบโครงการ คือ บริษัท นิว แทรเวิล บีช จำกัด 12. จัดให้มีจุดรับเรื่องร้องเรียน หรือรับแจ้งเหตุเดือดร้อน พร้อมหมายเลขโทรศัพท์ติดต่อ โดยเฉพาะฝ่ายงานช่างของโครงการต้องเป็นผู้รับแจ้งเหตุ และดำเนินการแก้ไข 13. จัดทำประกันอุบัติเหตุจากการก่อสร้างอาคาร โดยจะต้องครอบคลุมถึงค่าเสียหายของอาคารข้างเคียงที่เกิดจากการก่อสร้างโครงการ		
1.6 ธรณีวิทยาและการเกิดแผ่นดินไหว	1. จัดเก็บวัสดุ อุปกรณ์ และเครื่องมือที่ใช้ในงานก่อสร้างให้เป็นระเบียบเรียบร้อยในบริเวณที่จัดไว้ เพื่อป้องกันอุบัติเหตุจากการร่วงหล่นของเศษวัสดุก่อสร้างต่อผู้คนในบริเวณใกล้เคียง 2 จัดให้มีข้อควรปฏิบัติตนเมื่อเกิดเหตุแผ่นดินไหว โดยนำไปติดประกาศให้ผู้รับเหมาและคนงานก่อสร้างรับทราบวิธีปฏิบัติตนได้อย่างถูกต้อง	ตลอดระยะก่อสร้าง/ดัดแปลงอาคาร	บริษัท นิว แทรเวิล บีช จำกัด

ตารางที่ 25 (ต่อ) ร่างมาตรการป้องกันและแก้ไขผลกระทบสิ่งแวดล้อม (ระยะก่อสร้าง/ดัดแปลงอาคาร) โครงการ นิวแทรเวิลบีช รีสอร์ท ตั้งอยู่เลขที่ 99 หมู่ที่ 6 ตำบลคลองขุด อำเภอท่าใหม่ จังหวัดจันทบุรี

องค์ประกอบทางสิ่งแวดล้อม และคุณค่าต่าง ๆ	ร่างมาตรการป้องกันและแก้ไขผลกระทบสิ่งแวดล้อม	ระยะเวลาดำเนินการ	ผู้รับผิดชอบ
1.7 แหล่งน้ำผิวดิน	1. ตรวจสอบและควบคุมการทำงานของระบบบำบัดน้ำเสียให้มีประสิทธิภาพดีตลอดเวลา 2. ตรวจสอบระบบท่อรวบรวมน้ำเสียและระบบบำบัดน้ำเสียอย่างสม่ำเสมอเพื่อให้มีสภาพใช้งานได้ดี	ตลอดระยะก่อสร้าง/ดัดแปลงอาคาร	บริษัท นิว แทรเวิล บีช จำกัด
1.8 แหล่งน้ำใต้ดิน	1. จัดให้มีระบบบำบัดน้ำเสียเพื่อบำบัดน้ำเสียที่เกิดจากคนงานบริเวณพื้นที่ก่อสร้าง กำหนดใช้ระบบเกรอะและระบบเติมอากาศที่มีอยู่เดิมในพื้นที่โครงการ โดยน้ำทิ้งต้องมีคุณภาพเป็นไปตามเกณฑ์ที่กฎหมายกำหนดก่อนระบายสู่ท่อระบายน้ำสาธารณะ 2. ตรวจสอบและควบคุมการทำงานของระบบบำบัดน้ำเสียให้มีประสิทธิภาพที่ดีตลอดเวลา 3. ตรวจสอบระบบท่อรวบรวมน้ำเสียและระบบบำบัดน้ำเสียให้มีสภาพใช้งานได้ดีอย่างสม่ำเสมอ 4. จัดให้มีถังรองรับมูลฝอยได้อย่างเพียงพอและสอดคล้องกับความถี่ในการเก็บขนเพื่อรอการเก็บขนจากองค์การบริหารส่วนตำบลคลองขุดที่รับผิดชอบ	ตลอดระยะก่อสร้าง/ดัดแปลงอาคาร	บริษัท นิว แทรเวิล บีช จำกัด
2. ทรัพยากรสิ่งแวดล้อมทางชีวภาพ **2.1 ทรัพยากรชีวภาพบนบก**	- ดำเนินการตามมาตรการป้องกันและแก้ไขผลกระทบต่อทรัพยากรสิ่งแวดล้อมด้านต่างๆ ของโครงการอย่างเคร่งครัด เพื่อที่จะไม่ก่อให้เกิดผลกระทบต่อทรัพยากรชีวภาพบนบก	ตลอดระยะก่อสร้าง/ดัดแปลงอาคาร	บริษัท นิว แทรเวิล บีช จำกัด
2.2 ทรัพยากรชีวภาพในน้ำ	- ดำเนินการตามมาตรการป้องกันและแก้ไขผลกระทบต่อทรัพยากรสิ่งแวดล้อมด้านต่างๆ ของโครงการอย่างเคร่งครัด เพื่อที่จะไม่ก่อให้เกิดผลกระทบต่อทรัพยากรชีวภาพในน้ำ	ตลอดระยะก่อสร้าง/ดัดแปลงอาคาร	บริษัท นิว แทรเวิล บีช จำกัด

ตารางที่ 25 (ต่อ) ร่างมาตรการป้องกันและแก้ไขผลกระทบสิ่งแวดล้อม (ระยะก่อสร้าง/ดัดแปลงอาคาร) โครงการ นิวแทรเวิลบีช รีสอร์ท ตั้งอยู่เลขที่ 99 หมู่ที่ 6 ตำบลคลองขุด อำเภอท่าใหม่ จังหวัดจันทบุรี

องค์ประกอบทางสิ่งแวดล้อม และคุณค่าต่าง ๆ	ร่างมาตรการป้องกันและแก้ไขผลกระทบสิ่งแวดล้อม	ระยะเวลาดำเนินการ	ผู้รับผิดชอบ
3. คุณค่าการใช้ประโยชน์ของมนุษย์ **3.1 การใช้น้ำ**	1. จัดให้มีถังสำรองน้ำใช้ในบริเวณพื้นที่ก่อสร้างโครงการและบริเวณบ้านพักคนงานอย่างเพียงพอ 2. จัดให้มีน้ำดื่มไว้สำหรับคนงานที่เข้ามาทำงานภายในพื้นที่ก่อสร้างโครงการและบริเวณบ้านพักคนงาน 3. กำชับให้คนงานใช้น้ำอย่างประหยัด 4. ตรวจสอบจุดรั่วซึมของท่อประปาเป็นประจำ หากพบให้รีบแก้ไขโดยทันที	ตลอดระยะก่อสร้าง/ดัดแปลงอาคาร	บริษัท นิว แทรเวิล บีช จำกัด
3.2 การจัดการน้ำเสีย	1. จัดให้มีห้องส้วมสำหรับคนงานก่อสร้างให้เพียงพอ 2. จัดให้มีการควบคุมดูแลและปรับปรุงระบบบำบัดน้ำเสียภายในโครงการให้อยู่ในสภาพดีอยู่เสมอ เพื่อบำบัดจนคุณภาพน้ำทิ้งเป็นไปตามเกณฑ์มาตรฐานคุณภาพน้ำทิ้งก่อนระบายสู่ท่อระบายน้ำสาธารณะหน้าโครงการ 3. กำหนดให้มีการสูบกากตะกอนจากระบบบำบัดน้ำเสียไปกำจัดอย่างสม่ำเสมอ	ตลอดระยะก่อสร้าง/ดัดแปลงอาคาร	บริษัท นิว แทรเวิล บีช จำกัด
3.3 การระบายน้ำและการป้องกันน้ำท่วม	1. จัดให้มีคนงานคอยตรวจสอบรางระบายน้ำและหมั่นทำความสะอาด บริเวณหน้างาน เพื่อป้องกันมิให้เศษดินและวัสดุอุดตันหรือกีดขวางการไหลของน้ำและท่อระบายน้ำ 2. ควบคุมคนงานไม่ให้ทิ้งหรือล้างอุปกรณ์ที่ปนเปื้อนสารเคมีจาก การก่อสร้างลงในรางระบายน้ำบริเวณพื้นที่ก่อสร้าง	ตลอดระยะก่อสร้าง/ดัดแปลงอาคาร	บริษัท นิว แทรเวิล บีช จำกัด
3.4 การจัดการมูลฝอย	1. จัดให้มีภาชนะรองรับมูลฝอยสำหรับคนงานก่อสร้างในพื้นที่ก่อสร้างที่มีความทนทานและมีฝาปิดมิดชิด และมีขนาดเพียงพอในการรองรับมูลฝอยแต่ละประเภท 2. ให้คนงานก่อสร้างคัดแยกมูลฝอยและทิ้งมูลฝอยลงในภาชนะรองรับแต่ละประเภทที่จัดเตรียมไว้ให้ถูกต้องอย่างเคร่งครัด	ตลอดระยะก่อสร้าง/ดัดแปลงอาคาร	บริษัท นิว แทรเวิล บีช จำกัด

ตารางที่ 25 (ต่อ) ร่างมาตรการป้องกันและแก้ไขผลกระทบสิ่งแวดล้อม (ระยะก่อสร้าง/ดัดแปลงอาคาร) โครงการ นิวแทรเวิลบีช รีสอร์ท ตั้งอยู่เลขที่ 99 หมู่ที่ 6 ตำบลคลองขุด อำเภอท่าใหม่ จังหวัดจันทบุรี

องค์ประกอบทางสิ่งแวดล้อม และคุณค่าต่าง ๆ	ร่างมาตรการป้องกันและแก้ไขผลกระทบสิ่งแวดล้อม	ระยะเวลาดำเนินการ	ผู้รับผิดชอบ
	3. ตรวจสอบภาชนะรองรับมูลฝอยให้อยู่ในสภาพดีอยู่เสมอและไม่มีปัญหามูลฝอยล้นถังหากพบว่ามีปัญหามูลฝอยตกค้าง ให้เพิ่มถังรองรับมูลฝอยรองรับให้เพียงพอ 4. จัดให้มีเจ้าหน้าที่ตรวจสอบความสะอาดเรียบร้อยของถังรองรับมูลฝอย เพื่อป้องกันการตกค้างและการหมักหมมจนเป็นสาเหตุของการส่งกลิ่นเหม็นรบกวนพื้นที่ข้างเคียง 5. จัดให้มีการคัดแยกมูลฝอยประเภทเศษกระดาษ เศษแก้ว กระป๋อง พลาสติกออกจากมูลฝอยทั่วไป และจำหน่ายให้แก่ผู้รับซื้อหรือนำกลับมาใช้ใหม่ต่อไป 6. ห้ามคนงานก่อสร้างเผามูลฝอยและวัสดุก่อสร้างภายในพื้นที่ก่อสร้างโครงการโดยเด็ดขาด 7. จัดให้มีพื้นที่กองเศษวัสดุก่อสร้างไม่ปล่อยให้กระจายหลายจุด เพื่อความเป็นระเบียบเรียบร้อยและสะดวกในการเก็บขนไปกำจัด 8. กำหนดให้คนงานก่อสร้างคัดแยกมูลฝอยจากการก่อสร้างที่สามารถนำกลับไปใช้ประโยชน์ได้ใหม่มาเก็บกองไว้แยกจากมูลฝอยที่จะต้องนำไปกำจัดเพื่อลดปริมาณมูลฝอยที่เกิดขึ้นจากการก่อสร้าง 9. กำหนดให้ผู้รับเหมาเป็นผู้รับผิดชอบขนส่งเศษวัสดุจากการก่อสร้างของโครงการไปกำจัดอย่างน้อยสัปดาห์ละ 1 ครั้ง		
3.5 การใช้ไฟฟ้าและพลังงาน	1. การจ่ายไฟฟ้าและพลังงานสำหรับในพื้นที่ก่อสร้าง ต้องอยู่ภายใต้การดูแลของวิศวกรไฟฟ้าและช่างไฟฟ้าที่มีความเชี่ยวชาญ 2. ควบคุมให้คนงานใช้ไฟฟ้าอย่างประหยัด โดยหัวหน้าคนงานต้องให้คำแนะนำในช่วงก่อนเริ่มปฏิบัติงาน เช่น ติดป้ายหรือสติ๊กเกอร์ช่วยกันประหยัดไฟไว้พื้นที่ก่อสร้างในจุดที่สามารถมองเห็นได้ง่าย 3. ใช้อุปกรณ์ไฟฟ้าที่ได้มาตรฐาน ประหยัดพลังงาน และมีอายุการใช้งานยาวนาน	ตลอดระยะก่อสร้าง/ดัดแปลงอาคาร	บริษัท นิว แทรเวิล บีช จำกัด
3.6 การสื่อสาร	1. ประชาสัมพันธ์และจัดทำเอกสารแจ้งต่อบ้านพักอาศัยและสถานที่ที่อยู่รอบโครงการในระยะ 100 เมตร เป็นการล่วงหน้าอย่างน้อย 1 เดือน เพื่อให้ทราบถึงแผนการก่อสร้าง จุดรับเรื่องร้องเรียนและชื่อผู้รับผิดชอบในการควบคุม	ตลอดระยะก่อสร้าง/ดัดแปลงอาคาร	บริษัท นิว แทรเวิล บีช จำกัด

ตารางที่ 25 (ต่อ) ร่างมาตรการป้องกันและแก้ไขผลกระทบสิ่งแวดล้อม (ระยะก่อสร้าง/ดัดแปลงอาคาร) โครงการ นิวแทรเวิลบีช รีสอร์ท ตั้งอยู่เลขที่ 99 หมู่ที่ 6 ตำบลคลองขุด อำเภอท่าใหม่ จังหวัดจันทบุรี

องค์ประกอบทางสิ่งแวดล้อม และคุณค่าต่าง ๆ	ร่างมาตรการป้องกันและแก้ไขผลกระทบสิ่งแวดล้อม	ระยะเวลาดำเนินการ	ผู้รับผิดชอบ
	การก่อสร้าง พร้อมหมายเลขโทรศัพท์ติดต่อที่สามารถติดต่อได้ตลอด 24 ชั่วโมง ในกรณีที่โครงการทำให้เกิดการรบกวนสัญญาณคลื่นวิทยุและโทรทัศน์จากการพัฒนาโครงการ ณ วันที่เริ่มการก่อสร้าง เพื่อให้นำไปตรวจสอบและใช้ในการปรับปรุง โดยมีกำหนดระยะเวลาการแจ้งได้ตลอดระยะเวลาก่อสร้าง 2. จัดให้มีช่องทาง/จุดบริการไว้ที่สำนักงานก่อสร้างโครงการ เพื่อรับเรื่องร้องเรียนที่บุคคลภายนอกสามารถเข้ามาร้องเรียนปัญหาที่เกิดจากการพัฒนาโครงการได้โดยสะดวก 3. หากมีการร้องเรียนจากผู้ที่ได้รับความเสียหายอันเกิดจากการรบกวนสัญญาณคลื่นวิทยุและโทรทัศน์ โครงการจะต้องรีบตรวจสอบและแก้ไขปัญหาโดยทันที หากไม่สามารถตกลงกันได้ต้องกำหนดให้มีคณะกรรมการประสานการแก้ไขปัญหาจากการก่อสร้างโครงการเพื่อไกล่เกลี่ยและหาข้อตกลงร่วมกันอย่างเป็นธรรมแก่ทุกฝ่าย 4. จัดให้มีการบันทึกรายละเอียดการร้องเรียน เช่น ชื่อผู้ร้องเรียน หมายเลขโทรศัพท์ติดต่อ รายละเอียดเรื่องร้องเรียน และการตอบสนองหรือการดำเนินการแก้ไขตามเรื่องร้องเรียน พร้อมรายงานผลการดำเนินการแก้ไขให้ผู้ร้องเรียนทราบ		
3.7 การจราจร	1. กำหนดความเร็วของรถบรรทุกที่ใช้ในการขนส่งดินหรือวัสดุก่อสร้าง ให้ใช้ความเร็วเกิน 30 กิโลเมตร/ชั่วโมง เมื่อผ่านพื้นที่ชุมชน 2. จัดให้มีป้ายเตือน“ระวังมีรถวิ่งเข้า-ออก”ก่อนถึงทางเข้า-ออกโครงการ และป้ายบอก“ทางเข้า-ออก” บริเวณด้านหน้าโครงการ 3. จัดให้มีป้ายชื่อโครงการและลูกศรแสดงทิศทางเข้า-ออกโครงการให้สามารถมองเห็นได้อย่างชัดเจนในระยะที่สามารถชะลอเพื่อเลี้ยวเข้าสู่พื้นที่โครงการได้อย่างปลอดภัย 4. ห้ามขนส่งวัสดุก่อสร้างในช่วงเร่งด่วน โดยให้รถบรรทุกขนส่งได้เฉพาะวันจันทร์ถึงวันศุกร์ ตั้งแต่เวลา 8.00 น.-17.00 น เท่านั้น และให้หยุดกิจกรรมดังกล่าวในวันเสาร์-อาทิตย์ รวมทั้งวันหยุดนักขัตฤกษ์ และให้ปฏิบัติตามข้อห้ามของเจ้าพนักงานตำรวจจราจรทั่วราชอาณาจักร	ตลอดระยะก่อสร้าง/ดัดแปลงอาคาร	บริษัท นิว แทรเวิล บีช จำกัด

ตารางที่ 25 (ต่อ) ร่างมาตรการป้องกันและแก้ไขผลกระทบสิ่งแวดล้อม (ระยะก่อสร้าง/ดัดแปลงอาคาร) โครงการ นิวแทรเวิลบีช รีสอร์ท ตั้งอยู่เลขที่ 99 หมู่ที่ 6 ตำบลคลองขุด อำเภอท่าใหม่ จังหวัดจันทบุรี

องค์ประกอบทางสิ่งแวดล้อม และคุณค่าต่าง ๆ	ร่างมาตรการป้องกันและแก้ไขผลกระทบสิ่งแวดล้อม	ระยะเวลาดำเนินการ	ผู้รับผิดชอบ
	5. จัดทำป้ายหรือสัญลักษณ์แสดงเขตก่อสร้างและสัญลักษณ์อื่นๆ เพื่อให้การจราจรมีความสะดวกปลอดภัยมากขึ้น โดยเฉพาะบริเวณทางเข้า-ออกโครงการ 6. ห้ามจอดรถบรรทุกหรือวางวัสดุก่อสร้างกีดขวางการจราจรบริเวณด้านหน้าโครงการและถนนสาธารณะโดยรอบโครงการตลอด 24 ชั่วโมง 7. ควบคุมให้คนขับรถบรรทุกเพิ่มความระมัดระวังเป็นพิเศษ โดยเฉพาะจุดเข้า-ออกโครงการและทางแยกบริเวณถนนสาธารณะ 8. ควบคุมคนขับรถให้อยู่ในสภาพที่พร้อมในการขับขี่ ไม่เสพของมึนเมาหรือเสพติด และไม่ประมาทในการขับขี่ เพื่อป้องกันและช่วยลดอุบัติเหตุบนท้องถนนและลดการสูญเสียทั้งเวลาและทรัพย์สิน 9. จัดพื้นที่จอดรถบรรทุกขนส่งให้อยู่ภายในพื้นที่โครงการเท่านั้น และจัดเตรียมพื้นที่สำหรับงานขนย้ายวัสดุก่อสร้างโดยไม่ให้จอดรถบนถนนสาธารณะด้านหน้าโครงการอย่างเด็ดขาด 10. จัดให้มีจุดล้างล้อรถบรรทุกก่อนออกจากโครงการ และเก็บกวาดเศษดินและเศษวัสดุก่อสร้างที่ร่วงหล่นบริเวณด้านหน้าโครงการและถนนสาธารณะที่เกี่ยวข้องให้เรียบร้อยตลอดเวลา 11. ควบคุมไม่ให้มีการบรรทุกเกินพิกัดน้ำหนักที่กำหนดไว้สำหรับรถบรรทุกนั้นๆ เพื่อป้องกันการชำรุดเสียหายของถนนที่ใช้เป็นเส้นทางจราจร 12. การบรรทุกดินหรือวัสดุก่อสร้างต่างๆ ให้จัดหาวัสดุปิดคลุมท้ายรถให้มิดชิด และกรณีมีความยาวของวัสดุก่อสร้างมากกว่ากระบะบรรทุกต้องติดตั้งสัญญาณให้รถยนต์ที่ตามหลังมองเห็นชัดเจน และเป็นไปตามข้อกำหนดของกรมการขนส่งทางบก 13. ติดป้ายแสดงชื่อ-หมายเลขโทรศัพท์ติดต่อไว้บริเวณท้ายรถบรรทุกขนส่ง เพื่อให้ผู้ที่ได้รับความเดือดร้อนจากรถบรรทุกหรือมีเศษดิน/วัสดุร่วงหล่น สามารถแจ้งมายังหมายเลขโทรศัพท์ดังกล่าวได้		

ตารางที่ 25 (ต่อ) ร่างมาตรการป้องกันและแก้ไขผลกระทบสิ่งแวดล้อม (ระยะก่อสร้าง/ดัดแปลงอาคาร) โครงการ นิวแทรเวิลบีช รีสอร์ท ตั้งอยู่เลขที่ 99 หมู่ที่ 6 ตำบลคลองขุด อำเภอท่าใหม่ จังหวัดจันทบุรี

องค์ประกอบทางสิ่งแวดล้อม และคุณค่าต่าง ๆ	ร่างมาตรการป้องกันและแก้ไขผลกระทบสิ่งแวดล้อม	ระยะเวลาดำเนินการ	ผู้รับผิดชอบ
	14. จัดให้มีเจ้าหน้าที่รักษาความปลอดภัยของโครงการอยู่ประจำบริเวณทางเข้า-ออกโครงการ เพื่ออำนวยความสะดวกด้านการจราจรให้ปลอดภัย และสอดคล้องกับสภาพการจราจรภายนอกโครงการ 15. จัดให้มีไฟส่องสว่างอย่างเพียงพอบริเวณทางเข้า-ออกพื้นที่ก่อสร้าง เพื่อความปลอดภัยของผู้สัญจรผ่าน		
3.8 การใช้ประโยชน์ที่ดิน	1. จัดให้มีการจัดวางผังบริเวณพื้นที่ก่อสร้างให้เป็นระเบียบ และควบคุมไม่ให้เกิดมลทัศน์บริเวณพื้นที่ก่อสร้าง 2. เก็บกองวัสดุก่อสร้างในพื้นที่ให้จัดไว้เป็นหมวดหมู่ เป็นระเบียบไม่เกะกะกีดขวางเส้นทางการสัญจรในพื้นที่ก่อสร้าง 3. ควบคุมการก่อสร้างโครงการ เพื่อไม่ให้เกิดความคลาดเคลื่อนในการก่อสร้าง	ตลอดระยะก่อสร้าง/ดัดแปลงอาคาร	บริษัท นิว แทรเวิล บีช จำกัด
4. คุณค่าต่อคุณภาพชีวิต **4.1 เศรษฐกิจและสังคม**	1. ติดตั้งป้ายประชาสัมพันธ์โครงการ แสดงชื่อโครงการ ระยะเวลาการก่อสร้าง ชื่อบริษัทผู้รับเหมา ผู้รับผิดชอบ หมายเลขโทรศัพท์ติดต่อที่สามารถติดต่อได้ตลอด 24 ชั่วโมง และตารางมาตรการป้องกันและแก้ไขผลกระทบสิ่งแวดล้อม และมาตรการติดตามตรวจสอบผลกระทบสิ่งแวดล้อมที่โครงการจะต้องปฏิบัติตามอย่างเคร่งครัด รวมทั้งผลการตรวจวัดคุณภาพสิ่งแวดล้อม พร้อมทั้งชื่อหน่วยงานราชการไว้ที่บริเวณด้านหน้าพื้นที่ก่อสร้างให้ชัดเจน เพื่อความสะดวกต่อการติดตามตรวจสอบของหน่วยงานที่เกี่ยวข้องและประชาชนบริเวณโดยรอบโครงการ 2. การดำเนินการตามมาตรการด้านสิ่งแวดล้อมทั้งหมด ผู้พัฒนาโครงการ (ผู้ว่าจ้าง) ต้องระบุเป็นเงื่อนไขไว้ในสัญญาจ้างให้ผู้รับจ้างปฏิบัติอย่างเคร่งครัด หากไม่นำมาปฏิบัติให้ถือว่าผิดเงื่อนไขของสัญญาและให้พิจารณาตักเตือนก่อน หากผู้รับเหมาไม่ปฏิบัติตามอีก ให้มีบทปรับตามความเหมาะสม 3. ประชาสัมพันธ์และแจ้งให้ชุมชนบริเวณพื้นที่ติดโครงการและโดยรอบในระยะ 100 เมตร เป็นการล่วงหน้าอย่างน้อย 1 เดือน เพื่อให้ทราบถึงแผนการก่อสร้าง จุดรับเรื่องร้องเรียนและชื่อผู้รับผิดชอบในการควบคุมการก่อสร้าง พร้อมหมายเลขโทรศัพท์ติดต่อที่สามารถติดต่อได้ตลอด 24 ชั่วโมง ในกรณีที่ได้รับผลกระทบจากโครงการ	ตลอดระยะก่อสร้าง/ดัดแปลงอาคาร	บริษัท นิว แทรเวิล บีช จำกัด

ตารางที่ 25 (ต่อ) ร่างมาตรการป้องกันและแก้ไขผลกระทบสิ่งแวดล้อม (ระยะก่อสร้าง/ดัดแปลงอาคาร) โครงการ นิวแทรเวิลบีช รีสอร์ท ตั้งอยู่เลขที่ 99 หมู่ที่ 6 ตำบลคลองขุด อำเภอท่าใหม่ จังหวัดจันทบุรี

องค์ประกอบทางสิ่งแวดล้อมและคุณค่าต่าง ๆ	ร่างมาตรการป้องกันและแก้ไขผลกระทบสิ่งแวดล้อม	ระยะเวลาดำเนินการ	ผู้รับผิดชอบ
	4. จัดให้มีหน่วยรับเรื่องร้องเรียนจากผู้ได้รับความเสียหาย/เดือดร้อนจากการดำเนินโครงการไว้ในพื้นที่โครงการตลอดระยะเวลาก่อสร้าง หากมีเหตุทำให้เกิดความเดือดร้อนหรือเสียหายทั้งร่างกายและทรัพย์สินของประชาชนโดยรอบเกิดขึ้น ให้โครงการติดตามตรวจสอบและแก้ไขปัญหา หรือชดเชยค่าเสียหายที่เกิดขึ้นโดยทันที 5. ออกกฎระเบียบการทำงานในพื้นที่ก่อสร้าง เพื่อให้คนงานปฏิบัติตามกฎระเบียบที่ได้กำหนดไว้อย่างเคร่งครัดพร้อมบทลงโทษ หากไม่ปฏิบัติตามกฎระเบียบ เพื่อไม่ให้คนงานมีพฤติกรรมส่งผลกระทบต่อสังคมโดยรอบ 6. จัดให้มาตรการดำเนินงานในการรับเรื่องร้องเรียนของโครงการ ดังนี้ 6.1 จัดให้มีช่องทาง/จุดบริการไว้ที่สำนักงานของโครงการ เพื่อรับเรื่องร้องเรียนที่บุคคลภายนอกสามารถเข้ามาร้องเรียนปัญหาที่เกิดจากโครงการได้โดยสะดวก โดยติดตั้งป้ายแสดงขั้นตอนการร้องเรียน ผู้รับเรื่องร้องเรียน ที่อยู่ ระบุชื่อและหมายเลขโทรศัพท์ที่ติดต่อได้ โดยผู้พัฒนาโครงการ คือ บริษัท นิว แทรเวิล บีช จำกัด หน่วยงานของรัฐ ได้แก่ องค์การบริหารส่วนตำบลคลองขุด สถานีตำรวจภูธรท่าใหม่ เป็นต้น 6.2 ประชาสัมพันธ์ช่องทางการรับเรื่องร้องเรียนต่างๆ ให้ประชาชนทราบ พร้อมแจ้งที่อยู่และหมายเลขโทรศัพท์หรือช่องทางที่สามารถติดต่อได้ 6.3 จัดให้มีเจ้าหน้าที่ประจำโครงการไว้รับเรื่องร้องเรียน อย่างน้อย 2 คน ให้เจ้าหน้าที่เปิดตู้รับเรื่องร้องเรียนทุกวัน ทำหน้าที่รับเรื่องร้องเรียน โดยแจ้งผลการตรวจสอบภายใน 24 ชั่วโมง นับจากวันที่รับเรื่องร้องเรียน 6.4 กรณีผู้ร้องเรียนพึงพอใจ ให้วางแผนดำเนินการแก้ไขปัญหาเบื้องต้น ก่อนเข้าสู่ขั้นตอนการประกันภัย โดยระยะสั้น หากสามารถแก้ไขปัญหา/ข้อร้องเรียนได้เลย ให้ตกลงที่จะดำเนินการแก้ไขโดยทันที และระยะยาว หากไม่สามารถแก้ไขปัญหาได้ทันที ต้องร่วมกันกำหนดตามกรอบเวลาการแก้ไขปัญหา 6.5 ในกรณีที่สามารถตกลงกันได้ ให้จัดทำบันทึกข้อตกลงทั้ง 2 ฝ่าย เกี่ยวกับรายละเอียดการร้องเรียน เช่น ชื่อผู้ร้องเรียน หมายเลขโทรศัพท์หรือช่องทางติดต่อ รายละเอียดเรื่องร้องเรียน และการตอบสนองหรือการดำเนินการแก้ไขตามเรื่องร้องเรียนเพื่อเรียกตรวจสอบได้ และดำเนินการซ่อมแซมหรือชดเชย		

ตารางที่ 25 (ต่อ) ร่างมาตรการป้องกันและแก้ไขผลกระทบสิ่งแวดล้อม (ระยะก่อสร้าง/ดัดแปลงอาคาร) โครงการ นิวแทรเวิลบีช รีสอร์ท ตั้งอยู่เลขที่ 99 หมู่ที่ 6 ตำบลคลองขุด อำเภอท่าใหม่ จังหวัดจันทบุรี

องค์ประกอบทางสิ่งแวดล้อมและคุณค่าต่าง ๆ	ร่างมาตรการป้องกันและแก้ไขผลกระทบสิ่งแวดล้อม	ระยะเวลาดำเนินการ	ผู้รับผิดชอบ
	ค่าเสียหายที่เกิดขึ้นหรือเยียวยาแก่ผู้ได้รับผลกระทบ (แก้ไขให้แล้วเสร็จตามกรอบเวลาที่ตกลงกัน) หรือหากไม่สามารถแล้วเสร็จตามกรอบเวลา โครงการติดตามและแจ้งผลของการแก้ไขปัญหาทุกขั้นตอน ให้ทราบเป็นระยะๆ ทุก 3 วัน เพื่อให้ทราบความก้าวหน้าหรือความลุล่วงของการแก้ไขจนจบประเด็นของปัญหา โดยแจ้งผลการแก้ไขปัญหา/การดำเนินงาน ทุกขั้นตอนแก่ผู้ร้องเรียน (ทุกช่องทาง) 6.6 ในกรณีที่สามารถตกลงกันได้ ให้จัดทำบันทึกข้อตกลงทั้ง 2 ฝ่าย เกี่ยวกับรายละเอียดการร้องเรียน เช่น ชื่อผู้ร้องเรียน ที่อยู่ หมายเลขโทรศัพท์หรือช่องทางติดต่อ รายละเอียดเรื่องร้องเรียน และการตอบสนองหรือการดำเนินการแก้ไขตามเรื่องร้องเรียน เพื่อเรียกตรวจสอบได้ และหากยังไม่สามารถตกลงกันได้ ให้ดำเนินการตามพระราชบัญญัติไกล่เกลี่ยข้อพิพาท พ.ศ. 2562 เพื่อหาข้อยุติ เพื่อป้องกันไม่ให้เกิดเหตุซ้ำ		
4.2 การสาธารณสุข 1) โรคระบบทางเดินทางหายใจ/โรคผิวหนัง	- ปฏิบัติตามมาตรการป้องกันและลดผลกระทบด้านคุณภาพอากาศอย่างเคร่งครัด	ตลอดระยะก่อสร้าง/ดัดแปลงอาคาร	บริษัท นิว แทรเวิล บีช จำกัด
2) โรคเกี่ยวกับระบบการได้ยิน	- ปฏิบัติตามมาตรการป้องกันและลดผลกระทบด้านเสียงอย่างเคร่งครัด	ตลอดระยะก่อสร้าง/ดัดแปลงอาคาร	บริษัท นิว แทรเวิล บีช จำกัด
3) โรคระบาดของโรคติดต่อ	1. กรณีมีโรคติดต่ออันตรายหรือมีเหตุสงสัยว่าได้เกิดโรคติดต่ออันตรายในพื้นที่และบริเวณใกล้เคียงให้รีบแจ้งเจ้าพนักงานควบคุมโรคติดต่อในเขตพื้นที่นั้นเพื่อให้ดำเนินการสอบสวนโรคทันที 2. กำหนดให้มีการคัดกรองเบื้องต้น โดยสังเกตผู้ที่มีอาการเจ็บป่วย เช่น มีไข้ ไอ จาม มีน้ำมูก หรือเหนื่อยหอบ ให้หยุดปฏิบัติงานและพาไปพบแพทย์ทันที	ตลอดระยะก่อสร้าง/ดัดแปลงอาคาร	บริษัท นิว แทรเวิล บีช จำกัด

ตารางที่ 25 (ต่อ) ร่างมาตรการป้องกันและแก้ไขผลกระทบสิ่งแวดล้อม (ระยะก่อสร้าง/ดัดแปลงอาคาร) โครงการ นิวแทรเวิลบีช รีสอร์ท ตั้งอยู่เลขที่ 99 หมู่ที่ 6 ตำบลคลองขุด อำเภอท่าใหม่ จังหวัดจันทบุรี

องค์ประกอบทางสิ่งแวดล้อมและคุณค่าต่าง ๆ	ร่างมาตรการป้องกันและแก้ไขผลกระทบสิ่งแวดล้อม	ระยะเวลาดำเนินการ	ผู้รับผิดชอบ
	3. เมื่อมีโรคติดต่ออันตรายหรือมีเหตุสงสัยว่าได้เกิดโรคติดต่ออันตรายในพื้นที่และบริเวณใกล้เคียง กำหนดให้มีการจัดเตรียมอุปกรณ์ป้องกันการแพร่ระบาดของโรคให้เพียงพอ เช่น หน้ากากอนามัยหรือหน้ากากผ้า แอลกอฮอล์เจล เป็นต้น		
	4. ให้งดกิจกรรมสังสรรค์ที่มีการรวมกลุ่ม การกิน การดื่ม ในช่วงเวลาเลิกงาน หรือวันหยุด เพื่อป้องกันการติดต่อของโรคแพร่ระบาด		
4) โรคไข้เลือดออก	1. จัดให้มีคนงานคอยสำรวจตรวจสอบสถานที่ที่คาดว่าเป็นแหล่งเพาะพันธุ์สัตว์ และแมลงที่เป็นพาหนะนำโรคเช่น บริเวณพื้นที่น้ำขัง มีเศษวัสดุ เศษผ้า หรือเศษอาหารกองทับถม ไม่เป็นระเบียบ หากพบให้รีบกำจัดหรือทำลายทันที 2. จัดให้มีการบำบัดน้ำเสียจากคนงานก่อสร้างภายในพื้นที่โครงการ โดยใช้ระบบบำบัดน้ำเสียที่มีประสิทธิภาพเพียงพอก่อนระบายออกสู่ท่อระบายน้ำสาธารณะด้านหน้าโครงการ 3. จัดให้มีภาชนะรองรับมูลฝอยที่ทนทานและมีฝาปิดมิดชิด เพื่อรองรับมูลฝอย 4 ประเภท ได้แก่ ถังรองรับมูลฝอยเปียก ถังรองรับมูลฝอยที่นำกลับมาใช้ใหม่ ถังรองรับมูลฝอยแห้งทั่วไป และถังมูลฝอยอันตรายโดยถังรองรับมูลฝอยแต่ละประเภทต้องสามารถรองรับมูลฝอยได้อย่างเพียงพอ และสอดคล้องกับระยะเวลาเก็บขนของรถเก็บขนมูลฝอยที่จะเข้ามาจัดเก็บไปกำจัด	ตลอดระยะก่อสร้าง/ดัดแปลงอาคาร	บริษัท นิว แทรเวิล บีช จำกัด

ตารางที่ 25 (ต่อ) ร่างมาตรการป้องกันและแก้ไขผลกระทบสิ่งแวดล้อม (ระยะก่อสร้าง/ดัดแปลงอาคาร) โครงการ นิวแทรเวิลบีช รีสอร์ท ตั้งอยู่เลขที่ 99 หมู่ที่ 6 ตำบลคลองขุด อำเภอท่าใหม่ จังหวัดจันทบุรี

องค์ประกอบทางสิ่งแวดล้อม และคุณค่าต่าง ๆ	ร่างมาตรการป้องกันและแก้ไขผลกระทบสิ่งแวดล้อม	ระยะเวลาดำเนินการ	ผู้รับผิดชอบ
5) อุบัติเหตุจากการจราจร	1. กำหนดความเร็วยานพาหนะที่ใช้ขนส่งดินและวัสดุก่อสร้างให้ใช้ความเร็วเป็นไปตามที่กฎหมายกำหนด 2. ห้ามจอดรถบรรทุกหรือวางวัสดุก่อสร้างกีดขวางการจราจรบริเวณถนนสาธารณะด้านหน้าโครงการและโดยรอบตลอด 24 ชั่วโมง 3. ควบคุมให้คนขับรถบรรทุกเพิ่มความระมัดระวังเป็นพิเศษ โดยเฉพาะจุดเข้า-ออกโครงการและทางแยกบริเวณถนนสาธารณะ 4. ควบคุมคนขับรถให้อยู่ในสภาพที่พร้อมในการขับขี่ ไม่เสพของมึนเมาหรือเสพติด และไม่ประมาทในการขับขี่ เพื่อป้องกันและช่วยลดอุบัติเหตุบนท้องถนนและลดการสูญเสียทั้งเวลาและทรัพย์สิน	ตลอดระยะก่อสร้าง/ดัดแปลงอาคาร	บริษัท นิว แทรเวิล บีช จำกัด
6) อุบัติเหตุจากการก่อสร้าง	- ปฏิบัติตามมาตรการป้องกันและลดผลกระทบด้านอาชีวอนามัยและความปลอดภัยอย่างเคร่งครัด	ตลอดระยะก่อสร้าง/ดัดแปลงอาคาร	บริษัท นิว แทรเวิล บีช จำกัด
7) โรคอุจจาระร่วง	1. จัดให้มีน้ำดื่มน้ำใช้ที่สะอาด มีปริมาณมากเพียงพอต่อความต้องการ และจัดให้มีการล้างทำความสะอาดถังน้ำใช้เป็นประจำ 2. จัดให้มีการดูแลและรักษาความสะอาดบริเวณพื้นที่ก่อสร้างอย่างถูกสุขลักษณะ เช่น บริเวณปรุงและรับประทานอาหารต้องสะอาด ห้องน้ำห้องส้วมสะอาดและถูกสุขลักษณะ มีถังรองรับมูลฝอยภายในห้องส้วมที่มีฝาปิดมิดชิดและกำจัดมูลฝอย และสิ่งปฏิกูลอย่างถูกวิธี เพื่อไม่ให้เป็นแหล่งเพาะพันธุ์ของแมลงวัน	ตลอดระยะก่อสร้าง/ดัดแปลงอาคาร	บริษัท นิว แทรเวิล บีช จำกัด
8) สุขภาพจิตและเหตุรำคาญ	1. จัดให้มีเจ้าหน้าที่โครงการ เข้าตรวจเยี่ยมหรือสอบถามปัญหาสุขภาพ/ความวิตกกังวลของผู้พักอาศัยใกล้เคียงทุกเดือน 2. จัดให้มีการบันทึกสถิติการเกิดอุบัติเหตุและปัญหาสุขภาพของผู้พักอาศัยใกล้เคียง เพื่อหาแนวทางป้องกันและแก้ไขผลกระทบและป้องกันการเกิดเหตุซ้ำ	ตลอดระยะก่อสร้าง/ดัดแปลงอาคาร	บริษัท นิว แทรเวิล บีช จำกัด

ตารางที่ 25 (ต่อ) ร่างมาตรการป้องกันและแก้ไขผลกระทบสิ่งแวดล้อม (ระยะก่อสร้าง/ดัดแปลงอาคาร) โครงการ นิวแทรเวิลบีช รีสอร์ท ตั้งอยู่เลขที่ 99 หมู่ที่ 6 ตำบลคลองขุด อำเภอท่าใหม่ จังหวัดจันทบุรี

องค์ประกอบทางสิ่งแวดล้อม และคุณค่าต่าง ๆ	ร่างมาตรการป้องกันและแก้ไขผลกระทบสิ่งแวดล้อม	ระยะเวลาดำเนินการ	ผู้รับผิดชอบ
4.3 อาชีวอนามัยและความปลอดภัย	1. ในการพิจารณาเลือกผู้รับเหมาก่อสร้างจะต้องพิจารณามาตรการรักษาความปลอดภัยประกอบด้วย และในสัญญาว่าจ้างระหว่างผู้ดำเนินการโครงการและบริษัทผู้รับเหมาก่อสร้างจะต้องระบุและครอบคลุมถึงวิธีการคุ้มครองคุณภาพชีวิตด้านความปลอดภัยและสุขภาพอนามัยของผู้ปฏิบัติงานในโครงการ 2. ติดตั้งป้ายประชาสัมพันธ์โครงการ แสดงชื่อโครงการ ระยะเวลาการก่อสร้าง ชื่อบริษัทผู้รับเหมา ผู้รับผิดชอบ เบอร์โทรศัพท์ติดต่อ และตารางมาตรการป้องกันและแก้ไขผลกระทบสิ่งแวดล้อม และมาตรการติดตามตรวจสอบผลกระทบสิ่งแวดล้อมที่โครงการจะต้องปฏิบัติตามอย่างเคร่งครัด รวมทั้งผลการตรวจวัดคุณภาพสิ่งแวดล้อม พร้อมทั้งชื่อหน่วยงานราชการที่อยู่ในเขตพื้นที่รับผิดชอบ ไว้ที่บริเวณด้านหน้าพื้นที่ก่อสร้างให้ชัดเจนเพื่อความสะดวกต่อการติดตามตรวจสอบของหน่วยงานที่เกี่ยวข้อง และประชาชนบริเวณโดยรอบโครงการ 3. จัดหาป้ายประกาศหรือสัญญาณเตือนและจัดเจ้าหน้าที่รักษาความปลอดภัยไม่ให้ผู้ที่ไม่เกี่ยวข้องเข้ามาในบริเวณพื้นที่ก่อสร้างเพื่อป้องกันอุบัติเหตุต่างๆ ที่จะเกิดขึ้นได้ 4. จัดทำประวัติคนงานก่อสร้าง ไม่รับคนงานไม่มีทะเบียนประวัติเข้าทำงาน 5. จัดให้มีการอบรมชี้แจงคนงานเกี่ยวกับมาตรการรักษาความปลอดภัยและจัดหาคู่มือรักษาความปลอดภัยในการก่อสร้างเพื่อให้คนงานปฏิบัติตามอย่างเคร่งครัด 6. ห้ามติดตั้ง กอง หรือเก็บเครื่องมือ หรือขึ้นโครงสร้างใดๆ ในที่สาธารณะหรือใกล้กับบ้านพักอาศัยข้างเคียง จะต้องจัดให้มีที่สำหรับการดังกล่าวภายในเขตที่ดินที่ดำเนินการก่อสร้างเท่านั้น 7. จัดวิศวกรดูแลการก่อสร้างอย่างใกล้ชิด และควบคุมการก่อสร้างให้ถูกต้องตามหลักวิศวกรรม เพื่อให้ส่งผลกระทบต่อพื้นที่ข้างเคียงน้อยที่สุด 8. จัดให้มีเครื่องมือปฐมพยาบาลเบื้องต้น พร้อมทั้งจัดเตรียมการส่งผู้บาดเจ็บไปโรงพยาบาลเมื่อเกิดอุบัติเหตุรุนแรงหรือกรณีฉุกเฉิน	ตลอดระยะก่อสร้าง/ดัดแปลงอาคาร	บริษัท นิว แทรเวิล บีช จำกัด

ตารางที่ 25 (ต่อ) ร่างมาตรการป้องกันและแก้ไขผลกระทบสิ่งแวดล้อม (ระยะก่อสร้าง/ดัดแปลงอาคาร) โครงการ นิวแทรเวิลบีช รีสอร์ท ตั้งอยู่เลขที่ 99 หมู่ที่ 6 ตำบลคลองขุด อำเภอท่าใหม่ จังหวัดจันทบุรี

องค์ประกอบทางสิ่งแวดล้อม และคุณค่าต่าง ๆ	ร่างมาตรการป้องกันและแก้ไขผลกระทบสิ่งแวดล้อม	ระยะเวลาดำเนินการ	ผู้รับผิดชอบ
	9. จัดเตรียมเครื่องแต่งกาย และอุปกรณ์ป้องกันอันตรายส่วนบุคคล เช่น หมวกนิรภัย ที่ครอบหู รองเท้านิรภัย เป็นต้น โดยจัดเตรียมให้มีจำนวนเพียงพอกับจำนวนของคนงานก่อสร้าง และอยู่ในสภาพที่พร้อมใช้งานอยู่เสมอ 10. จัดอบรมคนงานก่อสร้างและกำหนดระเบียบปฏิบัติภายในพื้นที่ก่อสร้าง เพื่อไม่ให้กระทบต่อผู้ที่อยู่อาศัยใกล้เคียง 11. เครื่องมือ เครื่องจักร ที่ใช้ในกิจกรรมการก่อสร้างต้องจัดให้มีระบบความปลอดภัยที่มีความเหมาะสม และต้องอยู่ในสภาพที่พร้อมใช้งานได้อย่างมีประสิทธิภาพ 12. ก่อนและหลังการใช้เครื่องมือ เครื่องจักรทุกครั้ง ต้องมีการตรวจสอบและซ่อมแซมแก้ไขก่อนหรือหลังการใช้ทุกครั้ง 13. เครื่องมือ เครื่องจักรที่ใช้ไฟฟ้า หรือน้ำมันเชื้อเพลิง ต้องมีการเดินสายไฟอย่างปลอดภัย มีฉนวนหุ้มโดยตลอด 14. ควบคุมคนงานต้องปฏิบัติงานด้วยความระมัดระวัง ไม่ก่อให้เกิดวัสดุก่อสร้างร่วงหล่นออกนอกอาคาร เพื่อเป็นการป้องกันอันตรายแก่พื้นที่ใกล้เคียง 15. ใช้ผ้าใบก่อสร้าง (Mesh sheet) ชนิดป้องกันไฟลาม ปิดกั้นโดยรอบตัวอาคารทุกด้านขณะก่อสร้าง เพื่อป้องกันฝุ่นละออง โดยยึดติดกับนั่งร้านด้านนอก มีความสูงเท่ากับความสูงของอาคารขณะก่อสร้างตลอดแนวอาคาร และจะต้องรักษาให้อยู่ในสภาพดีตลอดเวลา 16. ปฏิบัติตามมาตรการป้องกันและแก้ไขผลกระทบสิ่งแวดล้อมที่กำหนดไว้อย่างเคร่งครัด โดยเฉพาะอย่างยิ่ง ด้านเสียง ฝุ่นละออง การจราจร และสาธารณสุข อย่างเคร่งครัด พร้อมทั้งปรับปรุงและแก้ไขข้อบกพร่องต่างๆ ให้ดีขึ้น ตลอดระยะเวลาก่อสร้าง 17. ก่อนเริ่มดำเนินการหลังจากได้รับใบอนุญาตก่อสร้าง ให้เจ้าของโครงการจัดให้มีการประกันภัยความรับผิดชอบตามกฎหมายต่อชีวิต ร่างกาย และทรัพย์สินของบุคคลภายนอกอันเนื่องมาจากการก่อสร้าง ในระหว่างการก่อสร้างอาคาร ตลอดระยะเวลาดำเนินการ		

ตารางที่ 25 (ต่อ) ร่างมาตรการป้องกันและแก้ไขผลกระทบสิ่งแวดล้อม (ระยะก่อสร้าง/ดัดแปลงอาคาร) โครงการ นิวแทรเวิลบีช รีสอร์ท ตั้งอยู่เลขที่ 99 หมู่ที่ 6 ตำบลคลองขุด อำเภอท่าใหม่ จังหวัดจันทบุรี

องค์ประกอบทางสิ่งแวดล้อม และคุณค่าต่าง ๆ	ร่างมาตรการป้องกันและแก้ไขผลกระทบสิ่งแวดล้อม	ระยะเวลาดำเนินการ	ผู้รับผิดชอบ
	18. ให้เจ้าของโครงการเก็บเอกสารที่จัดให้มีการประกันภัยความรับผิดชอบตามกฎหมายต่อชีวิต ร่างกาย และทรัพย์สินของบุคคลภายนอกอันเนื่องมาจากการก่อสร้างไว้ภายในพื้นที่ก่อสร้าง และพร้อมที่จะให้เจ้าพนักงานท้องถิ่นตรวจสอบได้ทุกเวลาตลอดระยะเวลาการดำเนินการ		
4.4 การป้องกันอัคคีภัย	1. จัดให้มีเวรยามรักษาความปลอดภัยตรวจดูแลความเรียบร้อยในพื้นที่ก่อสร้างอย่างสม่ำเสมอ 2. การเดินสายไฟทุกขั้นตอนต้องกระทำอย่างถูกหลักวิชาการ 3. กำหนดบริเวณห้ามสูบบุหรี่ให้ชัดเจน รวมทั้งออกกฎให้คนงานดับบุหรี่ให้สนิทและห้ามสูบบุหรี่ในบริเวณที่วัตถุไวไฟ 4. จัดให้มีถังดับเพลิงเคมีในสถานที่ทำงาน ที่เก็บวัสดุก่อสร้างบริเวณที่มีความเสี่ยงต่อการเกิดเพลิงไหม้ได้ง่าย ในตำแหน่งที่สามารถมองเห็น ได้อย่างชัดเจน 5. จัดให้มีเจ้าหน้าที่เก็บกองเศษสิ่งของเหลือใช้ที่มีความเสี่ยงต่อการเป็นเชื้อเพลิงได้ดี ให้อยู่ห่างอาคารที่กำลังก่อสร้างหรือดัดแปลงอาคาร 6. จัดให้มีเจ้าหน้าที่หรือหัวหน้าควบคุมงานตรวจสอบการก่อสร้าง/ดัดแปลงอาคาร ไม่ให้มีสิ่งใดเป็นสาเหตุก่อให้เกิดเพลิงไหม้	ตลอดระยะก่อสร้าง/ดัดแปลงอาคาร	บริษัท นิว แทรเวิล บีช จำกัด

ตารางที่ 25 (ต่อ) ร่างมาตรการป้องกันและแก้ไขผลกระทบสิ่งแวดล้อม (ระยะก่อสร้าง/ดัดแปลงอาคาร) โครงการ นิวแทรเวิลบีช รีสอร์ท ตั้งอยู่เลขที่ 99 หมู่ที่ 6 ตำบลคลองขุด อำเภอท่าใหม่ จังหวัดจันทบุรี

องค์ประกอบทางสิ่งแวดล้อม และคุณค่าต่าง ๆ	ร่างมาตรการป้องกันและแก้ไขผลกระทบสิ่งแวดล้อม	ระยะเวลาดำเนินการ	ผู้รับผิดชอบ
4.5 สุนทรียภาพ	1. ควบคุมการก่อสร้างให้เป็นไปตามรูปแบบของอาคารที่ได้ออกแบบไว้และตามแผนการที่กำหนดไว้ 2. จัดทำรั้วชั่วคราวแบบทึบ สูง 3 เมตร (ชุดเดียวกันกับที่ใช้ป้องกันเสียงรบกวน) โดยติดตั้งล้อมรอบบริเวณแนวเขตก่อสร้างทุกด้าน เพื่อเป็นแนวป้องกันเสียงและใช้เพื่อช่วยบดบังมลทัศน์ได้อีก 3. จัดให้มีผ้าใบก่อสร้าง (Mesh Sheet) ชนิดป้องกันไฟลาม ปิดคลุมโดยรอบอาคารขณะก่อสร้างทุกด้าน เพื่อบดบังมลทัศน์ในช่วงก่อสร้าง รวมทั้งป้องกันฝุ่นละอองจากตัวอาคารออกสู่พื้นที่อาคารข้างเคียง 4. ควบคุมดูแลและตรวจสอบบริเวณพื้นที่ก่อสร้าง และระบบสาธารณูปโภคภายในพื้นที่โครงการให้เป็นระเบียบเรียบร้อยและถูกหลักสุขาภิบาล	ตลอดระยะก่อสร้าง/ดัดแปลงอาคาร	บริษัท นิว แทรเวิล บีช จำกัด
4.6 การบดบังแสงอาทิตย์	1. ประชาสัมพันธ์และจัดทำเอกสารแจ้งต่อเจ้าของอาคารและสถานที่ที่อยู่รอบโครงการในรัศมี 100 เมตร โดยแจ้งล่วงหน้าอย่างน้อย 1 เดือน ให้ทราบถึงวิธีการติดต่อกับโครงการในกรณีที่โครงการทำให้เกิดการบดบังแสงอาทิตย์โดยมีกำหนดตลอดระยะเวลาก่อสร้าง/ดัดแปลงอาคาร 2. หากมีการร้องเรียนจากผู้ที่ได้รับความเสียหายอันเกิดจากการบดบังแสงอาทิตย์ต้องดำเนินการแก้ไขโดยทันทีหรือชดเชยค่าเสียหายให้แก่ผู้ที่ได้รับความเดือดร้อน หากไม่สามารถตกลงกันได้ ต้องกำหนดให้มีคณะกรรมการประสานการแก้ไขปัญหา เพื่อไกล่เกลี่ยและหาข้อตกลงร่วมกันอย่างเป็นธรรมทุกฝ่าย	ตลอดระยะก่อสร้าง/ดัดแปลงอาคาร	บริษัท นิว แทรเวิล บีช จำกัด
4.7 การบดบังลม	1. ประชาสัมพันธ์และจัดทำเอกสารแจ้งต่อเจ้าของอาคารและสถานที่ที่อยู่รอบโครงการในรัศมี 100 เมตร โดยแจ้งล่วงหน้าอย่างน้อย 1 เดือน ให้ทราบถึงวิธีการติดต่อกับโครงการในกรณีที่โครงการทำให้เกิดการบดบังลม โดยมีกำหนดตลอดระยะเวลาก่อสร้าง/ดัดแปลงอาคาร 2. หากมีการร้องเรียนจากผู้ที่ได้รับความเสียหายอันเกิดจากการบดบังลมต้องดำเนินการแก้ไขโดยทันทีหรือชดเชยค่าเสียหายให้แก่ผู้ที่ได้รับความเดือดร้อน หากไม่สามารถตกลงกันได้ต้องกำหนดให้มีคณะกรรมการประสานการแก้ไขปัญหาเพื่อไกล่เกลี่ยและหาข้อตกลงร่วมกันอย่างเป็นธรรมทุกฝ่าย	ตลอดระยะก่อสร้าง/ดัดแปลงอาคาร	บริษัท นิว แทรเวิล บีช จำกัด

ตารางที่ 26 ร่างมาตรการป้องกันและแก้ไขผลกระทบสิ่งแวดล้อม (ระยะเปิดดำเนินการ) โครงการ นิวแทรเวิลบีช รีสอร์ท ตั้งอยู่เลขที่ 99 หมู่ที่ 6 ตำบลคลองขุด อำเภอท่าใหม่ จังหวัดจันทบุรี

องค์ประกอบทางสิ่งแวดล้อมและคุณค่าต่าง ๆ	ร่างมาตรการป้องกันและแก้ไขผลกระทบสิ่งแวดล้อม	ระยะเวลาดำเนินการ	ผู้รับผิดชอบ
1. ทรัพยากรสิ่งแวดล้อมทางกายภาพ **1.1 สภาพภูมิประเทศ**	1. จัดให้มีเจ้าหน้าที่ดูแลรักษาความเป็นระเบียบเรียบร้อยภายในบริเวณโครงการให้อยู่ในสภาพดีอยู่เสมอ 2. จัดภูมิสถาปัตย์ตามที่ออกแบบไว้และดูแลต้นไม้ ไม้พุ่มต่างๆ และสนามหญ้า ให้มีสภาพแวดล้อมที่ดีอยู่เสมอ 3. จัดให้มีรั้วถาวรรอบพื้นที่โครงการและดูแลให้อยู่ในสภาพดีอยู่เสมอ	ตลอดระยะเวลาเปิดดำเนินการ	บริษัท นิว แทรเวิล บีช จำกัด
1.2 ดินและการชะล้างพังทลายของดิน	1. จัดให้มีพื้นที่สีเขียวภายในโครงการอย่างเพียงพอ ปลูกไม้ยืนต้น ไม้พุ่มและไม้คลุมดินชนิดต่างๆ ให้มากที่สุดตามที่ออกแบบไว้ 2. จัดให้มีเจ้าหน้าที่คอยดูแลบำรุงดินบริเวณพื้นที่สีเขียวให้มีความอุดมสมบูรณ์ เหมาะแก่การเจริญเติบโตของต้นไม้ตลอดเวลา	ตลอดระยะเวลาเปิดดำเนินการ	บริษัท นิว แทรเวิล บีช จำกัด
1.3 คุณภาพอากาศ/ฝุ่นละออง	1. ติดป้ายจำกัดความเร็วของรถยนต์ภายในโครงการให้ใช้ความเร็วไม่เกิน 25 กิโลเมตร/ชั่วโมง เพื่อลดระดับเสียงดังและมลพิษทางอากาศจากรถในโครงการ โดยติดป้ายไว้บริเวณด้านหน้าทางเข้า-ออกโครงการ 2. ดูแลสภาพถนนและลานจอดรถภายในพื้นที่โครงการให้สะอาดอยู่เสมอ เพื่อป้องกันการฟุ้งกระจายของฝุ่นอันเนื่องมาจากการใช้ถนน 3. ติดป้ายห้ามติดเครื่องยนต์ทิ้งไว้บริเวณลานจอดรถยนต์ และให้ดับเครื่องทันทีเมื่อจอดรถแล้ว โดยติดไว้บริเวณลานจอดรถยนต์ เพื่อลดผลกระทบจากเขม่าควันที่เกิดจากท่อไอเสียของรถยนต์ 4. จัดระบบการจราจรในโครงการให้เหมาะสมกับสภาพการจราจรภายนอก และให้มีเจ้าหน้าที่อำนวยความสะดวกบริเวณทางเข้า-ออกโดยเฉพาะชั่วโมงเร่งด่วน เพื่อลดการระบายมลสารทางอากาศจากการจราจร 5. ติดตั้งระบบระบายอากาศภายในอาคารและช่องเปิดระบายอากาศให้เป็นไปตามที่ออกแบบไว้และเป็นไปตามที่กฎหมายกำหนด	ตลอดระยะเวลาเปิดดำเนินการ	บริษัท นิว แทรเวิล บีช จำกัด

ตารางที่ 26 (ต่อ) ร่างมาตรการป้องกันและแก้ไขผลกระทบสิ่งแวดล้อม (ระยะเปิดดำเนินการ) โครงการ นิวแทรเวิลบีช รีสอร์ท ตั้งอยู่เลขที่ 99 หมู่ที่ 6 ตำบลคลองขุด อำเภอท่าใหม่ จังหวัดจันทบุรี

องค์ประกอบทางสิ่งแวดล้อม และคุณค่าต่าง ๆ	ร่างมาตรการป้องกันและแก้ไขผลกระทบสิ่งแวดล้อม	ระยะเวลาดำเนินการ	ผู้รับผิดชอบ
	6. จัดให้มีการดูแลและบำรุงรักษาระบบปรับอากาศให้อยู่ในสภาพที่ดีและสะอาดพร้อมใช้งานตลอดเวลา 7. จัดให้มีพื้นที่สีเขียวและปลูกต้นไม้ภายในพื้นที่โครงการตามที่ออกแบบไว้ เพื่อดูดซับก๊าซคาร์บอนไดออกไซด์ ฝุ่นละออง และความร้อนที่เกิดจากรถยนต์ เพื่อลดผลกระทบต่อชุมชนโดยรอบ		
1.4 เสียง	1. ติดป้ายจำกัดความเร็วของรถยนต์ภายในโครงการให้ใช้ความเร็วไม่เกิน 25 กิโลเมตร/ชั่วโมง เพื่อลดระดับความดังของเสียงจากรถยนต์ โดยติดป้ายไว้บริเวณด้านหน้าทางเข้า-ออกโครงการ 2. ติดตั้งป้ายงดการใช้เสียงดังในพื้นที่โครงการ เพื่อมิให้รบกวนผู้ใช้บริการในโครงการรวมถึงพื้นที่ใกล้เคียง 3. ห้ามดำเนินกิจกรรมใดๆ ที่มีเสียงดังในช่วงเวลาพักผ่อนของชุมชนในช่วงเวลากลางคืน 4. ติดป้ายห้ามติดเครื่องยนต์ทิ้งไว้บริเวณลานจอดรถยนต์ และให้ดับเครื่องทันทีเมื่อจอดรถแล้ว โดยติดไว้บริเวณลานจอดรถยนต์ เพื่อลดผลกระทบจากเสียง และความร้อนที่เกิดจากรถยนต์	ตลอดระยะเวลาเปิดดำเนินการ	บริษัท นิว แทรเวิล บีช จำกัด
1.5 ความสั่นสะเทือน	1. ติดป้ายจำกัดความเร็วของรถยนต์ภายในโครงการให้ใช้ความเร็วไม่เกิน 25 กิโลเมตร/ชั่วโมง เพื่อลดแรงสั่นสะเทือนจากรถยนต์ โดยติดป้ายไว้บริเวณด้านหน้าทางเข้า-ออกโครงการ 2. ห้ามดำเนินการใดๆ ที่ก่อให้เกิดแรงสั่นสะเทือนจนเกิดผลกระทบต่อพื้นที่ข้างเคียง	ตลอดระยะเวลาเปิดดำเนินการ	บริษัท นิว แทรเวิล บีช จำกัด
1.6 ธรณีวิทยาและการเกิดแผ่นดินไหว	- จัดให้มีข้อควรปฏิบัติตนเมื่อเกิดเหตุแผ่นดินไหว โดยนำไปติดประกาศให้ทุกคนในโครงการได้รับทราบวิธีปฏิบัติตนได้อย่างถูกต้อง หากมีกรณีแผ่นดินไหวเกิดขึ้น	ตลอดระยะเวลาเปิดดำเนินการ	บริษัท นิว แทรเวิล บีช จำกัด
1.7 แหล่งน้ำผิวดิน	1. จัดให้มีระบบบำบัดน้ำเสียชนิดเติมอากาศที่มีขนาดรองรับน้ำเสียที่เกิดขึ้นอย่างเพียงพอตามที่ออกแบบไว้ เพื่อบำบัดน้ำเสียให้ได้ตามเกณฑ์มาตรฐานคุณภาพน้ำทิ้งจากอาคารประเภท ข. ก่อนระบายออกสู่ท่อระบายน้ำสาธารณะ 2. ตรวจสอบระบบท่อรวบรวมน้ำเสียและระบบบำบัดน้ำเสีย ให้มีสภาพใช้งานได้ดีอย่างสม่ำเสมอ 3. จัดให้มีการตรวจวัดคุณภาพน้ำจากระบบบำบัดน้ำเสียรวม ทั้งจุดก่อนเข้าระบบบำบัดฯ จุดหลังผ่านการบำบัดแล้วจากระบบบำบัดฯ และจุดตรวจคุณภาพน้ำทิ้งรวมก่อนระบายออกจากโครงการ โดยดำเนินการทุก 1 เดือน ตลอดระยะเวลาเปิดดำเนินการ		

ตารางที่ 26 (ต่อ) ร่างมาตรการป้องกันและแก้ไขผลกระทบสิ่งแวดล้อม (ระยะเปิดดำเนินการ) โครงการ นิวแทรเวิลบีช รีสอร์ท ตั้งอยู่เลขที่ 99 หมู่ที่ 6 ตำบลคลองขุด อำเภอท่าใหม่ จังหวัดจันทบุรี

องค์ประกอบทางสิ่งแวดล้อมและคุณค่าต่าง ๆ	ร่างมาตรการป้องกันและแก้ไขผลกระทบสิ่งแวดล้อม	ระยะเวลาดำเนินการ	ผู้รับผิดชอบ
1.8 แหล่งน้ำใต้ดิน	1. จัดให้มีระบบบำบัดน้ำเสียชนิดเติมอากาศที่มีขนาดรองรับน้ำเสียที่เกิดขึ้นอย่างเพียงพอตามที่ออกแบบไว้ เพื่อบำบัดน้ำเสียให้ได้ตามเกณฑ์มาตรฐานคุณภาพน้ำทิ้งจากอาคารประเภท ข. ก่อนระบายออกสู่ท่อระบายน้ำสาธารณะ 2. ตรวจสอบระบบท่อรวบรวมน้ำเสียและระบบบำบัดน้ำเสีย ให้มีสภาพใช้งานได้ดีอย่างสม่ำเสมอ 3. จัดให้มีการตรวจวัดคุณภาพน้ำจากระบบบำบัดน้ำเสียรวม ทั้งจุดก่อนเข้าระบบบำบัดฯ จุดหลังผ่านการบำบัดแล้วจากระบบบำบัดฯ และจุดตรวจคุณภาพน้ำทิ้งรวมก่อนระบายออกจากโครงการ โดยดำเนินการทุก 1 เดือน ตลอดระยะเวลาเปิดดำเนินการ	ตลอดระยะเวลาเปิดดำเนินการ	บริษัท นิว แทรเวิล บีช จำกัด
2. ทรัพยากรสิ่งแวดล้อมทางชีวภาพ **2.1 ทรัพยากรชีวภาพบนบก**	- ดำเนินการตามมาตรการป้องกันและแก้ไขผลกระทบต่อทรัพยากรสิ่งแวดล้อมด้านต่างๆ ของโครงการที่กำหนดไว้อย่างเคร่งครัด	ตลอดระยะเวลาเปิดดำเนินการ	บริษัท นิว แทรเวิล บีช จำกัด
2.2 ทรัพยากรชีวภาพในน้ำ	- ดำเนินการตามมาตรการป้องกันและแก้ไขผลกระทบต่อทรัพยากรสิ่งแวดล้อมด้านต่างๆ ของโครงการที่กำหนดไว้อย่างเคร่งครัด	ตลอดระยะเวลาเปิดดำเนินการ	บริษัท นิว แทรเวิล บีช จำกัด
3. คุณค่าการใช้ประโยชน์ของมนุษย์ **3.1 การใช้น้ำ**	1. จัดให้มีถังเก็บน้ำสำรองใช้ภายในโครงการได้อย่างเพียงพอ ดังนี้ - ถังเก็บน้ำใช้ใต้ดิน ปริมาตร 184.80 ลูกบาศก์เมตร - ถังเก็บน้ำใช้บนดาดฟ้า ปริมาตร 12.00 ลูกบาศก์เมตร 2. ประชาสัมพันธ์และรณรงค์ให้มีการใช้น้ำอย่างประหยัด เช่น การจัดบอร์ดประชาสัมพันธ์ ติดป้าย/คำขวัญไว้ในโถง ห้องน้ำ เป็นต้น 3. ใช้สุขภัณฑ์และอุปกรณ์แบบประหยัดน้ำ	ตลอดระยะเวลาเปิดดำเนินการ	บริษัท นิว แทรเวิล บีช จำกัด

ตารางที่ 26 (ต่อ) ร่างมาตรการป้องกันและแก้ไขผลกระทบสิ่งแวดล้อม (ระยะเปิดดำเนินการ) โครงการ นิวแทรเวิลบีช รีสอร์ท ตั้งอยู่เลขที่ 99 หมู่ที่ 6 ตำบลคลองขุด อำเภอท่าใหม่ จังหวัดจันทบุรี

องค์ประกอบทางสิ่งแวดล้อมและคุณค่าต่าง ๆ	ร่างมาตรการป้องกันและแก้ไขผลกระทบสิ่งแวดล้อม	ระยะเวลาดำเนินการ	ผู้รับผิดชอบ
	4. ตรวจสอบดูแลระบบจ่ายน้ำและระบบเส้นท่อประปาให้อยู่ในสภาพดีอยู่เสมอ รวมทั้งบริเวณรอยต่อและปั๊มสูบน้ำ เพื่อลดการสูญเสียน้ำโดยเปล่าประโยชน์ 5. จัดให้มีเจ้าหน้าที่ตรวจสอบดูแลรักษาระบบจ่ายน้ำ ระบบเส้นท่อจ่ายน้ำ ก๊อกน้ำ และสุขภัณฑ์ต่าง ๆ ของโครงการให้อยู่ในสภาพดีอยู่เสมอ หากพบว่าชำรุดเสียหายให้ซ่อมแซมทันที 6. ใช้น้ำจากถังเก็บน้ำสำรองภายในอาคารเท่านั้น โดยหลีกเลี่ยงการดึงน้ำจากท่อของการประปาฯ โดยตรง 7. จัดให้มีการดูแลและบำรุงรักษาถังเก็บน้ำสำรองใช้ เพื่อสุขภาพอนามัยที่ดีของคนภายในโครงการ ดังนี้ 7.1 มาตรการล้างทำความสะอาดถังเก็บน้ำสำรอง และฝาถังเก็บน้ำสำรอง เพื่อสุขภาพอนามัยที่ดีของผู้พักอาศัยภายในอาคาร 7.1.1 จัดให้มีการล้างถังเก็บน้ำสำรองใช้อย่างน้อย 6 เดือน/ครั้ง 7.1.2 กำหนดช่วงเวลาที่ล้างถังเก็บน้ำสำรองให้อยู่ในช่วงเวลาที่ผู้ไม่กระทบต่อคนในโครงการให้น้อยที่สุด 7.1.3 ประกาศแจ้งเจ้าหน้าที่/คนในโครงการ ให้ทราบถึงวัน เวลา และจุดที่จะล้างถังเก็บน้ำสำรองทุกครั้ง 7.1.4 จัดให้มีฝาถังเก็บน้ำสำรอง อย่างน้อยจำนวน 2 ฝา/ถัง เพื่ออำนวยความสะดวกในการทำความสะอาดถังเก็บน้ำสำรอง		
3.2 การจัดการน้ำเสีย	1. จัดให้มีระบบบำบัดน้ำเสียรวมของโครงการ จำนวน 1 จุด ที่มีขนาดรองรับน้ำเสียเพียงพอตามที่ออกแบบไว้ เพื่อให้ระบบบำบัดน้ำเสียมีความสามารถรองรับปริมาณน้ำเสียที่เกิดขึ้นจากโครงการได้ทั้งหมด และมีประสิทธิภาพในการบำบัดน้ำเสียให้ได้มาตรฐานคุณภาพน้ำทิ้งจากอาคารประเภท ข. ก่อนระบายออกสู่ท่อระบายน้ำสาธารณะ 2. จัดให้มีการติดตั้งถังดักไขมันสำหรับรองรับน้ำเสียส่วนครัว/ห้องอาหารของอาคารห้องครัว ก่อนถูกรวบรวมเข้าสู่ระบบบำบัดน้ำเสียรวม 3. จัดหาหรือสำรองชิ้นส่วนอุปกรณ์ที่เสียหายง่ายไว้ เพื่อซ่อมแซมให้ระบบบำบัดน้ำเสียสามารถทำงานตามปกติได้ในเวลาอันรวดเร็ว	ตลอดระยะเวลาเปิดดำเนินการ	บริษัท นิว แทรเวิล บีช จำกัด

ตารางที่ 26 (ต่อ) ร่างมาตรการป้องกันและแก้ไขผลกระทบสิ่งแวดล้อม (ระยะเปิดดำเนินการ) โครงการ นิวแทรเวิลบีช รีสอร์ท ตั้งอยู่เลขที่ 99 หมู่ที่ 6 ตำบลคลองขุด อำเภอท่าใหม่ จังหวัดจันทบุรี

องค์ประกอบทางสิ่งแวดล้อมและคุณค่าต่าง ๆ	ร่างมาตรการป้องกันและแก้ไขผลกระทบสิ่งแวดล้อม	ระยะเวลาดำเนินการ	ผู้รับผิดชอบ
	4. ให้โครงการรีบดำเนินการประสานตัวแทนหรือผู้จำหน่ายเครื่องเติมอากาศโดยเร็ว หากเกิดกรณีเครื่องเติมอากาศเกิดการชำรุดเสียหาย เพื่อให้ระบบบำบัดน้ำเสียสามารถทำงานได้อย่างมีประสิทธิภาพตลอดเวลา 5. ตรวจสอบประสิทธิภาพและสภาพการทำงานทั่วไปของระบบบำบัดน้ำเสียเป็นประจำ 6. จัดให้มีวิศวกรสุขาภิบาลหรือช่างเทคนิคที่มีความชำนาญไว้ควบคุมและปรับปรุงคุณภาพระบบบำบัดน้ำเสียให้มีประสิทธิภาพดีอยู่ตลอดเวลา 7. จัดให้มีการสูบกากตะกอนออกจากระบบบำบัดน้ำเสียไปกำจัดอย่างสม่ำเสมอ เพื่อรักษาประสิทธิภาพของระบบบำบัดน้ำเสีย โดยสูบตะกอนออกจากถังเกรอะและถังกักเก็บตะกอนส่วนเกินของระบบบำบัดน้ำเสียรวม ทุกๆ 1 เดือน/ครั้ง 8. กำจัดกากไขมันจากถังดักไขมันทุกวัน โดยการตักกากไขมันออกจากถังดักไขมัน แล้วนำใส่ในกระถางดินเผาภายในรองด้วยกระดาษทิชชู เพื่อซับน้ำก่อนนำไปผึ่งให้แห้งในบริเวณที่มิดชิด จากนั้นนำกากไขมันที่แห้งสนิทแล้วใส่ถุงดำ แล้วมัดปากถุงให้สนิทก่อนทิ้งในส่วนเก็บมูลฝอยแห้งทั่วไปของห้องพักมูลฝอยรวม 9. จัดให้มีระบบกำจัดก๊าซมีเทนที่เกิดจากถังเกรอะ โดยใช้บ่อดินที่มีขนาดเพียงพอในการรองรับปริมาณก๊าซมีเทนที่เกิดขึ้นในแต่ละจุด 10. จัดให้มีระบบกำจัดละอองลอยน้ำเสียที่เกิดจากระบบบำบัดน้ำเสียรวม โดยใช้บ่อดินที่มีขนาดเพียงพอในการรองรับปริมาณแอโรซอลที่เกิดขึ้นจากระบบบำบัดน้ำเสียรวม 11. ตำแหน่งระบบบำบัดน้ำเสีย ต้องไม่อยู่ในตำแหน่งพื้นที่ที่มีการปลูกต้นไม้ซ้อนทับ และให้คงสภาพดังกล่าวตลอดระยะเวลาดำเนินการ รวมทั้งตรวจสอบอย่างสม่ำเสมอ และดูแลบำรุงรักษาให้มีสภาพดีตลอดเวลา 12. จัดให้มีการตรวจวัดคุณภาพน้ำจากระบบบำบัดน้ำเสียรวม ทั้งจุดก่อนเข้าระบบบำบัดฯ และจุดหลังผ่านการบำบัดแล้วจากระบบบำบัดฯ รวมทั้งบ่อตรวจคุณภาพน้ำทิ้งสุดท้ายก่อนระบายออกสู่ท่อระบายน้ำสาธารณะ โดยดำเนินการทุก 1 เดือน ตลอดระยะเวลาเปิดดำเนินการ		

ตารางที่ 26 (ต่อ) ร่างมาตรการป้องกันและแก้ไขผลกระทบสิ่งแวดล้อม (ระยะเปิดดำเนินการ) โครงการ นิวแทรเวิลบีช รีสอร์ท ตั้งอยู่เลขที่ 99 หมู่ที่ 6 ตำบลคลองขุด อำเภอท่าใหม่ จังหวัดจันทบุรี

องค์ประกอบทางสิ่งแวดล้อมและคุณค่าต่าง ๆ	ร่างมาตรการป้องกันและแก้ไขผลกระทบสิ่งแวดล้อม	ระยะเวลาดำเนินการ	ผู้รับผิดชอบ
3.3 การระบายน้ำและการป้องกันน้ำท่วม	1. ดูแลระบบท่อระบายน้ำฝนในโครงการให้เป็นตามที่ออกแบบไว้ และที่มีอยู่ในปัจจุบัน คือใช้ท่อคอนกรีตเสริมเหล็ก ขนาดเส้นผ่านศูนย์กลาง 1.0 เมตรและเชื่อมระบบรวบรวมน้ำฝนเข้าสู่บ่อหน่วงน้ำ 2. จัดทำบ่อหน่วงน้ำเพิ่มเติมเพื่อชะลอน้ำฝนไว้ในโครงการก่อนควบคุมระบายออกสู่ท่อสาธารณะนอกโครงการด้วยอัตราที่ไม่เกินสภาพเดิมก่อนพัฒนาโครงการตามที่ออกแบบไว้ ซึ่งต้องจัดให้มีบ่อหน่วงน้ำฝน จำนวน 1 บ่อ มีปริมาตรกักเก็บน้ำ 83.20 ลูกบาศก์เมตร 3. จัดให้มีเครื่องสูบน้ำเพื่อสูบน้ำออกจากบ่อหน่วงน้ำ เพื่อเป็นท่อควบคุมอัตราการระบายออกจากบ่อหน่วงน้ำไม่ให้เกินอัตราการระบายน้ำฝนในช่วงก่อนพัฒนาโครงการ และระบายน้ำออกสู่ท่อระบายน้ำสาธารณะบริเวณด้านหน้าโครงการ 4. จัดให้มีประตูระบายน้ำที่ปลายท่อระบายน้ำออกจากบ่อตรวจสภาพน้ำ (บ่อพักน้ำสุดท้ายที่เชื่อมต่อระหว่างบ่อหน่วงน้ำกับบ่อพักน้ำภายนอก) เพื่อควบคุมและป้องกันไม่ให้น้ำจากภายนอกไหลย้อนกลับเข้าสู่โครงการ 5. จัดให้มีบ่อตรวจสภาพน้ำ พร้อมตะแกรงดักขยะที่มีฝาปิดเป็นตะแกรงเหล็กเพื่อให้สังเกตเห็นสภาพน้ำในบ่อได้ง่าย เพื่อตรวจสภาพการระบายน้ำและดักขยะ ก่อนระบายน้ำออกสู่ท่อระบายน้ำสาธารณะ 6. ทำความสะอาดและขุดลอกเศษตะกอนจากท่อระบายน้ำ บ่อพักระบายน้ำ และบ่อตรวจสภาพน้ำ/ดักขยะ ภายในโครงการทุก 6 เดือน โดยเฉพาะในช่วงก่อนเข้าฤดูฝนและช่วงหลังฤดูฝน โดยเฉพาะในช่วงฤดูฝนกำหนดให้มีการขุดลอกตะกอนในเส้นท่อ ทุก 1 เดือน/ครั้ง 7. จัดให้มีการฉีดน้ำแรงดันสูงเพื่อล้างตะกอนที่ตกค้างในเส้นท่อ อย่างน้อยทุกๆ 1 เดือน/ครั้ง ในช่วงฤดูฝน 8. จัดให้มีพนักงานกวาดและดูแลทำความสะอาดบริเวณถนนและบริเวณทั่วไปภายในโครงการ อย่างน้อย 2 ครั้ง/สัปดาห์ เพื่อลดปริมาณตะกอนที่จะถูกน้ำฝนชะเข้าสู่ระบบท่อระบายน้ำและบ่อพักน้ำภายในโครงการ	ตลอดระยะเวลาเปิดดำเนินการ	บริษัท นิว แทรเวิล บีช จำกัด

ตารางที่ 26 (ต่อ) ร่างมาตรการป้องกันและแก้ไขผลกระทบสิ่งแวดล้อม (ระยะเปิดดำเนินการ) โครงการ นิวแทรเวิลบีช รีสอร์ท ตั้งอยู่เลขที่ 99 หมู่ที่ 6 ตำบลคลองขุด อำเภอท่าใหม่ จังหวัดจันทบุรี

องค์ประกอบทางสิ่งแวดล้อม และคุณค่าต่าง ๆ	ร่างมาตรการป้องกันและแก้ไขผลกระทบสิ่งแวดล้อม	ระยะเวลาดำเนินการ	ผู้รับผิดชอบ
	9. จัดให้มีการตรวจสอบสภาพท่อระบายน้ำ บ่อพักระบายน้ำ รวมทั้งบ่อตรวจสภาพน้ำ/ดักขยะ ไม่ให้มีเศษมูลฝอยหรือเศษใบไม้อุดตัน ในเส้นท่อระบายน้ำเป็นประจำทุกเดือน และหากพบว่ามีการอุดตัน แตกรั่ว หรือชำรุดต้องรีบซ่อมแซมหรือแก้ไขปัญหาโดยทันที		
3.4 การจัดการมูลฝอย	1. จัดให้มีห้องพักมูลฝอยรวมภายในโครงการตามที่ออกแบบไว้ แบ่งเป็น ห้องพักมูลฝอยเปียก ห้องพักมูลฝอยแห้งทั่วไป ห้องพักมูลฝอยนำกลับมาใช้ใหม่ และห้องพักมูลฝอยอันตราย เพื่อรองรับมูลฝอยแต่ละประเภทได้อย่างเพียงพอและมีความสอดคล้องกับการเก็บขนของหน่วยงานเก็บขนขององค์การบริหารส่วนตำบลคลองขุด 2. ตรวจสอบห้องพักมูลฝอยรวมไม่ให้มีมูลฝอยตกค้างเกินความสามารถในการรองรับ หากมีการตกค้างต้องรีบแจ้งให้หน่วยงานราชการที่รับผิดชอบเข้ามาเก็บขนโดยเร็ว 3. จัดให้มีจุดจอดรถเก็บขนมูลฝอยให้อยู่บริเวณด้านหน้าห้องพักมูลฝอยรวมโดยอยู่ภายในเขตพื้นที่ภายในโครงการ เพื่ออำนวยความสะดวกในการเข้าเก็บขนมูลฝอยบริเวณห้องพักมูลฝอยรวม รวมทั้งจัดให้มีระบบไฟส่องสว่างบริเวณห้องพักมูลฝอยรวมและบริเวณจุดจอดรถเก็บขนมูลฝอยอย่างเพียงพอ เพื่อลดอุบัติเหตุจากการปฏิบัติงาน 4. จัดให้มีแม่บ้านเข้าไปทำความสะอาดถังรองรับมูลฝอยต่างๆ และทำหน้าที่เก็บรวบรวมมูลฝอยทั่วไปจากแต่ละพื้นที่/หรือแต่ละบริเวณนำไปเก็บไว้ที่ห้องพักมูลฝอยรวมเป็นประจำทุกวัน 5. จัดให้มีเจ้าหน้าที่คอยทำหน้าที่เก็บกวาดและล้างทำความสะอาดห้องพักมูลฝอยรวมและบริเวณจุดจอดรถเก็บขนมูลฝอยเป็นประจำหลังจากมีการเก็บขนมูลฝอยทุกครั้ง 6. จัดให้มีระบบรวบรวมน้ำเสียจากห้องพักมูลฝอยรวมเข้าสู่ระบบบำบัดน้ำเสียรวมของโครงการ เพื่อบำบัดน้ำเสียให้ได้ตามเกณฑ์มาตรฐานคุณภาพน้ำทิ้ง ก่อนระบายออกสู่ท่อระบายน้ำสาธารณะหน้าโครงการ 7. ให้โครงการคัดแยกมูลฝอยเปียกและนำมาใช้ประโยชน์โดยการทำปุ๋ยหมัก น้ำหมักชีวภาพ หรือใช้ประโยชน์อื่นตามความเหมาะสมและถูกสุขลักษณะ	ตลอดระยะเวลาเปิดดำเนินการ	บริษัท นิว แทรเวิล บีช จำกัด

ตารางที่ 26 (ต่อ) ร่างมาตรการป้องกันและแก้ไขผลกระทบสิ่งแวดล้อม (ระยะเปิดดำเนินการ) โครงการ นิวแทรเวิลบีช รีสอร์ท ตั้งอยู่เลขที่ 99 หมู่ที่ 6 ตำบลคลองขุด อำเภอท่าใหม่ จังหวัดจันทบุรี

องค์ประกอบทางสิ่งแวดล้อม และคุณค่าต่าง ๆ	ร่างมาตรการป้องกันและแก้ไขผลกระทบสิ่งแวดล้อม	ระยะเวลาดำเนินการ	ผู้รับผิดชอบ
3.5 การใช้ไฟฟ้าและพลังงาน	1. ติดตั้งอุปกรณ์เดินสายไฟฟ้า รวมถึงสายสัญญาณทางไฟฟ้าสื่อสารและอุปกรณ์ไฟฟ้าต่างๆ ให้เป็นไปด้วยความเรียบร้อยและถูกต้องตามมาตรฐาน 2. เลือกใช้อุปกรณ์ไฟฟ้าแบบประหยัดพลังงานและมีอายุการใช้งานยาวนาน โดยเฉพาะอุปกรณ์ที่ได้รับการรับรองจากหน่วยงานด้านพลังงาน เพื่อประหยัดพลังงานและลดภาระค่าใช้จ่ายของโครงการ 3. จัดให้มีระบบป้องกันฟ้าผ่าและระบบสายดินเพื่อป้องกันอันตรายที่เกิดจากไฟฟ้ารั่วและกระแสไฟฟ้าลัดวงจร 4. ตรวจสอบดูแลอุปกรณ์และสายไฟฟ้าให้อยู่ในสภาพดีอยู่เสมอ 5. จัดให้มีมาตรการลดความร้อนภายในอาคาร เช่น การลดความร้อนจากแสงอาทิตย์ที่เข้ามาในอาคาร โดยติดตั้งฉนวนกันความร้อนที่หลังคา หรือผนังที่กระทบกับแสงอาทิตย์ เป็นต้น 6. จัดให้มีมาตรการประหยัดไฟฟ้าร่วมกับมาตรการอนุรักษ์พลังงานในโครงการ ดังนี้ 6.1 ปลูกต้นไม้ภายในบริเวณพื้นที่ว่างของโครงการให้มากที่สุด เพื่อช่วยดูดซับความร้อน ลดภาระการทำงานของเครื่องปรับอากาศ 6.2 แยกสวิทช์ควบคุมอุปกรณ์ไฟฟ้าแสงสว่างแทน การใช้หนึ่งตัวควบคุมหลอดแสงสว่างจำนวนมาก 6.3 ประชาสัมพันธ์ให้ผู้ใช้บริการตั้งอุณหภูมิเครื่องปรับอากาศให้เหมาะสมประมาณ 25 องศาเซลเซียส 6.4 หมั่นดูแลทำความสะอาดเรื่องฝุ่นละออง หรือบำรุงรักษาอุปกรณ์ไฟฟ้าส่องสว่างอย่างต่อเนื่องและสม่ำเสมอ 7. มาตรการป้องกันและแก้ไขผลกระทบด้านความปลอดภัยจากตำแหน่งหม้อแปลงไฟฟ้าต่อคนในโครงการและพื้นที่โดยรอบ 7.1 จัดการและรักษาระยะห่างระหว่างส่วนที่มีไฟฟ้าแรงสูงกับโครงสร้างอื่นต้องไม่น้อยกว่า 1.80 เมตร 7.2 ตรวจสอบสภาพเสาไฟฟ้าต้องไม่มีรอยแตกร้าว เสานั่งร้านไม่ทรุดหรือเอียง น๊อตยึดไม่เป็นสนิมและผุกร่อน ในกรณีพบว่านั่งร้านเอียงหรือทรุด ต้องรับดำเนินการแก้ไขทันที	ตลอดระยะเวลาเปิดดำเนินการ	บริษัท นิว แทรเวิล บีช จำกัด

ตารางที่ 26 (ต่อ) ร่างมาตรการป้องกันและแก้ไขผลกระทบสิ่งแวดล้อม (ระยะเปิดดำเนินการ) โครงการ นิวแทรเวิลบีช รีสอร์ท ตั้งอยู่เลขที่ 99 หมู่ที่ 6 ตำบลคลองขุด อำเภอท่าใหม่ จังหวัดจันทบุรี

องค์ประกอบทางสิ่งแวดล้อมและคุณค่าต่าง ๆ	ร่างมาตรการป้องกันและแก้ไขผลกระทบสิ่งแวดล้อม	ระยะเวลาดำเนินการ	ผู้รับผิดชอบ
	7.3 การต่อลงดิน ต้องเป็นไปตามที่กำหนด คือ ส่วนที่เป็นโลหะ เปิดโล่ง และไม่ใช้เป็นทางเดินของกระแสไฟฟ้า ต้องต่อลงดิน ตัวนำต่อลงดินต้องเป็นทองแดงมรขนาดไม่เล็กกว่า 35 ตารางมิลลิเมตร 7.4 ติดตั้งป้ายเตือนแสดงข้อความ “อันตรายไฟฟ้าแรงสูง” และ “เฉพาะเจ้าหน้าที่ที่เกี่ยวข้องเท่านั้น” ให้เห็นอย่างชัดเจนติดไว้บริเวณตำแหน่งติดตั้งหม้อแปลงไฟฟ้า		
3.6 การสื่อสาร	1. ประชาสัมพันธ์และแจ้งต่อเจ้าของอาคารและสถานที่ที่อยู่รอบโครงการในระยะ 100 เมตร โดยแจ้งล่วงหน้าอย่างน้อย 1 เดือน ให้ทราบถึงวิธีการติดต่อกับโครงการ หากเกิดกรณีที่โครงการทำให้เกิดการรบกวนสัญญาณคลื่นวิทยุและโทรทัศน์ โดยมีกำหนดให้แจ้งตั้งแต่เริ่มก่อสร้างอาคารจนถึงก่อสร้างแล้วเสร็จ และต่อเนื่องไปจนถึงเปิดดำเนินการเป็นระยะเวลา 1 ปี นับตั้งแต่วันที่เปิดใช้อาคารหลังใหม่ 2. จัดให้มีช่องทาง/จุดบริการไว้ที่สำนักงานโครงการ เพื่อรับเรื่องร้องเรียนที่บุคคลภายนอกสามารถเข้ามาร้องเรียนปัญหาที่เกิดจากโครงการได้โดยสะดวก 3. จัดให้มีการบันทึกรายละเอียดการร้องเรียน เช่น ชื่อ ผู้ร้องเรียน หมายเลขโทรศัพท์ติดต่อ รายละเอียดเรื่องร้องเรียน และการตอบสนองหรือการดำเนินการแก้ไขตามเรื่องร้องเรียน พร้อมรายงานผลการดำเนินการแก้ไขให้ผู้ร้องเรียนทราบ 4. หากมีการร้องเรียนจากผู้ที่ได้รับความเดือดร้อนอันเกิดจากการรบกวนสัญญาณคลื่นวิทยุและโทรทัศน์ โครงการจะต้องรีบตรวจสอบและปัญหาแก้ไขโดยทันที หากไม่สามารถตกลงกันได้ ต้องกำหนดให้มีคณะกรรมการประสานการแก้ไขปัญหา เพื่อไกล่เกลี่ยและหาข้อตกลงร่วมกันอย่างเป็นธรรมแก่ทุกฝ่าย	ตลอดระยะเวลาเปิดดำเนินการ	บริษัท นิว แทรเวิล บีช จำกัด
3.7 การจราจร	1. จัดให้มีที่จอดรถยนต์ภายในโครงการ จำนวน 96 คัน (ในจำนวนนี้จัดเป็นที่จอดรถสำหรับผู้พิการฯ จำนวน 3 คัน) ตามที่ออกแบบ รวมทั้งจัดที่จอดรถบัส จำนวน 3 คัน โดยทำสัญลักษณ์ที่จอดรถบนพื้นช่องที่จอดรถให้ชัดเจน 2. จัดให้มีเจ้าหน้าที่ของโครงการที่ได้รับการอบรมเกี่ยวกับกฎจราจรทำหน้าที่ดูแลความปลอดภัยและอำนวยความสะดวกการจราจรแก่ผู้ที่เข้า-ออกโครงการและบริเวณลานจอดรถตลอดเวลา	ตลอดระยะเวลาเปิดดำเนินการ	บริษัท นิว แทรเวิล บีช จำกัด

ตารางที่ 26 (ต่อ) ร่างมาตรการป้องกันและแก้ไขผลกระทบสิ่งแวดล้อม (ระยะเปิดดำเนินการ) โครงการ นิวแทรเวิลบีช รีสอร์ท ตั้งอยู่เลขที่ 99 หมู่ที่ 6 ตำบลคลองขุด อำเภอท่าใหม่ จังหวัดจันทบุรี

องค์ประกอบทางสิ่งแวดล้อมและคุณค่าต่าง ๆ	ร่างมาตรการป้องกันและแก้ไขผลกระทบสิ่งแวดล้อม	ระยะเวลาดำเนินการ	ผู้รับผิดชอบ
	3. ประชาสัมพันธ์ให้ทุกคนในโครงการรักษากฎระเบียบการจราจรอย่างเคร่งครัด 4. ติดตั้งป้ายชื่อโครงการพร้อมระบุระยะห่างจากที่ตั้งโครงการเป็นระยะ ๆ ก่อนถึงโครงการเป็นระยะทางประมาณ 100 เมตร เพื่อให้บุคคลทั่วไปทราบว่าเข้าใกล้โครงการแล้ว เพื่อให้ระมัดระวังและเตรียมตัวให้พร้อมก่อนถึงโครงการ 5. ติดป้ายจำกัดความเร็วของรถยนต์ภายในโครงการให้ใช้ความเร็วไม่เกิน 25 กิโลเมตร/ชั่วโมง เพื่อความปลอดภัยในการจราจร 6. ห้ามจอดรถบริเวณทางเข้า-ออกโครงการ และบนถนนสาธารณะด้านหน้าโครงการ เพื่อมิให้กีดขวางการจราจร 7. กำหนดให้ผู้ใช้บริการของโครงการจอดรถภายในบริเวณลานจอดรถที่จัดเตรียมไว้ในภายพื้นที่โครงการเท่านั้น 8. ตรวจสอบบริเวณทางเข้า-ออกของโครงการ และบริเวณด้านหน้าโครงการ ไม่ให้มีสิ่งกีดขวางที่จะเป็นอุปสรรคต่อการมองเห็นถนนทั้ง 2 ด้านของผู้ขับขี่ 9. จัดให้มีป้ายจราจรและสัญลักษณ์ลูกศรการเดินรถบนพื้นถนนในโครงการ ป้ายแสดงทางเข้า-ออกโครงการ ป้ายเตือนให้หยุดบริเวณทางเข้า-ออกโครงการ ตีเส้นแบ่งช่องทิศทางจราจรบนพื้นถนน รวมทั้งป้ายจราจรต่างๆ ให้ชัดเจน เพื่อบังคับการเดินรถให้เป็นระบบเดียวกัน และเพื่อป้องกันอันตรายและการลดอุบัติเหตุจากการจราจร 10. จัดให้มีคันชะลอความเร็วรถตามมาตรฐานของกรมโยธาธิการและ ผังเมือง (มยผ.2301-56) อย่างน้อยกว้าง 0.90 เมตร สูงไม่เกิน 0.075 เมตร ไว้บริเวณถนนภายในพื้นที่โครงการ 11. จัดให้มีกระจกนูนติดตั้งไว้บริเวณทางเข้า-ออกโครงการ ทุกจุดเลี้ยวบริเวณลานจอดรถยนต์และถนนภายในโครงการ เพื่ออำนวยความสะดวกและเพิ่มความปลอดภัยในการจราจร 12. จัดให้มีและตรวจสอบระบบไฟฟ้าส่องสว่างทางจราจรบริเวณลานจอดรถยนต์ถนนและทางเข้า-ออกโครงการ 13. ติดป้ายห้ามติดเครื่องยนต์ทิ้งไว้ และให้ดับเครื่องทันทีเมื่อจอดรถแล้ว โดยติดไว้บริเวณลานจอดรถ เพื่อลดผลกระทบจากควัน เสียง และความร้อนที่เกิดจากรถในโครงการ		

ตารางที่ 26 (ต่อ) ร่างมาตรการป้องกันและแก้ไขผลกระทบสิ่งแวดล้อม (ระยะเปิดดำเนินการ) โครงการ นิวแทรเวิลบีช รีสอร์ท ตั้งอยู่เลขที่ 99 หมู่ที่ 6 ตำบลคลองขุด อำเภอท่าใหม่ จังหวัดจันทบุรี

องค์ประกอบทางสิ่งแวดล้อม และคุณค่าต่าง ๆ	ร่างมาตรการป้องกันและแก้ไขผลกระทบสิ่งแวดล้อม	ระยะเวลาดำเนินการ	ผู้รับผิดชอบ
	14. ติดตั้งระบบกล้องวงจรปิด ให้ครอบคลุมทางเข้า-ออกโครงการ และครอบคลุมทั่วทุกบริเวณภายในโครงการ รวมทั้งบริเวณที่จอดรถ 15. จัดให้มีคันล็อคล้อรถยนต์บริเวณที่จอดรถของโครงการซึ่งมีขนาดกว้าง 0.15 เมตร ยาว 1.65 เมตร สูง 0.10 เมตร ไว้ที่ทุกตำแหน่งของช่องจอดรถภายในโครงการทุกคัน เพื่อให้เกิดความปลอดภัยของผู้พักอาศัยและผู้เข้าใช้บริการภายในโครงการ 16. จัดให้มีการบำรุงดูแลรักษาป้ายสัญญาณจราจรและป้ายเตือนบริเวณทางเข้า-ออก รวมทั้งสัญลักษณ์แสดงทิศทางการจราจรบนพื้นทางบริเวณทางเข้า-ออกโครงการเป็นประจำอย่างสม่ำเสมอ 17. หากมีการลบเลือน หลุดลอก หรือชำรุดเสียหายของป้ายสัญญาณจราจรและป้ายเตือนบริเวณทางเข้า-ออก รวมทั้งสัญลักษณ์แสดงทิศทางการจราจรบนพื้นทางบริเวณทางเข้า-ออกโครงการ ให้รีบดำเนินการแก้ไข ปรับปรุง หรือซ่อมแซมให้พร้อมกลับมาใช้งานโดยเร่งด่วน ตลอดระยะเวลาการเปิดดำเนินการโครงการ		
3.8 การใช้ประโยชน์ที่ดิน	1. ควบคุมดูแลอาคารและผังบริเวณโครงการ ให้เป็นไปตามที่ออกแบบอยู่เสมอ และจะต้องไม่ขัดต่อข้อกำหนดตามกฎหมายที่เกี่ยวข้อง 2. ดูแลบริเวณพื้นที่สีเขียวที่ปลูกไว้ตามแบบภูมิสถาปัตย์ให้คงอยู่ในสภาพดีตลอดอายุโครงการ 3. กรณีขยายขนาดโครงการ โครงการต้องใช้ประโยชน์ที่ดินเพื่อประกอบกิจการโรงแรมประเภท 2 เพื่อให้สอดคล้องกับกฎกระทรวงให้ใช้บังคับผังเมืองรวมในปัจจุบัน จนกว่าจะมีประกาศกฎกระทรวงฯ เป็นอย่างอื่น	ตลอดระยะเวลาเปิดดำเนินการ	บริษัท นิว แทรเวิล บีช จำกัด
4. คุณค่าต่อคุณภาพชีวิต **4.1 ผลกระทบที่อาจเกิดจากการมีโครงการต่อคุณภาพชีวิต**	1. จัดให้มีหน่วยรับเรื่องร้องเรียนจากผู้ได้รับความเสียหาย/เดือดร้อนจากการดำเนินโครงการไว้ในพื้นที่โครงการ โดยจัดให้มีเจ้าหน้าที่ประจำโครงการ รายละเอียดวิธีการและช่องทางติดต่อต่าง ๆ เช่น มีตู้รับความคิดเห็น การร้องเรียนผ่านโทรศัพท์ และช่องทางอีเมล์ เพื่อรับเรื่องราวร้องเรียนจากผู้ได้รับความเสียหาย/เดือดร้อนจากการดำเนินโครงการไว้ในพื้นที่โครงการ หากมีเหตุร้องเรียนเกิดขึ้น ให้โครงการติดตามตรวจสอบและแก้ไขปัญหาโดยทันที	ตลอดระยะเวลาเปิดดำเนินการ	บริษัท นิว แทรเวิล บีช จำกัด

ตารางที่ 26 (ต่อ) ร่างมาตรการป้องกันและแก้ไขผลกระทบสิ่งแวดล้อม (ระยะเปิดดำเนินการ) โครงการ นิวแทรเวิลบีช รีสอร์ท ตั้งอยู่เลขที่ 99 หมู่ที่ 6 ตำบลคลองขุด อำเภอท่าใหม่ จังหวัดจันทบุรี

องค์ประกอบทางสิ่งแวดล้อม และคุณค่าต่าง ๆ	ร่างมาตรการป้องกันและแก้ไขผลกระทบสิ่งแวดล้อม	ระยะเวลาดำเนินการ	ผู้รับผิดชอบ
	2. จัดให้มีเจ้าหน้าที่คอยดูแลระบบสาธารณูปโภคภายในอาคารและบริเวณพื้นที่โครงการให้อยู่ในสภาพที่สามารถใช้งานได้ดีอยู่เสมอ 3. โครงการต้องปฏิบัติตามมาตรการป้องกันและแก้ไขผลกระทบสิ่งแวดล้อมด้านต่างๆ อย่างเคร่งครัด เพื่อมิให้ส่งผลกระทบต่อชุมชน		
4.2 การสาธารณสุข 1) โรคอุจจาระร่วง/ท้องเสีย	1. ให้ทาเคลือบผิวคอนกรีตที่สัมผัสกับน้ำด้วยสาร Non-Toxic (Chemicrete) ที่ถังเก็บน้ำสำรองใต้ดินบริเวณเสาและโครงสร้างอาคารที่อยู่ภายในถังเก็บน้ำ เพื่อป้องกันน้ำซึมเข้าไปจนถึงเหล็กเส้นภายในเสาจนเกิดสนิมออกมาปนเปื้อนกับน้ำภายในถังเก็บน้ำและปิดทางน้ำไม่ให้รั่วซึม 2. ตรวจสอบโครงสร้างถังเก็บน้ำสำรอง ให้มีความมั่นคงแข็งแรง ไม่มีรอยรั่ว และรอยร้าว ที่จะทำให้มีการปนเปื้อนของน้ำภายนอกเข้าสู่ถังเก็บน้ำได้ 3. จัดให้มีฝาถังเก็บน้ำที่ปิดมิดชิด และเป็นระบบป้องกันน้ำซึมเข้าเพื่อป้องกันการปนเปื้อนของน้ำภายนอกเข้าสู่ถังเก็บน้ำทางฝาถังได้ 4. ตรวจสอบลักษณะทางกายภาพของน้ำใช้เป็นประจำ เกี่ยวกับสี กลิ่น และเศษซากต่างๆ ที่ ตกหล่นลงไปในถังเก็บน้ำ 5. จัดให้มีมาตรการล้างทำความสะอาดถังเก็บน้ำสำรอง และฝาถังเก็บน้ำสำรอง เพื่อสุขภาพอนามัยที่ดีของทุกคนภายในโครงการ อย่างน้อย ทุก 6 เดือน/ครั้ง	ตลอดระยะเวลาเปิดดำเนินการ	บริษัท นิว แทรเวิล บีช จำกัด
2) โรคติดเชื้อทางระบบทางเดินหายใจ	1. จัดให้มีระบบระบายอากาศภายในอาคารและช่องเปิดระบายอากาศ ให้เป็นไปตามที่ออกแบบไว้และเป็นไปตามที่กฎหมายกำหนด 2. จัดให้มีการดูแลและบำรุงรักษาระบบปรับอากาศให้อยู่ในสภาพที่ดีและสะอาดพร้อมใช้งานตลอดเวลา และจัดให้มีการทำความสะอาดเครื่องปรับอากาศอย่างสม่ำเสมอ	ตลอดระยะเวลาเปิดดำเนินการ	บริษัท นิว แทรเวิล บีช จำกัด

ตารางที่ 26 (ต่อ) ร่างมาตรการป้องกันและแก้ไขผลกระทบสิ่งแวดล้อม (ระยะเปิดดำเนินการ) โครงการ นิวแทรเวิลบีช รีสอร์ท ตั้งอยู่เลขที่ 99 หมู่ที่ 6 ตำบลคลองขุด อำเภอท่าใหม่ จังหวัดจันทบุรี

องค์ประกอบทางสิ่งแวดล้อมและคุณค่าต่าง ๆ	ร่างมาตรการป้องกันและแก้ไขผลกระทบสิ่งแวดล้อม	ระยะเวลาดำเนินการ	ผู้รับผิดชอบ
3) การแพร่ระบาดของโรคติดต่อ	1. กำหนดให้มีป้ายประชาสัมพันธ์ข้อมูลข่าวสารเกี่ยวกับการป้องกันโรคติดต่อ และให้ปฏิบัติตามคำแนะนำของกระทรวงสาธารณสุขอย่างเคร่งครัด 2. กรณีมีสถานการณ์โรคระบาดเกิดขึ้น ให้ผู้ใช้บริการและพนักงานทุกคนแสดงผลตรวจล่วงหน้าอย่างน้อย 1 วัน ก่อนเข้ามาในโครงการ หากพบว่าติดเชื้อให้แจ้งบุคคลดังกล่าวไม่ให้เข้ามาในพื้นที่โครงการจนกว่าจะรักษาอาการจนหายขาด 3. จัดให้มีจุดล้างมือพร้อมสบู่ หรือจุดบริการเจลแอลกอฮอล์ สำหรับผู้มาใช้บริการและพนักงานในโครงการ 4. จัดเตรียมอุปกรณ์ทำความสะอาดฆ่าเชื้อภายในโครงการ 5. จัดให้มีการใช้ผลิตภัณฑ์ฆ่าเชื้อและพ่นสเปรย์ฆ่าเชื้อในห้องพักที่เช็คเอ้าท์แล้วทุกครั้ง 6. จัดให้มีการให้บริการถังขยะสำหรับรองรับขยะติดเชื้อไว้บริการสามารถทิ้งหน้ากากอนามัยที่ใช้แล้วเพื่อเป็นการแยกขยะ	ตลอดระยะเวลาเปิดดำเนินการ	บริษัท นิว แทรเวิล บีช จำกัด
4) โรคไข้เลือดออก	1. จัดให้มีการปรับปรุงสภาพแวดล้อมรอบโครงการให้สะอาดและเป็นระเบียบอยู่เสมอ 2. จัดให้มีแม่บ้านคอยสำรวจตรวจสอบสถานที่ที่คาดว่าเป็นแหล่งเพาะพันธุ์สัตว์และแมลงที่เป็นพาหะนำโรค เช่น บริเวณที่มีน้ำขัง มีเศษวัสดุ เศษผ้า หรือเศษอาหารกองทับถมไม่เป็นระเบียบ หากพบให้รีบกำจัดหรือทำลายทันที	ตลอดระยะเวลาเปิดดำเนินการ	บริษัท นิว แทรเวิล บีช จำกัด
5) โรคมะเร็งจากควันบุหรี่	1. ไม่อนุญาตให้มีการสูบบุหรี่ภายในอาคารโครงการ 2. จัดให้มีบริเวณสำหรับสูบบุหรี่โดยเฉพาะ และห้ามสูบบุหรี่ในอาคาร	ตลอดระยะเวลาเปิดดำเนินการ	บริษัท นิว แทรเวิล บีช จำกัด
6) การได้รับบาดเจ็บ/อุบัติเหตุต่าง ๆ	<u>มาตรการป้องกันการเกิดอุบัติเหตุจากการเกิดอัคคีภัย</u> 1. จัดให้มีการติดตั้งระบบป้องกันอัคคีภัย เพื่อให้เพียงพอตามที่กฎหมายกำหนดทุกประการ 2. บริเวณเส้นทางการหนีไฟ ห้ามมีสิ่งกีดขวางใดๆ เพื่อให้การอพยพหนีไฟเป็นไปโดยสะดวก 3. จัดให้มีการอบรมวิธีการใช้อุปกรณ์ของระบบป้องกันอัคคีภัย และฝึกอบรมเรื่องการซ้อมอพยพย้ายคน เมื่อเกิดเพลิงไหม้แก่เจ้าหน้าที่ของโครงการ ยามรักษาการณ์เพื่อให้สามารถใช้งานได้ทันทีและจัดให้มีการซ้อมอพยพหนีไฟเป็นประจำอย่างน้อยปีละ 1 ครั้ง	ตลอดระยะเวลาเปิดดำเนินการ	บริษัท นิว แทรเวิล บีช จำกัด

ตารางที่ 26 (ต่อ) ร่างมาตรการป้องกันและแก้ไขผลกระทบสิ่งแวดล้อม (ระยะเปิดดำเนินการ) โครงการ นิวแทรเวิลบีช รีสอร์ท ตั้งอยู่เลขที่ 99 หมู่ที่ 6 ตำบลคลองขุด อำเภอท่าใหม่ จังหวัดจันทบุรี

องค์ประกอบทางสิ่งแวดล้อมและคุณค่าต่าง ๆ	ร่างมาตรการป้องกันและแก้ไขผลกระทบสิ่งแวดล้อม	ระยะเวลาดำเนินการ	ผู้รับผิดชอบ
	4. จัดให้มีเจ้าหน้าที่คอยอำนวยความสะดวกให้รถดับเพลิงสามารถเดินทางเข้า-ออกพื้นที่โครงการได้โดยสะดวก และพร้อมปฏิบัติงาน ณ บริเวณจุดเกิดเหตุได้อย่างรวดเร็ว รวมถึงการนำคนเจ็บส่งโรงพยาบาลใกล้เคียง 5. ให้ทุกคนที่เกี่ยวข้องต้องปฏิบัติตามแผนอพยพหนีไฟกรณีเกิดเหตุเพลิงไหม้ของโครงการอย่างเคร่งครัด รวมทั้งให้มีการบันทึก เหตุขัดข้องต่างๆ เพื่อนำมาปรับแก้ไขในสถานการณ์จริงได้อย่างทันท่วงที โดยมีเจ้าหน้าที่ของโครงการทำหน้าที่ดังกล่าว 6. จัดให้มีการตรวจสอบประสิทธิภาพการใช้งานของระบบป้องกันอัคคีภัยทุกชนิดอย่างสม่ำเสมอ ตามคำแนะนำของของผู้ผลิตเป็นประจำทุกปี หากพบว่าเสื่อมสภาพ ให้เปลี่ยนใหม่หรือซ่อมแซมโดยทันที 7. ตรวจสอบพื้นที่เสี่ยงต่อการเกิดอัคคีภัยในโครงการหากพบสิ่งผิดปกติให้ปรับปรุงแก้ไขให้อยู่ในสภาพที่ไม่เสี่ยงต่อการเกิดอัคคีภัย โดยให้ตรวจสอบทุกวัน <u>มาตรการป้องกันการเกิดอุบัติเหตุจากการจราจร</u> - ปฏิบัติตามมาตรการป้องกันและลดผลกระทบด้านการจราจรอย่างเคร่งครัด		
7) โรคทางเดินระบบหายใจ/ภูมิแพ้ และได้รับเชื้อโรคที่มากับมูลฝอย	<u>มาตรการป้องกันและลดกลิ่นเหม็นรบกวนจากห้องพักมูลฝอยรวม</u> 1. ตรวจสอบห้องพักมูลฝอยรวมไม่ให้มีมูลฝอยตกค้างเกินความสามารถในการรองรับหากมีการตกค้าง ต้องรีบจัดหาภาชนะรองรับให้เพียงพอ หรือรีบแจ้งให้หน่วยงานที่รับผิดชอบเข้ามาเก็บขนโดยเร็ว 2. จัดให้มีแม่บ้าน/พนักงานทำหน้าที่กวาดล้างทำความสะอาดห้องพักมูลฝอยรวมและบริเวณจุดจอดรถเก็บขนมูลฝอยเป็นประจำหลังจากมีการเก็บขนมูลฝอยแล้วทุกครั้ง 3. จัดให้มีระบบรวบรวมน้ำเสียจากห้องพักมูลฝอยเข้าสู่ระบบบำบัดน้ำเสียรวมของโครงการ เพื่อบำบัดน้ำเสียให้ได้ตามเกณฑ์มาตรฐานคุณภาพน้ำทิ้ง ก่อนระบายออกสู่ท่อระบายน้ำสาธารณะ	ตลอดระยะเวลาเปิดดำเนินการ	บริษัท นิว แทรเวิล บีช จำกัด

ตารางที่ 26 (ต่อ) ร่างมาตรการป้องกันและแก้ไขผลกระทบสิ่งแวดล้อม (ระยะเปิดดำเนินการ) โครงการ นิวแทรเวิลบีช รีสอร์ท ตั้งอยู่เลขที่ 99 หมู่ที่ 6 ตำบลคลองขุด อำเภอท่าใหม่ จังหวัดจันทบุรี

องค์ประกอบทางสิ่งแวดล้อมและคุณค่าต่าง ๆ	ร่างมาตรการป้องกันและแก้ไขผลกระทบสิ่งแวดล้อม	ระยะเวลาดำเนินการ	ผู้รับผิดชอบ
	มาตรการป้องกันการเจ็บป่วยเนื่องจากการได้รับเชื้อโรคที่มากับมูลฝอย - ปฏิบัติตามมาตรการป้องกันและลดผลกระทบด้านการจัดการมูลฝอยอย่างเคร่งครัด		
8) อุบัติเหตุและโรคที่เกิดจากการใช้สระว่ายน้ำ (การจัดการสระว่ายน้ำ)	มาตรการดูแลและจัดการสระว่ายน้ำ 1. โครงสร้างสระว่ายน้ำต้องสร้างด้วยคอนกรีตเสริมเหล็กหรือวัสดุที่มีความแข็งแรง น้ำซึมไม่ได้ พื้นและผนังเรียบทำความสะอาดง่าย 2. จัดให้มีรางระบายน้ำรอบสระว่ายน้ำเพื่อรับน้ำล้นจากขอบสระว่ายน้ำ โดยมีลักษณะทำความสะอาดง่าย และขนาดเพียงพอเพื่อรับน้ำล้น โดยใช้รางที่มีขนาดความกว้าง 25.00 เซนติเมตร พร้อมทั้งมีบ่อพักน้ำล้น เพื่อให้สามารถรับน้ำล้นได้เพียงพอ 3. ทางเดินรอบสระว่ายน้ำ ต้องมีความกว้างไม่น้อยกว่า 1.20 เมตร และต้องไม่ลื่น น้ำไม่ขัง ทำความสะอาดง่ายและสามารถป้องกันน้ำจากทางเดินไหลลงสู่สระว่ายน้ำ 4. อาคารประกอบ ต้องทำด้วยวัสดุมั่นคงแข็งแรง พื้นเรียบน้ำซึมไม่ได้ ไม่ลื่น ทำความสะอาดง่าย พื้นลาดเอียงเล็กน้อย เพื่อการระบายน้ำที่ดี 5. จัดให้มีเจ้าหน้าที่โครงการคอยตรวจโครงสร้างของสระว่ายน้ำ กระเบื้องภายในสระว่ายน้ำ พื้นทางเดิน บันไดสำหรับขึ้นจากสระ กระดานกระโดดน้ำ เป็นประจำทุกเดือน หากพบว่าชำรุดหรือแตกราว รั่วซึมของน้ำ หรือไม่พร้อมใช้งาน ให้เจ้าหน้าที่โครงการดำเนินการแก้ไขทันที 6. ต้องมีการจัดการและควบคุมคุณภาพน้ำในสระว่ายน้ำให้อยู่ในเกณฑ์มาตรฐานตามคำแนะนำของคณะกรรมการสาธารณสุข ฉบับ 1/2550 เรื่อง การควบคุมการประกอบกิจการสระว่ายน้ำ 7. จัดให้มีเครื่องมือสำหรับตรวจวิเคราะห์คุณภาพน้ำไว้ประจำ รวมทั้งบันทึกผลการตรวจวิเคราะห์ และข้อมูลอื่นที่จำเป็น 8. จัดให้มีป้ายแสดงข้อปฏิบัติสำหรับผู้ใช้บริการติดไว้ในบริเวณสระว่ายน้ำให้มองเห็นชัดเจน	ตลอดระยะเวลาเปิดดำเนินการ	บริษัท นิว แทรเวิล บีช จำกัด

ตารางที่ 26 (ต่อ) ร่างมาตรการป้องกันและแก้ไขผลกระทบสิ่งแวดล้อม (ระยะเปิดดำเนินการ) โครงการ นิวแทรเวิลบีช รีสอร์ท ตั้งอยู่เลขที่ 99 หมู่ที่ 6 ตำบลคลองขุด อำเภอท่าใหม่ จังหวัดจันทบุรี

องค์ประกอบทางสิ่งแวดล้อมและคุณค่าต่าง ๆ	ร่างมาตรการป้องกันและแก้ไขผลกระทบสิ่งแวดล้อม	ระยะเวลาดำเนินการ	ผู้รับผิดชอบ
	9. จัดให้มีผู้ควบคุมดูแล ซึ่งผ่านการฝึกอบรมการดูแลคุณภาพน้ำในสระว่ายน้ำตามหลักสุขาภิบาลสิ่งแวดล้อม เพื่อให้ความรู้เกี่ยวกับการควบคุมคุณภาพน้ำ และการดูแลรักษาสระว่ายน้ำ 10. จัดให้มีแสงสว่างเพียงพอทั่วบริเวณสระว่ายน้ำและตามแนวทางเดินรอบสระว่ายน้ำ เพื่อให้มองเห็นได้อย่างชัดเจนในกรณีที่มีการเปิดใช้สระในเวลากลางคืน		
9) ปัญหาทางสุขภาพจิต	1. จัดให้มีเจ้าหน้าที่โครงการ เข้าตรวจเยี่ยมหรือสอบถามปัญหาสุขภาพ/ความวิตกกังวลของผู้พักอาศัยใกล้เคียงเป็นประจำ 2. จัดให้มีการบันทึกสถิติการเกิดปัญหาสุขภาพของผู้พักอาศัยใกล้เคียง เพื่อหาแนวทางป้องกันและแก้ไขผลกระทบ และป้องกันการเกิดเหตุซ้ำ	ตลอดระยะเวลาเปิดดำเนินการ	บริษัท นิว แทรเวิล บีช จำกัด
4.3 อาชีวอนามัยและความปลอดภัย	1. จัดการดูแลระบบสาธารณูปโภคต่างๆ อาทิ ระบบบำบัดน้ำเสีย ระบบน้ำใช้ การจัดการมูลฝอย ระบบป้องกันอัคคีภัย และระบบรักษาความปลอดภัย เป็นต้น 2. บำรุงรักษาอุปกรณ์ไฟฟ้าต่างๆ ตามระยะเวลาที่กำหนดในคู่มือการ ใช้งาน อุปกรณ์บางชนิดต้องเปลี่ยนทันทีเมื่อครบกำหนดอายุการใช้งาน 3. จัดให้มีกล้องวงจรปิดทุกชั้นทุกอาคาร และบริเวณทางเข้า-ออกโครงการ ทางเดินในอาคาร รวมทั้งถนนในโครงการและลานจอดรถ 4. จัดให้มีการตรวจสอบการทำงานของกล้อง CCTV ของโครงการให้อยู่ในสภาพพร้อมใช้งานอยู่เสมอเป็นประจำ โดยตรวจสอบระบบจ่ายไฟหรือระบบพลังงานสำรอง การบันทึกภาพ และอายุการใช้งานของกล้อง CCTV ตลอดระยะเวลาการเปิดดำเนินการโครงการ 5. หากพบกล้อง CCTV มีการชำรุดเสียหายไม่พร้อมใช้งานจุดใด ต้องรีบแก้ไข ปรับปรุงหรือซ่อมแซมให้สามารถกลับมาใช้งานได้เป็นปกติโดยเร่งด่วน ตลอดระยะเวลาการเปิดดำเนินการโครงการ 6. จัดให้มีเจ้าหน้าที่รักษาความปลอดภัยออกเดินตรวจความปลอดภัยภายในบริเวณโครงการตลอดเวลา	ตลอดระยะเวลาเปิดดำเนินการ	บริษัท นิว แทรเวิล บีช จำกัด

ตารางที่ 26 (ต่อ) ร่างมาตรการป้องกันและแก้ไขผลกระทบสิ่งแวดล้อม (ระยะเปิดดำเนินการ) โครงการ นิวแทรเวิลบีช รีสอร์ท ตั้งอยู่เลขที่ 99 หมู่ที่ 6 ตำบลคลองขุด อำเภอท่าใหม่ จังหวัดจันทบุรี

องค์ประกอบทางสิ่งแวดล้อมและคุณค่าต่าง ๆ	ร่างมาตรการป้องกันและแก้ไขผลกระทบสิ่งแวดล้อม	ระยะเวลาดำเนินการ	ผู้รับผิดชอบ
	7. ปฏิบัติตามมาตรการป้องกันอุบัติเหตุพลัดตกจากที่สูง และสิ่งของตกหล่นจากอาคาร 2-4 ชั้น ในโครงการ ดังนี้ 7.1 ออกกฎห้ามปีนหรือนั่งที่ขอบอาคารหรือระเบียงและห้ามโยนสิ่งของหรือมูลฝอยออกนอกตัวอาคารโดยเด็ดขาด 7.2 ห้ามวางสิ่งของบนขอบระเบียง หรือหน้าต่าง 7.3 จัดเตรียมบันไดอลูมิเนียมทรงเอไว้ในอาคารอย่างน้อย 2 ชุดสำหรับให้ช่างประจำโครงการปีนซ่อมบำรุงอาคารหรือวัสดุอุปกรณ์ต่างๆ ที่อยู่บนที่สูง 7.4 จัดทำราวบันไดกันตกให้มีความสูงอย่างน้อย 1.20 เมตร 7.5 จัดให้มีแม่บ้านคอยทำความสะอาดบริเวณพื้นทางเดินเป็นประจำทุกวันเพื่อป้องกันการลื่นล้ม 7.6 จัดให้มีเจ้าหน้าที่ฝ่ายซ่อมบำรุงอาคารตรวจตราสภาพช่องหน้าต่างเป็นประจำทุกเดือน หากพบว่าชำรุดหรือไม่พร้อมใช้งานให้ซ่อมแซม หรือเปลี่ยนใหม่ทันที 7.7 จัดให้มีเจ้าหน้าที่รักษาความปลอดภัยตรวจสอบบริเวณรอบอาคารโครงการ เมื่อพบเห็นว่ามีการปีนออกมานั่งหรือวางสิ่งของบริเวณริมระเบียงห้องพัก ให้แจ้งเตือนทันที 8. ปฏิบัติตามมาตรการด้านการป้องกันอุบัติเหตุจากการเกิดเพลิงไหม้ ดังนี้ 8.1 จัดให้มีเจ้าหน้าที่ฝ่ายซ่อมบำรุงอาคารตรวจสภาพสายไฟหลักของอาคาร และอุปกรณ์ไฟฟ้าบริเวณพื้นที่ส่วนบริการอื่นๆ เป็นประจำ ทุกๆ 1 เดือน 8.2 ติดตั้งอุปกรณ์ตัดกระแสไฟฟ้าแบบอัตโนมัติ กรณีที่เกิดกระแสไฟฟ้ารั่ว หรือเกิดกระแสไฟฟ้าลัดวงจร 8.3 ประสานงานกับหน่วยงานตรวจสอบที่ได้รับอนุญาตเป็นผู้ตรวจสภาพอาคารให้เข้ามาตรวจสอบอาคาร อุปกรณ์เตือนภัย อุปกรณ์แจ้งเหตุ และอุปกรณ์ดับเพลิงอย่างละเอียด ปีละ 1 ครั้ง 8.4 จัดให้มีเจ้าหน้าที่อาคารทำการตรวจสภาพอุปกรณ์เตือนเหตุ เพลิงไหม้ อุปกรณ์แจ้งเหตุเพลิงไหม้ และอุปกรณ์ดับเพลิงเป็นประจำ ตามระยะเวลาที่กำหนดไว้ในคู่มือ หากอุปกรณ์ ไม่พร้อมใช้งานหรือชำรุดให้ติดต่อตัวแทนจำหน่ายเข้าซ่อมแซมแก้ไขให้อยู่ในสภาพที่ใช้งานได้ตามปกติทันที		

ตารางที่ 26 (ต่อ) ร่างมาตรการป้องกันและแก้ไขผลกระทบสิ่งแวดล้อม (ระยะเปิดดำเนินการ) โครงการ นิวแทรเวิลบีช รีสอร์ท ตั้งอยู่เลขที่ 99 หมู่ที่ 6 ตำบลคลองขุด อำเภอท่าใหม่ จังหวัดจันทบุรี

องค์ประกอบทางสิ่งแวดล้อมและคุณค่าต่าง ๆ	ร่างมาตรการป้องกันและแก้ไขผลกระทบสิ่งแวดล้อม	ระยะเวลาดำเนินการ	ผู้รับผิดชอบ
	8.5 จัดให้มีการอบรมเกี่ยวกับการป้องกันอัคคีภัย การผจญเพลิง และซ้อมอพยพจากการเกิดเพลิงไหม้อาคารเป็นประจำ อย่างน้อย ปีละ 1 ครั้ง		
4.4 การป้องกันอัคคีภัย	1. จัดให้มีการติดตั้งระบบป้องกันอัคคีภัย เพื่อให้เพียงพอตามที่กฎหมายที่เกี่ยวข้องกำหนดไว้ 2. จัดให้มีระบบผจญเพลิง ประกอบด้วย - ท่อยืน เป็นท่อโลหะผิวเรียบทาสีน้ำมันสีแดง มีขนาด เส้นผ่านศูนย์กลาง 4 นิ้ว ติดตั้งภายในอาคารโรงแรม ขนาด 2-4 ชั้น จำนวนรวม 1 ท่อ/อาคาร โดยท่อยืนเชื่อมต่อกับหัวรับน้ำดับเพลิงภายนอกอาคาร - ตู้หัวฉีดน้ำดับเพลิง (Fire Hose Cabinet) ประกอบด้วย หัวต่อสายฉีดน้ำดับเพลิงและสายฉีดน้ำดับเพลิง หัวต่อสายฉีดน้ำดับเพลิงแบบชนิดข้อต่อสวมเร็ว พร้อมติดตั้งเครื่องดับเพลิงแบบมือถือ 1 เครื่องในแต่ละตู้ - หัวรับน้ำดับเพลิงนอกอาคาร (Fire Department Connection) ติดตั้งหัวรับน้ำดับเพลิงนอกอาคาร จำนวน 1 จุด 3. จัดให้มีป้ายบอกทางหนีไฟ และไฟส่องสว่างฉุกเฉินเป็นชนิดที่ใช้พลังงานจากแบตเตอรี่แห้ง สามารถสำรองไฟได้นาน 2 ชั่วโมง ทำงานโดยอัตโนมัติโดยส่องแสงออกมาเพื่อให้สามารถมองเห็นทางเดินได้ชัดเจน 4. จัดให้มีป้ายบอกชั้น และแผนผังอาคารแสดงตำแหน่งที่ติดตั้งอุปกรณ์ดับเพลิงต่างๆ ประตูหรือทางหนีไฟในแต่ละชั้นของทุกอาคาร โดยติดตั้งไว้บริเวณติดตั้งไว้บริเวณทางเข้า-ออกอาคาร และหน้าบันได 5. ติดป้ายแนะนำการใช้อุปกรณ์แต่ละชนิดไว้ในบริเวณที่อุปกรณ์ ติดตั้งอยู่ เพื่อให้คนที่อยู่ใกล้จุดเกิดเหตุสามารถใช้งานได้ทันที 6. จัดให้มีการอบรมวิธีการใช้อุปกรณ์ของระบบป้องกันอัคคีภัย เพื่อให้สามารถใช้งานได้ดีตลอดเวลา 7. จัดให้มีการฝึกอบรมเรื่องการซ้อมอพยพย้ายคนเมื่อเกิดเพลิงไหม้แก่เจ้าหน้าที่ เจ้าหน้าที่รักษาความปลอดภัยในโครงการ โดยให้ซ้อมอพยพหนีไฟเป็นประจำอย่างน้อย ปีละ 1 ครั้ง 8. ในช่วงเกิดเพลิงไหม้ แจ้งให้ผู้ที่กำลังจะเข้ามาภายในโครงการทราบถึงเหตุการณ์ที่เกิดขึ้น เพื่อไม่ให้เข้ามาในโครงการเป็นการป้องกันเหตุอันตรายที่อาจจะเกิดขึ้น	ตลอดระยะเวลาเปิดดำเนินการ	บริษัท นิว แทรเวิล บีช จำกัด

ตารางที่ 26 (ต่อ) ร่างมาตรการป้องกันและแก้ไขผลกระทบสิ่งแวดล้อม (ระยะเปิดดำเนินการ) โครงการ นิวแทรเวิลบีช รีสอร์ท ตั้งอยู่เลขที่ 99 หมู่ที่ 6 ตำบลคลองขุด อำเภอท่าใหม่ จังหวัดจันทบุรี

องค์ประกอบทางสิ่งแวดล้อม และคุณค่าต่าง ๆ	ร่างมาตรการป้องกันและแก้ไขผลกระทบสิ่งแวดล้อม	ระยะเวลาดำเนินการ	ผู้รับผิดชอบ
	9. จัดให้มีเจ้าหน้าที่อำนวยความสะดวกให้รถดับเพลิงสามารถเดินทาง เข้า-ออกพื้นที่โครงการได้โดยสะดวก และพร้อมปฏิบัติงาน ณ บริเวณจุดเกิดเหตุได้อย่างรวดเร็ว รวมถึงการนำคนเจ็บส่งโรงพยาบาลใกล้เคียง 10. กรณีเกิดเพลิงไหม้ ให้อพยพคนในอาคารของโครงการมายังจุดรวมพลที่จัดให้มีภายในบริเวณพื้นที่โครงการ และประสานกับตำรวจท้องที่และหน่วยงานบรรเทาสาธารณภัยขององค์การบริหารส่วนตำบลคลองขุด เข้ามาอำนวยความสะดวกในการปฏิบัติการ เพื่อระงับเหตุเพลิงไหม้ 11. กำหนดให้โครงการจัดให้มีจุดรวมพลเบื้องต้น จำนวน 3 จุด ให้มีขนาดรองรับคนไม่น้อยกว่า 0.25 ตารางเมตร/คน อยู่ในตำแหน่งที่อพยพคนออกจากโครงการไปสู่พื้นที่ภายนอกได้อย่างสะดวกและปลอดภัย 12. จัดให้มีป้ายระบุว่า “พื้นที่บริเวณนี้เป็นจุดรวมพล” ติดตั้งไว้บริเวณจุดรวมพล ในตำแหน่งที่สามารถมองเห็นได้ชัดเจน 13. จัดให้มีแผนระงับอัคคีภัยเมื่อเกิดเหตุเพลิงไหม้ ประกอบด้วย แผนอพยพหนีไฟ แผนบรรเทาทุกข์ และแผนปฏิรูปฟื้นฟู 14. จัดให้มีการตรวจสอบประสิทธิภาพการใช้งานของระบบป้องกันอัคคีภัยทุกชนิดอย่างสม่ำเสมอ ตามคำแนะนำของของผู้ผลิตเป็นประจำทุกปี หากพบว่าเสื่อมสภาพให้เปลี่ยนใหม่หรือซ่อมแซมโดยทันที 15. ติดตั้งป้าย“ห้ามสูบบุหรี่” บริเวณห้องเก็บวัตถุไวไฟและพื้นที่เสี่ยงต่อการเกิดอัคคีภัยในโครงการ 16. ตรวจสอบพื้นที่เสี่ยงต่อการเกิดอัคคีภัยในโครงการ หากพบสิ่งผิดปกติให้ปรับปรุงแก้ไขให้อยู่ในสภาพที่ดี ไม่เสี่ยงต่อการเกิดอัคคีภัย โดยให้ตรวจสอบทุกวัน		

ตารางที่ 26 (ต่อ) ร่างมาตรการป้องกันและแก้ไขผลกระทบสิ่งแวดล้อม (ระยะเปิดดำเนินการ) โครงการ นิวแทรเวิลบีช รีสอร์ท ตั้งอยู่เลขที่ 99 หมู่ที่ 6 ตำบลคลองขุด อำเภอท่าใหม่ จังหวัดจันทบุรี

องค์ประกอบทางสิ่งแวดล้อม และคุณค่าต่าง ๆ	ร่างมาตรการป้องกันและแก้ไขผลกระทบสิ่งแวดล้อม	ระยะเวลาดำเนินการ	ผู้รับผิดชอบ
4.5 สุนทรียภาพ	1. ควบคุมดูแลรักษาบริเวณต่างๆ ภายในโครงการ รวมทั้งต้นไม้ที่ปลูกภายในโครงการให้มีสภาพดีและสวยงามตามแบบภูมิสถาปัตย์ที่ออกแบบไว้อยู่เสมอ 2. จัดให้มีพื้นที่สีเขียวภายในโครงการ ไม่น้อยกว่า 424 ตารางเมตร โดยจัดไว้บริเวณชั้นล่างทั้งหมด เพื่อให้มีสัดส่วนพื้นที่สีเขียวทั้งหมดต่อคนในโครงการ ไม่ต่ำกว่า 1 ตารางเมตร/คน และพื้นที่ไม้ยืนต้นไม่น้อยกว่า106 ตารางเมตร เพื่อให้เพียงพอตามเกณฑ์พื้นที่สีเขียวยั่งยืน (ไม่น้อยกว่าร้อยละ 50 ของที่ว่างตามกฎหมายควบคุมอาคาร) โดยบริเวณพื้นที่สีเขียวดังกล่าวต้องไม่มีการก่อสร้างสิ่งปกคลุมหรือหลังคาปกคลุม รวมถึงต้องไม่ดัดแปลงส่วนหนึ่งส่วนใดของอาคารในอนาคตอันจะทำให้พื้นที่สีเขียวลดลงจากเกณฑ์ที่กำหนด 3. จัดให้มีการปลูกไม้ยืนต้นภายในโครงการให้มากที่สุด เพื่อช่วยเป็นแนวป้องกันความเป็นส่วนตัวจากอาคารข้างเคียง รวมทั้งช่วยดูดซับความร้อน และกรองฝุ่น กลิ่นและเขม่าควันจากท่อไอเสียรถยนต์ได้ 4. จัดให้มีเจ้าหน้าที่ดูแลบริเวณพื้นที่สีเขียว ตัดแต่งทรงพุ่มและกิ่งไม้ เป็นประจำอย่างน้อย เดือนละ 1 ครั้ง หรือเพิ่มความถี่ความตามเหมาะสม เพื่อป้องกันมิให้กิ่งไม้ยื่นล้ำหรือใบไม้ร่วงหล่นไปสู่พื้นที่บริเวณข้างเคียงโครงการ 5. กำหนดให้มีการดูแลระบบรากของไม้ยืนต้นภายในโครงการเป็นประจำปีละ 1 ครั้ง โดยตรวจสอบความเสียหายของท่อระบายน้ำรอบพื้นที่โครงการและระบบสาธารณูปโภคใต้ดินอื่นๆ ตลอดระยะเวลาเปิดดำเนินการโครงการ 6. หากเกิดความเสียหายจากระบบรากต้นไม้ของไม้ยืนต้นภายในโครงการให้กับระบบท่อระบายน้ำรอบพื้นที่โครงการและระบบสาธารณูปโภคใต้ดินอื่นๆ ให้แก้ไขด้วยวิธีการตัดแต่งรากที่ระยะอย่างน้อย 50 เซนติเมตรจากจุดที่ได้รับความเสียหายและตัดรากที่พบในแนวดังกล่าวโดยใช้เลื่อย โดยไม่ให้เนื้อไม้ฉีกขาด แล้วจึงกลบดินลงไปตามเดิม 7. เลือกใช้การค้ำยันไม้ยืนต้นภายในโครงการแบบคอกเพื่อให้เกิดความเหมาะสมกับชนิดพันธุ์ไม้ที่โครงการเลือกใช้และเพื่อให้เกิดความสวยงามภายในพื้นที่สีเขียวของโครงการ	ตลอดระยะเวลาเปิดดำเนินการ	บริษัท นิว แทรเวิล บีช จำกัด

ตารางที่ 26 (ต่อ) ร่างมาตรการป้องกันและแก้ไขผลกระทบสิ่งแวดล้อม (ระยะเปิดดำเนินการ) โครงการ นิวแทรเวิลบีช รีสอร์ท ตั้งอยู่เลขที่ 99 หมู่ที่ 6 ตำบลคลองขุด อำเภอท่าใหม่ จังหวัดจันทบุรี

องค์ประกอบทางสิ่งแวดล้อมและคุณค่าต่าง ๆ	ร่างมาตรการป้องกันและแก้ไขผลกระทบสิ่งแวดล้อม	ระยะเวลาดำเนินการ	ผู้รับผิดชอบ
	8. จัดให้มีการตรวจสภาพไม้ค้ำยันไม้ยืนต้นในช่วงแรกที่มีการค้ำยันต้นไม้ให้อยู่ในสภาพมั่นคงแข็งแรงเป็นประจำทุก 1 เดือน สามารถค้ำยันต้นไม้ได้เป็นปกติ 9. ตรวจสอบสภาพไม้ค้ำยันให้เหมาะสมกับขนาดของต้นไม้ หากต้นไม้มีขนาดใหญ่ขึ้นไม่เหมาะสมกับไม้ค้ำยันแบบคอกที่มีอยู่ ให้เปลี่ยนขนาดของไม้ค้ำยันใหม่ให้มีขนาดเหมาะสมกับขนาดของต้นไม้หรือเปลี่ยนไม้ค้ำยัน ทุกๆ 1 ปี 10. ก่อนเข้าช่วงฤดูฝนหรือหากพบว่ามีการหักพังหรือชำรุดของไม้ค้ำยันไม้ยืนต้นให้รีบดำเนินการเปลี่ยนไม้ค้ำยันใหม่โดยเร่งด่วนเพื่อไม่ให้ต้นไม้ที่ปลูกในพื้นที่สีเขียวของโครงการได้รับความเสียหาย 11. มาตรการป้องกันและแก้ไขผลกระทบสิ่งแวดล้อมจากกิจกรรมที่เกี่ยวข้องกับหาดเจ้าหลาว 11.1 กรณีมีกิจกรรมที่เกี่ยวข้องกับหาดเจ้าหลาว กำหนดให้โครงการจัดถังรองรับมูลฝอยแบบมีฝาปิดเพื่อป้องกันไม่ให้ขยะปลิวออกนอกถัง รองรับบริเวณหาดเจ้าหลาว 11.2 แจ้งให้ผู้ใช้บริการ ผู้ทำกิจกรรมทราบว่าห้ามทิ้งขยะลงบริเวณหาดเจ้าหลาวโดยเด็ดขาด 11.3 หลังการจัดกิจกรรมจัดให้มีเจ้าหน้าที่โครงการตรวจสอบบริเวณหาดเจ้าหลาวว่ามีมูลฝอยตกค้างหรือไม่ ถ้าพบให้รีบแก้ไขปัญหาให้เรียบร้อยโดยทันที 11.4 กรณีจะมีกิจกรรมที่เกี่ยวข้องกับหาดเจ้าหลาว โครงการต้องจัดให้มีเจ้าหน้าที่แจ้งแกผู้พักอาศัยที่อยู่ติดพื้นที่โครงการและโดยรอบ ให้รับทราบล่วงหน้าว่าจะมีการจัดกิจกรรมที่ใช้เสียง 11.5 กำหนดช่วงเวลาในการทำกิจกรรมนันทนาการให้ชัดเจน เพื่อหลีกเลี่ยงการรบกวนพื้นที่ใกล้เคียง		

ตารางที่ 26 (ต่อ) ร่างมาตรการป้องกันและแก้ไขผลกระทบสิ่งแวดล้อม (ระยะเปิดดำเนินการ) โครงการ นิวแทรเวิลบีช รีสอร์ท ตั้งอยู่เลขที่ 99 หมู่ที่ 6 ตำบลคลองขุด อำเภอท่าใหม่ จังหวัดจันทบุรี

องค์ประกอบทางสิ่งแวดล้อมและคุณค่าต่าง ๆ	ร่างมาตรการป้องกันและแก้ไขผลกระทบสิ่งแวดล้อม	ระยะเวลาดำเนินการ	ผู้รับผิดชอบ
4.6 การบดบังแสงอาทิตย์	1. ประชาสัมพันธ์และจัดให้มีช่องทาง/จุดบริการไว้ที่สำนักงานโครงการ เพื่อรับเรื่องร้องเรียนที่บุคคลภายนอกสามารถเข้ามาร้องเรียนปัญหาที่เกิดจากโครงการได้โดยสะดวก โดยมีกำหนดการร้องเรียนตั้งแต่เริ่มเปิดใช้อาคารหลังใหม่แล้วเป็นระยะเวลา 1 ปี 2. หากมีการร้องเรียนจากผู้ที่ได้รับความเสียหายอันเกิดจากการบดบังแสงอาทิตย์ ต้องรีบดำเนินการตรวจสอบและแก้ไขปัญหาโดยทันทีหรือชดเชยค่าเสียหายให้แก่ผู้ที่ได้รับความเดือดร้อน หากไม่สามารถตกลงกันได้ ต้องกำหนดให้มีคณะกรรมการประสานการแก้ไขปัญหา เพื่อไกล่เกลี่ยและหาข้อตกลงร่วมกันอย่างเป็นธรรมทุกฝ่าย	ตลอดระยะเวลาเปิดดำเนินการ	บริษัท นิว แทรเวิล บีช จำกัด
4.7 การบดบังลม	1. ประชาสัมพันธ์และจัดให้มีช่องทาง/จุดบริการไว้ที่สำนักงานโครงการ เพื่อรับเรื่องร้องเรียนที่บุคคลภายนอกสามารถ เข้ามาร้องเรียนปัญหาที่เกิดจากโครงการได้โดยสะดวก โดยมีกำหนดการร้องเรียนตั้งแต่เริ่มเปิดใช้อาคารหลังใหม่แล้วเป็นระยะเวลา 1 ปี 2. หากมีการร้องเรียนจากผู้ที่ได้รับความเสียหายอันเกิดจากการบดบังทิศทางลม ต้องรีบดำเนินการตรวจสอบและแก้ไขปัญหาโดยทันทีหรือชดเชยค่าเสียหายให้แก่ ผู้ที่ได้รับความเดือดร้อน หากไม่สามารถตกลงกันได้ ต้องกำหนดให้มีคณะกรรมการประสานการแก้ไขปัญหา เพื่อไกล่เกลี่ยและหาข้อตกลงร่วมกันอย่างเป็นธรรมทุกฝ่าย	ตลอดระยะเวลาเปิดดำเนินการ	บริษัท นิว แทรเวิล บีช จำกัด

ตารางที่ 27 มาตรการติดตามตรวจสอบผลกระทบสิ่งแวดล้อม (ระยะก่อสร้าง/ดัดแปลงอาคาร) โครงการ นิวแทรเวิลบีช รีสอร์ท ตั้งอยู่เลขที่ 99 หมู่ที่ 6 ตำบลคลองขุด อำเภอท่าใหม่ จังหวัดจันทบุรี

องค์ประกอบทางสิ่งแวดล้อม และคุณค่าต่างๆ	ดัชนีที่ตรวจวัด/ พารามิเตอร์	วิธีวิเคราะห์/ตรวจวัด	ตำแหน่ง/ สถานที่ตรวจสอบ	ระยะเวลาและความถี่	ผู้รับผิดชอบ
1. สภาพภูมิประเทศ	1. สภาพทั่วไปของรั้ว	- ตรวจสอบสภาพรั้วชั่วคราวแบบทึบต้องอยู่ในสภาพดีอยู่เสมอ	- ภายในบริเวณพื้นที่ก่อสร้างโครงการ	- ทุกวัน ตลอดระยะเวลาก่อสร้าง/ดัดแปลงอาคาร	- บริษัท นิว แทรเวิล บีช จำกัด
	2. ความเป็นระเบียบเรียบร้อยของพื้นที่ก่อสร้าง/ปฏิบัติงาน	- ตรวจสอบการปฏิบัติงานตามผังการก่อสร้างตามที่ได้ออกแบบไว้ ซึ่งจัดพื้นที่เฉพาะสำหรับกองเศษวัสดุก่อสร้างและเก็บอุปกรณ์ก่อสร้าง	- ภายในพื้นที่โครงการ	- ทุกวัน ตลอดระยะเวลาก่อสร้าง/ดัดแปลงอาคาร	- บริษัท นิว แทรเวิล บีช จำกัด
2. ทรัพยากรดิน	- การตกค้าง/อุดตันของเศษดินในบ่อพักระบายน้ำและท่อระบายน้ำ	- ตรวจสอบไม่ให้มีการร่วงหล่นลงของเศษดินลงสู่บ่อพักระบายน้ำและท่อระบายน้ำ	- ภายในพื้นที่โครงการ	- ทุกวัน ตลอดระยะเวลาก่อสร้าง/ดัดแปลงอาคาร	- บริษัท นิว แทรเวิล บีช จำกัด
3. คุณภาพอากาศ	1. ฝุ่นละอองรวม (TSP) 2. ฝุ่นละอองขนาดเล็กไม่เกิน 10 ไมครอน (PM-10)	- High Volume Air Sampler, Gravimetric Method - High Volume Air Sample, Gravimetric Method (PM-10 Size Selective)	1. ภายในพื้นที่โครงการ จำนวน 1 จุด	- ตรวจวัดทุกวันที่มีการทำเสาเข็มและฐานราก และติดตั้งป้ายประชาสัมพันธ์เพื่อแสดงรายงานผลการตรวจวัดคุณภาพอากาศทุกสัปดาห์ ตลอดระยะเวลาดำเนินกิจกรรมดังกล่าว	- บริษัท นิว แทรเวิล บีช จำกัด

ตารางที่ 27 (ต่อ) มาตรการติดตามตรวจสอบผลกระทบสิ่งแวดล้อม (ระยะก่อสร้าง/ดัดแปลงอาคาร) โครงการ นิวแทรเวิลบีช รีสอร์ท ตั้งอยู่เลขที่ 99 หมู่ที่ 6 ตำบลคลองขุด อำเภอท่าใหม่ จังหวัดจันทบุรี

องค์ประกอบทางสิ่งแวดล้อม และคุณค่าต่างๆ	ดัชนีที่ตรวจวัด/ พารามิเตอร์	วิธีวิเคราะห์/ตรวจวัด	ตำแหน่ง/ สถานที่ตรวจสอบ	ระยะเวลาและความถี่	ผู้รับผิดชอบ
				- หลังจากนั้นตรวจวัดทุกๆ 1 เดือน/ครั้ง (ในแต่ละครั้ง ตรวจวัด 3 วันต่อเนื่อง ครอบคลุมวันปกติ 2 วัน และวันหยุดก่อสร้าง 1 วัน) ตลอดระยะเวลาก่อสร้าง/ดัดแปลงอาคาร และติดประชาสัมพันธ์รายงานผลการตรวจวัดเดือนละ 1 ครั้ง ไว้บริเวณด้านหน้าพื้นที่โครงการให้มองเห็นได้ง่ายและชัดเจน	
			2. บริเวณพื้นที่อ่อนไหว จำนวน 1 จุด	- ตรวจวัดทุกๆ 1 เดือน/ครั้ง (ในละครั้งตรวจวัด 3 วันต่อเนื่อง ครอบคลุมวันปกติ 2 วัน และวันหยุดก่อสร้าง 1 วัน) ตลอดระยะเวลาก่อสร้าง/ดัดแปลงอาคาร และติดป้ายประชาสัมพันธ์รายงาน ผลการตรวจวัดเดือนละ 1 ครั้ง ไว้บริเวณด้านหน้าพื้นที่โครงการให้มองเห็นได้ง่ายและชัดเจน <u>หมายเหตุ</u> : หากผลการตรวจวัดมีค่าเกินมาตรฐาน ต้องหยุดกิจกรรมที่ก่อให้เกิดฝุ่นละออง และให้ปรับปรุง	-บริษัท นิวแทรเวิล บีช จำกัด

ตารางที่ 27 (ต่อ) มาตรการติดตามตรวจสอบผลกระทบสิ่งแวดล้อม (ระยะก่อสร้าง/ดัดแปลงอาคาร) โครงการ นิวแทรเวิลบีช รีสอร์ท ตั้งอยู่เลขที่ 99 หมู่ที่ 6 ตำบลคลองขุด อำเภอท่าใหม่ จังหวัดจันทบุรี

องค์ประกอบทางสิ่งแวดล้อม และคุณค่าต่างๆ	ดัชนีที่ตรวจวัด/ พารามิเตอร์	วิธีวิเคราะห์/ตรวจวัด	ตำแหน่ง/ สถานที่ตรวจสอบ	ระยะเวลาและความถี่	ผู้รับผิดชอบ
				แก้ไขการปฏิบัติงานทันทีเพื่อให้ผลการตรวจวัดอยู่ในเกณฑ์มาตรฐาน	
	3. คาร์บอนมอนอกไซด์ (CO)	- Non-Dispersive infrared Method	1. ภายในพื้นที่โครงการ จำนวน 1 จุด	- ตรวจวัดทุกๆ 1 เดือน/ครั้ง ตลอดระยะเวลาก่อสร้าง/ดัดแปลงอาคาร และติดป้ายประชาสัมพันธ์รายงานผลการตรวจวัด เดือนละ 1 ครั้ง ไว้บริเวณด้านหน้าพื้นที่โครงการ ให้มองเห็น ได้ง่ายและชัดเจน	- บริษัท นิว แทรเวิล บีช จำกัด
	4. สภาพทั่วไปของผ้าใบก่อสร้างแบบทึบ (Mesh Sheet) ชนิดป้องกันไฟลาม	- ตรวจสอบความคงทน แข็งแรง และไม่มีการฉีกขาดของผ้าใบก่อสร้างแบบทึบ (Mesh Sheet) ชนิดป้องกันไฟลาม	- ภายในพื้นที่โครงการ	- ทุกวัน ตลอดระยะเวลาก่อสร้าง/ดัดแปลงอาคาร	- บริษัท นิว แทรเวิล บีช จำกัด

ตารางที่ 27 (ต่อ) มาตรการติดตามตรวจสอบผลกระทบสิ่งแวดล้อม (ระยะก่อสร้าง/ดัดแปลงอาคาร) โครงการ นิวแทรเวิลบีช รีสอร์ท ตั้งอยู่เลขที่ 99 หมู่ที่ 6 ตำบลคลองขุด อำเภอท่าใหม่ จังหวัดจันทบุรี

องค์ประกอบทางสิ่งแวดล้อม และคุณค่าต่างๆ	ดัชนีที่ตรวจวัด/ พารามิเตอร์	วิธีวิเคราะห์/ตรวจวัด	ตำแหน่ง/ สถานที่ตรวจสอบ	ระยะเวลาและความถี่	ผู้รับผิดชอบ
4. เสียง	ตรวจวัดเสียง ได้แก่ - ระดับเสียงดังเฉลี่ย 24 ชั่วโมง (Leq 24) - ระดับเสียงสูงสุด (Lmax) - ระดับเสียงรบกวน (Noise) - ระดับเสียงที่ร้อยละ 90 (L_{90})	- ใช้ Integrated Sound Level Meter - ตรวจวัดและวิเคราะห์ผลโดยบริษัทเอกขน ที่ได้รับการขึ้นทะเบียนห้องปฏิบัติการวิเคราะห์เอกขน/หรือห้องปฏิบัติการวิเคราะห์ของภาครัฐ	1. ภายในพื้นที่โครงการ จำนวน 1 จุด	- ตรวจวัดทุกวันที่มีการทำเสาเข็มและฐานราก และติดตั้งป้ายประชาสัมพันธ์เพื่อแสดงรายงานผลการตรวจวัดคุณภาพอากาศทุกสัปดาห์ ตลอดระยะเวลาดำเนินกิจกรรมดังกล่าว - หลังจากนั้นตรวจวัดทุกๆ 1 เดือน/ครั้ง (ในแต่ละครั้ง ตรวจวัด 3 วันต่อเนื่อง ครอบคลุมวันปกติ 2 วัน และวันหยุดก่อสร้าง 1 วัน) ตลอดระยะเวลาก่อสร้าง/ดัดแปลงอาคาร และติดประชาสัมพันธ์รายงานผลการตรวจวัดเดือนละ 1 ครั้ง ไว้บริเวณด้านหน้าพื้นที่โครงการให้มองเห็นได้ง่ายและชัดเจน	-บริษัทนิวแทรเวิลบีช จำกัด
			2. พื้นที่อ่อนไหว จำนวน 1 จุด	- ตรวจวัดทุกๆ 1 เดือน/ครั้ง (ในละครั้งตรวจวัด 3 วันต่อเนื่อง ครอบคลุมวันปกติ 2 วัน และวันหยุดก่อสร้าง 1 วัน) ตลอดระยะเวลาก่อสร้าง/ดัดแปลงอาคาร และติดป้ายประชาสัมพันธ์รายงาน ผลการตรวจวัด	-บริษัทนิวแทรเวิลบีช จำกัด

ตารางที่ 27 (ต่อ) มาตรการติดตามตรวจสอบผลกระทบสิ่งแวดล้อม (ระยะก่อสร้าง/ดัดแปลงอาคาร) โครงการ นิวแทรเวิลบีช รีสอร์ท ตั้งอยู่เลขที่ 99 หมู่ที่ 6 ตำบลคลองขุด อำเภอท่าใหม่ จังหวัดจันทบุรี

องค์ประกอบทางสิ่งแวดล้อม และคุณค่าต่างๆ	ดัชนีที่ตรวจวัด/ พารามิเตอร์	วิธีวิเคราะห์/ตรวจวัด	ตำแหน่ง/ สถานที่ตรวจสอบ	ระยะเวลาและความถี่	ผู้รับผิดชอบ
				เดือนละ 1 ครั้งไว้บริเวณด้านหน้าพื้นที่โครงการให้มองเห็น ได้ง่ายและชัดเจน หมายเหตุ : หากผลการตรวจวัดมีค่าเกินมาตรฐาน ต้องหยุดกิจกรรมที่ก่อให้เกิดเสียงดัง และให้ปรับปรุงแก้ไขการปฏิบัติงานทันทีเพื่อให้ผลการตรวจวัดอยู่ในเกณฑ์มาตรฐาน	
5. แรงสั่นสะเทือน	- ระดับความสั่นสะเทือน (ค่าความเร็วอนุภาคสูงสุด (PPV ; Peak Particle Velocity))	- เครื่องมือวัดความสั่นสะเทือน (Vibration Meter)	- ภายในพื้นที่โครงการ จำนวน 1 จุด	- ตรวจวัดทุกวันที่มีการทำเสาเข็มและฐานราก และติดตั้งป้ายประชาสัมพันธ์เพื่อแสดงรายงานผลการตรวจวัดคุณภาพอากาศทุกสัปดาห์ ตลอดระยะเวลาดำเนินกิจกรรมดังกล่าว - หลังจากนั้นตรวจวัดทุกๆ 1 เดือน/ครั้ง (ในแต่ละครั้ง ตรวจวัด 3 วันต่อเนื่อง ครอบคลุมวันปกติ 2 วัน และวันหยุดก่อสร้าง 1 วัน) ตลอดระยะเวลาก่อสร้าง/ดัดแปลงอาคาร และติดประชาสัมพันธ์รายงาน	- บริษัท นิวแทรเวิลบีช จำกัด

ตารางที่ 27 (ต่อ) มาตรการติดตามตรวจสอบผลกระทบสิ่งแวดล้อม (ระยะก่อสร้าง/ดัดแปลงอาคาร) โครงการ นิวแทรเวิลบีช รีสอร์ท ตั้งอยู่เลขที่ 99 หมู่ที่ 6 ตำบลคลองขุด อำเภอท่าใหม่ จังหวัดจันทบุรี

องค์ประกอบทางสิ่งแวดล้อม และคุณค่าต่างๆ	ดัชนีที่ตรวจวัด/ พารามิเตอร์	วิธีวิเคราะห์/ตรวจวัด	ตำแหน่ง/ สถานที่ตรวจสอบ	ระยะเวลาและความถี่	ผู้รับผิดชอบ
				ผลการตรวจวัดเดือนละ 1 ครั้ง ไว้บริเวณด้านหน้าพื้นที่โครงการให้มองเห็นได้ง่ายและชัดเจน หมายเหตุ : หากผลการตรวจวัดมีค่าเกินมาตรฐาน ต้องหยุดกิจกรรมที่ก่อให้เกิดแรงสั่นสะเทือนสูง และให้ปรับปรุงแก้ไขการปฏิบัติงานทันที เพื่อให้ผลการตรวจวัดอยู่ในเกณฑ์มาตรฐาน	
6. การจัดการน้ำเสียและแหล่งน้ำผิวดิน	คุณภาพน้ำทิ้งหลังผ่านการบำบัดแล้ว (ก่อนระบายสู่ท่อระบายน้ำสาธารณะ) ตามเกณฑ์กฎหมายกำหนด - pH - BOD - Suspended Solids - Total Dissolved Solids - Settleable Solids - Fat, Oil & Grease - Nitrogen (TKN) - Sulfide	- เก็บตัวอย่างด้วยและวิเคราะห์โดยวิธีมาตรฐาน (Standard Method) - ดำเนินการโดยบริษัทเอกชนที่ได้รับการขึ้นทะเบียนห้องปฏิบัติการวิเคราะห์เอกชน/หรือห้องปฏิบัติการวิเคราะห์ของภาครัฐ	- ภายในพื้นที่โครงการ (บ่อพักน้ำทิ้ง)	- เดือนละ 1 ครั้ง ตลอดระยะเวลาก่อสร้าง/ดัดแปลงอาคาร - ติดประชาสัมพันธ์รายงานผลการตรวจวัดเดือนละ 1 ครั้ง ไว้บริเวณด้านหน้าพื้นที่โครงการให้มองเห็นได้ง่ายและชัดเจน	-บริษัท นิวแทรเวิลบีช จำกัด

ตารางที่ 27 (ต่อ) มาตรการติดตามตรวจสอบผลกระทบสิ่งแวดล้อม (ระยะก่อสร้าง/ดัดแปลงอาคาร) โครงการ นิวแทรเวิลบีช รีสอร์ท ตั้งอยู่เลขที่ 99 หมู่ที่ 6 ตำบลคลองขุด อำเภอท่าใหม่ จังหวัดจันทบุรี

องค์ประกอบทางสิ่งแวดล้อมและคุณค่าต่างๆ	ดัชนีที่ตรวจวัด/พารามิเตอร์	วิธีวิเคราะห์/ตรวจวัด	ตำแหน่ง/สถานที่ตรวจสอบ	ระยะเวลาและความถี่	ผู้รับผิดชอบ
	- *Total Coliform Bacteria*				
7. ระบบระบายน้ำและการป้องกันน้ำท่วม	- ไม่มีเศษมูลฝอย เศษใบไม้ ดิน ทราย และตะกอนดินอุดตัน ในท่อระบายน้ำ บ่อพักระบายน้ำ และ บ่อตรวจสภาพน้ำสุดท้ายก่อนระบายออกสู่ท่อระบายน้ำสาธารณะ	- ตรวจสอบโดยเจ้าหน้าที่โครงการ	ภายในพื้นที่โครงการ ได้แก่ - ท่อระบายน้ำ - บ่อพักระบายน้ำ - บ่อตรวจสภาพน้ำสุดท้าย ก่อนระบายออกสู่ท่อระบายน้ำสาธารณะ	- ทุกวัน ตลอดระยะเวลาก่อสร้าง/ดัดแปลงอาคาร	- บริษัท นิว แทรเวิล บีช จำกัด
8. การจัดการมูลฝอย	1. สภาพทั่วไปของถังรองรับมูลฝอย	- ตรวจสอบต้องมีฝาปิดมิดชิด และมีสภาพดีอยู่เสมอ หากพบว่ามีรอยรั่วหรือแตก ให้รีบเปลี่ยนถังใบใหม่ทันที	- ภายในพื้นที่โครงการ	- ทุกวัน ตลอดระยะเวลาก่อสร้าง/ดัดแปลงอาคาร	- บริษัท นิว แทรเวิล บีช จำกัด
	2. ความสามารถในการรองรับของถังรองรับมูลฝอย	- ตรวจสอบไม่มีมูลฝอยตกค้าง หากมีปริมาณมูลฝอยล้นถัง ต้องจัดให้มีถังรองรับมูลฝอยเพิ่มเติมทันที	- ภายในพื้นที่โครงการ	- ทุกวัน ตลอดระยะเวลาก่อสร้าง/ดัดแปลงอาคาร	- บริษัท นิว แทรเวิล บีช จำกัด
	3.ความสะอาดของถังรองรับมูลฝอย	- ตรวจสอบความสะอาดของถังรองรับมูลฝอยและบริเวณที่ตั้งวางถัง	- ภายในพื้นที่โครงการ	- ทุกวัน ตลอดระยะเวลาก่อสร้าง/ดัดแปลงอาคาร	- บริษัท นิว แทรเวิล บีช จำกัด
9. การใช้ไฟฟ้าและพลังงาน	- สภาพความพร้อมใช้งานได้ดีของระบบสายไฟฟ้าและอุปกรณ์ไฟฟ้าต่างๆ	- ตรวจสอบให้อยู่ในสภาพพร้อมใช้งานดีอยู่เสมอ และซ่อมแซมหรือเปลี่ยนอุปกรณ์ทันทีเมื่อพบว่าชำรุดเสียหาย	- สายไฟ และอุปกรณ์ไฟฟ้าภายในพื้นที่โครงการ	- เดือนละ 1 ครั้ง ตลอดระยะเวลาก่อสร้าง/ดัดแปลงอาคาร	- บริษัท นิว แทรเวิล บีช จำกัด

ตารางที่ 27 (ต่อ) มาตรการติดตามตรวจสอบผลกระทบสิ่งแวดล้อม (ระยะก่อสร้าง/ดัดแปลงอาคาร) โครงการ นิวแทรเวิลบีช รีสอร์ท ตั้งอยู่เลขที่ 99 หมู่ที่ 6 ตำบลคลองขุด อำเภอท่าใหม่ จังหวัดจันทบุรี

องค์ประกอบทางสิ่งแวดล้อมและคุณค่าต่างๆ	ดัชนีที่ตรวจวัด/พารามิเตอร์	วิธีวิเคราะห์/ตรวจวัด	ตำแหน่ง/สถานที่ตรวจสอบ	ระยะเวลาและความถี่	ผู้รับผิดชอบ
10. การจราจร	1. สภาพรถบรรทุกที่ใช้ขนส่งขนส่งวัสดุ/อุปกรณ์ก่อสร้าง	- ตรวจสอบสภาพรถบรรทุกมีสภาพดี และมีผ้าใบปิดคลุมท้ายรถอย่างมิดชิด ยึดกับตัวรถแน่นหนา ไม่มีวัสดุยื่นออกมานอกกระบะรถบรรทุก	- ภายในพื้นที่โครงการ	- ทุกวัน ตลอดระยะเวลาก่อสร้าง/ดัดแปลงอาคาร	-บริษัท นิว แทรเวิล บีช จำกัด
	2. ความสะอาดของล้อรถบรรทุกขนส่งวัสดุ/อุปกรณ์ก่อสร้าง	- ตรวจสอบการล้าง/ทำความสะอาดของล้อรถบรรทุก ก่อนที่จะออกจากพื้นที่ก่อสร้าง	- ภายในพื้นที่โครงการ	- ทุกวัน ตลอดระยะเวลาก่อสร้าง/ดัดแปลงอาคาร	-บริษัท นิว แทรเวิล บีช จำกัด
	3. สภาพความพร้อมของคนขับรถบรรทุกขนส่งวัสดุ/อุปกรณ์ก่อสร้าง	- ตรวจจสอบคนขับรถบรรทุกให้อยู่ในสภาพที่พร้อมขับขี่ไม่เสพของมึนเมาและยาเสพติดในขณะปฏิบัติงาน	- ภายในพื้นที่โครงการ	- ทุกวัน ตลอดระยะเวลาก่อสร้าง/ดัดแปลงอาคาร	-บริษัท นิว แทรเวิล บีช จำกัด
	4. ป้ายชื่อและที่อยู่ของผู้รับผิดชอบ เบอร์โทรศัพท์ติดต่อ ที่ด้านท้ายและด้านข้างของรถบรรทุกในตำแหน่งที่สามารถมองเห็นได้อย่างชัดเจน	- ตรวจสอบรถบรรทุก ต้องมีป้ายชื่อและที่อยู่ของผู้รับผิดชอบ เบอร์โทรศัพท์ติดต่อ ที่ด้านท้ายและด้านข้างของรถบรรทุกในตำแหน่งที่สามารถมองเห็นได้อย่างชัดเจน เพื่อให้ผู้ที่ได้รับความเดือดร้อนจากรถบรรทุกหรือมีเศษดิน/วัสดุร่วงหล่น สามารถแจ้งมายังหมายเลขโทรศัพท์ดังกล่าวได้	- รถบรรทุกขนส่งที่เข้า-ออกภายในพื้นที่โครงการ	- ทุกวัน ที่มีการขนส่งโดยรถบรรทุกตลอดระยะเวลาก่อสร้าง/ดัดแปลงอาคาร	-บริษัท นิว แทรเวิล บีช จำกัด

ตารางที่ 27 (ต่อ) มาตรการติดตามตรวจสอบผลกระทบสิ่งแวดล้อม (ระยะก่อสร้าง/ดัดแปลงอาคาร) โครงการ นิวแทรเวิลบีช รีสอร์ท ตั้งอยู่เลขที่ 99 หมู่ที่ 6 ตำบลคลองขุด อำเภอท่าใหม่ จังหวัดจันทบุรี

องค์ประกอบทางสิ่งแวดล้อมและคุณค่าต่างๆ	ดัชนีที่ตรวจวัด/พารามิเตอร์	วิธีวิเคราะห์/ตรวจวัด	ตำแหน่ง/สถานที่ตรวจสอบ	ระยะเวลาและความถี่	ผู้รับผิดชอบ
11. เศรษฐกิจและสังคม รวมทั้งการมีส่วนร่วมของประชาชน	1.สภาพความเสียหาย ความเดือดร้อนหรือผลกระทบที่ได้รับจากโครงการ	- ติดตามสอบถามประชาชนที่อาจได้รับความเดือดร้อนหรือได้รับความเสียหายต่ออาคารและบ้านพักอาศัยจากโครงการว่าได้รับความเดือดร้อนจากการก่อสร้างโครงการหรือไม่	- บ้านพักอาศัยบริเวณพื้นที่ติดกับโครงการและโดยรอบโครงการในระยะ 100 เมตรจากขอบเขตที่ตั้งโครงการ	- เดือนละ 1 ครั้ง ตลอดระยะเวลาก่อสร้าง/ดัดแปลงอาคาร	-บริษัท นิว แทรเวิล บีช จำกัด
	2. การมีข้อร้องเรียนโครงการ	- ตรวจสอบการจัดให้มีเจ้าหน้าที่โครงการทำหน้าที่รับเรื่องร้องเรียนและทุกช่องทางรับเรื่องร้องเรียน เช่น ตู้รับเรื่องร้องเรียน หมายเลขโทรศัพท์ อีเมล ไลน์ เพื่อรับเรื่องร้องเรียน กรณีตรวจสอบ พบว่ามีเรื่องร้องเรียนเข้ามา โครงการต้องจัดเจ้าหน้าที่เข้าตรวจสอบความเดือดร้อนหรือความเสียหายและแก้ไขปัญหาที่เกิดขึ้นทันที	- สำนักงาน ภายในพื้นที่โครงการ	- ทุกวัน ตลอดระยะเวลาก่อสร้าง/ดัดแปลงอาคาร	-บริษัท นิว แทรเวิล บีช จำกัด
	3. สภาพทั่วไปและความเรียบร้อยของป้ายประชาสัมพันธ์การรับเรื่องร้องเรียน	- ตรวจสอบป้ายประชาสัมพันธ์ขั้นตอนการรับเรื่องร้องเรียน โดยต้องระบุชื่อ ที่อยู่ หมายเลขโทรศัพท์ และสถานที่ที่สามารถ	- ป้ายประกาศ/ประชาสัมพันธ์บริเวณด้านหน้าพื้นที่โครงการ	- เดือนละ 1 ครั้ง ตลอดระยะเวลาก่อสร้าง/ดัดแปลงอาคาร	-บริษัท นิว แทรเวิล บีช จำกัด

ตารางที่ 27 (ต่อ) มาตรการติดตามตรวจสอบผลกระทบสิ่งแวดล้อม (ระยะก่อสร้าง/ดัดแปลงอาคาร) โครงการ นิวแทรเวิลบีช รีสอร์ท ตั้งอยู่เลขที่ 99 หมู่ที่ 6 ตำบลคลองขุด อำเภอท่าใหม่ จังหวัดจันทบุรี

องค์ประกอบทางสิ่งแวดล้อม และคุณค่าต่างๆ	ดัชนีที่ตรวจวัด/ พารามิเตอร์	วิธีวิเคราะห์/ตรวจวัด	ตำแหน่ง/ สถานที่ตรวจสอบ	ระยะเวลาและความถี่	ผู้รับผิดชอบ
		ติดต่อเจ้าของโครงการได้ โดยป้ายต้องอยู่ในสภาพที่ดี มองเห็นได้ง่าย และชัดเจน			
12. อาชีวอนามัยและความปลอดภัยสาธารณะ	1. ทรัพย์สินสูญหาย หรือเกิดเหตุอันตรายต่อคนงานและชุมชนใกล้เคียง	- ตรวจสอบการจัดให้มีจัดให้มีเจ้าหน้าที่รักษาความความปลอดภัยทำหน้าที่คอยตรวจสอบและรักษาความสงบเรียบร้อยโดยทั่วไปตลอด 24 ชั่วโมง	- ภายในพื้นที่โครงการ	- ทุกวัน ตลอดระยะเวลาก่อสร้าง/ดัดแปลงอาคาร	- บริษัท นิว แทรเวิล บีช จำกัด
	2. สภาพความพร้อมในการใช้งานของอุปกรณ์ เครื่องมือ เครื่องจักร	- ตรวจสอบสภาพการใช้งานของอุปกรณ์ เครื่องมือ เครื่องจักร ต้องให้มีสภาพที่ดี พร้อมใช้งานตลอดเวลาหากพบว่าชำรุดหรือไม่พร้อมใช้งาน ให้รีบซ่อมแซมหรือเปลี่ยนใหม่ทันทีก่อนเริ่มทำงาน	- อุปกรณ์ เครื่องมือ และเครื่องจักร ภายในพื้นที่ก่อสรางโครงการ	- ทุกวัน ตลอดระยะเวลาก่อสร้าง/ดัดแปลงอาคาร	- บริษัท นิว แทรเวิล บีช จำกัด
13. การป้องกันอัคคีภัย	- สภาพทั่วไปถังดับเพลิงเคมี อุปกรณ์ และระบบดับเพลิงต่างๆ	- ตรวจสอบสภาพทั่วไปถังดับเพลิงเคมี รวมทั้งอุปกรณ์ และระบบดับเพลิงต่างๆ ต้องอยู่ในสภาพที่ดี และพร้อมใช้งานอยู่เสมอ หากอยู่ในสภาพที่ไม่พร้อมใช้งาน ชำรุด ให้รีบซ่อมแซมหรือเปลี่ยนใหม่ทันที	- ระบบดับเพลิง/ถังดับเพลิงเคมี ภายในพื้นที่ก่อสรางโครงการ	- ทุกวัน ตลอดระยะเวลาก่อสร้าง/ดัดแปลงอาคาร	- บริษัท นิว แทรเวิล บีช จำกัด

ตารางที่ 27 (ต่อ) มาตรการติดตามตรวจสอบผลกระทบสิ่งแวดล้อม (ระยะก่อสร้าง/ดัดแปลงอาคาร) โครงการ นิวแทรเวิลบีช รีสอร์ท ตั้งอยู่เลขที่ 99 หมู่ที่ 6 ตำบลคลองขุด อำเภอท่าใหม่ จังหวัดจันทบุรี

องค์ประกอบทางสิ่งแวดล้อม และคุณค่าต่างๆ	ดัชนีที่ตรวจวัด/ พารามิเตอร์	วิธีวิเคราะห์/ตรวจวัด	ตำแหน่ง/ สถานที่ตรวจสอบ	ระยะเวลาและความถี่	ผู้รับผิดชอบ
14. สุนทรียภาพ	- สภาพทั่วไปรั้วชั่วคราวและรั้วถาวรของโครงการ	- ตรวจสอบสภาพทั่วไปของรั้ว ทั้งรั้วชั่วคราวและรั้วถาวรให้อยู่ในสภาพดี แข็งแรง และสามารถบดบังมลทัศน์ได้ดี	- ภายในพื้นที่โครงการ	- ทุกวัน ตลอดระยะเวลาก่อสร้าง/ดัดแปลงอาคาร	- บริษัท นิว แทรเวิล บีช จำกัด

ตารางที่ 28 มาตรการติดตามตรวจสอบผลกระทบสิ่งแวดล้อม (ระยะดำเนินการ) โครงการ นิวแทรเวิลบีช รีสอร์ท ตั้งอยู่เลขที่ 99 หมู่ที่ 6 ตำบลคลองขุด อำเภอท่าใหม่ จังหวัดจันทบุรี

องค์ประกอบทางสิ่งแวดล้อม และคุณค่าต่างๆ	พารามิเตอร์ ที่ใช้ติดตามตรวจสอบ	วิธีวิเคราะห์/ตรวจวัด	ตำแหน่ง/ สถานที่ตรวจสอบ	ความถี่	ผู้รับผิดชอบ
1. คุณภาพอากาศ	1. สภาพทั่วไปของป้ายเตือนให้ดับเครื่องยนต์บริเวณที่จอดรถยนต์	- ตรวจสอบสภาพป้ายเตือนให้ดับเครื่องยนต์บริเวณที่จอดรถในพื้นที่โครงการ ต้องอยู่ในสภาพที่ดี ชัดเจน ไม่ชำรุดเสียหาย	- บริเวณที่จอดรถภายในโครงการ	- ทุกวัน ตลอดระยะเวลาเปิดดำเนินการ	- บริษัท นิวแทรเวิล บีช จำกัด
	2. พื้นที่สีเขียวภายในพื้นที่โครงการ	- ตรวจสอบการเจริญเติบโตของต้นไม้ภายในโครงการ ต้องเจริญเติบโตได้ดี และมีการดูแลสภาพต้นไม้ให้อยู่ในสภาพดีเสมอ	- ภายในพื้นที่โครงการ	- เดือนละ 1 ครั้ง ตลอดระยะเวลาเปิดดำเนินการ	- บริษัท นิวแทรเวิล บีช จำกัด
	3. การทำงานทั่วไปและความสะอาดของเครื่องปรับอากาศและพัดลมระบายอากาศ	- ตรวจสอบสภาพการทำงานทั่วไปและความสะอาดของเครื่องปรับอากาศ	- บริเวณและห้องต่างๆ ที่ใช้ระบบปรับอากาศ	- เดือนละ 1 ครั้ง ตลอดระยะเวลาเปิดดำเนินการ	- บริษัท นิวแทรเวิล บีช จำกัด
		- ตรวจสอบสภาพการทำงานทั่วไปและความสะอาดของของพัดลมระบายอากาศ	- บริเวณและห้องต่างๆ ที่ใช้พัดลมระบายอากาศ	- เดือนละ 1 ครั้ง ตลอดระยะเวลาเปิดดำเนินการ	- บริษัท นิวแทรเวิล บีช จำกัด

ตารางที่ 28 (ต่อ) มาตรการติดตามตรวจสอบผลกระทบสิ่งแวดล้อม (ระยะดำเนินการ) โครงการ นิวแทรเวิลบีช รีสอร์ท ตั้งอยู่เลขที่ 99 หมู่ที่ 6 ตำบลคลองขุด อำเภอท่าใหม่ จังหวัดจันทบุรี

องค์ประกอบทางสิ่งแวดล้อม และคุณค่าต่างๆ	พารามิเตอร์ ที่ใช้ติดตามตรวจสอบ	วิธีวิเคราะห์/ตรวจวัด	ตำแหน่ง/ สถานที่ตรวจสอบ	ความถี่	ผู้รับผิดชอบ
2. น้ำใช้	1. ความสามารถด้านวิศวกรรมของระบบจ่ายน้ำ	- ตรวจสอบอุปกรณ์ต่าง ๆ ของระบบจ่ายน้ำในโครงการ โดยต้องอยู่ในสภาพดี สามารถใช้งานได้ดีตลอดเวลา หากพบว่ามีเหตุบกพร่อง หรือชำรุดเสียหาย ต้องดำเนินการแก้ไขทันที	- ระบบและอุปกรณ์จ่ายน้ำใช้ ภายในโครงการ	- ปีที่ 1 ตรวจสอบ 1 ครั้ง - ปีที่ 2 ตรวจสอบ ทุก ๆ 6 เดือน - ปีต่อไป ตรวจสอบ ทุก ๆ 4 เดือน ตลอดระยะเวลาเปิดดำเนินการ	- บริษัท นิว แทรเวิล บีช จำกัด
	2. ท่อประปา/ท่อจ่ายน้ำ	- ตรวจสอบระบบท่อประปา ต้องอยู่ในสภาพดี สามารถใช้งานได้ดีตลอดเวลา รอยรั่ว แตก อุดตันของท่อประปาหากพบต้องดำเนินการแก้ไขทันที		- ทุกๆ 6 เดือน ตลอดระยะเวลาเปิดดำเนินการ	- บริษัท นิว แทรเวิล บีช จำกัด
	3. สภาพทั่วไปของถังเก็บน้ำใช้	- ตรวจสอบสภาพทั่วไปของโครงสร้าง ต้องอยู่ในสภาพที่ดี มีสภาพคงทน แข็งแรง ไม่แตก/รั่วซึม หากพบต้องดำเนินการแก้ไขทันที	- ถังเก็บน้ำใช้ใต้ดิน บริเวณอาคาร D และถังเก็งน้ำบนดาดฟ้าอาคาร G ภายในโครงการ	- ทุกๆ 6 เดือน ตลอดระยะเวลาเปิดดำเนินการ	- บริษัท นิว แทรเวิล บีช จำกัด

ตารางที่ 28 (ต่อ) มาตรการติดตามตรวจสอบผลกระทบสิ่งแวดล้อม (ระยะดำเนินการ) โครงการ นิวแทรเวิลบีช รีสอร์ท ตั้งอยู่เลขที่ 99 หมู่ที่ 6 ตำบลคลองขุด อำเภอท่าใหม่ จังหวัดจันทบุรี

องค์ประกอบทางสิ่งแวดล้อม และคุณค่าต่างๆ	พารามิเตอร์ ที่ใช้ติดตามตรวจสอบ	วิธีวิเคราะห์/ตรวจวัด	ตำแหน่ง/ สถานที่ตรวจสอบ	ความถี่	ผู้รับผิดชอบ
	4. ตรวจสอบคุณภาพน้ำใช้ (กรณีผลิตน้ำใช้เองภายในโครงการ) โดยใช้เกณฑ์ตามประกาศกรมอนามัยเรื่อง เกณฑ์คุณภาพน้ำประปาดื่มได้ กรมอนามัย พ.ศ. 2563 ได้แก่ - ความขุ่น - สีปรากฏ - ความเป็นกรดและด่าง - ของแข็งละลายน้ำทั้งหมด - ความกระด้าง - ซัลเฟต - คลอไรด์ - ไนเตรท - เหล็ก - แมงกานีส - ทองแดง - สังกะสี, - ตะกั่ว	- เก็บตัวอย่างและวิเคราะห์ โดยวิธีมาตรฐาน (Standard Method) - ดำเนินการโดยบริษัทเอกชนที่ได้รับการขึ้นทะเบียนห้องปฏิบัติการวิเคราะห์เอกชน/หรือห้องปฏิบัติการวิเคราะห์ของภาครัฐ	- ถังน้ำเก็บใต้ดิน (เป็นถังเก็บน้ำหลังผ่านการปรับปรุงคุณภาพน้ำแล้ว)	- 6 เดือน/ครั้ง ตลอดระยะเวลาเปิดดำเนินการ	- บริษัท นิว แทรเวิล บีช จำกัด

ตารางที่ 28 (ต่อ) มาตรการติดตามตรวจสอบผลกระทบสิ่งแวดล้อม (ระยะดำเนินการ) โครงการ นิวแทรเวิลบีช รีสอร์ท ตั้งอยู่เลขที่ 99 หมู่ที่ 6 ตำบลคลองขุด อำเภอท่าใหม่ จังหวัดจันทบุรี

องค์ประกอบทางสิ่งแวดล้อม และคุณค่าต่างๆ	พารามิเตอร์ ที่ใช้ติดตามตรวจสอบ	วิธีวิเคราะห์/ตรวจวัด	ตำแหน่ง/ สถานที่ตรวจสอบ	ความถี่	ผู้รับผิดชอบ
	- โครเมียมรวม - แคดเมียม - สารหนู - ปรอท - โคลิฟอร์ม - อีโคไล				
3. สระว่ายน้ำ	1. สระว่ายน้ำในโครงการ	- โครงสร้างสระว่ายน้ำและพื้นสระว่ายน้ำ อยู่ในสภาพดี แข็งแรง	- ตรวจสอบความแข็งแรงของโครงสร้างสระว่ายน้ำ พื้นกระเบื้องในสระว่ายน้ำ และพื้นทางเดินรอบสระ - ตรวจสอบการรั่วซึมบริเวณตัวสระว่ายน้ำ	- เดือนละ 1 ครั้ง ตลอดระยะเวลาดำเนินการ	- บริษัท นิว แทรเวิล บีช จำกัด
	2. คุณภาพน้ำในสระว่ายน้ำ กำหนดให้ตรวจ 2 จุด ได้แก่ - ส่วนตื้นของสระว่ายน้ำ - ส่วนลึกของสระว่ายน้ำ	- pH - Free Chlorine	- เก็บตัวอย่างและวิเคราะห์โดยวิธีมาตรฐาน (Standard Method)	- วันละ 2 ครั้ง (ก่อนเปิด และปิดบริการสระ) ตลอดระยะเวลาดำเนินการ	- บริษัท นิว แทรเวิล บีช จำกัด
		- Total Coliform Bacteria - Fecal Coliform		- เดือนละ 1 ครั้ง ตลอดระยะเวลาดำเนินการ	
		- Combine Chlorine - Alkalinity		- ปีละ 1 ครั้ง ตลอดระยะเวลาดำเนินการ	

ตารางที่ 28 (ต่อ) มาตรการติดตามตรวจสอบผลกระทบสิ่งแวดล้อม (ระยะดำเนินการ) โครงการ นิวแทรเวิลบีช รีสอร์ท ตั้งอยู่เลขที่ 99 หมู่ที่ 6 ตำบลคลองขุด อำเภอท่าใหม่ จังหวัดจันทบุรี

องค์ประกอบทางสิ่งแวดล้อม และคุณค่าต่างๆ	พารามิเตอร์ ที่ใช้ติดตามตรวจสอบ	วิธีวิเคราะห์/ตรวจวัด	ตำแหน่ง/ สถานที่ตรวจสอบ	ความถี่	ผู้รับผิดชอบ
		- Calcium hardness - Cyanuric acid - Chloride - Ammonia - Nitrate - Total Coliform Bacteria - Fecal Coliform Bacteria - Escherichia coli - Staphylococcus aureus - Pseudomonas aeruginosa			
4. การจัดการน้ำเสีย และแหล่งน้ำผิวดิน	1. ตรวจคุณภาพน้ำทิ้งหลังบำบัดแล้วตามเกณฑ์มาตรฐานคุณภาพน้ำทิ้งจากอาคารประเภท ข. ตามประกาศกระทรวงทรัพยากรธรรมชาติและสิ่งแวดล้อม เรื่อง กำหนดมาตรฐานควบคุมการระบายน้ำทิ้งจากอาคารบางประเภทและบางขนาด พ.ศ. 2548 ดังนี้	- เก็บตัวอย่างและวิเคราะห์ โดยวิธีมาตรฐาน (Standard Method) - ดำเนินการโดยบริษัทเอกชนที่ได้รับการขึ้นทะเบียนห้องปฏิบัติการวิเคราะห์เอกชน/หรือห้องปฏิบัติการวิเคราะห์ของภาครัฐ	จุดตรวจคุณภาพน้ำเสีย/น้ำทิ้งภายในพื้นที่โครงการ - จุดที่ 1 ก่อนเข้าสู่ระบบบำบัดน้ำเสียรวม - จุดที่ 2 น้ำทิ้งหลังบำบัดแล้ว - จุดที่ 3 ตรวจน้ำทิ้งในบ่อตรวจสภาพน้ำ (บ่อสุดท้ายของระบบท่อระบายน้ำสาธารณะ)	- เดือนละ 1 ครั้ง ตลอดระยะเวลาเปิดดำเนินการ	- บริษัท นิวแทรเวิล บีช จำกัด

ตารางที่ 28 (ต่อ) มาตรการติดตามตรวจสอบผลกระทบสิ่งแวดล้อม (ระยะดำเนินการ) โครงการ นิวแทรเวิลบีช รีสอร์ท ตั้งอยู่เลขที่ 99 หมู่ที่ 6 ตำบลคลองขุด อำเภอท่าใหม่ จังหวัดจันทบุรี

องค์ประกอบทางสิ่งแวดล้อม และคุณค่าต่างๆ	พารามิเตอร์ ที่ใช้ติดตามตรวจสอบ	วิธีวิเคราะห์/ตรวจวัด	ตำแหน่ง/ สถานที่ตรวจสอบ	ความถี่	ผู้รับผิดชอบ
	- ความเป็นกรดและด่าง (pH) - บีโอดี (BOD_5) - สารแขวนลอย (Suspended Solids) - สารที่ละลายได้ทั้งหมด (Total Dissolved Solids) - ตะกอนหนัก (Settleable Solids) - น้ำมันและไขมัน (Fat, Oil & Grease) - ไนโตรเจนในรูปของทีเคเอ็น (TKN) - ซัลไฟด์ (Sulfide) - แบคทีเรียกลุ่มโคลิฟอร์มทั้งหมด (Total Coliform Bacteria) - แบคทีเรียกลุ่มฟีคอลโคลิฟอร์ม (Fecal Coliform Bacteria)				
	2. การจัดเก็บสถิติข้อมูล และรายงานผลการตรวจวัดคุณภาพน้ำทิ้งที่ผ่านการบำบัดแล้วตามกฎกระทรวงทรัพยากรธรรมชาติ	1. ตรวจสอบและบันทึกข้อมูลตามแบบ ทส. 1	- ระบบบำบัดน้ำเสียรวม ภายในพื้นที่โครงการ	- ทุกวัน ตลอดระยะเวลาดำเนินการ	- บริษัท นิว แทรเวิล บีชจำกัด

ตารางที่ 28 (ต่อ) มาตรการติดตามตรวจสอบผลกระทบสิ่งแวดล้อม (ระยะดำเนินการ) โครงการ นิวแทรเวิลบีช รีสอร์ท ตั้งอยู่เลขที่ 99 หมู่ที่ 6 ตำบลคลองขุด อำเภอท่าใหม่ จังหวัดจันทบุรี

องค์ประกอบทางสิ่งแวดล้อม และคุณค่าต่างๆ	พารามิเตอร์ ที่ใช้ติดตามตรวจสอบ	วิธีวิเคราะห์/ตรวจวัด	ตำแหน่ง/ สถานที่ตรวจสอบ	ความถี่	ผู้รับผิดชอบ
	และสิ่งแวดล้อมเรื่องกำหนดหลักเกณฑ์ วิธีการ และแบบการเก็บสถิติและข้อมูลการจัดทำบันทึกรายละเอียด และรายงานสรุปผลการทำงานของระบบบำบัดน้ำเสีย พ.ศ. 2555	(1) ปริมาณการใช้ไฟฟ้าของระบบบำบัดน้ำเสีย (2) ปริมาณน้ำใช้ในทุกกิจกรรมของโครงการ (ลบ.ม) (3) ปริมาณน้ำเสียที่เข้าระบบบำบัดน้ำเสีย (ลบ.ม) (4) การระบายน้ำทิ้งจากระบบบำบัดน้ำเสีย (ระบาย/ไม่ระบาย) (5) ปริมาณสารเคมีหรือสารสกัดชีวภาพที่ใช้ (6) การทำงานของระบบบำบัดน้ำเสีย - ระบบบำบัดน้ำเสีย (ปกติ/ผิดปกติ) - เครื่องสูบน้ำ (ปกติ/ผิดปกติ			
		2. จัดทำรายงานสรุปผลการทำงานของระบบบำบัดน้ำเสีย ตามแบบ ทส. 2	- ระบบบำบัดน้ำเสียรวม ภายในพื้นที่โครงการ	- บันทึกข้อมูลตามแบบ ทส. 2 ทุกเดือน ส่งเจ้าพนักงานท้องถิ่นภายในวันที่ 15 ของเดือนถัดไป ตลอดระยะเวลาดำเนินการ	- บริษัท นิวแทรเวิลบีช จำกัด

ตารางที่ 28 (ต่อ) มาตรการติดตามตรวจสอบผลกระทบสิ่งแวดล้อม (ระยะดำเนินการ) โครงการ นิวแทรเวิลบีช รีสอร์ท ตั้งอยู่เลขที่ 99 หมู่ที่ 6 ตำบลคลองขุด อำเภอท่าใหม่ จังหวัดจันทบุรี

องค์ประกอบทางสิ่งแวดล้อม และคุณค่าต่างๆ	พารามิเตอร์ ที่ใช้ติดตามตรวจสอบ	วิธีวิเคราะห์/ตรวจวัด	ตำแหน่ง/ สถานที่ตรวจสอบ	ความถี่	ผู้รับผิดชอบ
	3. การสูบกากตะกอนจากระบบบำบัดน้ำเสียไปกำจัด	- ตรวจสอบการสูบกากตะกอนไปกำจัดตามที่กำหนด หรือหากมีการสะสมของกากตะกอนเกินกว่า 2 ใน 3 ของบ่อให้สูบออกทันที	- ถังเกรอะภายในพื้นที่โครงการ	- ทุกๆ 2 เดือน ตลอดระยะเวลาดำเนินการ	- บริษัท นิว แทรเวิล บีช จำกัด
			- ถังเก็บตะกอนส่วนเกิน บริเวณระบบบำบัดน้ำเสียรวม ภายในพื้นที่โครงการ	- ทุกๆ 1 เดือน ตลอดระยะเวลาดำเนินการ	
	4. การกำจัดกากไขมัน	- ตรวจสอบไม่ให้มีการอุดตันของกากไขมันบริเวณท่อระบายน้ำออกจากบ่อดักไขมัน	- ถังดักไขมัน ภายในพื้นที่โครงการ	- ทุกวัน ตลอดระยะเวลาเปิดดำเนินการ	- บริษัท นิว แทรเวิล บีช จำกัด
5. การระบายน้ำ	1. สภาพทั่วไปของระบบท่อระบายน้ำ บ่อพักระบายน้ำ และบ่อหน่วงน้ำ	- ตรวจสอบสภาพทั่วไป ต้องอยู่ในสภาพที่ดี พร้อมใช้งานได้ดีตลอดเวลา ไม่มีการ แตกหัก รั่วหรือชำรุด หากพบว่ามีสภาพไม่ปกติ มีการแตก รั่วหรือชำรุด ต้องรีบทำการแก้ไขหรือเปลี่ยนใหม่ทันที	- ระบบท่อระบายน้ำ บ่อพักระบายน้ำ และบ่อตรวจสภาพน้ำ รวมทั้งบ่อหน่วงน้ำ ภายในพื้นที่โครงการ	- ทุก 6 เดือน ตลอดระยะเวลาดำเนินการ	- บริษัท นิว แทรเวิล บีช จำกัด
	2. การอุดตันระบบท่อระบายน้ำ	- ตรวจสอบการทำความสะอาดและขุดลอกตะกอนออกจากระบบท่อระบายน้ำทั้งระบบ และต้องไม่มีเศษมูลฝอย ดิน และเศษใบไม้อุดตัน	2. ท่อระบายน้ำ บ่อพักระบายน้ำ และบ่อตรวจสภาพน้ำ ภายในโครงการ	- เดือนละ 1 ครั้ง ตลอดระยะเวลาเปิดดำเนินการ และเพิ่มความถี่มากขึ้นในช่วงดูฝน	- บริษัท นิว แทรเวิล บีช จำกัด

ตารางที่ 28 (ต่อ) มาตรการติดตามตรวจสอบผลกระทบสิ่งแวดล้อม (ระยะดำเนินการ) โครงการ นิวแทรเวิลบีช รีสอร์ท ตั้งอยู่เลขที่ 99 หมู่ที่ 6 ตำบลคลองขุด อำเภอท่าใหม่ จังหวัดจันทบุรี

องค์ประกอบทางสิ่งแวดล้อม และคุณค่าต่างๆ	พารามิเตอร์ ที่ใช้ติดตามตรวจสอบ	วิธีวิเคราะห์/ตรวจวัด	ตำแหน่ง/ สถานที่ตรวจสอบ	ความถี่	ผู้รับผิดชอบ
	3. สภาพทั่วไปอุปกรณ์บริเวณบ่อหน่วงน้ำ อยู่ในที่ดี พร้อมใช้งาน เช่น วาล์วที่บ่อหน่วงน้ำ	- ความสามารถด้านวิศวกรรมของอุปกรณ์ที่ใช้ในระบบบ่อหน่วงน้ำ เช่น ประตูระบายน้ำ ที่บริเวณปลายท่อระบายน้ำออกจากบ่อพักน้ำสุดท้ายก่อนระบายออกจากโครงการ เป็นต้น หากพบว่ามีการชำรุดเสียหาย ต้องดำเนินการแก้ไขทันที	3. บ่อหน่วงน้ำ ภายในโครงการ	- เดือนละ 1 ครั้ง ตลอดระยะเวลาเปิดดำเนินการ	- บริษัท นิว แทรเวิล บีช จำกัด
6. การจัดการมูลฝอย	1. สภาพทั่วไป (การผุกร่อน การชำรุด)	- ตรวจสอบถังรองรับมูลฝอย ต้องมีฝาปิดมิดชิด และมีสภาพดีอยู่เสมอ หากพบว่ามีรอยรั่วหรือแตกผุกร่อน ชำรุด ให้รีบเปลี่ยนถังใบใหม่ทดแทนทันที	1. ถังรองรับมูลฝอยทั่วไป ภายในโครงการ	- ทุกวัน ตลอดระยะเวลาเปิดดำเนินการ	- บริษัท นิว แทรเวิล บีช จำกัด
		- ตรวจสอบสภาพทั่วไปของห้องพักมูลฝอยรวม ต้องอยู่ในสภาพดี แข็งแรง และมิดชิด	2. ห้องพักมูลฝอยรวม ภายในพื้นที่โครงการ	- ทุกวัน ตลอดระยะเวลาเปิดดำเนินการ	- บริษัท นิว แทรเวิล บีช จำกัด

ตารางที่ 28 (ต่อ) มาตรการติดตามตรวจสอบผลกระทบสิ่งแวดล้อม (ระยะดำเนินการ) โครงการ นิวแทรเวิลบีช รีสอร์ท ตั้งอยู่เลขที่ 99 หมู่ที่ 6 ตำบลคลองขุด อำเภอท่าใหม่ จังหวัดจันทบุรี

องค์ประกอบทางสิ่งแวดล้อม และคุณค่าต่างๆ	พารามิเตอร์ ที่ใช้ติดตามตรวจสอบ	วิธีวิเคราะห์/ตรวจวัด	ตำแหน่ง/ สถานที่ตรวจสอบ	ความถี่	ผู้รับผิดชอบ
	2. ความสามารถรองรับมูลฝอย/ ไม่มีมูลฝอยตกค้างบริเวณห้องพักมูลฝอยรวม และถังรองรับมูลฝอยทั่วไป	- ตรวจสอบไม่ให้มีมูลฝอยตกค้าง หากมีปริมาณมูลฝอยล้นถัง ต้องจัดให้มีถังรองรับมูลฝอยเพิ่มเติมทันที	1. ถังรองรับมูลฝอยทั่วไปภายในโครงการ	- ทุกวัน ตลอดระยะเวลาเปิดดำเนินการ	- บริษัท นิว แทรเวิล บีช จำกัด
		- ตรวจสอบไม่ให้มีมูลฝอยตกค้างบริเวณห้องพักมูลฝอยรวม หากมีต้องรีบแจ้งหน่วยงานเก็บขนขององค์การบริหารส่วนตำบลคลองขุดเข้ามาเก็บขนหรือแก้ไขปัญหาโดยเร็ว	2. ห้องพักมูลฝอยรวมภายในพื้นที่โครงการ	- ทุกวัน ตลอดระยะเวลาเปิดดำเนินการ	- บริษัท นิว แทรเวิล บีช จำกัด
	3. ความสะอาดของถังรองรับมูลฝอยทั่วไปและห้องพักมูลฝอยรวม	- ตรวจสอบความสะอาดของถังรองรับมูลฝอย บริเวณที่ตั้งวางถัง และห้องพักมูลฝอยรวม	1. ถังรองรับมูลฝอยทั่วไป 2. ห้องพักมูลฝอยรวม ภายในโครงการ	- ทุกวัน ตลอดระยะเวลาเปิดดำเนินการ	- บริษัท นิว แทรเวิล บีช จำกัด
7. การใช้ไฟฟ้าและพลังงาน	1. สภาพทั่วไปของระบบไฟฟ้าส่องสว่าง	- ตรวจสอบสภาพทั่วไป ความพร้อมใช้งาน และมีความส่องสว่างได้ดี ไม่ชำรุด	1. ระบบไฟฟ้าส่องสว่าง ตามทางเดินในอาคาร และส่วนกลาง 2. อุปกรณ์และสายไฟฟ้า ภายในโครงการ	- เดือนละ 1 ครั้ง ตลอดระยะเวลาเปิดดำเนินการ	- บริษัท นิว แทรเวิล บีช จำกัด
	2. สภาพทั่วไปของอุปกรณ์และสายไฟฟ้า	- ตรวจสอบตามคู่มือการใช้งาน ต้องอยู่ในสภาพดีอยู่เสมอ หากพบว่าจุดใดชำรุดเสียหาย ต้องรีบแก้ไขซ่อมแซมหรือเปลี่ยนทันที	- อุปกรณ์และสายไฟฟ้าต่างๆ ภายในโครงการ	- เดือนละ 1 ครั้ง ตลอดระยะเวลาเปิดดำเนินการ	- บริษัท นิว แทรเวิล บีช จำกัด

ตารางที่ 28 (ต่อ) มาตรการติดตามตรวจสอบผลกระทบสิ่งแวดล้อม (ระยะดำเนินการ) โครงการ นิวแทรเวิลบีช รีสอร์ท ตั้งอยู่เลขที่ 99 หมู่ที่ 6 ตำบลคลองขุด อำเภอท่าใหม่ จังหวัดจันทบุรี

องค์ประกอบทางสิ่งแวดล้อม และคุณค่าต่างๆ	พารามิเตอร์ ที่ใช้ติดตามตรวจสอบ	วิธีวิเคราะห์/ตรวจวัด	ตำแหน่ง/ สถานที่ตรวจสอบ	ความถี่	ผู้รับผิดชอบ
8. การจราจร	1. สภาพทั่วไประบบไฟฟ้าส่องสว่างทางจราจรบริเวณที่จอดรถและถนน	- ตรวจสอบระบบไฟฟ้าส่องสว่างทุกจุด มีความส่องสว่างได้ดี อุปกรณ์ไม่ชุดรุดเสียหาย พบว่าจุดใดชำรุดเสียหาย ต้องรีบแก้ไขซ่อมแซมหรือเปลี่ยนทันที	- ระบบไฟฟ้าส่องสว่างทางจราจรบริเวณที่จอดรถ ถนนในโครงการและทางเข้า-ออกโครงการ	- เดือนละ 1 ครั้ง ตลอดระยะเวลาเปิดดำเนินการ	- บริษัท นิว แทรเวิล บีชจำกัด
	2. สภาพทั่วไปของป้าย/สัญญาณระบบจราจร	- ตรวจสอบสภาพทั่วไปของป้ายและสัญญาณจราจร เช่น ป้ายต่างๆ ลูกศรแสดงทิศทางการเดินรถบนพื้นทางเดินรถ ป้ายแสดงทางเข้า-ออก ป้ายสัญญาณจราจรต่างๆ เป็นต้น หากพบว่าจุดใดชำรุดเสียหายต้องรีบแก้ไขหรือซ่อมแซมทันที	- ป้ายต่างๆ และสัญญาณจราจรภายในพื้นที่โครงการ เช่น ป้ายชื่อโครงการ ป้ายบอกทาง ลูกศรแสดงทิศทางการเดินรถบนพื้นทางเดินรถภายในพื้นที่โครงการ	- เดือนละ 1 ครั้ง ตลอดระยะเวลาเปิดดำเนินการ	- บริษัท นิว แทรเวิล บีชจำกัด
9. เศรษฐกิจ และสังคม/ การมีส่วนร่วมของประชาชน	- การมีข้อร้องเรียน/ความคิดเห็นจากประชาชนที่อาจได้รับความเดือดร้อนจากโครงการ	- ตรวจสอบการร้องเรียน/ความคิดเห็นจากประชาชนจากทุกช่องทาง เช่น การร้องเรียนโดยตรง ตู้รับความ คิดเห็น อีเมล์ ไลน์	- บริเวณที่พักอาศัยในพื้นที่ติดโครงการและโดยรอบโครงการ - ภายในพื้นที่โครงการ	- ทุกวัน ตลอดระยะเวลาเปิดดำเนินการ	- บริษัท นิว แทรเวิล บีชจำกัด

ตารางที่ 28 (ต่อ) มาตรการติดตามตรวจสอบผลกระทบสิ่งแวดล้อม (ระยะดำเนินการ) โครงการ นิวแทรเวิลบีช รีสอร์ท ตั้งอยู่เลขที่ 99 หมู่ที่ 6 ตำบลคลองขุด อำเภอท่าใหม่ จังหวัดจันทบุรี

องค์ประกอบทางสิ่งแวดล้อม และคุณค่าต่างๆ	พารามิเตอร์ ที่ใช้ติดตามตรวจสอบ	วิธีวิเคราะห์/ตรวจวัด	ตำแหน่ง/ สถานที่ตรวจสอบ	ความถี่	ผู้รับผิดชอบ
10. ความปลอดภัยสาธารณะ	- สภาพทั่วไประบบกล้องวงจรปิด	- ตรวจสอบสภาพทั่วไปและประสิทธิภาพการทำงานของระบบกล้องวงจรปิด ตามคู่มือการใช้งาน โดยต้องมีสภาพการใช้งานได้ดี หากพบว่าชำรุด/เสียหาย ใช้งานไม่ได้ ต้องรีบแก้ไขหรือเปลี่ยนชุดใหม่โดยทันที	- ระบบกล้องวงจรปิด ภายในโครงการ	- เดือนละ 1 ครั้ง ตลอดระยะเวลาเปิดดำเนินการ	- บริษัท นิว แทรเวิล บีชจำกัด
11. การป้องกันอัคคีภัย	1. สภาพทั่วไประบบป้องกันอัคคีภัยภายในโครงการ/ระบบไฟส่องสว่าง/ระบบไฟส่องสว่างฉุกเฉิน	- ตรวจสอบสภาพทั่วไปและประสิทธิภาพการทำงานของระบบป้องกันอัคคีภัย ไม่ชำรุด/เสียหาย อยู่ในสภาพดีพร้อมใช้งานอยู่เสมอ โดยตรวจสอบตามคู่มือการใช้งานหรือประสานบริษัทผู้เชี่ยวชาญเข้ามาตรวจสอบและทดสอบระบบ	- ระบบป้องกันอัคคีภัยและอุปกรณ์ต่างๆ ภายในโครงการ	- เดือนละ 1 ครั้ง ตลอดระยะเวลาเปิดดำเนินการ	- บริษัท นิว แทรเวิล บีชจำกัด
		- ตรวจสอบสภาพทั่วไปตามคู่มือการใช้งาน ต้องมีความพร้อมใช้งานและมีประสิทธิภาพอยู่เสมอ	- ระบบไฟส่องสว่างทั่วไป ไฟสว่างฉุกเฉิน ภายในโครงการ	- เดือนละ 1 ครั้ง ตลอดระยะเวลาเปิดดำเนินการ	- บริษัท นิว แทรเวิล บีชจำกัด

ตารางที่ 28 (ต่อ) มาตรการติดตามตรวจสอบผลกระทบสิ่งแวดล้อม (ระยะดำเนินการ) โครงการ นิวแทรเวิลบีช รีสอร์ท ตั้งอยู่เลขที่ 99 หมู่ที่ 6 ตำบลคลองขุด อำเภอท่าใหม่ จังหวัดจันทบุรี

องค์ประกอบทางสิ่งแวดล้อม และคุณค่าต่างๆ	พารามิเตอร์ ที่ใช้ติดตามตรวจสอบ	วิธีวิเคราะห์/ตรวจวัด	ตำแหน่ง/ สถานที่ตรวจสอบ	ความถี่	ผู้รับผิดชอบ
	2. สภาพทั่วไปของพื้นที่จุดรวมพล	- ตรวจสอบสภาพทั่วไปของพื้นที่จุดรวมพล ไม่มีอุปสรรคหรือสิ่งกีดขวางการเข้าถึง และมีความเรียบร้อยพร้อมใช้งานตลอดเวลา - มีขนาดเพียงพอต่อการรองรับคนอพยพคนเมื่อเกิดเพลิงไหม้ในโครงการ	- พื้นที่จุดรวมพลภายในโครงการ	- เดือนละ 1 ครั้ง ตลอดระยะเวลาเปิดดำเนินการ	- บริษัท นิว แทรเวิล บีชจำกัด
	3. ความพร้อมในการซ้อมหนีไฟ	- ตรวจสอบความพร้อมและประเมินผลการซ้อมหนีไฟ และการจัดให้มีการฝึกซ้อมหนีไฟของโครงการร่วมกับเจ้าหน้าที่บรรเทาสาธารณภัย	- ภายในพื้นที่โครงการ	- ซ้อมหนีไฟ อย่างน้อย 1 ครั้ง/ปี ตลอดระยะเวลาเปิดดำเนินการ	- บริษัท นิว แทรเวิล บีชจำกัด
12. สุนทรียภาพ	1. สภาพต้นไม้เจริญเติบโตได้ดี	- ตรวจสอบต้นไม้ในบริเวณพื้นที่สีเขียวให้มีสภาพดีอยู่เสมอ หากต้นไม้ตาย หรือไม่เจริญเติบโตต้องปลูกทดแทน	- บริเวณพื้นที่สีเขียวภายในโครงการ	- เดือนละ 1 ครั้ง ตลอดระยะเวลาเปิดดำเนินการ	- บริษัท นิว แทรเวิล บีชจำกัด
	2. สภาพรั้วโดยรอบพื้นที่โครงการ	- ตรวจสอบสภาพรั้วโดยรอบพื้นที่โครงการ ต้องอยู่ในสภาพดีเสมอ	- บริเวณรั้วภายในโครงการ	- เดือนละ 1 ครั้ง ตลอดระยะเวลาเปิดดำเนินการ	- บริษัท นิว แทรเวิล บีชจำกัด

ตารางที่ 28 (ต่อ) มาตรการติดตามตรวจสอบผลกระทบสิ่งแวดล้อม (ระยะดำเนินการ) โครงการ นิวแทรเวิลบีช รีสอร์ท ตั้งอยู่เลขที่ 99 หมู่ที่ 6 ตำบลคลองขุด อำเภอท่าใหม่ จังหวัดจันทบุรี

องค์ประกอบทางสิ่งแวดล้อม และคุณค่าต่างๆ	พารามิเตอร์ ที่ใช้ติดตามตรวจสอบ	วิธีวิเคราะห์/ตรวจวัด	ตำแหน่ง/ สถานที่ตรวจสอบ	ความถี่	ผู้รับผิดชอบ
	3. สภาพทั่วไปของท่อระบายน้ำและระบบสาธารณูปโภคใต้ดินอื่นๆ	- ตรวจสอบสภาพของท่อระบายน้ำและระบบสาธารณูปโภคใต้ดินอื่นและความเสียหายจากรากต้นไม้	-ระบบท่อระบายน้ำและระบบสาธารณูปโภคใต้ดินอื่น ๆ	- เดือนละ 1 ครั้ง ตลอดระยะเวลาเปิดดำเนินการ	- บริษัท นิว แทรเวิล บีชจำกัด
	4. สภาพทั่วไปของไม้ค้ำยันต้นไม้	- ตรวจสอบสภาพไม้ค้ำยันต้นไม้อยู่ในสภาพดี และเหมาะสมกับขนาดของต้นไม้ หากต้นไม้มีขนาดใหญ่ขึ้นไม่เหมาะสมกับไม้ค้ำยันแบบคอกที่มีอยู่ ให้เปลี่ยนขนาดของไม้ค้ำยันใหม่ให้มีขนาดเหมาะสมกับขนาดของต้นไม้	- ไม้ค้ำยันต้นไม้ในบริเวณพื้นที่สีเขียวภายในโครงการ	- ปีละ 1 ครั้ง ตลอดระยะเวลาเปิดดำเนินการ	- บริษัท นิว แทรเวิล บีชจำกัด
	5. ตรวจสอบสภาพทั่วไปและความสะอาดบริเวณหาดเจ้าหลาว หลังการจัดกิจกรรมนันทนาการบริเวณหน้าหาด	- ตรวจสอบสภาพทั่วไป ความสะอาด ไม่ให้มีมูลฝอยตกค้างบริเวณหาดเจ้าหลาว	- บริเวณหาดเจ้าหลาว (ด้านทิศใต้ของโครงการ)	- ตรวจสอบ ทุกครั้ง หลังดำเนินกิจกรรมนันทนาการหน้าหาดเจ้าหลาเสร็จสิ้น	- บริษัท นิว แทรเวิล บีชจำกัด
13. การบดบังแสงอาทิตย์	- ข้อร้องเรียน/ความคิดเห็นจากประชาชนที่อาจได้รับความเดือดร้อนจากโครงการ	- ตรวจสอบจากทุกช่องทาง เช่น การร้องเรียนโดยตรง ตู้รับความคิดเห็น อีเมล์ ไลน์ เป็นต้น	- บริเวณพื้นที่หรืออาคารที่อยู่ในระยะ 100 เมตรจากโครงการ	- ทุกวัน ตลอดระยะเวลาเปิดดำเนินการ	- บริษัท นิว แทรเวิล บีชจำกัด
14. การบดบังลม	- ข้อร้องเรียน/ความคิดเห็นจากประชาชนที่อาจได้รับความเดือดร้อนจากโครงการ	- ตรวจสอบจากทุกช่องทาง เช่น การร้องเรียนโดยตรง ตู้รับความคิดเห็น อีเมล์ ไลน์ เป็นต้น	- บริเวณพื้นที่หรืออาคารที่อยู่ในระยะ 100 เมตรจากโครงการ	- ทุกวัน ตลอดระยะเวลาเปิดดำเนินการ	- บริษัท นิว แทรเวิล บีชจำกัด

ภาคผนวก ช.4

แบบสอบถามความคิดเห็นและการมีส่วนร่วมของประชาชนครั้งที่ 1

แบบสอบถามความคิดเห็นและการมีส่วนร่วมของประชาชน (ครั้งที่ 1)
เพื่อประกอบการจัดทำรายงานการประเมินผลกระทบสิ่งแวดล้อม
โครงการ นิว แทรเวิล บีช รีสอร์ท



ที่ตั้ง : ถนนเฉลิมบูรพาชลทิต หมู่ที่ 6 ตำบลคลองขุด อำเภอท่าใหม่ จังหวัดจันทบุรี
ของ **บริษัท นิว แทรเวิล บีช จำกัด**

<u>หากมีข้อสงสัยหรือต้องการข้อมูลเพิ่มเติม</u> ติดต่อได้ที่

1. **เจ้าของโครงการ : บริษัท นิว แทรเวิล บีช จำกัด**
   ที่อยู่ : เลขที่ 99 หมู่ที่ 6 ตำบลคลองขุด อำเภอท่าใหม่ จังหวัดจันทบุรี
   ตัวแทนเจ้าของโครงการ ติดต่อ [redacted]
   อีเมล : [redacted]
2. **บริษัท เนเชอรัล โอเปอเรชั่น จำกัด : บริษัทที่ปรึกษาและจัดทำรายงานการประเมินผลกระทบสิ่งแวดล้อมโครงการ**
   ที่อยู่ : เลขที่ 99/59 หมู่ 5 ซอยไทรม้า ถนนรัตนาธิเบศร์ ตำบลไทรม้า อำเภอเมืองนนทบุรี จังหวัดนนทบุรี 11000
   โทรศัพท์ : 0-2075-6714, มือถือ/ไลน์ : 09-6860-5290 แฟกซ์ : 0-2075-6714 และ อีเมล : natural_operation@hotmail.com
   ติดต่อ : [redacted]

โครงการเปิดโอกาสให้ประชาชนได้รับรู้ข้อมูลข่าวสาร มีส่วนร่วมในการแสดงความคิดเห็น

และข้อเสนอแนะต่าง ๆ ต่อโครงการ ได้ตลอดระยะเวลาศึกษาผลกระทบของโครงการ

ผู้ทำการสำรวจ/สัมภาษณ์ ..... วันที่ ..... เบอร์โทร .....

รายละเอียดโครงการ นิว แทรเวิล บีช รีสอร์ท

ชื่อโครงการ : นิว แทรเวิล บีช รีสอร์ท
ที่ตั้ง : ถนนเฉลิมบูรพาชลทิต หมู่ที่ 6 ตำบลคลองขุด อำเภอท่าใหม่ จังหวัดจันทบุรี
เจ้าของโครงการ : บริษัท นิว แทรเวิล บีช จำกัด
ขนาดพื้นที่โครงการ : ประมาณ 16-3-43.7 ไร่
องค์ประกอบภายในโครงการ ประกอบด้วย :

- ⇒ อาคารโรงแรม คสล. ขนาด 1 ชั้น จำนวน 21 หลัง
- ⇒ อาคารโรงแรม คสล. ขนาด 2 ชั้น จำนวน 10 หลัง
- ⇒ อาคารโรงแรม คสล. ขนาด 3 ชั้น จำนวน 1 หลัง
- ⇒ อาคารโรงแรม คสล. ขนาด 4 ชั้น จำนวน 1 หลัง
- ⇒ สระว่ายน้ำ และอาคารประกอบอื่น ๆ
- ⇒ จำนวนห้องพัก : ปัจจุบัน โครงการ นิว แทรเวิล บีช รีสอร์ท มีจำนวนห้องพักโรงแรม 63 ห้อง (ตามใบอนุญาตประกอบกิจการโรงแรม เลขที่ 12/2564)
  ทั้งนี้โครงการ**จะขออนุญาตเพิ่มห้องพักโรงแรมเป็น 96 ห้อง**
- ⇒ พนักงานภายในโครงการประมาณ 70 คน
- ⇒ มีที่จอดรถยนต์ 96 คัน (รวมที่จอดรถผู้พิการฯ)
- ⇒ ระบบสาธารณูปโภคและส่วนบริการในโครงการ : ระบบน้ำใช้ ระบบบำบัดน้ำเสีย ระบบระบายน้ำและบ่อหน่วงน้ำ การจัดมูลฝอย ระบบป้องกันอัคคีภัย ระบบรักษาความปลอดภัย ที่จอดรถยนต์ พื้นที่สีเขียว ฯลฯ
- ⇒ ทางเข้า-ออกของโครงการ : ทางเข้า-ออก จำนวน 1 จุด เชื่อมกับถนนเฉลิมบูรพาชลทิต
- ⇒ **ระยะเวลาก่อสร้าง/ดัดแปลงอาคาร : ประมาณ 1 ปี นับจากวันที่ได้รับอนุญาตก่อสร้าง/ดัดแปลง**

ลักษณะการดำเนินโครงการเข้าข่ายต้องจัดทำรายงานการประเมินผลกระทบสิ่งแวดล้อม ตามประกาศกระทรวงทรัพยากรธรรมชาติและสิ่งแวดล้อม เรื่อง กำหนดโครงการ กิจการ หรือการดำเนินการ ซึ่งต้องจัดทำรายงานการประเมินผลกระทบสิ่งแวดล้อมและหลักเกณฑ์ วิธีการ และเงื่อนไขในการจัดทำรายงานการประเมินผลกระทบสิ่งแวดล้อม พ.ศ. 2566 โดยต้องเสนอรายงานการประเมินผลกระทบสิ่งแวดล้อมต่อสำนักงานนโยบายและแผนทรัพยากรธรรมชาติและสิ่งแวดล้อม (สผ.) ในขั้นขออนุญาตก่อสร้าง ทั้งนี้ในการศึกษาฯ จะต้องนำเสนอข้อมูลการมีส่วนร่วมของประชาชนและการประเมินผลกระทบสิ่งแวดล้อมทางสังคมของประชาชนที่อยู่ภายในระยะ 1 กิโลเมตร จากขอบเขตพื้นที่โครงการ เพื่อนำไปประกอบการจัดทำและนำเสนอรายงานฯ ต่อไป

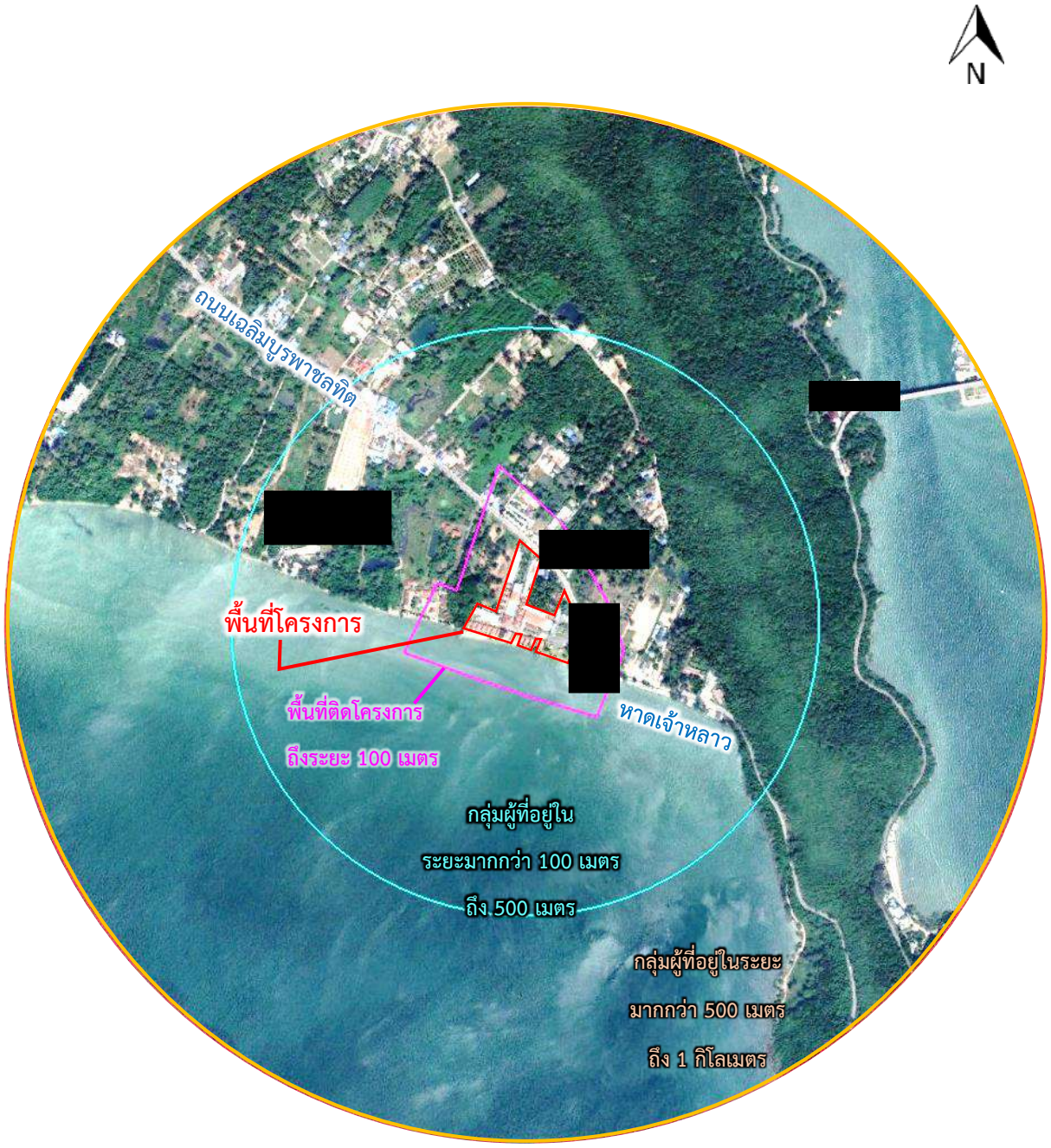

ที่ตั้งโครงการและขอบเขตพื้นที่ศึกษาการมีส่วนร่วมของประชาชน

ผังบริเวณโครงการ

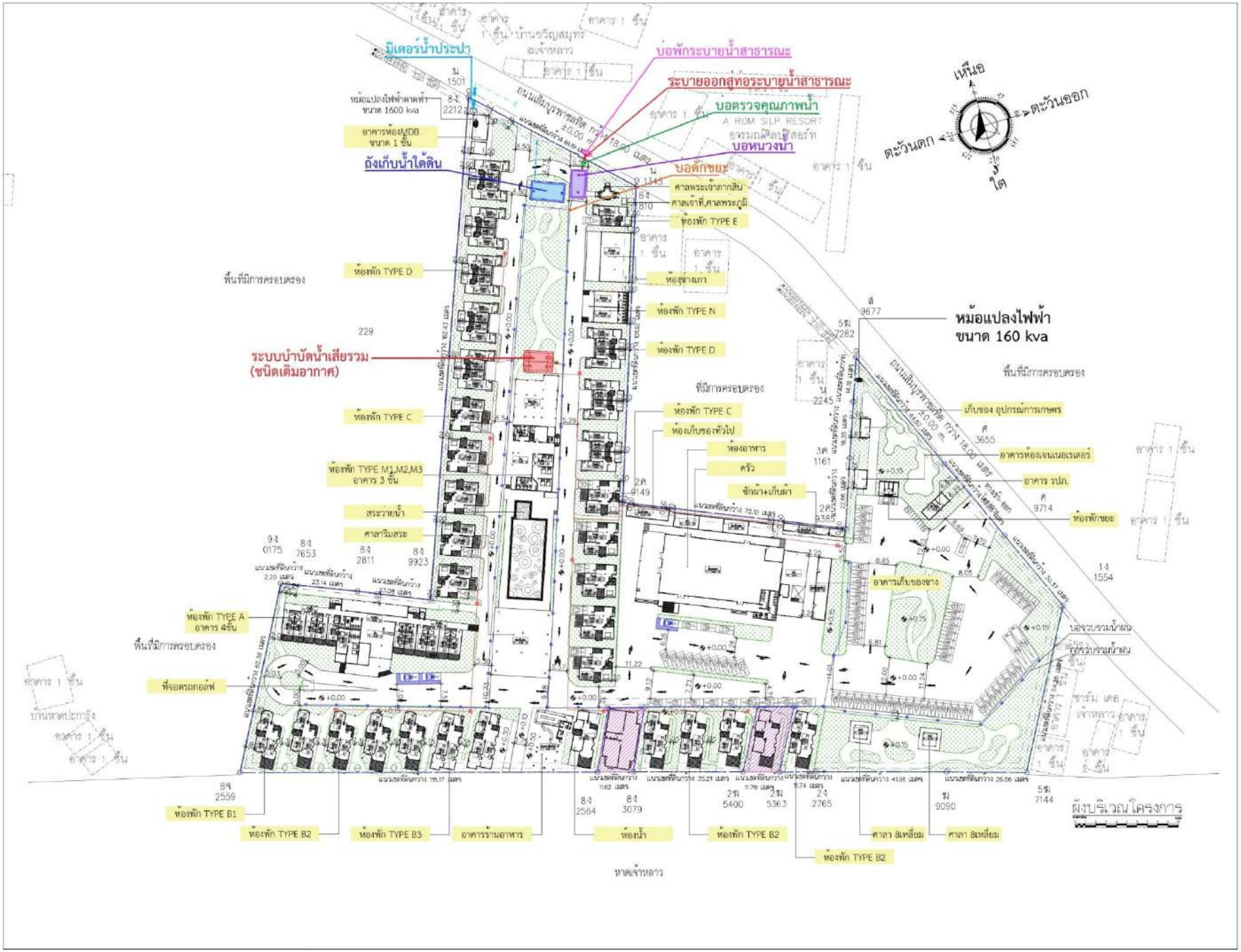

❖ สำหรับประชาชนทั่วไปและสถานประกอบการ

(สำหรับเจ้าหน้าที่)

1. ที่ตั้งของครัวเรือน/สถานประกอบการ

(1) ติดพื้นที่โครงการ (2) ระยะ 100 เมตร รอบพื้นที่โครงการ ☐

(3) ระยะมากกว่า 100 ถึง 500 เมตร จากขอบเขตพื้นที่โครงการ (4) ระยะมากกว่า 500 ถึง 1,000 เมตร จากขอบเขตพื้นที่โครงการ

2. ลักษณะการใช้ประโยชน์ของอาคาร

(1) อยู่อาศัยอย่างเดียว (2) เป็นสถานประกอบการอย่างเดียว ☐

(3) เป็นสถานประกอบการและอยู่อาศัยด้วย

(4) อื่น ๆ (ระบุ).....

ข้อมูลผู้ตอบแบบสอบถาม/ให้สัมภาษณ์

ชื่อ-นามสกุล (นาย/นาง/นางสาว).....

อยู่บ้านเลขที่.....หมู่ที่.....ถนน.....ตำบล..... อำเภอท่าใหม่ จังหวัดจันทบุรี

สถานภาพ..... หรือ ตำแหน่ง ..... (กรณีหน่วยงาน,บริษัท)

เบอร์โทรศัพท์..... อีเมล : ..... ไลน์ : .....

☐ **ยินดีแสดงความคิดเห็น/ข้อเสนอแนะต่อโครงการด้วยตัวเอง**

☐ **ยินดีแสดงความคิดเห็น/ข้อเสนอแนะต่อโครงการ แต่ไม่สามารถดำเนินการด้วยตัวเอง** เนื่องจาก (ระบุ).....

ดังนั้น จึงหมอบหมายให้ (นาย/นางสาว/นาง)..... มีความเกี่ยวข้องเป็น ..... ในการเป็นตัวแทนในการแสดงความคิดเห็น

☐ **ไม่ขอแสดงความคิดเห็น/ข้อเสนอแนะต่อโครงการ**

เนื่องจาก (ระบุ).....

❖ สำหรับพื้นที่อ่อนไหว และสถานที่ราชการ

(สำหรับเจ้าหน้าที่)

ประเภท

1. กลุ่มพื้นที่อ่อนไหว

◯ **กรณีวัด/ศาสนสถาน**

ชื่อศาสนสถาน..... เลขที่.....หมู่ที่.....

ถนน.....ตำบล..... อำเภอท่าใหม่ จังหวัดจันทบุรี เบอร์โทรศัพท์.....

พระภิกษุสงฆ์ จำนวน.....รูป สามเณร จำนวน.....รูป

◯ **กรณีโรงเรียน/สถานศึกษา**

ชื่อสถานศึกษา..... เลขที่.....หมู่ที่.....

ถนน.....ตำบล..... อำเภอท่าใหม่ จังหวัดจันทบุรี เบอร์โทรศัพท์.....

อาจารย์ผู้สอน จำนวน.....คน บุคคลากรอื่น ๆ จำนวน.....คน

นักเรียน/นักศึกษา จำนวน.....คน ระดับชั้นที่เปิดสอน.....

◯ **กรณีโรงพยาบาล/สถานพยาบาล**

ชื่อโรงพยาบาล/สถานพยาบาล..... เลขที่.....หมู่ที่.....

ถนน.....ตำบล..... อำเภอท่าใหม่ จังหวัดจันทบุรี เบอร์โทรศัพท์ .....

บุคลากรในหน่วยงาน จำนวน.....คน อื่นๆ.....

2. กลุ่มหน่วยงานราชการ

◯ **หน่วยงาน/องค์กร** (เช่น สถานทูต หน่วยงานราชการต่างๆ)

ชื่อหน่วยงาน/องค์กร..... เลขที่.....หมู่ที่.....

ถนน.....ตำบล..... อำเภอท่าใหม่ จังหวัดจันทบุรี เบอร์โทรศัพท์ .....

บุคลากรในหน่วยงาน จำนวน.....คน อื่น ๆ.....

ข้อมูลผู้ตอบแบบสอบถาม/ให้สัมภาษณ์

ชื่อ-นามสกุล (นาย/นาง/นางสาว).....

ตำแหน่ง ..... ดำรงตำแหน่งนี้มา ..... ปี

เบอร์โทรศัพท์..... อีเมล : ..... ไลน์ : .....

☐ **ยินดีแสดงความคิดเห็น/ข้อเสนอแนะต่อโครงการด้วยตัวเอง**

☐ **ยินดีแสดงความคิดเห็น/ข้อเสนอแนะต่อโครงการ แต่ไม่สามารถดำเนินการด้วยตัวเอง** เนื่องจาก (ระบุ).....

ดังนั้น จึงหมอบหมายให้ (นาย/นางสาว/นาง)..... มีความเกี่ยวข้องเป็น ..... ในการเป็นตัวแทนในการแสดงความคิดเห็น

☐ **ไม่ขอแสดงความคิดเห็น/ข้อเสนอแนะต่อโครงการ**

เนื่องจาก (ระบุ).....

❖ สำหรับกลุ่มผู้นำชุมชน

(<u>สำหรับเจ้าหน้าที่</u>)

กลุ่มผู้นำชุมชน

ชื่อชุมชน.....อยู่บ้านเลขที่.....หมู่ที่.....

ตำบล..... อำเภอท่าใหม่ จังหวัดจันทบุรี เบอร์โทรศัพท์ .....

ข้อมูลผู้ตอบแบบสอบถาม/ให้สัมภาษณ์

ชื่อ-นามสกุล (นาย/นาง/นางสาว).....

ตำแหน่ง ..... ดำรงตำแหน่งนี้มา ..... ปี

เบอร์โทรศัพท์..... อีเมล : ..... ไลน์ : .....

☐ **ยินดีแสดงความคิดเห็น/ข้อเสนอแนะต่อโครงการด้วยตัวเอง**

☐ **ยินดีแสดงความคิดเห็น/ข้อเสนอแนะต่อโครงการ แต่ไม่สามารถดำเนินการด้วยตัวเอง** เนื่องจาก (ระบุ).....

ดังนั้น จึงหมอบหมายให้ (นาย/นางสาว/นาง)..... มีความเกี่ยวข้องเป็น ..... ในการเป็นตัวแทนในการแสดงความคิดเห็น

☐ **ไม่ขอแสดงความคิดเห็น/ข้อเสนอแนะต่อโครงการ**

เนื่องจาก (ระบุ).....

<u>ส่วนที่ 1</u> ข้อมูลทั่วไป

1.1 เพศ

(1) ชาย (2) หญิง ☐

1.2 อายุ

(1) 20-29 ปี (2) 30-39 ปี (3) 40-49 ปี (4) 50-59 ปี (5) 60 ปีขึ้นไป ☐

(หรือระบุ.....ปี)

1.3 ระดับการศึกษาสูงสุด

(1) ไม่ได้ศึกษาในระบบการศึกษาขั้นพื้นฐาน (2) ประถมศึกษา (3) มัธยมศึกษาตอนต้น ☐

(4) มัธยมศึกษาตอนปลาย (5) ประกาศนียบัตรวิชาชีพ (ปวช.)

(6) ประกาศนียบัตรวิชาชีพชั้นสูง (ปวส.) (7) อนุปริญญา (8) ปริญญาตรี

(9) ปริญญาโท (10) ปริญญาเอก (11) อื่น ๆ (ระบุ) .....

ส่วนที่ 2 ผลกระทบที่คาดว่าจะได้รับจากการดำเนินโครงการ

ในส่วนนี้เป็นการเปิดโอกาสให้ประชาชนผู้มีส่วนได้เสีย ได้มีส่วนร่วมแสดงความคิดเห็นเกี่ยวกับผลกระทบที่คาดว่าจะได้รับจากการดำเนินโครงการ ข้อห่วงกังวลหรือข้อเสนอแนะต่าง ๆ ที่มีต่อโครงการ อันเป็นประโยชน์ต่อการวางแผนพัฒนาโครงการ และนำไปสู่การจัดทำมาตรการป้องกันและแก้ไขผลกระทบสิ่งแวดล้อม และมาตรการติดตามตรวจสอบผลกระทบสิ่งแวดล้อมสำหรับโครงการให้มีความเหมาะสมต่อไป

2.1 ผลกระทบในด้านลบ ที่คาดว่าจะเกิดขึ้น

2.1.1 ระยะก่อสร้าง/ดัดแปลงอาคารโครงการ (ตอบได้มากกว่า 1 ข้อ)

ผลกระทบต่อสิ่งแวดล้อม ที่คาดว่าจะเกิดขึ้น	ระดับผลกระทบ				
	ไม่มี (0)	น้อย (1)	ปานกลาง (2)	มาก (3)	
1. ทรัพยากรดิน/การพังทลายของดิน					☐
2. คุณภาพอากาศ และสภาพภูมิอากาศ					☐
3. เสียง					☐
4. ความสั่นสะเทือน					☐
5. คุณภาพน้ำ/น้ำใช้					☐
6. การจัดการน้ำเสีย					☐
7. การระบายน้ำ และการป้องกันน้ำท่วม					☐
8. การจัดการมูลฝอย					☐
9. การใช้ไฟฟ้า					☐
10. การจราจร					☐
11. สภาพเศรษฐกิจและสังคม					☐
12. อาชีวอนามัย และความปลอดภัย					☐
13. สาธารณสุขและสุขภาพ					☐
14. การป้องกันอัคคีภัย					☐
15. การสื่อสาร (การบดบังคลื่นวิทยุ/โทรทัศน์)					☐
16. สุนทรียภาพ					☐
17. การบดบังกระแสลม					☐
18. การบดบังแสงแดด					☐
19. การระบายอากาศ/ความร้อน					☐
20. กลิ่น/ควันรบกวน					☐
21. อื่น ๆ (ระบุ)					☐
22. อื่น ๆ (ระบุ)					☐

2.1.2 <u>ระยะเปิดดำเนินโครงการ</u> (ตอบได้มากกว่า 1 ข้อ)

ผลกระทบต่อสิ่งแวดล้อม ที่คาดว่าจะเกิดขึ้น	ระดับผลกระทบ				
	ไม่มี (0)	น้อย (1)	ปานกลาง (2)	มาก (3)	
1. ทรัพยากรดิน/การพังทลายของดิน					☐
2. คุณภาพอากาศ และสภาพภูมิอากาศ					☐
3. เสียง					☐
4. ความสั่นสะเทือน					☐
5. คุณภาพน้ำ/น้ำใช้					☐
6. การจัดการน้ำเสีย					☐
7. การระบายน้ำ และการป้องกันน้ำท่วม					☐
8. การจัดการมูลฝอย					☐
9. การใช้ไฟฟ้า					☐
10. การจราจร					☐
11. สภาพเศรษฐกิจและสังคม					☐
12. อาชีวอนามัย และความปลอดภัย					☐
13. สาธารณสุขและสุขภาพ					☐
14. การป้องกันอัคคีภัย					☐
15. การสื่อสาร (การบดบังคลื่นวิทยุ/โทรทัศน์)					☐
16. สุนทรียภาพ					☐
17. การบดบังกระแสลม					☐
18. การบดบังแสงแดด					☐
19. การระบายอากาศ/ความร้อน					☐
20. กลิ่น/ควันรบกวน					☐
21. อื่น ๆ (ระบุ).....					☐
22. อื่น ๆ (ระบุ).....					☐

2.2 <u>ผลกระทบในด้านบวก</u> ที่คาดว่าจะเกิดขึ้น

2.2.1 ระยะก่อสร้าง/ดัดแปลงอาคารโครงการ (ตอบได้มากกว่า 1 ข้อ)

ผลกระทบต่อสิ่งแวดล้อม	ระดับผลกระทบ				
	ไม่มี (0)	น้อย (1)	ปานกลาง (2)	มาก (3)	
1. เกิดการจ้างงานในพื้นที่ชุมชนมากขึ้น เป็นการสร้างรายได้ให้กับคนในชุมชนและพื้นที่ใกล้เคียง					☐
2. เกิดรายได้จากการขายสินค้าและบริการให้กับคนในโครงการ					☐
3. เกิดการพัฒนาชุมชนและทำให้ชุมชนมีความเจริญขึ้นมากกว่าเดิม					☐
4. ธุรกิจการค้าในพื้นที่ใกล้เคียง มีสภาพเศรษฐกิจดีขึ้น					☐
5. อื่น ๆ (ระบุ).....					☐

2.2.2 ระยะเปิดดำเนินการ (ตอบได้มากกว่า 1 ข้อ)

ผลกระทบต่อสิ่งแวดล้อม	ระดับผลกระทบ				
	ไม่มี (0)	น้อย (1)	ปานกลาง (2)	มาก (3)	
1. เกิดการจ้างงานในพื้นที่ชุมชนมากขึ้น เป็นการสร้างรายได้ให้กับคนในชุมชนและพื้นที่ใกล้เคียง					☐
2. เกิดรายได้จากการขายสินค้าและบริการให้กับคนในโครงการ					☐
3. เกิดการพัฒนาชุมชนและทำให้ชุมชนมีความเจริญขึ้นมากกว่าเดิม					☐
4. ธุรกิจการค้าในพื้นที่ใกล้เคียง มีสภาพเศรษฐกิจดีขึ้น					☐
5. อื่น ๆ (ระบุ).....					☐

ส่วนที่ 3 ความคิดเห็น/ข้อเสนอแนะอื่นๆ ที่มีต่อการพัฒนาโครงการ

1. **การกำหนดพื้นที่ศึกษาสำหรับการประเมินผลกระทบสิ่งแวดล้อมของโครงการ ในระยะ 1 กิโลเมตร จากขอบเขตพื้นที่โครงการ ท่านคิดว่าเพียงพอหรือไม่**

   (1) เพียงพอ (2) ไม่เพียงพอ (ระบุ) ..... ☐

2. **การกำหนดขอบเขตหัวข้อการศึกษาและจัดทำรายงานการประเมินผลกระทบสิ่งแวดล้อม (ตามแนวทางของสำนักงานนโยบายและแผนทรัพยากรธรรมชาติและสิ่งแวดล้อม (สผ.)) ท่านคิดว่าเพียงพอหรือไม่**

   (1) เพียงพอ (2) ไม่เพียงพอ (ระบุ) ..... ☐

3. **ท่านมีข้อคิดเห็นเพิ่มเติมเกี่ยวกับการประเมินทางเลือกโครงการนี้หรือไม่**

   (1) ไม่มี (2) มี (ระบุ) ..... ☐

4. **ท่านมีความคิดเห็น/ข้อเสนอแนะอื่น ๆ ต่อการเกิดขึ้นของโครงการอย่างไรบ้าง**

   .....
   .....
   .....
   .....
   .....
   .....
   .....
   .....
   .....

----------ขอขอบพระคุณเป็นอย่างสูง----------

ภาคผนวก ช.5

แบบสอบถามสภาพเศรษฐกิจและสังคมสำหรับประชาชน

แบบสอบถามด้านเศรษฐกิจและสังคม
เพื่อประกอบการจัดทำรายงานการประเมินผลกระทบสิ่งแวดล้อม
โครงการ นิว แทรเวิล บีช รีสอร์ท



ที่ตั้ง : ถนนเฉลิมบูรพาชลทิต เลขที่ 99 หมู่ที่ 6 ตำบลคลองขุด อำเภอท่าใหม่ จังหวัดจันทบุรี
ของ **บริษัท นิว แทรเวิล บีช จำกัด**

<u>หากมีข้อสงสัยหรือต้องการข้อมูลเพิ่มเติม</u> ติดต่อได้ที่

1. **เจ้าของโครงการ : บริษัท นิว แทรเวิล บีช จำกัด**
   ที่อยู่ : เลขที่ 99 หมู่ที่ 6 ตำบลคลองขุด อำเภอท่าใหม่ จังหวัดจันทบุรี
   ตัวแทนเจ้าของโครงการ ติดต่อ [redacted]
   อีเมล : [redacted]
2. **บริษัท เนเชอรัล โอเปอเรชั่น จำกัด : บริษัทที่ปรึกษาและจัดทำรายงานการประเมินผลกระทบสิ่งแวดล้อมโครงการ**
   ที่อยู่ : เลขที่ 99/59 หมู่ 5 ซอยไทรม้า ถนนรัตนาธิเบศร์ ตำบลไทรม้า อำเภอเมืองนนทบุรี จังหวัดนนทบุรี 11000
   โทรศัพท์ : 0-2075-6714, มือถือ/ไลน์ : 09-6860-5290 แฟกซ์ : 0-2075-6714 และ อีเมล : natural_operation@hotmail.com
   ติดต่อ : [redacted]

โครงการเปิดโอกาสให้ประชาชนได้รับรู้ข้อมูลข่าวสาร มีส่วนร่วมในการแสดงความคิดเห็น

และข้อเสนอแนะต่าง ๆ ต่อโครงการ ได้ตลอดระยะเวลาศึกษาผลกระทบของโครงการ

ผู้ทำการสำรวจ/สัมภาษณ์ ..... วันที่ ..... เบอร์โทร .....

❖ สำหรับประชาชนทั่วไปและสถานประกอบการ

(สำหรับเจ้าหน้าที่)

1. ที่ตั้งของครัวเรือน/สถานประกอบการ

(1) ติดพื้นที่โครงการ
(2) ระยะ 100 เมตร รอบพื้นที่โครงการ
(3) ระยะมากกว่า 100 ถึง 500 เมตร จากขอบเขตพื้นที่โครงการ
(4) ระยะมากกว่า 500 ถึง 1,000 เมตร จากขอบเขตพื้นที่โครงการ

☐

2. ลักษณะการใช้ประโยชน์ของอาคาร

(1) อยู่อาศัยอย่างเดียว
(2) เป็นสถานประกอบการอย่างเดียว
(3) เป็นสถานประกอบการและอยู่อาศัยด้วย
(4) อื่น ๆ (ระบุ).....

☐

ข้อมูลผู้ตอบแบบสอบถาม/ให้สัมภาษณ์

ชื่อ-นามสกุล (นาย/นาง/นางสาว).....

อยู่บ้านเลขที่.....หมู่ที่.....ถนน.....ตำบล..... อำเภอท่าใหม่ จังหวัดจันทบุรี

สถานภาพ..... หรือ ตำแหน่ง ..... (กรณีหน่วยงาน,บริษัท)

เบอร์โทรศัพท์..... อีเมล : ..... ไลน์ : .....

☐ **ยินดีแสดงความคิดเห็น/ข้อเสนอแนะต่อโครงการด้วยตัวเอง**

☐ **ยินดีแสดงความคิดเห็น/ข้อเสนอแนะต่อโครงการ แต่ไม่สามารถดำเนินการด้วยตัวเอง** เนื่องจาก (ระบุ).....

ดังนั้น จึงหมอบหมายให้ (นาย/นางสาว/นาง)..... มีความเกี่ยวข้องเป็น ..... ในการเป็นตัวแทนในการแสดงความคิดเห็น

☐ **ไม่ขอแสดงความคิดเห็น/ข้อเสนอแนะต่อโครงการ**

เนื่องจาก (ระบุ).....

❖ สำหรับพื้นที่อ่อนไหว และสถานที่ราชการ

(สำหรับเจ้าหน้าที่)

1. ประเภท

1. กลุ่มพื้นที่อ่อนไหว

◯ **กรณีวัด/ศาสนสถาน**

ชื่อศาสนสถาน..... เลขที่.....หมู่ที่.....

ถนน.....ตำบล..... อำเภอท่าใหม่ จังหวัดจันทบุรี เบอร์โทรศัพท์ .....

พระภิกษุสงฆ์ จำนวน.....รูป สามเณร จำนวน.....รูป

◯ **กรณีโรงเรียน/สถานศึกษา**

ชื่อสถานศึกษา..... เลขที่.....หมู่ที่.....

ถนน.....ตำบล..... อำเภอท่าใหม่ จังหวัดจันทบุรี เบอร์โทรศัพท์ .....

อาจารย์ผู้สอน จำนวน.....คน บุคคลากรอื่น ๆ จำนวน.....คน

นักเรียน/นักศึกษา จำนวน.....คน ระดับชั้นที่เปิดสอน.....

◯ **กรณีโรงพยาบาล/สถานพยาบาล**

ชื่อโรงพยาบาล/สถานพยาบาล..... เลขที่.....หมู่ที่.....

ถนน.....ตำบล..... อำเภอท่าใหม่ จังหวัดจันทบุรี เบอร์โทรศัพท์ .....

บุคลากรในหน่วยงาน จำนวน.....คน อื่น ๆ.....

2. กลุ่มหน่วยงานราชการ

◯ **หน่วยงาน/องค์กร** (เช่น สถานทูต หน่วยงานราชการต่าง ๆ)

ชื่อหน่วยงาน/องค์กร..... เลขที่.....หมู่ที่.....

ถนน.....ตำบล..... อำเภอท่าใหม่ จังหวัดจันทบุรี เบอร์โทรศัพท์ .....

บุคลากรในหน่วยงาน จำนวน.....คน อื่น ๆ.....

ข้อมูลผู้ตอบแบบสอบถาม/ให้สัมภาษณ์

ชื่อ-นามสกุล (นาย/นาง/นางสาว).....

อยู่บ้านเลขที่.....หมู่ที่.....ถนน.....ตำบล..... อำเภอท่าใหม่ จังหวัดจันทบุรี

สถานภาพ..... หรือ ตำแหน่ง ..... (กรณีหน่วยงาน,บริษัท)

เบอร์โทรศัพท์..... อีเมล : ..... ไลน์ : .....

☐ **ยินดีแสดงความคิดเห็น/ข้อเสนอแนะต่อโครงการด้วยตัวเอง**

☐ **ยินดีแสดงความคิดเห็น/ข้อเสนอแนะต่อโครงการ แต่ไม่สามารถดำเนินการด้วยตัวเอง** เนื่องจาก (ระบุ).....

ดังนั้น จึงหมอบหมายให้ (นาย/นางสาว/นาง)..... มีความเกี่ยวข้องเป็น ..... ในการเป็นตัวแทนในการแสดงความคิดเห็น

☐ **ไม่ขอแสดงความคิดเห็น/ข้อเสนอแนะต่อโครงการ**

เนื่องจาก (ระบุ).....

❖ สำหรับกลุ่มผู้นำชุมชน

(สำหรับเจ้าหน้าที่)

กลุ่มผู้นำชุมชน

ชื่อชุมชน.....อยู่บ้านเลขที่.....หมู่ที่.....

ตำบล..... อำเภอท่าใหม่ จังหวัดจันทบุรี เบอร์โทรศัพท์ .....

ข้อมูลผู้ตอบแบบสอบถาม/ให้สัมภาษณ์

ชื่อ-นามสกุล (นาย/นาง/นางสาว).....

ตำแหน่ง ..... ดำรงตำแหน่งนี้มา ..... ปี

เบอร์โทรศัพท์..... อีเมล : ..... ไลน์ : .....

☐ **ยินดีแสดงความคิดเห็น/ข้อเสนอแนะต่อโครงการด้วยตัวเอง**

☐ **ยินดีแสดงความคิดเห็น/ข้อเสนอแนะต่อโครงการ แต่ไม่สามารถดำเนินการด้วยตัวเอง** เนื่องจาก (ระบุ).....

ดังนั้น จึงหมอบหมายให้ (นาย/นางสาว/นาง)..... มีความเกี่ยวข้องเป็น ..... ในการเป็นตัวแทนในการแสดงความคิดเห็น

☐ **ไม่ขอแสดงความคิดเห็น/ข้อเสนอแนะต่อโครงการ**

เนื่องจาก (ระบุ).....

ส่วนที่ 1 ข้อมูลทั่วไป

1.1 เพศ

(1) ชาย (2) หญิง

1.2 อายุ

(1) 20-29 ปี (2) 30-39 ปี (3) 40-49 ปี (4) 50-59 ปี (5) 60 ปีขึ้นไป

(หรือระบุ.....ปี)

1.3 จำนวนสมาชิกในครอบครัว (รวมทั้งตัวท่านด้วย)

(1) 1 คน (2) 2 คน (3) 3 คน (4) 4 คน

(5) 5 คน (6) 6 คน (7) 7 คน ขึ้นไป

(หรือระบุ จำนวน ..... คน)

1.4 ศาสนา

(1) พุทธ (2) อิสลาม (3) คริสต์ (4) อื่น ๆ (ระบุ).....

1.5 ระดับการศึกษาสูงสุด

(1) ไม่ได้ศึกษาในระบบการศึกษาขั้นพื้นฐาน (2) ประถมศึกษา (3) มัธยมศึกษาตอนต้น

(4) มัธยมศึกษาตอนปลาย (5) ประกาศนียบัตรวิชาชีพ (ปวช.)

(6) ประกาศนียบัตรวิชาชีพชั้นสูง (ปวส.) (7) อนุปริญญา (8) ปริญญาตรี

(9) ปริญญาโท (10) ปริญญาเอก (11) อื่น ๆ (ระบุ) .....

1.6 ภูมิลำเนา

(1) เกิดที่นี่ (2) ย้ายมาจากที่อื่น (ระบุ).....อาศัยอยู่เป็นเวลา.....ปี

1.7 ท่านหรือพนักงานของท่านได้เข้าร่วมกิจกรรมกับชุมชนหรือชมรมต่าง ๆ หรือไม่

(1) ไม่เข้าร่วม (2) เข้าร่วม (ระบุ) .....

ส่วนที่ 2 สภาพทางเศรษฐกิจ-สังคม

2.1 อาชีพหลัก

(1) ไม่ได้ประกอบอาชีพ (2) รับจ้างทั่วไป

(3) พนักงานบริษัท/ห้างร้าน/โรงงาน (4) ประกอบธุรกิจส่วนตัว

(5) รับราชการ/รัฐวิสาหกิจ (6) อื่น ๆ (ระบุ).....

2.2 อาชีพเสริม

(1) ไม่ได้ประกอบอาชีพเสริม (2) ประกอบอาชีพเสริม (ระบุ).....

2.3 รายได้จากการทำงานของครอบครัวต่อเดือน (โดยประมาณ)

(1) 6,000 บาท หรือต่ำกว่า (2) 6,001 – 10,000 บาท (3) 10,001 – 15,000 บาท

(4) 15,001 – 20,000 บาท (5) 20,001 – 30,000 บาท (6) มากกว่า 30,000 บาท ขึ้นไป

2.4 รายจ่ายของครอบครัวต่อเดือน (โดยประมาณ)

(1) 6,000 บาท หรือต่ำกว่า (2) 6,001 – 10,000 บาท (3) 10,001 – 15,000 บาท

(4) 15,001 – 20,000 บาท (5) 20,001 – 30,000 บาท (6) มากกว่า 30,000 บาท ขึ้นไป

(7) ไม่แสดงความคิดเห็น

2.5 รายรับและรายจ่ายในแต่ละเดือนของครัวเรือนเพียงพอหรือไม่

(1) ไม่เพียงพอ (2) เพียงพอ แต่ไม่เหลือเก็บ (3) เพียงพอ มีเหลือเก็บ

ส่วนที่ 3 ข้อมูลด้านระบบสาธารณูปโภค สุขภาพอนามัย ความปลอดภัยสาธารณะ และอื่น ๆ

3.1 ครอบครัว/สถานประกอบการของท่านใช้แหล่งน้ำอุปโภค (น้ำใช้) จากแหล่งใดมากที่สุด

(1) น้ำประปา (2) ซื้อน้ำเป็นขวด/แกลลอน/ถัง (3) บ่อน้ำบาดาล

(4) น้ำฝน (5) อื่น ๆ (ระบุ).....

3.2 ครอบครัว/สถานประกอบการของท่านใช้แหล่งน้ำบริโภคโภค (น้ำดื่ม) จากแหล่งใดมากที่สุด

(1) น้ำประปา (2) ซื้อน้ำเป็นขวด/แกลลอน/ถัง (3) บ่อน้ำบาดาล

(4) น้ำฝน (5) อื่น ๆ (ระบุ).....

3.3 ครอบครัว/สถานประกอบการของท่านกำจัดน้ำเสียส้วม โดยวิธีใด

(1) บำบัดก่อนระบายลงท่อสาธารณะ (2) บำบัดก่อนระบายลงดินให้แห้งซึมไปเอง

(3) บำบัดก่อนลงแม่น้ำ/คลอง/ลำรางสาธารณะ (4) อื่น ๆ (ระบุ).....

3.4 ครอบครัว/สถานประกอบการของท่านกำจัดน้ำเสียจากการอาบ/ซักล้าง โดยวิธีใด

(1) ระบายลงท่อสาธารณะ โดยตรง (2) บำบัดก่อนระบายลงดินให้แห้งซึมไปเอง

(3) บำบัดก่อนลงแม่น้ำ/คลอง/ลำรางสาธารณะ (4) อื่น ๆ (ระบุ).....

3.5 ครอบครัว/สถานประกอบการของท่านกำจัดน้ำเสียครัว โดยวิธีใด

(1) ระบายลงท่อสาธารณะ โดยตรง (2) บำบัดก่อนระบายลงดินให้แห้งซึมไปเอง

(3) บำบัดก่อนลงแม่น้ำ/คลอง/ลำรางสาธารณะ (4) อื่น ๆ (ระบุ).....

3.6 ครอบครัว/สถานประกอบการของท่าน มีหน่วยงานของรัฐให้บริการเก็บขนขยะหรือไม่

(1) ไม่มี ท่านกำจัดด้วยวิธีใด.....

(2) มี ระบุหน่วยงาน.....

3.7 ในรอบ 1 ปีที่ผ่านมา ในชุมชนบริเวณครอบครัว/สถานประกอบการของท่านมีเหตุอาชญกรรม ปล้นทรัพย์ ลักขโมย ยาเสพติดบ้างหรือไม่

(1) ไม่มี (2) มี แต่นาน ๆ ครั้ง (3) มี เกิดขึ้นบ่อยครั้ง

3.8 ในรอบ 1 ปีที่ผ่านมา ส่วนใหญ่คนในครอบครัว/สถานประกอบการของท่าน มีการเจ็บป่วยเกิดขึ้นหรือไม่

(1) ไม่มี

(2) มี

ถ้ามี ป่วยเป็นโรคใดมากที่สุด (ตอบได้เพียง 1 ข้อ)

(1) โรคระบบหายใจ (2) โรคระบบทางเดินอาหาร

(3) โรคระบบไหลเวียนเลือด (4) โรคผิวหนังและเนื้อเยื่อใต้ผิวหนัง

(5) โรคประจำตัว (ระบุ)..... (6) อื่น ๆ (ระบุ) .....

3.9 เมื่อมีคนในครอบครัว/สถานประกอบการของท่าน มีอาการเจ็บป่วย ได้เข้ารับการรักษาที่ใดมากที่สุด ☐

(1) โรงพยาบาลของรัฐ ชื่อ..... (2) โรงพยาบาลเอกชน ชื่อ.....

(3) คลินิก (4) ศูนย์บริการสาธารณสุข ชื่อ.....

(5) ซื้อยามารักษาเอง (6) อื่น ๆ (ระบุ).....

3.10 สวัสดิการทางสุขภาพของคนส่วนใหญ่ในครอบครัว/สถานประกอบการของท่าน ☐

(1) บัตรทอง (2) สิทธิรักษาพยาบาลข้าราชการ/พนักงานของรัฐ

(3) สิทธิประกันสังคม (4) สิทธิสวัสดิการและประกันสุขภาพ

(5) อื่น ๆ (ระบุ).....

3.11 ความถี่ในการเข้ารับการรักษาเมื่อคนส่วนใหญ่ในครอบครัว/สถานประกอบการของท่านมีการเจ็บป่วย ☐

(1) น้อยกว่า 3 เดือน/ครั้ง (2) 3-6 เดือน/ครั้ง (3) 7-9 เดือน/ครั้ง

(4) 10-12 เดือน/ครั้ง (5) มากกว่า 1 ปี/ครั้ง (6) อื่น ๆ (ระบุ).....

3.12 ในรอบ 1 ปีที่ผ่านมา ในชุมชนบริเวณของท่านมีปัญหาด้านสภาพการจราจรติดขัดบนถนนสายหลักที่ใช้สัญจรหรือไม่ ☐

(1) ไม่มีปัญหา (2) มีปัญหาติดขัดในช่วงเช้า

(3) มีปัญหาติดขัดในช่วงเย็น (4) มีปัญหาติดขัดทั้งเช้า-เย็น

3.13 ในรอบ 1 ปีที่ผ่านมา ในชุมชนของท่านมีอุบัติเหตุการจราจร หรือไม่ ☐

(1) ไม่มี (2) มี แต่นาน ๆ ครั้ง (3) มี เกิดขึ้นบ่อยครั้ง

3.14 ปัจจุบันเครื่องรับโทรทัศน์ในครอบครัว/สถานประกอบการของท่านรับสัญญาณภาพจากช่องทางใด ☐

(1) จานสัญญาณดาวเทียม (2) เสาอากาศ (3) ทางอินเตอร์เน็ต

3.15 ในรอบ 1 ปีที่ผ่านมา ครอบครัว/สถานประกอบการของท่าน มีปัญหาด้านการสื่อสาร (การบดบังคลื่นวิทยุ/โทรทัศน์)หรือไม่ ☐

(1) ไม่มี (2) มี แต่นาน ๆ ครั้ง

ส่วนที่ 4 สภาพปัญหาด้านสิ่งแวดล้อมในชุมชน ในปัจจุบัน

สภาพปัญหาด้านสิ่งแวดล้อม	ไม่มี (0)	ระดับของสภาพปัญหา			สาเหตุ/แหล่งที่มาของปัญหา	
		น้อย (1)	ปานกลาง (2)	มาก (3)		
1. การใช้ไฟฟ้า เช่น ไฟฟ้าดับ ไฟตก เป็นต้น						☐
2. การใช้น้ำ/คุณภาพน้ำใช้						☐
3. การระบายน้ำ/น้ำท่วม						☐
4. การจัดการน้ำเสีย/น้ำเน่าเสีย						☐
5. การจัดการขยะมูลฝอย/ความสกปรกจากขยะ						☐
6. การจราจรคับคั่ง/ติดขัด/อุบัติเหตุจากการจราจร						☐
7. เสียงดังรบกวน						☐
8. ฝุ่นละออง/คุณภาพอากาศ						☐
9. ความแออัดของที่อยู่อาศัย						☐
10. ความไม่ปลอดภัยในชีวิตและทรัพย์สิน						☐
11. อัคคีภัย						☐
12. สาธารณสุขและสุขภาพ						☐
13. การสื่อสาร (การบดบังคลื่นวิทยุ/โทรทัศน์)						☐
14. ทัศนียภาพสุนทรียภาพ						☐
15. การบดบังกระแสลม						☐
16. การบดบังแสง						☐
17. อื่น ๆ (ระบุ)						☐
18. อื่น ๆ (ระบุ)						☐

ส่วนที่ 5 การรับรู้ข่าวสารของโครงการ

1. ท่านทราบหรือไม่ว่าจะมีการดำเนินการก่อสร้าง/ดัดแปลงอาคารของโครงการ นิว แทรเวล บีช รีสอร์ท

(1) ไม่ทราบ (2) ทราบ ☐

2. ถ้าทราบข่าวสารของโครงการ ท่านทราบจากแหล่งใด

(1) เอกสารประชาสัมพันธ์โครงการ (2) ป้ายประชาสัมพันธ์โครงการ

(3) เพื่อนบ้าน/คนในครอบครัว (4) อื่นๆ (ระบุ) ..... ☐

ส่วนที่ 6 ความคิดเห็น/ข้อเสนอแนะอื่น ๆ

.....

.....

----------**ขอขอบพระคุณเป็นอย่างสูง**----------

สามารถดูรายละเอียดเอกสารประชาสัมพันธ์โครงการได้จาก QR code นี้

แบบสอบถามสภาพทั่วไปของพื้นที่และเศรษฐกิจสังคม กลุ่มผู้นำชุมชน
สำหรับโครงการ นิว แทรเวิล บีช รีสอร์ท

บริษัท นิว แทรเวิล บีช จำกัด ผู้ดำเนินโครงการ นิว แทรเวิล บีช รีสอร์ท ตั้งอยู่ถนนเฉลิมบูรพาชลทิต หมู่ที่ 6 ตำบลคลองขุด อำเภอท่าใหม่ จังหวัดจันทบุรี มีขนาดพื้นที่โครงการประมาณ 16-3-43.7 ไร่ ซึ่งปัจจุบันภายในโครงการประกอบด้วยอาคารโรมแรม คสล. ขนาด 1 ชั้น จำนวน 21 หลัง อาคารโรงแรม คสล. ขนาด 2 ชั้น จำนวน 10 หลัง อาคารโรงแรม คสล. ขนาด 3 ชั้น จำนวน 1 หลัง อาคารโรงแรม คสล. ขนาด 4 ชั้น จำนวน 1 หลัง สระว่ายน้ำ และอาคารประกอบอื่น ๆ โดยมีจำนวนห้องพักโรงแรม 63 ห้อง (ตามใบอนุญาตประกอบกิจการโรงแรม เลขที่ 12/2564) ทั้งนี้โครงการ**จะขออนุญาตเพิ่มห้องพักโรงแรมเป็น 96 ห้อง** โครงการนี้อยู่ในระหว่างศึกษาและจัดทำรายงานการประเมินผลกระทบสิ่งแวดล้อม โดยบริษัท เนเชอรัล โอเปอเรชั่น จำกัด เนื่องจากโครงการตั้งอยู่ใกล้เคียงกับชุมชนของท่าน จึงจำเป็นต้องมีการศึกษาข้อมูลเกี่ยวกับสภาพเศรษฐกิจและสังคม รวมทั้งการมีส่วนร่วมของชุมชน ทั้งนี้ เพื่อให้ประชาชนที่อยู่โดยรอบโครงการมีส่วนร่วมในการแสดงความคิดเห็นเกี่ยวกับโครงการ เพื่อนำไปประกอบการประเมินผลกระทบสิ่งแวดล้อม และกำหนดมาตรการป้องกันและแก้ไขผลกระทบให้สอดคล้องกับข้อห่วงกังวลของประชาชน เพื่อให้การศึกษาครั้งนี้มีความเหมาะสมและสอดคล้องกับบทบัญญัติของพระราชบัญญัติส่งเสริมและรักษาคุณภาพสิ่งแวดล้อมแห่งชาติ (ฉบับที่ 2) พ.ศ. 2561 และนำเสนอข้อมูลการมีส่วนร่วมของประชาชนและการประเมินผลกระทบสิ่งแวดล้อมทางสังคมในรายงานการประเมินผลกระทบสิ่งแวดล้อม เสนอรายงานต่อสำนักงานนโยบายและแผนทรัพยากรธรรมชาติและสิ่งแวดล้อม (สผ.) และคณะกรรมการผู้ชำนาญการพิจารณารายงานการประเมินผลกระทบสิ่งแวดล้อมพิจารณาตามขั้นตอนต่อไป

ดังนั้นจึงใคร่ขอความร่วมมือจากท่านในการตอบแบบสอบถาม ทั้งนี้ข้อมูลต่าง ๆ ที่ท่านได้ตอบมานั้นบริษัทที่ปรึกษาฯ จะเก็บรักษาเป็นความลับ และไม่เผยแพร่ก่อนได้รับอนุญาต และขอขอบพระคุณเป็นอย่างสูงในความร่วมมือในครั้งนี้

ส่วนที่ 1 ข้อมูลทั่วไป

ชื่อ-นามสกุล.....อายุ.....ปี ระยะเวลาที่ท่านอยู่ในพื้นที่.....ปี
ตำแหน่ง.....ระยะเวลาดำรงตำแหน่ง.....
การศึกษาสูงสุด.....หมายเลขโทรศัพท์.....
พื้นที่รับผิดชอบ.....

ส่วนที่ 2 สภาพทั่วไปของชุมชน

2.1 ประวัติความเป็นมาและลักษณะการตั้งถิ่นฐานบ้านเรือนของชุมชน และลักษณะของชุมชนมีลักษณะอย่างไร (ชุมชนชนบท/ชุมชนเมือง/ชุมชนกึ่งชนบทกึ่งเมือง)

.....

.....

.....

2.2 ประชาชนในชุมชนส่วนใหญ่อาศัยอยู่ในพื้นที่ตั้งแต่กำเนิดหรือย้ายมาจากจังหวัดอื่น ถ้ามี การย้ายมาส่วนใหญ่ย้ายมาจากภูมิภาคใด และมีประชากรแฝงหรือไม่ ถ้ามี มีจำนวนเท่าไหร่ (โดยประมาณ)

.....

.....

.....

2.3 ประชาชนในชุมชนส่วนใหญ่ประกอบอาชีพหลักอะไร และมีอาชีพเสริมหรือไม่ อะไรบ้าง

.....

.....

.....

2.4 ปัจจุบันภายในชุมชนมีปัญหาด้านสิ่งแวดล้อมหรือไม่ ถ้ามี คือปัญหาอะไร มีสาเหตุมาจากอะไร และชุมชนมีการแก้ไขปัญหาอย่างไร

.....

.....

.....

2.5 ปัจจุบันภายในชุมชนมีปัญหาด้านเศรษฐกิจหรือไม่ ถ้ามี คือปัญหาอะไร มีสาเหตุมาจากอะไร และชุมชนมีการแก้ไขปัญหาอย่างไร

.....

.....

.....

2.6 ประเพณีและวัฒนธรรมท้องถิ่นของชุมชน ได้แก่ อะไรบ้าง และที่สำคัญมีอะไรบ้าง และมีการบูชาสิ่งศักดิ์สิทธิ์หรือไม่ อะไรบ้าง

.....

.....

.....

2.7 ช่องทางการประชาสัมพันธ์ข้อมูลข่าวสารของชุมชนได้แก่ช่องทางใดบ้าง และช่องทางที่ท่านเห็นว่าเหมาะสมที่สุดกับคนในชุมชนคือช่องทางใด

.....

.....

.....

ส่วนที่ 3 ความคิดเห็นต่อโครงการ นิว แทรเวิล บีช จำกัด

3.1 ท่านคิดว่าการดำเนินโครงการฯ จะก่อให้เกิดผลประโยชน์/ผลดีต่อชุมชนหรือไม่ อย่างไร

.....

.....

.....

.....

3.2 ท่านคิดว่าการดำเนินโครงการฯ จะส่งผลให้ปัญหาด้านสิ่งแวดล้อม ปัญหาด้านเศรษฐกิจ-สังคมภายในชุมชนเพิ่มขึ้นหรือไม่ อย่างไร

.....

.....

.....

.....

3.3 ท่านคิดว่าการดำเนินโครงการฯ ส่งผลให้เกิดการเปลี่ยนแปลงทางด้าน วิถีชีวิต ประเพณีและวัฒนธรรมดั้งเดิมของชุมชน หรือไม่ อย่างไร

.....

.....

.....

.....

3.4 ท่านมีความเชื่อมั่นต่อการจัดการปัญหาสิ่งแวดล้อมที่อาจจะเกิดขึ้นของโครงการฯ หรือไม่ อย่างไร

.....

.....

.....

.....

3.5 ท่านเห็นด้วยกับการดำเนินงานของโครงการฯ หรือไม่ อย่างไร

.....

.....

.....

.....

3.6 ข้อคิดเห็น ข้อวิตกกังวล และข้อเสนอแนะเพิ่มเติมต่อโครงการฯ

.....

.....

.....

ขอขอบพระคุณท่านเป็นอย่างสูงที่ให้ความร่วมมือในการตอบแบบสัมภาษณ์

ภาคผนวก ช.6

แบบสอบถามความคิดเห็นและการมีส่วนร่วมของประชาชนครั้งที่ 2

แบบสอบถามความคิดเห็นและการมีส่วนร่วมของประชาชน (ครั้งที่ 2)
เพื่อประกอบการจัดทำรายงานการประเมินผลกระทบสิ่งแวดล้อม
โครงการ นิวแทรเวิลบีช รีสอร์ท



ที่ตั้ง : ถนนเฉลิมบูรพาชลทิต เลขที่ 99 หมู่ที่ 6 ตำบลคลองขุด อำเภอท่าใหม่ จังหวัดจันทบุรี
ของ **บริษัท นิว แทรเวิล บีช จำกัด**

<u>หากมีข้อสงสัยหรือต้องการข้อมูลเพิ่มเติม</u> ติดต่อได้ที่

1. **เจ้าของโครงการ : บริษัท นิว แทรเวิล บีช จำกัด**
   ที่อยู่ : เลขที่ 99 หมู่ที่ 6 ตำบลคลองขุด อำเภอท่าใหม่ จังหวัดจันทบุรี
   ตัวแทนเจ้าของโครงการ [redacted]
   อีเมล [redacted]
2. **บริษัท เนเชอรัล โอเปอเรชั่น จำกัด : บริษัทที่ปรึกษาและจัดทำรายงานการประเมินผลกระทบสิ่งแวดล้อมโครงการ**
   ที่อยู่ : เลขที่ 99/59 หมู่ 5 ซอยไทรม้า ถนนรัตนาธิเบศร์ ตำบลไทรม้า อำเภอเมืองนนทบุรี จังหวัดนนทบุรี 11000
   โทรศัพท์ : 0-2075-6714, มือถือ/ไลน์ : 09-6860-5290 แฟกซ์ : 0-2075-6714 และ อีเมล : natural_operation@hotmail.com
   ติดต่อ : [redacted]

โครงการเปิดโอกาสให้ประชาชนได้รับรู้ข้อมูลข่าวสาร มีส่วนร่วมในการแสดงความคิดเห็น

และข้อเสนอแนะต่าง ๆ ต่อโครงการ ได้ตลอดระยะเวลาศึกษาผลกระทบของโครงการ

ผู้ทำการสำรวจ/สัมภาษณ์ ..... วันที่ ..... เบอร์โทร .....

รายละเอียดโครงการ นิวแทรเวิลบีช รีสอร์ท

ชื่อโครงการ : นิวแทรเวิลบีช รีสอร์ท

ที่ตั้งโครงการ : เลขที่ 99 หมู่ที่ 6 ตำบลคลองขุด อำเภอท่าใหม่ จังหวัดจันทบุรี

เจ้าของโครงการ : บริษัท นิว แทรเวิล บีช จำกัด

ขนาดพื้นที่โครงการ : ประมาณ 16-3-43.7 ไร่

ภายในโครงการ ประกอบด้วย :

⇒ อาคารโรงแรม คสล. ขนาด 1 ชั้น จำนวน 21 หลัง

⇒ อาคารโรงแรม คสล. ขนาด 2 ชั้น จำนวน 10 หลัง

⇒ อาคารโรงแรม คสล. ขนาด 3 ชั้น จำนวน 1 หลัง

⇒ อาคารโรงแรม คสล. ขนาด 4 ชั้น จำนวน 1 หลัง

⇒ สระว่ายน้ำ และอาคารประกอบอื่น ๆ

⇒ จำนวนห้องพัก : ปัจจุบัน โครงการ นิวแทรเวิลบีช รีสอร์ท มีจำนวนห้องพักโรงแรม 63 ห้อง (ตามใบอนุญาตประกอบกิจการโรงแรม เลขที่ 12/2564) ทั้งนี้โครงการ**จะขออนุญาตเพิ่มห้องพักเป็น 96 ห้อง**

⇒ พนักงานภายในโครงการประมาณ 70 คน

⇒ มีที่จอดรถยนต์ 96 คัน (รวมที่จอดรถผู้พิการฯ)

⇒ ระบบสาธารณูปโภคและส่วนบริการในโครงการ : ระบบน้ำใช้ ระบบบำบัดน้ำเสีย ระบบระบายน้ำและบ่อหน่วงน้ำ การจัดมูลฝอย ระบบป้องกันอัคคีภัย ระบบรักษาความปลอดภัย ที่จอดรถยนต์ พื้นที่สีเขียว ฯลฯ

⇒ ทางเข้า-ออกของโครงการ : ทางเข้า-ออก จำนวน 1 จุด เชื่อมกับถนนเฉลิมบูรพาชลทิต

⇒ **ระยะเวลาก่อสร้าง/ดัดแปลงอาคาร : ประมาณ 1 ปี นับจากวันที่ได้รับอนุญาตก่อสร้าง/ดัดแปลงอาคาร** จากหน่วยงานผู้อนุญาต



❖ สำหรับประชาชนทั่วไปและสถานประกอบการ

(สำหรับเจ้าหน้าที่)

1. ที่ตั้งของครัวเรือนและสถานประกอบการ

(1) ติดพื้นที่โครงการ
(2) ระยะ 100 เมตร รอบพื้นที่โครงการ
(3) ระยะมากกว่า 100 ถึง 500 เมตร จากขอบเขตพื้นที่โครงการ
(4) ระยะมากกว่า 500 ถึง 1,000 เมตร จากขอบเขตพื้นที่โครงการ

☐

2. ลักษณะการใช้ประโยชน์ของอาคาร

(1) อยู่อาศัยอย่างเดียว
(2) เป็นสถานประกอบการอย่างเดียว
(3) เป็นสถานประกอบการและอยู่อาศัยด้วย
(4) อื่นๆ (ระบุ).....

☐

ข้อมูลผู้ตอบแบบสอบถาม/ให้สัมภาษณ์

ชื่อ-นามสกุล (นาย/นาง/นางสาว).....
อยู่บ้านเลขที่.....หมู่ที่.....ถนน.....ตำบล..... อำเภอท่าใหม่ จังหวัดจันทบุรี
สถานภาพ..... หรือ ตำแหน่ง ..... (กรณีหน่วยงาน,บริษัท)
เบอร์โทรศัพท์..... อีเมล : ..... ไลน์ : .....

☐ **หัวหน้าครัวเรือน/คู่สมรส/เจ้าของกิจการ ยินดีแสดงความคิดเห็น/ข้อเสนอแนะต่อโครงการด้วยตัวเอง**

☐ **หัวหน้าครัวเรือน/คู่สมรส/เจ้าของกิจการ ยินดีแสดงความคิดเห็น/ข้อเสนอแนะต่อโครงการ แต่ไม่สามารถดำเนินการด้วยตัวเอง** เนื่องจาก ระบุ).....
ดังนั้น จึงหมอบหมายให้ (นาย/นางสาว/นาง)..... มีความเกี่ยวข้องเป็น ..... ในการเป็นตัวแทนในการแสดงความคิดเห็น

☐ **ไม่ขอแสดงความคิดเห็น/ข้อเสนอแนะต่อโครงการ**
เนื่องจาก (ระบุ).....

❖ สำหรับพื้นที่อ่อนไหว และสถานที่ราชการ

(สำหรับเจ้าหน้าที่)

ประเภท

1. กลุ่มพื้นที่อ่อนไหว

◯ **กรณีวัด/ศาสนสถาน**

ชื่อศาสนสถาน..... เลขที่..... ถนน/ซอย .....

ตำบล..... อำเภอท่าใหม่ จังหวัดจันทบุรี เบอร์โทรศัพท์ .....

พระภิกษุสงฆ์ จำนวน.....รูป สามเณร จำนวน.....รูป

◯ **กรณีโรงเรียน/สถานศึกษา**

ชื่อสถานศึกษา..... เลขที่..... ถนน/ซอย .....

ตำบล..... อำเภอท่าใหม่ จังหวัดจันทบุรี เบอร์โทรศัพท์ .....

อาจารย์ผู้สอน จำนวน.....คน บุคคลากรอื่นๆ จำนวน.....คน

นักเรียน/นักศึกษา จำนวน.....คน ระดับชั้นที่เปิดสอน.....

◯ **กรณีโรงพยาบาล/สถานพยาบาล**

ชื่อโรงพยาบาล/สถานพยาบาล..... เลขที่..... ถนน/ซอย .....

ตำบล..... อำเภอท่าใหม่ จังหวัดจันทบุรี เบอร์โทรศัพท์ .....

บุคลากรในหน่วยงาน จำนวน.....คน อื่นๆ.....

2. กลุ่มหน่วยงานราชการ

◯ **หน่วยงาน/องค์กร (**เช่น สถานทูต หน่วยงานราชการต่างๆ)

ชื่อหน่วยงาน/องค์กร..... เลขที่..... ถนน/ซอย .....

ตำบล..... อำเภอท่าใหม่ จังหวัดจันทบุรี เบอร์โทรศัพท์ .....

บุคลากรในหน่วยงาน จำนวน.....คน อื่นๆ.....

ข้อมูลผู้ตอบแบบสอบถาม/ให้สัมภาษณ์

ชื่อ-นามสกุล (นาย/นาง/นางสาว).....

ตำแหน่ง ..... ดำรงตำแหน่งนี้มา ..... ปี

เบอร์โทรศัพท์..... อีเมล : ..... ไลน์ : .....

☐ **ยินดีแสดงความคิดเห็น/ข้อเสนอแนะต่อโครงการด้วยตัวเอง**

☐ **ยินดีแสดงความคิดเห็น/ข้อเสนอแนะต่อโครงการ แต่ไม่สามารถดำเนินการด้วยตัวเอง** เนื่องจาก (ระบุ).....

ดังนั้น จึงหมอบหมายให้ (นาย/นางสาว/นาง)..... มีความเกี่ยวข้องเป็น ..... ในการเป็นตัวแทนในการแสดงความคิดเห็น

☐ **ไม่ขอแสดงความคิดเห็น/ข้อเสนอแนะต่อโครงการ**

เนื่องจาก (ระบุ).....

❖ สำหรับผู้นำชุมชน

(<u>สำหรับเจ้าหน้าที่</u>)

กลุ่มผู้นำชุมชน

ชื่อชุมชน..... เลขที่..... ถนน/ซอย .....

ตำบล..... อำเภอท่าใหม่ จังหวัดจันทบุรี เบอร์โทรศัพท์ .....

ข้อมูลผู้ตอบแบบสอบถาม/ให้สัมภาษณ์

ชื่อ-นามสกุล (นาย/นาง/นางสาว).....

ตำแหน่ง ..... ดำรงตำแหน่งนี้มา ..... ปี

เบอร์โทรศัพท์..... อีเมล : ..... ไลน์ : .....

☐ **ยินดีแสดงความคิดเห็น/ข้อเสนอแนะต่อโครงการด้วยตัวเอง**

☐ **ยินดีแสดงความคิดเห็น/ข้อเสนอแนะต่อโครงการ แต่ไม่สามารถดำเนินการด้วยตัวเอง** เนื่องจาก (ระบุ).....

ดังนั้น จึงหมอบหมายให้ (นาย/นางสาว/นาง)..... มีความเกี่ยวข้องเป็น ..... ในการเป็นตัวแทนในการแสดงความคิดเห็น

☐ **ไม่ขอแสดงความคิดเห็น/ข้อเสนอแนะต่อโครงการ**

เนื่องจาก (ระบุ).....

<u>ส่วนที่ 1</u> ข้อมูลทั่วไป

1.1 เพศ ☐

(1) ชาย (2) หญิง

1.2 อายุ ☐

(1) 20-29 ปี (2) 30-39 ปี (3) 40-49 ปี (4) 50-59 ปี (5) 60 ปีขึ้นไป

(หรือระบุ.....ปี)

1.3 ระดับการศึกษาสูงสุด ☐

(1) ไม่ได้ศึกษาในระบบการศึกษาขั้นพื้นฐาน (2) ประถมศึกษา (3) มัธยมศึกษาตอนต้น

(4) มัธยมศึกษาตอนปลาย (5) ประกาศนียบัตรวิชาชีพ (ปวช.)

(6) ประกาศนียบัตรวิชาชีพชั้นสูง (ปวส.) (7) อนุปริญญา (8) ปริญญาตรี

(9) ปริญญาโท (10) ปริญญาเอก (11) อื่นๆ (ระบุ) .....

คำอธิบาย : เมื่อมีการดำเนินโครงการเกิดขึ้น ทั้ง 2 ระยะ ได้แก่ (1) ช่วงก่อสร้าง/ดัดแปลงอาคาร และ (2) ช่วงเปิดดำเนินโครงการแล้ว ซึ่งคาดว่าจะก่อให้เกิดผลกระทบต่อท่านในด้านต่างๆ ดังนั้นโครงการจึงได้จัดเตรียม (ร่าง) มาตรการป้องกันและแก้ไขผลกระทบสิ่งแวดล้อม เพื่อเป็นแนวทางในการลดผลกระทบและข้อห่วงกังวลในด้านต่างๆ ที่ท่าน คาดว่าจะได้รับผลกระทบจากโครงการ จึงขอความกรุณาจากท่านพิจารณา (ร่าง) มาตรการฯ แล้วแสดงความคิดเห็นถึงความเหมาะสมและความเพียงพอของ (ร่าง) มาตรการฯ ในการลดข้อห่วงกังวล หากท่านคิดว่ามาตรการฯ ไม่เหมาะสมหรือไม่เพียงพอ โปรดระบุรายละเอียดข้อเสนอแนะเพิ่มเติม

ส่วนที่ 2 : ความคิดเห็นต่อมาตรการป้องกันและแก้ไขผลกระทบสิ่งแวดล้อมที่โครงการได้กำหนดไว้ในการดำเนินโครงการ

ตารางที่ 1 ร่างมาตรการป้องกันและแก้ไขผลกระทบสิ่งแวดล้อม (ระยะก่อสร้าง/ดัดแปลงอาคาร) โครงการ นิวแทรเวิลบีช รีสอร์ท

องค์ประกอบทางสิ่งแวดล้อมและคุณค่าต่าง ๆ	ร่างมาตรการป้องกันและแก้ไขผลกระทบสิ่งแวดล้อม	ความคิดเห็นต่อมาตรการฯ	ข้อเสนอแนะเพิ่มเติม
1. ทรัพยากรสิ่งแวดล้อมทางกายภาพ **1.1 สภาพภูมิประเทศ**	1. ก่อนเริ่มกิจกรรมก่อสร้าง/ดัดแปลงอาคารในพื้นที่โครงการให้ตัวแทนของโครงการ จัดทำป้ายประชาสัมพันธ์แจ้งแผนงาน ขั้นตอนการก่อสร้าง/ดัดแปลงอาคาร ระยะเวลาของแต่ละขั้นตอนของกิจกรรมในพื้นที่โครงการให้แก่บ้านเรือนที่อยู่ใกล้เคียงโครงการรับทราบ เป็นการล่วงหน้าอย่างน้อย 1 เดือน พร้อมแจ้งชื่อและเบอร์โทรศัพท์ผู้รับผิดชอบที่สามารถติดต่อได้ตลอด 24 ชั่วโมง เพื่อให้ผู้ที่ได้รับผลกระทบติดต่อได้อย่างสะดวกและรวดเร็วในการแก้ไขปัญหาที่เกิดขึ้น 2. วางแผนและจัดระเบียบการเก็บกองวัสดุก่อสร้าง ให้เป็นสัดส่วน และให้อยู่ภายในบริเวณปฏิบัติงานในโครงการเท่านั้น 3. จัดทำรั้วชั่วคราวแบบทึบ สูงอย่างน้อย 3 เมตร โดยใช้แผ่นเหล็ก (Steel Sheet) ความหนา 0.95 มิลลิเมตร ติดตั้งล้อมรอบบริเวณที่จะก่อสร้างอาคารพักมูลฝอยรวมและบ่อหน่วงน้ำทุกด้าน รวมทั้งบริเวณที่จะรื้อหลังคาชั้นดาดฟ้าของอาคาร G ทางด้านทิศเหนือและทิศตะวันออก 4. จัดทำรั้วชั่วคราวแบบทึบ สูงอย่างน้อย 3 เมตร โดยใช้แผ่นเหล็ก (Steel Sheet) ความหนา 1.27 มิลลิเมตรติดตั้งล้อมบริเวณที่จะปรับปรุง/ดัดแปลงอาคารซักรีดทางด้านทิศเหนือทิศใต้ และทิศตะวันออก และอาคารเก็บของทั่วไป 2 ทางด้านทิศใต้ 5. จัดทำรั้วชั่วคราวแบบทึบ สูงอย่างน้อย 3 เมตร โดยใช้แผ่น Bloxteg ติดตั้งล้อมบริเวณที่จะปรับปรุง/ดัดแปลงอาคารซักรีดทางด้านทิศตะวันตกและอาคารเก็บของทั่วไป 2 ทางด้านทิศตะวันออกและทิศตะวันตก 6. ดูแลสภาพรั้วทุกด้านให้มีสภาพดีอยู่เสมอ เพื่อช่วยบดบังสภาพภูมิประเทศบริเวณพื้นที่ก่อสร้างภายในโครงการ	☐ เพียงพอ ☐ ไม่เพียงพอ	ระบุ ....

ตารางที่ 1 (ต่อ) ร่างมาตรการป้องกันและแก้ไขผลกระทบสิ่งแวดล้อม (ระยะก่อสร้าง/ดัดแปลงอาคาร) โครงการ นิวแทรเวิลบีช รีสอร์ท

องค์ประกอบทางสิ่งแวดล้อม และคุณค่าต่าง ๆ	ร่างมาตรการป้องกันและแก้ไขผลกระทบสิ่งแวดล้อม	ความคิดเห็นต่อมาตรการฯ	ข้อเสนอแนะเพิ่มเติม
1.2 ทรัพยากรดิน และการชะล้างพังทลายของดิน	1. กำหนดช่วงเวลาขุดดิน ในขั้นตอนการทำฐานรากของอาคารพักมูลฝอยและบ่อหน่วงน้ำให้ทำงานได้เฉพาะวันจันทร์ - วันศุกร์ เวลา 08.00-17.00 น.เท่านั้น และให้หยุดกิจกรรมดังกล่าวในวันเสาร์-อาทิตย์ รวมทั้งวันหยุดนักขัตฤกษ์ 2. จัดให้มีเจ้าหน้าที่ไปแจ้งแก่ผู้พักอาศัยที่อยู่ติดพื้นที่โครงการและโดยรอบในระยะ 100 เมตร เป็นการล่วงหน้าอย่างน้อย 1 เดือน ก่อนที่จะมีการก่อสร้างหรือปรับปรุงระบบสาธารณูปโภคใต้ดิน โดยให้หมายเลขโทรศัพท์ของเจ้าหน้าที่ที่ควบคุมการก่อสร้าง เพื่อให้สามารถติดต่อโครงการได้โดยตรงตลอดเวลา เพื่ออาคารข้างเคียงได้รับความเสียหายหรือเดือดร้อนจากการดำเนินโครงการ โครงการต้องเร่งแก้ไขปัญหาที่เกิดขึ้นทันที 3. ดินที่ขุดออกเพื่อการก่อสร้างฐานรากอาคารและบริเวณปรับปรุงระบบสาธารณูปโภคใต้ดิน ต้องนำไปเก็บกองให้เป็นระเบียบ และอยู่ห่างจากขอบบ่อพักและท่อระบายน้ำ 4. จัดให้มีวัสดุปิดคลุมบริเวณกองดินให้มิดชิด โดยจัดให้มีตาข่ายพรางแสงหรือผ้าใบคลุมดินในส่วนที่ขุดดินดังกล่าวไว้ก่อนมีการปรับถมดินกลับในพื้นที่โครงการเพื่อป้องกันการชะล้างพังทลายของดิน 5. จัดให้มีบ่อล้างล้อรถและมีคนงานล้างทำความสะอาดล้อรถบรรทุก โดยให้มีตำแหน่งอยู่ใกล้ปากทางเข้า-ออกพื้นที่ก่อสร้าง และล้างล้อรถทุกครั้งก่อนออกจากพื้นที่โครงการ และเก็บกวาดเศษดินและเศษวัสดุก่อสร้างที่ตกหล่นบริเวณด้านหน้าโครงการและถนนสาธารณะที่เกี่ยวข้อง 6. จัดเก็บกองดินให้เป็นระเบียบ ห่างจากบ่อพักระบายน้ำและท่อระบายน้ำสาธารณะ	☐ เพียงพอ ☐ ไม่เพียงพอ	ระบุ ....
1.3 คุณภาพอากาศ/ฝุ่นละออง	**มาตรการด้านการประชาสัมพันธ์** 1. จัดทำป้าย ขนาดไม่น้อยกว่า 2.40 x 4.80 เมตร โดยแสดงชื่อ ประเภท และขนาดของโครงการ เจ้าของโครงการ บริษัทผู้รับเหมา ระยะเวลาที่ใช้ในการก่อสร้าง พร้อมระบุชื่อ และหมายเลขโทรศัพท์ ของผู้รับผิดชอบในการควบคุมการก่อสร้าง เขตที่มีหน้าที่ควบคุมการก่อสร้าง และเลขที่หนังสือเห็นชอบ พร้อมทั้งติดมาตรการป้องกันและแก้ไขผลกระทบสิ่งแวดล้อมไว้บริเวณทางเข้าพื้นที่โครงการให้เห็นอย่างชัดเจน **มาตรการด้านการจัดการพื้นที่ก่อสร้าง** 1. จัดทำระบบบันทึกข้อร้องเรียนเกี่ยวกับปัญหาฝุ่นละออง และเสียง จากการก่อสร้าง และระบุผลการแก้ไขที่สามารถตรวจสอบระบบบันทึกดังกล่าว เมื่อมีการร้องขอหรือตรวจสอบ โดยต้องระบุวันและเวลาที่ร้องเรียน รวมทั้งกิจกรรมที่ได้ดำเนินการตามข้อร้องเรียนดังกล่าว 2. จัดทำระบบบันทึกเมื่อมีเหตุการณ์ผิดปกติ ที่ทำให้เกิดฝุ่น โดยระบุสาเหตุและเวลาการเกิดเหตุให้ครบถ้วน	☐ เพียงพอ ☐ ไม่เพียงพอ	ระบุ ....

ตารางที่ 1 (ต่อ) ร่างมาตรการป้องกันและแก้ไขผลกระทบสิ่งแวดล้อม (ระยะก่อสร้าง/ดัดแปลงอาคาร) โครงการ นิวแทรเวิลบีช รีสอร์ท

องค์ประกอบทางสิ่งแวดล้อม และคุณค่าต่าง ๆ	ร่างมาตรการป้องกันและแก้ไขผลกระทบสิ่งแวดล้อม	ความคิดเห็นต่อมาตรการฯ	ข้อเสนอแนะเพิ่มเติม
	มาตรการด้านการติดตามตรวจสอบ 1. ติดตั้งเครื่องมือตรวจวัดและบันทึกฝุ่น เสียง และสั่นสะเทือนในพื้นที่โครงการและพื้นที่อ่อนไหวที่กำหนด โดยตรวจทุกวันในช่วงที่มีการทำฐานราก หลังจากนั้นตรวจวัดเดือนละ 1 ครั้ง ตลอดระยะเวลาก่อสร้าง พร้อมบันทึกผลการตรวจสอบและรายงานผลไว้ในรายงานการปฏิบัติตามมาตรการป้องกันและแก้ไขผลกระทบสิ่งแวดล้อม พร้อมบันทึกผลการตรวจสอบและรายงานผลต่อองค์การบริหารส่วนตำบลคลองขุด และสำนักงานนโยบายและแผนทรัพยากรธรรมชาติและสิ่งแวดล้อม ทุก 6 เดือน 2. จัดให้มีเจ้าหน้าที่โครงการตรวจสอบกิจกรรมการก่อสร้างอาคารในพื้นที่โครงการให้เป็นไปด้วยความเรียบร้อย ในกรณีที่มีผู้ร้องเรียนโครงการต้องรีบตรวจสอบและหาแนวทางแก้ไขโดยทันที **มาตรการด้านการเตรียมและดูแลพื้นที่ก่อสร้าง** 1. จัดทำรั่วคราวแบบทึบ สูงอย่างน้อย 3 เมตร (ใช้ชุดเดียวกันกับที่ป้องกันเสียงรบกวน) โดยติดตั้งล้อมรอบแนวเขตก่อสร้างอาคารพักมูลฝอยรวมและบ่อหน่วงน้ำทุกด้าน เพื่อป้องกันฝุ่นละอองฟุ้งกระจายออกสู่ชุมชน 2. จัดวางตำแหน่งเครื่องจักรและกิจกรรมที่จะก่อให้เกิดฝุ่นละออง ให้อยู่ห่างจากผู้รับผลกระทบมากที่สุด 3. ไม่เก็บกองวัสดุที่อาจก่อให้เกิดฝุ่นในบริเวณพื้นที่ก่อสร้าง 4. ดูแลสภาพรั้วชั่วคราวที่ล้อมรอบพื้นที่โครงการให้มีสภาพดีอยู่เสมอ 5. จัดพื้นที่สำหรับทาสี เชื่อมเหล็ก ที่มีผนังปิดโดยรอบและให้อยู่ห่างจากบ้านพักอาศัยหรืออาคารข้างเคียงให้มากที่สุด 6. จัดตำแหน่งกองดินภายในพื้นที่ก่อนการปรับถมให้อยู่บริเวณตรงกลางพื้นที่ ให้ห่างจากบ้านพักอาศัยและอาคารข้างเคียงโดยรอบให้มากที่สุด **มาตรการด้านการเดินและใช้เครื่องจักร** 1. ไม่ติดเครื่องจักรหรือเครื่องยนต์ทิ้งไว้ขณะไม่ใช้งาน 2. ใช้เครื่องจักรที่เดินเครื่องด้วยไฟฟ้าให้มากที่สุด เพื่อลดการเกิดเขม่าและควัน 3. ตรวจสอบเครื่องจักรกลที่ใช้ในการก่อสร้างให้อยู่ในสภาพดีอยู่เสมอ เพื่อลดการเกิดเขม่าและควัน 4. กำหนดความเร็วยานพาหนะที่ใช้ขนส่งดินและวัสดุก่อสร้างให้ใช้ความเร็วเป็นไปตามที่กฎหมายกำหนด 5. วางแผนใช้เส้นทางและเวลาการขนส่งวัสดุและดิน เพื่อลดปัญหาฝุ่นและจราจร โดยยานพาหนะในการขนส่งทั้งประเภทและเวลาตามข้อกำหนดของพนักงานจราจรในพื้นที่		

ตารางที่ 1 (ต่อ) ร่างมาตรการป้องกันและแก้ไขผลกระทบสิ่งแวดล้อม (ระยะก่อสร้าง/ดัดแปลงอาคาร) โครงการ นิวแทรเวิลบีช รีสอร์ท

องค์ประกอบทางสิ่งแวดล้อม และคุณค่าต่าง ๆ	ร่างมาตรการป้องกันและแก้ไขผลกระทบสิ่งแวดล้อม	ความคิดเห็นต่อมาตรการฯ	ข้อเสนอแนะเพิ่มเติม
	6. กำหนดให้ใช้รถโดยสารรับ-ส่งคนงานก่อสร้างที่สามารถรองรับคนงานก่อสร้างได้จำนวนมากในแต่ละครั้ง เพื่อจำกัดจำนวนรถที่เข้า-ออกโครงการให้น้อยที่สุด เป็นการลดการรบกวนบ้านพักอาศัยที่อยู่ใกล้เคียง **มาตรการด้านการใช้เครื่องมือก่อสร้าง** 1. ใช้อุปกรณ์ในการก่อสร้างที่ก่อให้เกิดฝุ่นละอองน้อยที่สุด 2. ให้จัดหาวัสดุปิดคลุมท้ายรถบรรทุกวัสดุก่อสร้างต่างๆ ให้มิดชิด เพื่อป้องกันการปลิวกระจายและร่วงหล่นของวัสดุบนถนน 3. จัดให้มีพนักงานทำความสะอาดเศษวัสดุก่อสร้างที่ร่วงหล่นบริเวณด้านหน้าโครงการและถนนสาธารณะที่เกี่ยวข้องให้เรียบร้อย **มาตรการด้านการจัดการของเสีย** - ออกกฎห้ามคนงานก่อสร้างเผาเศษวัสดุก่อสร้างและมูลฝอยใดๆ ทั้งสิ้น โดยให้เก็บรวบรวมกองไว้ให้เป็นระเบียบ และให้นำมูลฝอยไปทิ้งในถังรองรับมูลฝอยที่จัดเตรียมไว้ให้ **มาตรการเฉพาะด้านการก่อสร้าง** 1. หลีกเลี่ยงการขูดผิวคอนกรีต ถ้าต้องทำให้ผิวคอนกรีตเปียกก่อน 2. เก็บกองทรายในพื้นที่ก่อสร้างต้องเก็บในกระบะและพรมน้ำให้เปียกชื้นอยู่เสมอ 3. การนำปูนซีเมนต์ผงเข้ามาใช้ในพื้นที่ก่อสร้างต้องนำเข้ามาโดยบรรจุภาชนะที่มิดชิด 4. ในกรณีที่ต้องใช้ปูนผงปริมาณน้อยสามารถนำมาใช้ได้ หลังจากใช้แล้วต้องเก็บในถุงให้มิดชิด 5. ใช้ผ้าใบก่อสร้างกันฝุ่น (Mesh Sheet) ชนิดป้องกันไฟลามปิดกั้นโดยรอบอาคารที่กำลังก่อสร้างเพื่อช่วยป้องกันฝุ่นละอองออกสู่ชุมชน และจะต้องรักษาให้อยู่ในสภาพดีตลอดเวลา 6. ควบคุมและกำชับคนงานต้องปฏิบัติงานด้วยความระมัดระวังไม่ก่อให้เกิดวัสดุก่อสร้างทั้งหลายร่วงหล่นออกนอกอาคาร เพื่อเป็นการป้องกันอันตรายแก่พื้นที่ใกล้เคียง 7. ลดปริมาณน้ำไหลและน้ำโคลนบนพื้นที่ก่อสร้าง โดยจัดทำคูดินระบายน้ำกว้างอย่างน้อยประมาณ 0.50 เมตร และลึกประมาณ 0.50 เมตร รอบพื้นที่ก่อสร้าง และจัดทำบ่อดักตะกอนบริเวณทางเข้า-ออกของพื้นที่ก่อสร้าง เพื่อดักตะกอนดินไม่ให้ไหลออกสู่พื้นที่ข้างเคียงและท่อระบายน้ำสาธารณะ		

ตารางที่ 1 (ต่อ) ร่างมาตรการป้องกันและแก้ไขผลกระทบสิ่งแวดล้อม (ระยะก่อสร้าง/ดัดแปลงอาคาร) โครงการ นิวแทรเวิลบีช รีสอร์ท

องค์ประกอบทางสิ่งแวดล้อม และคุณค่าต่าง ๆ	ร่างมาตรการป้องกันและแก้ไขผลกระทบสิ่งแวดล้อม	ความคิดเห็นต่อมาตรการฯ	ข้อเสนอแนะเพิ่มเติม
	มาตรการเฉพาะด้านการขนส่งวัสดุก่อสร้าง/ดิน 1. กำหนดช่วงเวลาในการขุดดินหรือถมดิน ขนส่งดินหรือวัสดุก่อสร้าง ในขั้นตอนการก่อสร้างฐานรากอาคารและกิจกรรมการก่อสร้างทุกขั้นตอนให้ทำการก่อสร้างได้เฉพาะวันจันทร์ถึงวันศุกร์ ตั้งแต่เวลา 8.00 น.-17.00 น. เท่านั้น และให้หยุดกิจกรรมดังกล่าวในวันเสาร์-อาทิตย์ รวมทั้งวันหยุดนักขัตฤกษ์ 2. การบรรทุกดินหรือวัสดุก่อสร้างต่างๆ ให้จัดหาวัสดุปิดคลุมท้ายรถให้มิดชิด เพื่อป้องกันการปลิวฟุ้งและร่วงหล่นของวัสดุที่บรรทุกมาลงบนถนน 3. จัดให้มีจุดล้างล้อรถบรรทุกก่อนออกจากพื้นที่ก่อสร้างโครงการ และเก็บกวาดเศษดินและเศษวัสดุก่อสร้างที่ร่วงหล่นบริเวณด้านหน้าโครงการและถนนสาธารณะที่เกี่ยวข้องให้เรียบร้อย 4. สเปรย์หรือพรมน้ำบริเวณพื้นที่ก่อสร้าง และทางเข้า-ออกโครงการ อย่างน้อยวันละ 2 ครั้ง ในช่วงเช้าและช่วงบ่าย และเพิ่มความถี่ตามความเหมาะสม เพื่อลดการฟุ้งกระจายของฝุ่นละออง 5. ปรับปรุงถนนในพื้นที่ก่อสร้างให้อยู่ในสภาพใช้งานได้ดีเสมอ ทำประตูเข้าออกของรถบรรทุกจากพื้นที่ต้องมีระยะห่างไม่น้อยกว่า 10 เมตร จากบ้านเรือนของผู้รับผลกระทบ		
1.4 เสียง	1. จัดให้มีกำแพงกันเสียงจากกิจกรรมก่อสร้าง เพื่อลดผลกระทบด้านเสียงต่อพื้นที่ข้างเคียงไม่ให้เกินค่ามาตรฐานเสียง (ไม่เกิน 70 dB(A)) ตามประกาศคณะกรรมการสิ่งแวดล้อมแห่งชาติ ฉบับที่ 15 พ.ศ.2540 เรื่อง กำหนดมาตรฐานระดับเสียงโดยทั่วไป และค่ามาตรฐานเสียงรบกวน (ไม่เกิน 10 dB(A)) ตามประกาศคณะกรรมการสิ่งแวดล้อมแห่งชาติ ฉบับที่ 29 (พ.ศ.2550) เรื่อง ค่าระดับเสียงรบกวน ดังนี้ 1.1 วางแผนการก่อสร้าง/ดัดแปลงอาคารให้แล้วเสร็จทีละอาคาร ได้แก่ อาคารพักมูลฝอยรวม, ร้อหลังคาบนชั้นดาดฟ้าของอาคาร G, อาคารซักรีด อาคารเก็บของทั่วไป 2 และบ่อหน่วงน้ำ ตามลำดับ เพื่อหลีกเลี่ยงการดำเนินกิจกรรมในช่วงเวลาที่ทับซ้อนกันเป็นการลดผลกระทบการเกิดเสียงรบกวนอาคารข้างเคียง 1.2 การดำเนินกิจกรรมก่อสร้างอาคารทุกขั้นตอน : ติดตั้งรั้วชั่วคราวแบบทึบโดยใช้แผ่นเหล็ก (steel sheet) หนา 0.95 มิลลิเมตร สามารถลดเสียงได้ 22 dB(A) (ที่มา : FHWA (Federal Highway Administration) ของสหรัฐอเมริกา, 2549) มีความสูง 3.0 เมตร ล้อมรอบพื้นที่ก่อสร้างทุกด้าน และให้นำรั้วชั่วคราวดังกล่าวไปใช้เป็นกำแพงกันเสียงสำหรับอาคารถัดไปที่จะก่อสร้างขึ้นตามลำดับแผนงานที่กำหนดไว้	☐ เพียงพอ ☐ ไม่เพียงพอ	ระบุ ....

ตารางที่ 1 (ต่อ) ร่างมาตรการป้องกันและแก้ไขผลกระทบสิ่งแวดล้อม (ระยะก่อสร้าง/ดัดแปลงอาคาร) โครงการ นิวแทรเวิลบีช รีสอร์ท

องค์ประกอบทางสิ่งแวดล้อม และคุณค่าต่าง ๆ	ร่างมาตรการป้องกันและแก้ไขผลกระทบสิ่งแวดล้อม	ความคิดเห็นต่อมาตรการฯ	ข้อเสนอแนะเพิ่มเติม
	1.3 ขั้นตอนปรับปรุง/ดัดแปลงอาคาร (งานตกแต่งและเก็บงาน) : ติดตั้งรั้วชั่วคราวแบบทึบโดยใช้แผ่น Bloxteg สามารถลดเสียงได้ 48.6 dB(A) (ที่มา : รายงานผลการทดสอบ Bloxteg ของบริษัท ยูนิโปร แมนูแฟคเจอริ่ง จำกัด โดยศูนย์บริการวิชาการแหงจุฬาลงกรณมหาวิทยาลัย) มีความสูง 3.0 เมตร และตั้งรั้วชั่วคราวแบบทึบโดยใช่แผ่นเหล็ก (steel sheet) หนา 1.27 มม. สามารถลดเสียงได้ 25 dB(A) (ที่มา : FHWA (Federal Highway Administration) ของสหรัฐอเมริกา, 2549) มีความสูง 3.0 เมตร ล่อมรอบพื้นที่ปรับปรุง/ดัดแปลงอาคารทุกด้าน และให่นำรั้วชั่วคราวดังกล่าวไปใช้เป็นกำแพงกันเสียงสำหรับอาคารถัดไปที่จะก่อสร้างขึ้นตามลำดับแผนงานที่กำหนดไว่ 2. ประชาสัมพันธ์และแจ้งให้ชุมชนบริเวณพื้นที่ติดโครงการและโดยรอบในระยะ 100 เมตร เป็นการล่วงหน้าอย่างน้อย 1 เดือน เพื่อให้ทราบถึงแผนการก่อสร้าง จุดรับเรื่องร้องเรียนและชื่อผู้รับผิดชอบในการควบคุมการก่อสร้าง พร้อมหมายเลขโทรศัพท์ติดต่อที่สามารถติดต่อได้ตลอด 24 ชั่วโมง ในกรณีที่ได้รับผลกระทบจากโครงการ 3. ควบคุมคนงานก่อสร้างไม่ให้ส่งเสียงดังรบกวนพื้นที่ข้างเคียง 4. จำกัดระยะเวลาการทำงานฐานรากและกิจกรรมการก่อสร้างทุกขั้นตอนให้ทำการก่อสร้างได้เฉพาะวันจันทร์ถึงวันศุกร์ ตั้งแต่เวลา 8.00 น.-17.00 น. เท่านั้น และให้หยุดกิจกรรมดังกล่าวในวันเสาร์-อาทิตย์ รวมทั้งวันหยุดนักขัตฤกษ์ 5. เครื่องจักรกลหรือเครื่องยนต์ที่ติดตั้งอยู่กับที่ และกิจกรรมที่มีเสียงดังบางประเภท เช่น การตัดเหล็กจะต้องอยู่ห่างจากอาคารโดยรอบให้มากที่สุด 6. ใช้อุปกรณ์ เครื่องจักรที่ได้รับการบำรุงรักษาอย่างดีเท่านั้น และตรวจสอบและดูแลรักษาสภาพเครื่องจักร เครื่องยนต์ต่างๆ ให้มีสภาพดีอยู่เสมอ เพื่อเป็นการลดการเกิดเสียงดังจากเครื่องจักร เครื่องยนต์ที่ชำรุด 7. ใช้น้ำมันหล่อลื่นช่วยลดการเสียดสีระหว่างชิ้นส่วนของเครื่องจักรและใช้เครื่องจักรหรือเครื่องยนต์ที่มีอัตราเร็วต่ำ 8. จัดให้มีอุปกรณ์ลดการสั่นสะเทือนหรือกันกระแทก เช่น ยางรถยนต์ หรือแผ่นยาง รวมทั้งติดตั้งอุปกรณ์ตามคำแนะนำของผู้ผลิตเครื่องจักร เพื่อป้องกันการเกิดเสียงดังและสั่นสะเทือนต่อพื้นที่ข้างเคียง 9. จัดหาอุปกรณ์ลดเสียงให้คนงานก่อสร้าง เช่น Ear Plug, Ear muffs 10. กำหนดให้คนงานก่อสร้างจับวางวัสดุก่อสร้างแทนการโยนหรือทิ้งลงจากที่สูง		

ตารางที่ 1 (ต่อ) ร่างมาตรการป้องกันและแก้ไขผลกระทบสิ่งแวดล้อม (ระยะก่อสร้าง/ดัดแปลงอาคาร) โครงการ นิวแทรเวิลบีช รีสอร์ท

องค์ประกอบทางสิ่งแวดล้อม และคุณค่าต่าง ๆ	ร่างมาตรการป้องกันและแก้ไขผลกระทบสิ่งแวดล้อม	ความคิดเห็นต่อมาตรการฯ	ข้อเสนอแนะเพิ่มเติม
1.5 ความสั่นสะเทือน	1. ใช้เทคนิคการทำงานเสาเข็มโดยใช้เสาเข็มเจาะสำหรับก่อสร้างอาคารพักมูลฝอยรวมและบ่อหน่วงน้ำ 2. ในขณะที่รถบรรทุกวิ่งเข้ามาภายในโครงการกำหนดให้แจ้งหยุดการเจาะเสาเข็มทันที ให้ดำเนินการทำทีละขั้นตอน ไม่ดำเนินการพร้อมกัน เพื่อลดแรงสั่นสะเทือน 3. ให้ทำเสาเข็มบริเวณที่อยู่ใกล้อาคารข้างเคียงก่อน เพื่อเป็นแนวป้องกันก่อน จากนั้นจึงทำเสาเข็มถอยตั้งฉากออกจากแนวป้องกันการเคลื่อนตัวของมวลดินจะเคลื่อนตัวตามแนวการทำเสาเข็มโดยเสาต้นที่เจาะแล้วจะทำหน้าที่เป็นแนวป้องกันใหม่ ไม่ให้มวลดินเคลื่อนที่เข้าหาแนวป้องกันเดิม 4. จัดให้มีเจ้าหน้าที่เข้าไปแจ้งแก่ผู้ที่อาศัยอยู่โดยรอบพื้นที่โครงการในระยะ 100 เมตร ก่อนที่จะเริ่มกิจกรรมก่อสร้างอาคาร โดยแจ้งล่วงหน้าอย่างน้อย 1 เดือน โดยให้หมายเลขโทรศัพท์ของเจ้าหน้าที่ที่ควบคุมการก่อสร้างโครงการ เพื่อให้สามารถติดต่อกับโครงการได้โดยตรงตลอด 24 ชั่วโมง เมื่ออาคารข้างเคียงได้รับความเดือดร้อนจากการดำเนินโครงการ และโครงการต้องเร่งแก้ไขปัญหาที่เกิดขึ้นทันที 5. จัดให้มีตัวแทนของโครงการ และผู้รับเหมาก่อสร้างทำเสาเข็ม ประสานงานกับเจ้าของอาคารข้างเคียงให้ร่วมกันตรวจสอบสภาพอาคาร พร้อมถ่ายรูปไว้เป็นหลักฐาน และจัดทำสำเนารูปเป็น 2 ชุด เก็บไว้กับโครงการ 1 ชุด และเจ้าของอาคาร 1 ชุด ก่อนทำเสาเข็ม 6. จัดให้มีการตรวจสภาพเครื่องจักร และอุปกรณ์ที่ใช้ในการทำเสาเข็มทุกวัน ก่อนเริ่มทำงาน หากพบว่าเครื่องจักร หรืออุปกรณ์ที่ใช้เกิด การชำรุดให้ดำเนินการซ่อมแซมและแก้ไขให้อยู่ในสภาพดีก่อนการใช้งาน 7. จัดให้มีอุปกรณ์ลดการสั่นสะเทือนหรือกันกระแทก เช่น ยางรถยนต์ หรือแผ่นยาง รวมทั้งติดตั้งอุปกรณ์ตามคำแนะนำของผู้ผลิตเครื่องจักร เพื่อป้องกันการเกิดเสียงดังและสั่นสะเทือนต่อพื้นที่ข้างเคียง 8. จำกัดระยะเวลาการทำงานฐานรากอาคารและกิจกรรมการก่อสร้างทุกขั้นตอนให้ทำการก่อสร้างได้เฉพาะวันจันทร์ถึงวันศุกร์ ตั้งแต่เวลา 8.00 น.-17.00 น. เท่านั้น และให้หยุดกิจกรรมดังกล่าวในวันเสาร์-อาทิตย์ รวมทั้งวันหยุดนักขัตฤกษ์ 9. หากพบว่าข้างเคียงได้รับความเสียหายจากการทำเสาเข็มของโครงการ ให้ผู้รับเหมาก่อสร้างหยุดการก่อสร้างโดยทันที เพื่อปรับเปลี่ยนวิธีการทำงานที่ปลอดภัย และเข้าไปแก้ไขซ่อมแซมอาคารข้างเคียงให้อยู่ในสภาพดีดังเดิมโดยทันที 10. จัดวิศวกรดูแลการก่อสร้างอย่างใกล้ชิด และควบคุมการก่อสร้างให้ถูกต้องตามหลักวิศวกรรม เพื่อให้ส่งผลกระทบต่อพื้นที่ข้างเคียงน้อยที่สุด รวมทั้งเข้าประเมินพื้นที่ที่ได้รับความเดือดร้อนจากการก่อสร้างโครงการ เพื่อซ่อมแซมอาคารหรือส่วนของอาคารที่แตกร้าวทรุดตัวโดยให้ดำเนินการแก้ไขทันที เมื่อมีการแจ้งเหตุจากเจ้าของอาคารข้างเคียง	☐ เพียงพอ ☐ ไม่เพียงพอ	ระบุ ....

ตารางที่ 1 (ต่อ) ร่างมาตรการป้องกันและแก้ไขผลกระทบสิ่งแวดล้อม (ระยะก่อสร้าง/ดัดแปลงอาคาร) โครงการ นิวแทรเวิลบีช รีสอร์ท

องค์ประกอบทางสิ่งแวดล้อม และคุณค่าต่าง ๆ	ร่างมาตรการป้องกันและแก้ไขผลกระทบสิ่งแวดล้อม	ความคิดเห็นต่อ มาตรการฯ	ข้อเสนอแนะเพิ่มเติม
	11. หากมีเหตุให้เกิดความเสียหายทั้งร่างกายและทรัพย์สินของประชาชนโดยรอบเกิดขึ้นให้ติดตามตรวจสอบและดำเนินการปรับปรุงแก้ไข หรือชดใช้ค่าเสียหายที่เกิดขึ้นโดยทันที โดยผู้รับผิดชอบในกรณีเกิดความเสียหายต่ออาคารโดยรอบโครงการ คือ บริษัท นิว แทรเวิล บีช จำกัด 12. จัดให้มีจุดรับเรื่องร้องเรียน หรือรับแจ้งเหตุเดือดร้อน พร้อมหมายเลขโทรศัพท์ติดต่อ โดยเฉพาะฝ่ายงานช่างของโครงการต้องเป็นผู้รับแจ้งเหตุ และดำเนินการแก้ไข 13. จัดทำประกันอุบัติเหตุจากการก่อสร้างอาคาร โดยจะต้องครอบคลุมถึงค่าเสียหายของอาคารข้างเคียงที่เกิดจากการก่อสร้างโครงการ		
1.6 ธรณีวิทยาและการเกิดแผ่นดินไหว	1. จัดเก็บวัสดุ อุปกรณ์ และเครื่องมือที่ใช้ในงานก่อสร้างให้เป็นระเบียบเรียบร้อยในบริเวณที่จัดไว้ เพื่อป้องกันอุบัติเหตุจากการร่วงหล่นของเศษวัสดุก่อสร้างต่อผู้คนในบริเวณใกล้เคียง 2 จัดให้มีข้อควรปฏิบัติตนเมื่อเกิดเหตุแผ่นดินไหว โดยนำไปติดประกาศให้ผู้รับเหมาและคนงานก่อสร้างรับทราบวิธีปฏิบัติตนได้อย่างถูกต้อง	☐ เพียงพอ ☐ ไม่เพียงพอ	ระบุ ....
1.7 แหล่งน้ำผิวดิน	1. ตรวจสอบและควบคุมการทำงานของระบบบำบัดน้ำเสียให้มีประสิทธิภาพดีตลอดเวลา 2. ตรวจสอบระบบท่อรวบรวมน้ำเสียและระบบบำบัดน้ำเสียอย่างสม่ำเสมอเพื่อให้มีสภาพใช้งานได้ดี	☐ เพียงพอ ☐ ไม่เพียงพอ	ระบุ ....
1.8 แหล่งน้ำใต้ดิน	1. จัดให้มีระบบบำบัดน้ำเสียเพื่อบำบัดน้ำเสียที่เกิดจากคนงานบริเวณพื้นที่ก่อสร้าง กำหนดใช้ระบบเกรอะและระบบเติมอากาศที่มีอยู่เดิมในพื้นที่โครงการ โดยน้ำทิ้งต้องมีคุณภาพเป็นไปตามเกณฑ์ที่กฎหมายกำหนดก่อนระบายสู่ท่อระบายน้ำสาธารณะ 2. ตรวจสอบและควบคุมการทำงานของระบบบำบัดน้ำเสียให้มีประสิทธิภาพที่ดีตลอดเวลา 3. ตรวจสอบระบบท่อรวบรวมน้ำเสียและระบบบำบัดน้ำเสียให้มีสภาพใช้งานได้ดีอย่างสม่ำเสมอ 4. จัดให้มีถังรองรับมูลฝอยได้อย่างเพียงพอและสอดคล้องกับความถี่ในการเก็บขนเพื่อรอการเก็บขนจากองค์การบริหารส่วนตำบลคลองขุดที่รับผิดชอบ	☐ เพียงพอ ☐ ไม่เพียงพอ	ระบุ ....

ตารางที่ 1 (ต่อ) ร่างมาตรการป้องกันและแก้ไขผลกระทบสิ่งแวดล้อม (ระยะก่อสร้าง/ดัดแปลงอาคาร) โครงการ นิวแทรเวิลบีช รีสอร์ท

องค์ประกอบทางสิ่งแวดล้อม และคุณค่าต่าง ๆ	ร่างมาตรการป้องกันและแก้ไขผลกระทบสิ่งแวดล้อม	ความคิดเห็นต่อ มาตรการฯ	ข้อเสนอแนะเพิ่มเติม
2. ทรัพยากรสิ่งแวดล้อมทางชีวภาพ **2.1 ทรัพยากรชีวภาพบนบก**	- ดำเนินการตามมาตรการป้องกันและแก้ไขผลกระทบต่อทรัพยากรสิ่งแวดล้อมด้านต่างๆ ของโครงการอย่างเคร่งครัด เพื่อที่จะไม่ก่อให้เกิดผลกระทบต่อทรัพยากรชีวภาพบนบก	☐ เพียงพอ ☐ ไม่เพียงพอ	ระบุ ....
2.2 ทรัพยากรชีวภาพในน้ำ	- ดำเนินการตามมาตรการป้องกันและแก้ไขผลกระทบต่อทรัพยากรสิ่งแวดล้อมด้านต่างๆ ของโครงการอย่างเคร่งครัด เพื่อที่จะไม่ก่อให้เกิดผลกระทบต่อทรัพยากรชีวภาพในน้ำ	☐ เพียงพอ ☐ ไม่เพียงพอ	ระบุ ....
3. คุณค่าการใช้ประโยชน์ของมนุษย์ **3.1 การใช้น้ำ**	1. จัดให้มีถังสำรองน้ำใช้ในบริเวณพื้นที่ก่อสร้างโครงการและบริเวณบ้านพักคนงานอย่างเพียงพอ 2. จัดให้มีน้ำดื่มไว้สำหรับคนงานที่เข้ามาทำงานภายในพื้นที่ก่อสร้างโครงการและบริเวณบ้านพักคนงาน 3. กำชับให้คนงานใช้น้ำอย่างประหยัด 4. ตรวจสอบจุดรั่วซึมของท่อประปาเป็นประจำ หากพบให้รีบแก้ไขโดยทันที	☐ เพียงพอ ☐ ไม่เพียงพอ	ระบุ ....
3.2 การจัดการน้ำเสีย	1. จัดให้มีห้องส้วมสำหรับคนงานก่อสร้างให้เพียงพอ 2. จัดให้มีการควบคุมดูแลและปรับปรุงระบบบำบัดน้ำเสียภายในโครงการให้อยู่ในสภาพดีอยู่เสมอ เพื่อบำบัดจนคุณภาพน้ำทิ้งเป็นไปตามเกณฑ์มาตรฐานคุณภาพน้ำทิ้งก่อนระบายสู่ท่อระบายน้ำสาธารณะหน้าโครงการ 3. กำหนดให้มีการสูบกากตะกอนจากระบบบำบัดน้ำเสียไปกำจัดอย่างสม่ำเสมอ	☐ เพียงพอ ☐ ไม่เพียงพอ	ระบุ ....
3.3 การระบายน้ำและการป้องกันน้ำท่วม	1. จัดให้มีคนงานคอยตรวจสอบรางระบายน้ำและหมั่นทำความสะอาด บริเวณหน้างาน เพื่อป้องกันมิให้เศษดินและวัสดุอุดตันหรือกีดขวางการไหลของน้ำและท่อระบายน้ำ 2. ควบคุมคนงานไม่ให้ทิ้งหรือล้างอุปกรณ์ที่ปนเปื้อนสารเคมีจาก การก่อสร้างลงในรางระบายน้ำบริเวณพื้นที่ก่อสร้าง	☐ เพียงพอ ☐ ไม่เพียงพอ	ระบุ ....
3.4 การจัดการมูลฝอย	1. จัดให้มีภาชนะรองรับมูลฝอยสำหรับคนงานก่อสร้างในพื้นที่ก่อสร้างที่มีความทนทานและมีฝาปิดมิดชิด และมีขนาดเพียงพอในการรองรับมูลฝอยแต่ละประเภท	☐ เพียงพอ ☐ ไม่เพียงพอ	ระบุ ....

ตารางที่ 1 (ต่อ) ร่างมาตรการป้องกันและแก้ไขผลกระทบสิ่งแวดล้อม (ระยะก่อสร้าง/ดัดแปลงอาคาร) โครงการ นิวแทรเวิลบีช รีสอร์ท

องค์ประกอบทางสิ่งแวดล้อม และคุณค่าต่าง ๆ	ร่างมาตรการป้องกันและแก้ไขผลกระทบสิ่งแวดล้อม	ความคิดเห็นต่อมาตรการฯ	ข้อเสนอแนะเพิ่มเติม
	2. ให้คนงานก่อสร้างคัดแยกมูลฝอยและทิ้งมูลฝอยลงในภาชนะรองรับแต่ละประเภทที่จัดเตรียมไว้ให้ถูกต้องอย่างเคร่งครัด 3. ตรวจสอบภาชนะรองรับมูลฝอยให้อยู่ในสภาพดีอยู่เสมอและไม่มีปัญหามูลฝอยล้นถังหากพบว่ามีปัญหามูลฝอยตกค้าง ให้เพิ่มถังรองรับมูลฝอยรองรับให้เพียงพอ 4. จัดให้มีเจ้าหน้าที่ตรวจสอบความสะอาดเรียบร้อยของถังรองรับมูลฝอย เพื่อป้องกันการตกค้างและการหมักหมมจนเป็นสาเหตุของการส่งกลิ่นเหม็นรบกวนพื้นที่ข้างเคียง 5. จัดให้มีการคัดแยกมูลฝอยประเภทเศษกระดาษ เศษแก้ว กระป๋อง พลาสติกออกจากมูลฝอยทั่วไป และจำหน่ายให้แก่ผู้รับซื้อหรือนำกลับมาใช้ใหม่ต่อไป 6. ห้ามคนงานก่อสร้างเผามูลฝอยและวัสดุก่อสร้างภายในพื้นที่ก่อสร้างโครงการโดยเด็ดขาด 7. จัดให้มีพื้นที่กองเศษวัสดุก่อสร้างไม่ปล่อยให้กระจายหลายจุด เพื่อความเป็นระเบียบเรียบร้อยและสะดวกในการเก็บขนไปกำจัด 8. กำหนดให้คนงานก่อสร้างคัดแยกมูลฝอยจากการก่อสร้างที่สามารถนำกลับไปใช้ประโยชน์ได้ใหม่มาเก็บกองไว้แยกจากมูลฝอยที่จะต้องนำไปกำจัดเพื่อลดปริมาณมูลฝอยที่เกิดขึ้นจากการก่อสร้าง 9. กำหนดให้ผู้รับเหมาเป็นผู้รับผิดชอบขนส่งเศษวัสดุจากการก่อสร้างของโครงการไปกำจัดอย่างน้อยสัปดาห์ละ 1 ครั้ง		.....
3.5 การใช้ไฟฟ้าและพลังงาน	1. การจ่ายไฟฟ้าและพลังงานสำหรับในพื้นที่ก่อสร้าง ต้องอยู่ภายใต้การดูแลของวิศวกรไฟฟ้าและช่างไฟฟ้าที่มีความเชี่ยวชาญ 2. ควบคุมให้คนงานใช้ไฟฟ้าอย่างประหยัด โดยหัวหน้าคนงานต้องให้คำแนะนำในช่วงก่อนเริ่มปฏิบัติงาน เช่น ติดป้ายหรือสติ๊กเกอร์ช่วยกันประหยัดไฟไว้พื้นที่ก่อสร้างในจุดที่สามารถมองเห็นได้ง่าย 3. ใช้อุปกรณ์ไฟฟ้าที่ได้มาตรฐาน ประหยัดพลังงาน และมีอายุการใช้งานยาวนาน	☐ เพียงพอ ☐ ไม่เพียงพอ	ระบุ ....
3.6 การสื่อสาร	1. ประชาสัมพันธ์และจัดทำเอกสารแจ้งต่อบ้านพักอาศัยและสถานที่ที่อยู่รอบโครงการในระยะ 100 เมตร เป็นการล่วงหน้าอย่างน้อย 1 เดือน เพื่อให้ทราบถึงแผนการก่อสร้าง จุดรับเรื่องร้องเรียนและชื่อผู้รับผิดชอบในการควบคุมการก่อสร้าง พร้อมหมายเลขโทรศัพท์ติดต่อที่สามารถติดต่อได้ตลอด 24 ชั่วโมง ในกรณีที่โครงการทำให้เกิดการ	☐ เพียงพอ ☐ ไม่เพียงพอ	ระบุ ....

ตารางที่ 1 (ต่อ) ร่างมาตรการป้องกันและแก้ไขผลกระทบสิ่งแวดล้อม (ระยะก่อสร้าง/ดัดแปลงอาคาร) โครงการ นิวแทรเวิลบีช รีสอร์ท

องค์ประกอบทางสิ่งแวดล้อม และคุณค่าต่าง ๆ	ร่างมาตรการป้องกันและแก้ไขผลกระทบสิ่งแวดล้อม	ความคิดเห็นต่อมาตรการฯ	ข้อเสนอแนะเพิ่มเติม
	รบกวนสัญญาณคลื่นวิทยุและโทรทัศน์จากการพัฒนาโครงการ ณ วันที่เริ่มการก่อสร้าง เพื่อให้นำไปตรวจสอบและใช้ในการปรับปรุง โดยมีกำหนดระยะเวลาการแจ้งได้ตลอดระยะเวลาก่อสร้าง 2. จัดให้มีช่องทาง/จุดบริการไว้ที่สำนักงานก่อสร้างโครงการ เพื่อรับเรื่องร้องเรียนที่บุคคลภายนอกสามารถเข้ามาร้องเรียนปัญหาที่เกิดจากการพัฒนาโครงการได้โดยสะดวก 3. หากมีการร้องเรียนจากผู้ที่ได้รับความเสียหายอันเกิดจากการรบกวนสัญญาณคลื่นวิทยุและโทรทัศน์ โครงการจะต้องรีบตรวจสอบและแก้ไขปัญหาโดยทันที หากไม่สามารถตกลงกันได้ต้องกำหนดให้มีคณะกรรมการประสานการแก้ไขปัญหาจากการก่อสร้างโครงการเพื่อไกล่เกลี่ยและหาข้อตกลงร่วมกันอย่างเป็นธรรมแก่ทุกฝ่าย 4. จัดให้มีการบันทึกรายละเอียดการร้องเรียน เช่น ชื่อผู้ร้องเรียน หมายเลขโทรศัพท์ติดต่อ รายละเอียดเรื่องร้องเรียน และการตอบสนองหรือการดำเนินการแก้ไขตามเรื่องร้องเรียน พร้อมรายงานผลการดำเนินการแก้ไขให้ผู้ร้องเรียนทราบ		
3.7 การจราจร	1. กำหนดความเร็วของรถบรรทุกที่ใช้ในการขนส่งดินหรือวัสดุก่อสร้างให้ใช้ความเร็วไม่เกิน 20 กิโลเมตร/ชั่วโมง เมื่อวิ่งในพื้นที่โครงการ และให้ใช้ความเร็วไม่เกิน 30 กิโลเมตร/ชั่วโมง เมื่อผ่านพื้นที่ชุมชน 2. จัดให้มีป้ายเตือน“ระวังมีรถวิ่งเข้า-ออก”ก่อนถึงทางเข้า-ออกโครงการ และป้ายบอก“ทางเข้า-ออก” บริเวณด้านหน้าโครงการ 3. จัดให้มีป้ายชื่อโครงการและลูกศรแสดงทิศทางเข้า-ออกโครงการให้สามารถมองเห็นได้อย่างชัดเจนในระยะที่สามารถชะลอเพื่อเลี้ยวเข้าสู่พื้นที่โครงการได้อย่างปลอดภัย 4. ห้ามขนส่งวัสดุก่อสร้างในช่วงเร่งด่วน โดยให้รถบรรทุกขนส่งได้เฉพาะวันจันทร์ถึงวันศุกร์ ตั้งแต่เวลา 8.00 น.-17.00 น. เท่านั้น และให้หยุดกิจกรรมดังกล่าวในวันเสาร์-อาทิตย์ รวมทั้งวันหยุดนักขัตฤกษ์ และให้ปฏิบัติตามข้อห้ามของเจ้าพนักงานตำรวจจราจรทั่วราชอาณาจักร 5. จัดทำป้ายหรือสัญลักษณ์แสดงเขตก่อสร้างและสัญลักษณ์อื่นๆ เพื่อให้การจราจรมีความสะดวกปลอดภัยมากขึ้น โดยเฉพาะบริเวณทางเข้า-ออกโครงการ 6. ห้ามจอดรถบรรทุกหรือวางวัสดุก่อสร้างกีดขวางการจราจรบริเวณด้านหน้าโครงการและถนนสาธารณะโดยรอบโครงการตลอด 24 ชั่วโมง 7. ควบคุมให้คนขับรถบรรทุกเพิ่มความระมัดระวังเป็นพิเศษ โดยเฉพาะจุดเข้า-ออกโครงการและทางแยกบริเวณถนนสาธารณะ	☐ เพียงพอ ☐ ไม่เพียงพอ	ระบุ ....

ตารางที่ 1 (ต่อ) ร่างมาตรการป้องกันและแก้ไขผลกระทบสิ่งแวดล้อม (ระยะก่อสร้าง/ดัดแปลงอาคาร) โครงการ นิวแทรเวิลบีช รีสอร์ท

องค์ประกอบทางสิ่งแวดล้อม และคุณค่าต่าง ๆ	ร่างมาตรการป้องกันและแก้ไขผลกระทบสิ่งแวดล้อม	ความคิดเห็นต่อมาตรการฯ	ข้อเสนอแนะเพิ่มเติม
	8. ควบคุมคนขับรถให้อยู่ในสภาพที่พร้อมในการขับขี่ ไม่เสพของมึนเมาหรือเสพติด และไม่ประมาทในการขับขี่ เพื่อป้องกันและช่วยลดอุบัติเหตุบนท้องถนนและลดการสูญเสียทั้งเวลาและทรัพย์สิน 9. จัดพื้นที่จอดรถบรรทุกขนส่งให้อยู่ภายในพื้นที่โครงการเท่านั้น และจัดเตรียมพื้นที่สำหรับงานขนย้ายวัสดุก่อสร้างโดยไม่ให้จอดรถบนถนนสาธารณะด้านหน้าโครงการอย่างเด็ดขาด 10. จัดให้มีจุดล้างล้อรถบรรทุกก่อนออกจากโครงการ และเก็บกวาดเศษดินและเศษวัสดุก่อสร้างที่ร่วงหล่นบริเวณด้านหน้าโครงการและถนนสาธารณะที่เกี่ยวข้องให้เรียบร้อยตลอดเวลา 11. ควบคุมไม่ให้มีการบรรทุกเกินพิกัดน้ำหนักที่กำหนดไว้สำหรับรถบรรทุกนั้นๆ เพื่อป้องกันการชำรุดเสียหายของถนนที่ใช้เป็นเส้นทางจราจร 12. การบรรทุกดินหรือวัสดุก่อสร้างต่างๆ ให้จัดหาวัสดุปิดคลุมท้ายรถให้มิดชิด และกรณีมีความยาวของวัสดุก่อสร้างมากกว่ากระบะบรรทุกต้องติดตั้งสัญญาณให้รถยนต์ที่ตามหลังมองเห็นชัดเจน และเป็นไปตามข้อกำหนดของกรมการขนส่งทางบก 13. ติดป้ายแสดงชื่อ-หมายเลขโทรศัพท์ติดต่อไว้บริเวณท้ายรถบรรทุกขนส่ง เพื่อให้ผู้ที่ได้รับความเดือดร้อนจากรถบรรทุกหรือมีเศษดิน/วัสดุร่วงหล่น สามารถแจ้งมายังหมายเลขโทรศัพท์ดังกล่าวได้ 14. จัดให้มีเจ้าหน้าที่รักษาความปลอดภัยของโครงการอยู่ประจำบริเวณทางเข้า-ออกโครงการ เพื่ออำนวยความสะดวกด้านการจราจรให้ปลอดภัย และสอดคล้องกับสภาพการจราจรภายนอกโครงการ 15. จัดให้มีไฟส่องสว่างอย่างเพียงพอบริเวณทางเข้า-ออกพื้นที่ก่อสร้าง เพื่อความปลอดภัยของผู้สัญจรผ่าน		
3.8 การใช้ประโยชน์ที่ดิน	1. จัดให้มีการจัดวางผังบริเวณพื้นที่ก่อสร้างให้เป็นระเบียบ และควบคุมไม่ให้เกิดมลทัศน์บริเวณพื้นที่ก่อสร้าง 2. เก็บกองวัสดุก่อสร้างในพื้นที่ให้จัดไว้เป็นหมวดหมู่ เป็นระเบียบไม่เกะกะกีดขวางเส้นทางการสัญจรในพื้นที่ก่อสร้าง 3. ควบคุมการก่อสร้างโครงการ เพื่อไม่ให้เกิดความคลาดเคลื่อนในการก่อสร้าง	☐ เพียงพอ ☐ ไม่เพียงพอ	ระบุ ....
4. คุณค่าต่อคุณภาพชีวิต **4.1 เศรษฐกิจและสังคม**	1. ติดตั้งป้ายประชาสัมพันธ์โครงการ แสดงชื่อโครงการ ระยะเวลาการก่อสร้าง ชื่อบริษัทผู้รับเหมา ผู้รับผิดชอบ หมายเลขโทรศัพท์ติดต่อที่สามารถติดต่อได้ตลอด 24 ชั่วโมง และตารางมาตรการป้องกันและแก้ไขผลกระทบสิ่งแวดล้อม และมาตรการติดตามตรวจสอบผลกระทบสิ่งแวดล้อมที่โครงการจะต้องปฏิบัติตามอย่างเคร่งครัด รวมทั้งผลการตรวจวัด	☐ เพียงพอ ☐ ไม่เพียงพอ	ระบุ ....

ตารางที่ 1 (ต่อ) ร่างมาตรการป้องกันและแก้ไขผลกระทบสิ่งแวดล้อม (ระยะก่อสร้าง/ดัดแปลงอาคาร) โครงการ นิวแทรเวิลบีช รีสอร์ท

องค์ประกอบทางสิ่งแวดล้อม และคุณค่าต่าง ๆ	ร่างมาตรการป้องกันและแก้ไขผลกระทบสิ่งแวดล้อม	ความคิดเห็นต่อมาตรการฯ	ข้อเสนอแนะเพิ่มเติม
	คุณภาพสิ่งแวดล้อม พร้อมทั้งชื่อหน่วยงานราชการไว้ที่บริเวณด้านหน้าพื้นที่ก่อสร้างให้ชัดเจน เพื่อความสะดวกต่อการติดตามตรวจสอบของหน่วยงานที่เกี่ยวข้องและประชาชนบริเวณโดยรอบโครงการ 2. การดำเนินการตามมาตรการด้านสิ่งแวดล้อมทั้งหมด ผู้พัฒนาโครงการ (ผู้ว่าจ้าง) ต้องระบุเป็นเงื่อนไขไว้ในสัญญาจ้างให้ผู้รับจ้างปฏิบัติอย่างเคร่งครัด หากไม่นำมาปฏิบัติให้ถือว่าผิดเงื่อนไขของสัญญาและให้พิจารณาตักเตือนก่อน หากผู้รับเหมาไม่ปฏิบัติตามอีก ให้มีบทปรับตามความเหมาะสม 3. ประชาสัมพันธ์และแจ้งให้ชุมชนบริเวณพื้นที่ติดโครงการและโดยรอบในระยะ 100 เมตร เป็นการล่วงหน้าอย่างน้อย 1 เดือน เพื่อให้ทราบถึงแผนการก่อสร้าง จุดรับเรื่องร้องเรียนและชื่อผู้รับผิดชอบในการควบคุมการก่อสร้าง พร้อมหมายเลขโทรศัพท์ติดต่อที่สามารถติดต่อได้ตลอด 24 ชั่วโมง ในกรณีที่ได้รับผลกระทบจากโครงการ 4. จัดให้มีหน่วยรับเรื่องร้องเรียนจากผู้ได้รับความเสียหาย/เดือดร้อนจากการดำเนินโครงการไว้ในพื้นที่โครงการตลอดระยะเวลาก่อสร้าง หากมีเหตุทำให้เกิดความเดือดร้อนหรือเสียหายทั้งร่างกายและทรัพย์สินของประชาชนโดยรอบเกิดขึ้น ให้โครงการติดตามตรวจสอบและแก้ไขปัญหา หรือชดเชยค่าเสียหายที่เกิดขึ้นโดยทันที 5. ออกกฎระเบียบการทำงานในพื้นที่ก่อสร้าง เพื่อให้คนงานปฏิบัติตามกฎระเบียบที่ได้กำหนดไว้อย่างเคร่งครัดพร้อมบทลงโทษ หากไม่ปฏิบัติตามกฎระเบียบ เพื่อไม่ให้คนงานมีพฤติกรรมส่งผลกระทบต่อสังคมโดยรอบ 6. จัดให้มาตรการดำเนินงานในการรับเรื่องร้องเรียนของโครงการ ดังนี้ 6.1 จัดให้มีช่องทาง/จุดบริการไว้ที่สำนักงานของโครงการ เพื่อรับเรื่องร้องเรียนที่บุคคลภายนอกสามารถเข้ามาร้องเรียนปัญหาที่เกิดจากโครงการได้โดยสะดวก โดยติดตั้งป้ายแสดงขั้นตอนการร้องเรียน ผู้รับเรื่องร้องเรียน ที่อยู่ ระบุชื่อและหมายเลขโทรศัพท์ที่ติดต่อได้ โดยผู้พัฒนาโครงการ คือ บริษัท นิว แทรเวิล บีช จำกัด หน่วยงานของรัฐ ได้แก่ องค์การบริหารส่วนตำบลคลองขุด สถานีตำรวจภูธรท่าใหม่ เป็นต้น 6.2 ประชาสัมพันธ์ช่องทางการรับเรื่องร้องเรียนต่างๆ ให้ประชาชนทราบ พร้อมแจ้งที่อยู่และหมายเลขโทรศัพท์หรือช่องทางที่สามารถติดต่อได้ 6.3 จัดให้มีเจ้าหน้าที่ประจำโครงการไว้รับเรื่องร้องเรียน อย่างน้อย 2 คน ให้เจ้าหน้าที่เปิดตู้รับเรื่องร้องเรียนทุกวัน ทำหน้าที่รับเรื่องร้องเรียน โดยแจ้งผลการตรวจสอบภายใน 24 ชั่วโมง นับจากวันที่รับเรื่องร้องเรียน		

ตารางที่ 1 (ต่อ) ร่างมาตรการป้องกันและแก้ไขผลกระทบสิ่งแวดล้อม (ระยะก่อสร้าง/ดัดแปลงอาคาร) โครงการ นิวแทรเวิลบีช รีสอร์ท

องค์ประกอบทางสิ่งแวดล้อม และคุณค่าต่าง ๆ	ร่างมาตรการป้องกันและแก้ไขผลกระทบสิ่งแวดล้อม	ความคิดเห็นต่อมาตรการฯ	ข้อเสนอแนะเพิ่มเติม
	6.4 กรณีผู้ร้องเรียนพึงพอใจ ให้วางแผนดำเนินการแก้ไขปัญหาเบื้องต้น ก่อนเข้าสู่ขั้นตอนการประกันภัย โดยระยะสั้น หากสามารถแก้ไขปัญหา/ข้อร้องเรียนได้เลย ให้ตกลงที่จะดำเนินการแก้ไขโดยทันที และระยะยาว หากไม่สามารถแก้ไขปัญหาได้ทันที ต้องร่วมกันกำหนดตามกรอบเวลาการแก้ไขปัญหา 6.5 ในกรณีที่สามารถตกลงกันได้ ให้จัดทำบันทึกข้อตกลงทั้ง 2 ฝ่าย เกี่ยวกับรายละเอียดการร้องเรียน เช่น ชื่อผู้ร้องเรียน หมายเลขโทรศัพท์หรือช่องทางติดต่อ รายละเอียดเรื่องร้องเรียน และการตอบสนองหรือการดำเนินการแก้ไขตามเรื่องร้องเรียนเพื่อเรียกตรวจสอบได้ และดำเนินการซ่อมแซมหรือชดเชยค่าเสียหายที่เกิดขึ้นหรือเยียวยาแก่ผู้ได้รับผลกระทบ (แก้ไขให้แล้วเสร็จตามกรอบเวลาที่ตกลงกัน) หรือหากไม่สามารถแล้วเสร็จตามกรอบเวลา โครงการติดตามและแจ้งผลของการแก้ไขปัญหาทุกขั้นตอน ให้ทราบเป็นระยะๆ ทุก 3 วัน เพื่อให้ทราบความก้าวหน้าหรือความคืบหน้าของการแก้ไขจนจบประเด็นของปัญหา โดยแจ้งผลการแก้ไขปัญหา/การดำเนินงาน ทุกขั้นตอนแก่ผู้ร้องเรียน (ทุกช่องทาง) 6.6 ในกรณีที่สามารถตกลงกันได้ ให้จัดทำบันทึกข้อตกลงทั้ง 2 ฝ่าย เกี่ยวกับรายละเอียดการร้องเรียน เช่น ชื่อผู้ร้องเรียน ที่อยู่ หมายเลขโทรศัพท์หรือช่องทางติดต่อ รายละเอียดเรื่องร้องเรียน และการตอบสนองหรือการดำเนินการแก้ไขตามเรื่องร้องเรียน เพื่อเรียกตรวจสอบได้ และหากยังไม่สามารถตกลงกันได้ ให้ดำเนินการตามพระราชบัญญัติไกล่เกลี่ยข้อพิพาท พ.ศ. 2562 เพื่อหาข้อยุติ เพื่อป้องกันไม่ให้เกิดเหตุซ้ำ		
4.2 การสาธารณสุข 1) โรคระบบทางเดินทางหายใจ/โรคผิวหนัง	- ปฏิบัติตามมาตรการป้องกันและลดผลกระทบด้านคุณภาพอากาศอย่างเคร่งครัด	☐ เพียงพอ ☐ ไม่เพียงพอ	ระบุ ....
2) โรคเกี่ยวกับระบบการได้ยิน	- ปฏิบัติตามมาตรการป้องกันและลดผลกระทบด้านเสียงอย่างเคร่งครัด	☐ เพียงพอ ☐ ไม่เพียงพอ	ระบุ ....
3) โรคระบาดของโรคติดต่อ	1. กรณีมีโรคติดต่ออันตรายหรือมีเหตุสงสัยว่าได้เกิดโรคติดต่ออันตรายในพื้นที่และบริเวณใกล้เคียงให้รีบแจ้งเจ้าพนักงานควบคุมโรคติดต่อในเขตพื้นที่นั้นเพื่อให้ดำเนินการสอบสวนโรคทันที 2. กำหนดให้มีการคัดกรองเบื้องต้น โดยสังเกตผู้ที่มีอาการเจ็บป่วย เช่น มีไข้ ไอ จาม มีน้ำมูก หรือเหนื่อยหอบ ให้หยุดปฏิบัติงานและพาไปพบแพทย์ทันที	☐ เพียงพอ ☐ ไม่เพียงพอ	ระบุ ....

ตารางที่ 1 (ต่อ) ร่างมาตรการป้องกันและแก้ไขผลกระทบสิ่งแวดล้อม (ระยะก่อสร้าง/ดัดแปลงอาคาร) โครงการ นิวแทรเวิลบีช รีสอร์ท

องค์ประกอบทางสิ่งแวดล้อม และคุณค่าต่าง ๆ	ร่างมาตรการป้องกันและแก้ไขผลกระทบสิ่งแวดล้อม	ความคิดเห็นต่อมาตรการฯ	ข้อเสนอแนะเพิ่มเติม
	3. เมื่อมีโรคติดต่ออันตรายหรือมีเหตุสงสัยว่าได้เกิดโรคติดต่ออันตรายในพื้นที่และบริเวณใกล้เคียง กำหนดให้มีการจัดเตรียมอุปกรณ์ป้องกันการแพร่ระบาดของโรคให้เพียงพอ เช่น หน้ากากอนามัยหรือหน้ากากผ้า แอลกอฮอล์เจล เป็นต้น 4. ให้งดกิจกรรมสังสรรค์ที่มีการรวมกลุ่ม การกิน การดื่ม ในช่วงเวลาเลิกงาน หรือวันหยุด เพื่อป้องกันการติดต่อของโรคแพร่ระบาด		
4) โรคไข้เลือดออก	1. จัดให้มีคนงานคอยสำรวจตรวจสอบสถานที่ที่คาดว่าเป็นแหล่งเพาะพันธุ์สัตว์ และแมลงที่เป็นพาหนะนำโรคเช่น บริเวณพื้นที่น้ำขัง มีเศษวัสดุ เศษผ้า หรือเศษอาหารกองทับถม ไม่เป็นระเบียบ หากพบให้รีบกำจัดหรือทำลายทันที 2. จัดให้มีการบำบัดน้ำเสียจากคนงานก่อสร้างภายในพื้นที่โครงการ โดยใช้ระบบบำบัดน้ำเสียที่มีประสิทธิภาพเพียงพอก่อนระบายออกสู่ท่อระบายน้ำสาธารณะด้านหน้าโครงการ 3. จัดให้มีภาชนะรองรับมูลฝอยที่ทนทานและมีฝาปิดมิดชิด เพื่อรองรับมูลฝอย 4 ประเภท ได้แก่ ถังรองรับมูลฝอยเปียก ถังรองรับมูลฝอยที่นำกลับมาใช้ใหม่ ถังรองรับมูลฝอยแห้งทั่วไป และถังมูลฝอยอันตราย โดยถังรองรับมูลฝอยแต่ละประเภทต้องสามารถรองรับมูลฝอยได้อย่างเพียงพอ และสอดคล้องกับระยะเวลาเก็บขนของรถเก็บขนมูลฝอยที่จะเข้ามาจัดเก็บไปกำจัด	☐ เพียงพอ ☐ ไม่เพียงพอ	ระบุ ....
5) อุบัติเหตุจากการจราจร	1. กำหนดความเร็วยานพาหนะที่ใช้ขนส่งดินและวัสดุก่อสร้างให้ใช้ความเร็วเป็นไปตามที่กฎหมายกำหนด 2. ห้ามจอดรถบรรทุกหรือวางวัสดุก่อสร้างกีดขวางการจราจรบริเวณถนนสาธารณะด้านหน้าโครงการและโดยรอบตลอด 24 ชั่วโมง 3. ควบคุมให้คนขับรถบรรทุกเพิ่มความระมัดระวังเป็นพิเศษ โดยเฉพาะจุดเข้า-ออกโครงการและทางแยกบริเวณถนนสาธารณะ 4. ควบคุมคนขับรถให้อยู่ในสภาพที่พร้อมในการขับขี่ ไม่เสพของมึนเมาหรือเสพติด และไม่ประมาทในการขับขี่ เพื่อป้องกันและช่วยลดอุบัติเหตุบนท้องถนนและลดการสูญเสียทั้งเวลาและทรัพย์สิน	☐ เพียงพอ ☐ ไม่เพียงพอ	ระบุ ....
6) อุบัติเหตุจากการก่อสร้าง	- ปฏิบัติตามมาตรการป้องกันและลดผลกระทบด้านอาชีวอนามัยและความปลอดภัยอย่างเคร่งครัด	☐ เพียงพอ ☐ ไม่เพียงพอ	ระบุ ....

ตารางที่ 1 (ต่อ) ร่างมาตรการป้องกันและแก้ไขผลกระทบสิ่งแวดล้อม (ระยะก่อสร้าง/ดัดแปลงอาคาร) โครงการ นิวแทรเวิลบีช รีสอร์ท

องค์ประกอบทางสิ่งแวดล้อมและคุณค่าต่าง ๆ	ร่างมาตรการป้องกันและแก้ไขผลกระทบสิ่งแวดล้อม	ความคิดเห็นต่อมาตรการฯ	ข้อเสนอแนะเพิ่มเติม
7) โรคอุจจาระร่วง	1. จัดให้มีน้ำดื่มน้ำใช้ที่สะอาด มีปริมาณมากเพียงพอต่อความต้องการ และจัดให้มีการล้างทำความสะอาดถังน้ำใช้เป็นประจำ 2. จัดให้มีการดูแลและรักษาความสะอาดบริเวณพื้นที่ก่อสร้างอย่างถูกสุขลักษณะ เช่น บริเวณปรุงและรับประทานอาหารต้องสะอาด ห้องน้ำห้องส้วมสะอาดและถูกสุขลักษณะ มีถังรองรับมูลฝอยภายในห้องส้วมที่มีฝาปิดมิดชิดและกำจัดมูลฝอย และสิ่งปฏิกูลอย่างถูกวิธี เพื่อไม่ให้เป็นแหล่งเพาะพันธุ์ของแมลงวัน	☐ เพียงพอ ☐ ไม่เพียงพอ	ระบุ ....
8) สุขภาพจิตและเหตุรำคาญ	1. จัดให้มีเจ้าหน้าที่โครงการ เข้าตรวจเยี่ยมหรือสอบถามปัญหาสุขภาพ/ความวิตกกังวลของผู้พักอาศัยใกล้เคียงทุกเดือน 2. จัดให้มีการบันทึกสถิติการเกิดอุบัติเหตุและปัญหาสุขภาพของผู้พักอาศัยใกล้เคียง เพื่อหาแนวทางป้องกันและแก้ไขผลกระทบและป้องกันการเกิดเหตุซ้ำ	☐ เพียงพอ ☐ ไม่เพียงพอ	ระบุ ....
4.3 อาชีวอนามัยและความปลอดภัย	1. ในการพิจารณาเลือกผู้รับเหมาก่อสร้างจะต้องพิจารณามาตรการรักษาความปลอดภัยประกอบด้วย และในสัญญาว่าจ้างระหว่างผู้ดำเนินการโครงการและบริษัทผู้รับเหมาก่อสร้างจะต้องระบุและครอบคลุมถึงวิธีการคุ้มครองคุณภาพชีวิตด้านความปลอดภัยและสุขภาพอนามัยของผู้ปฏิบัติงานในโครงการ 2. ติดตั้งป้ายประชาสัมพันธ์โครงการ แสดงชื่อโครงการ ระยะเวลาการก่อสร้าง ชื่อบริษัทผู้รับเหมา ผู้รับผิดชอบ เบอร์โทรศัพท์ติดต่อ และตารางมาตรการป้องกันและแก้ไขผลกระทบสิ่งแวดล้อม และมาตรการติดตามตรวจสอบผลกระทบสิ่งแวดล้อมที่โครงการจะต้องปฏิบัติตามอย่างเคร่งครัด รวมทั้งผลการตรวจวัดคุณภาพสิ่งแวดล้อม พร้อมทั้งชื่อหน่วยงานราชการที่อยู่ในเขตพื้นที่รับผิดชอบ ไว้ที่บริเวณด้านหน้าพื้นที่ก่อสร้างให้ชัดเจนเพื่อความสะดวกต่อการติดตามตรวจสอบของหน่วยงานที่เกี่ยวข้อง และประชาชนบริเวณโดยรอบโครงการ 3. จัดหาป้ายประกาศหรือสัญญาณเตือนและจัดเจ้าหน้าที่รักษาความปลอดภัยไม่ให้ผู้ที่ไม่เกี่ยวข้องเข้ามาในบริเวณพื้นที่ก่อสร้างเพื่อป้องกันอุบัติเหตุต่างๆ ที่จะเกิดขึ้นได้ 4. จัดทำประวัติคนงานก่อสร้าง ไม่รับคนงานไม่มีทะเบียนประวัติเข้าทำงาน 5. จัดให้มีการอบรมชี้แจงคนงานเกี่ยวกับมาตรการรักษาความปลอดภัยและจัดหาคู่มือรักษาความปลอดภัยในการก่อสร้างเพื่อให้คนงานปฏิบัติตามอย่างเคร่งครัด 6. ห้ามติดตั้ง กอง หรือเก็บเครื่องมือ หรือขึ้นโครงสร้างใดๆ ในที่สาธารณะหรือใกล้กับบ้านพักอาศัยข้างเคียง จะต้องจัดให้มีที่สำหรับการดังกล่าวภายในเขตที่ดินที่ดำเนินการก่อสร้างเท่านั้น	☐ เพียงพอ ☐ ไม่เพียงพอ	ระบุ ....

ตารางที่ 1 (ต่อ) ร่างมาตรการป้องกันและแก้ไขผลกระทบสิ่งแวดล้อม (ระยะก่อสร้าง/ดัดแปลงอาคาร) โครงการ นิวแทรเวิลบีช รีสอร์ท

องค์ประกอบทางสิ่งแวดล้อม และคุณค่าต่าง ๆ	ร่างมาตรการป้องกันและแก้ไขผลกระทบสิ่งแวดล้อม	ความคิดเห็นต่อมาตรการฯ	ข้อเสนอแนะเพิ่มเติม
	7. จัดวิศวกรดูแลการก่อสร้างอย่างใกล้ชิด และควบคุมการก่อสร้างให้ถูกต้องตามหลักวิศวกรรม เพื่อให้ส่งผลกระทบต่อ พื้นที่ข้างเคียงน้อยที่สุด 8. จัดให้มีเครื่องมือปฐมพยาบาลเบื้องต้น พร้อมทั้งจัดเตรียมการส่งผู้บาดเจ็บไปโรงพยาบาลเมื่อเกิดอุบัติเหตุรุนแรงหรือกรณีฉุกเฉิน 9. จัดเตรียมเครื่องแต่งกาย และอุปกรณ์ป้องกันอันตรายส่วนบุคคล เช่น หมวกนิรภัย ที่ครอบหู รองเท้านิรภัย เป็นต้น โดยจัดเตรียมให้มีจำนวนเพียงพอกับจำนวนของคนงานก่อสร้าง และอยู่ในสภาพที่พร้อมใช้งานอยู่เสมอ 10. จัดอบรมคนงานก่อสร้างและกำหนดระเบียบปฏิบัติภายในพื้นที่ก่อสร้าง เพื่อไม่ให้กระทบต่อผู้ที่อยู่อาศัยใกล้เคียง 11. เครื่องมือ เครื่องจักร ที่ใช้ในกิจกรรมการก่อสร้างต้องจัดให้มีระบบความปลอดภัยที่มีความเหมาะสม และต้องอยู่ในสภาพที่พร้อมใช้งานได้อย่างมีประสิทธิภาพ 12. ก่อนและหลังการใช้เครื่องมือ เครื่องจักรทุกครั้ง ต้องมีการตรวจสอบและซ่อมแซมแก้ไขก่อนหรือหลังการใช้ทุกครั้ง 13. เครื่องมือ เครื่องจักรที่ใช้ไฟฟ้า หรือน้ำมันเชื้อเพลิง ต้องมีการเดินสายไฟอย่างปลอดภัย มีฉนวนหุ้มโดยตลอด 14. ควบคุมคนงานต้องปฏิบัติงานด้วยความระมัดระวัง ไม่ก่อให้เกิดวัสดุก่อสร้างร่วงหล่นออกนอกอาคาร เพื่อเป็นการป้องกันอันตรายแก่พื้นที่ใกล้เคียง 15. ใช้ผ้าใบก่อสร้าง (Mesh sheet) ชนิดป้องกันไฟลาม ปิดกั้นโดยรอบตัวอาคารทุกด้านขณะก่อสร้าง เพื่อป้องกันฝุ่นละออง โดยยึดติดกับนั่งร้านด้านนอก มีความสูงเท่ากับความสูงของอาคารขณะก่อสร้างตลอดแนวอาคาร และจะต้องรักษาให้อยู่ในสภาพดีตลอดเวลา 16. ปฏิบัติตามมาตรการป้องกันและแก้ไขผลกระทบสิ่งแวดล้อมที่กำหนดไว้อย่างเคร่งครัด โดยเฉพาะอย่างยิ่ง ด้านเสียง ฝุ่นละออง การจราจร และสาธารณสุข อย่างเคร่งครัด พร้อมทั้งปรับปรุงและแก้ไขข้อบกพร่องต่างๆ ให้ดีขึ้น ตลอดระยะเวลาก่อสร้าง 17. ก่อนเริ่มดำเนินการหลังจากได้รับใบอนุญาตก่อสร้าง ให้เจ้าของโครงการจัดให้มีการประกันภัยความรับผิดชอบตามกฎหมายต่อชีวิต ร่างกาย และทรัพย์สินของบุคคลภายนอกอันเนื่องมาจากการก่อสร้าง ในระหว่างการก่อสร้างอาคาร ตลอดระยะเวลาดำเนินการ		

ตารางที่ 1 (ต่อ) ร่างมาตรการป้องกันและแก้ไขผลกระทบสิ่งแวดล้อม (ระยะก่อสร้าง/ดัดแปลงอาคาร) โครงการ นิวแทรเวิลบีช รีสอร์ท

องค์ประกอบทางสิ่งแวดล้อม และคุณค่าต่าง ๆ	ร่างมาตรการป้องกันและแก้ไขผลกระทบสิ่งแวดล้อม	ความคิดเห็นต่อมาตรการฯ	ข้อเสนอแนะเพิ่มเติม
	18. ให้เจ้าของโครงการเก็บเอกสารที่จัดให้มีการประกันภัยความรับผิดชอบตามกฎหมายต่อชีวิต ร่างกาย และทรัพย์สินของบุคคลภายนอกอันเนื่องมาจากการก่อสร้างไว้ภายในพื้นที่ก่อสร้าง และพร้อมที่จะให้เจ้าพนักงานท้องถิ่นตรวจสอบได้ทุกเวลาตลอดระยะเวลาการดำเนินการ		
4.4 การป้องกันอัคคีภัย	1. จัดให้มีเวรยามรักษาความปลอดภัยตรวจดูแลความเรียบร้อยในพื้นที่ก่อสร้างอย่างสม่ำเสมอ 2. การเดินสายไฟทุกขั้นตอนต้องกระทำอย่างถูกหลักวิชาการ 3. กำหนดบริเวณห้ามสูบบุหรี่ให้ชัดเจน รวมทั้งออกกฎให้คนงานดับบุหรี่ให้สนิทและห้ามสูบบุหรี่ในบริเวณที่วัตถุไวไฟ 4. จัดให้มีถังดับเพลิงเคมีในสถานที่ทำงาน ที่เก็บวัสดุก่อสร้างบริเวณที่มีความเสี่ยงต่อการเกิดเพลิงไหม้ได้ง่าย ในตำแหน่งที่สามารถมองเห็น ได้อย่างชัดเจน 5. จัดให้มีถังดับเพลิงเคมีในสถานที่ทำงาน ที่เก็บวัสดุก่อสร้างบริเวณที่มีความเสี่ยงต่อการเกิดเพลิงไหม้ได้ง่าย ในตำแหน่งที่สามารถมองเห็น ได้อย่างชัดเจน 6. จัดให้มีเจ้าหน้าที่เก็บกองเศษสิ่งของเหลือใช้ที่มีความเสี่ยงต่อการเป็นเชื้อเพลิงได้ดี ให้อยู่ห่างอาคารที่กำลังก่อสร้างหรือดัดแปลงอาคาร 7. จัดให้มีเจ้าหน้าที่หรือหัวหน้าควบคุมงานตรวจสอบการก่อสร้าง/ดัดแปลงอาคาร ไม่ให้มีสิ่งใดเป็นสาเหตุก่อให้เกิดเพลิงไหม้	☐ เพียงพอ ☐ ไม่เพียงพอ	ระบุ ....
4.5 สุนทรียภาพ	1. ควบคุมการก่อสร้างให้เป็นไปตามรูปแบบของอาคารที่ได้ออกแบบไว้และตามแผนการที่กำหนดไว้ 2. จัดทำรั้วชั่วคราวแบบทึบ สูง 3 เมตร (ชุดเดียวกันกับที่ใช้ป้องกันเสียงรบกวน) โดยติดตั้งล้อมรอบบริเวณแนวเขตก่อสร้างทุกด้าน เพื่อเป็นแนวป้องกันเสียงและใช้เพื่อช่วยบดบังมลทัศน์ได้อีก 3. จัดให้มีผ้าใบก่อสร้าง (Mesh Sheet) ชนิดป้องกันไฟลาม ปิดคลุมโดยรอบอาคารขณะก่อสร้างทุกด้าน เพื่อบดบังมลทัศน์ในช่วงก่อสร้าง รวมทั้งป้องกันฝุ่นละอองจากตัวอาคารออกสู่พื้นที่อาคารข้างเคียง 4. ควบคุมดูแลและตรวจสอบบริเวณพื้นที่ก่อสร้าง และระบบสาธารณูปโภคภายในพื้นที่โครงการให้เป็นระเบียบเรียบร้อยและถูกหลักสุขาภิบาล	☐ เพียงพอ ☐ ไม่เพียงพอ	ระบุ ....

ตารางที่ 1 (ต่อ) ร่างมาตรการป้องกันและแก้ไขผลกระทบสิ่งแวดล้อม (ระยะก่อสร้าง/ดัดแปลงอาคาร) โครงการ นิวแทรเวิลบีช รีสอร์ท

องค์ประกอบทางสิ่งแวดล้อม และคุณค่าต่าง ๆ	ร่างมาตรการป้องกันและแก้ไขผลกระทบสิ่งแวดล้อม	ความคิดเห็นต่อมาตรการฯ	ข้อเสนอแนะเพิ่มเติม
4.6 การบดบังแสงอาทิตย์	1. ประชาสัมพันธ์และจัดทำเอกสารแจ้งต่อเจ้าของอาคารและสถานที่ที่อยู่รอบโครงการในรัศมี 100 เมตร โดยแจ้งล่วงหน้าอย่างน้อย 1 เดือน ให้ทราบถึงวิธีการติดต่อกับโครงการในกรณีที่โครงการทำให้เกิดการบดบังแสงอาทิตย์ โดยมีกำหนดตลอดระยะเวลาก่อสร้าง/ดัดแปลงอาคาร 2. หากมีการร้องเรียนจากผู้ที่ได้รับความเสียหายอันเกิดจากการบดบังแสงอาทิตย์ต้องดำเนินการแก้ไขโดยทันทีหรือชดเชยค่าเสียหายให้แก่ผู้ที่ได้รับความเดือดร้อน หากไม่สามารถตกลงกันได้ ต้องกำหนดให้มีคณะกรรมการประสานการแก้ไขปัญหา เพื่อไกล่เกลี่ยและหาข้อตกลงร่วมกันอย่างเป็นธรรมทุกฝ่าย	☐ เพียงพอ ☐ ไม่เพียงพอ	ระบุ ....
4.7 การบดบังลม	1. ประชาสัมพันธ์และจัดทำเอกสารแจ้งต่อเจ้าของอาคารและสถานที่ที่อยู่รอบโครงการในรัศมี 100 เมตร โดยแจ้งล่วงหน้าอย่างน้อย 1 เดือน ให้ทราบถึงวิธีการติดต่อกับโครงการในกรณีที่โครงการทำให้เกิดการบดบังลม โดยมีกำหนดตลอดระยะเวลาก่อสร้าง/ดัดแปลงอาคาร 2. หากมีการร้องเรียนจากผู้ที่ได้รับความเสียหายอันเกิดจากการบดบังลมต้องดำเนินการแก้ไขโดยทันทีหรือชดเชยค่าเสียหายให้แก่ผู้ที่ได้รับความเดือดร้อน หากไม่สามารถตกลงกันได้ต้องกำหนดให้มีคณะกรรมการประสานการแก้ไขปัญหาเพื่อไกล่เกลี่ยและหาข้อตกลงร่วมกันอย่างเป็นธรรมทุกฝ่าย	☐ เพียงพอ ☐ ไม่เพียงพอ	ระบุ ....

หมายเหตุ : เจ้าของโครงการ คือ บริษัท นิว แทรเวิล บีช จำกัด จะต้องดำเนินการดังนี้

- ควบคุมคนงาน เจ้าหน้าที่ที่ปฏิบัติงาน และผู้รับเหมาก่อสร้าง ให้ปฏิบัติตามมาตรการที่กำหนดไว้ในรายงานการประเมินผลกระทบสิ่งแวดล้อมที่ได้รับความเห็นชอบโดยเคร่งครัด
- จัดทำรายงานผลการปฏิบัติตามมาตรการป้องกันและแก้ไขผลกระทบสิ่งแวดล้อมทุก 6 เดือน และเสนอรายงานต่อองค์การบริหารส่วนตำบลคลองขุดหรือหน่วยงานที่เกี่ยวข้อง ให้เป็นไปตามที่ระบุในพระราชบัญญัติส่งเสริมและรักษาคุณภาพสิ่งแวดล้อมแห่งชาติ (ฉบับที่ 2) พ.ศ. 2561 ตามมาตรา 51/5

ตารางที่ 2 ร่างมาตรการป้องกันและแก้ไขผลกระทบสิ่งแวดล้อม (ระยะเปิดดำเนินการ) โครงการ นิวแทรเวิลบีช รีสอร์ท

องค์ประกอบทางสิ่งแวดล้อม และคุณค่าต่าง ๆ	ร่างมาตรการป้องกันและแก้ไขผลกระทบสิ่งแวดล้อม	ความคิดเห็นต่อมาตรการฯ	ข้อเสนอแนะเพิ่มเติม
1. ทรัพยากรสิ่งแวดล้อมทางกายภาพ **1.1 สภาพภูมิประเทศ**	1. จัดให้มีเจ้าหน้าที่ดูแลรักษาความเป็นระเบียบเรียบร้อยภายในบริเวณโครงการให้อยู่ในสภาพดีอยู่เสมอ 2. จัดภูมิสถาปัตย์ตามที่ออกแบบไว้และดูแลต้นไม้ ไม้พุ่มต่างๆ และสนามหญ้า ให้มีสภาพแวดล้อมที่ดีอยู่เสมอ 3. จัดให้มีรั้วถาวรรอบพื้นที่โครงการและดูแลให้อยู่ในสภาพดีอยู่เสมอ	☐ เพียงพอ ☐ ไม่เพียงพอ	ระบุ ....
1.2 ดินและการชะล้างพังทลายของดิน	1. จัดให้มีพื้นที่สีเขียวภายในโครงการอย่างเพียงพอ ปลูกไม้ยืนต้น ไม้พุ่มและไม้คลุมดินชนิดต่างๆ ให้มากที่สุดตามที่ออกแบบไว้ 2. จัดให้มีเจ้าหน้าที่คอยดูแลบำรุงดินบริเวณพื้นที่สีเขียวให้มีความอุดมสมบูรณ์ เหมาะแก่การเจริญเติบโตของต้นไม้ตลอดเวลา	☐ เพียงพอ ☐ ไม่เพียงพอ	ระบุ ....
1.3 คุณภาพอากาศ/ฝุ่นละออง	1. ติดป้ายจำกัดความเร็วของรถยนต์ภายในโครงการให้ใช้ความเร็วไม่เกิน 20 กิโลเมตร/ชั่วโมง เพื่อลดระดับเสียงดังและมลพิษทางอากาศจากรถในโครงการ โดยติดป้ายไว้บริเวณด้านหน้าทางเข้า-ออกโครงการ 2. ดูแลสภาพถนนและลานจอดรถภายในพื้นที่โครงการให้สะอาดอยู่เสมอ เพื่อป้องกันการฟุ้งกระจายของฝุ่นละอองอันเนื่องมาจากการใช้ถนน 3. ติดป้ายห้ามติดเครื่องยนต์ทิ้งไว้บริเวณลานจอดรถยนต์ และให้ดับเครื่องทันทีเมื่อจอดรถแล้ว โดยติดไว้บริเวณลานจอดรถยนต์ เพื่อลดผลกระทบจากเขม่าควันที่เกิดจากท่อไอเสียของรถยนต์ 4. จัดระบบการจราจรในโครงการให้เหมาะสมกับสภาพการจราจรภายนอก และให้มีเจ้าหน้าที่อำนวยความสะดวกบริเวณทางเข้า-ออกโดยเฉพาะชั่วโมงเร่งด่วน เพื่อลดการระบายมลสารทางอากาศจากการจราจร 5. ติดตั้งระบบระบายอากาศภายในอาคารและช่องเปิดระบายอากาศให้เป็นไปตามที่ออกแบบไว้และเป็นไปตามที่กฎหมายกำหนด 6. จัดให้มีการดูแลและบำรุงรักษาระบบปรับอากาศให้อยู่ในสภาพที่ดีและสะอาดพร้อมใช้งานตลอดเวลา 7. จัดให้มีพื้นที่สีเขียวและปลูกต้นไม้ภายในพื้นที่โครงการตามที่ออกแบบไว้ เพื่อดูดซับก๊าซคาร์บอนไดออกไซด์ ฝุ่นละออง และความร้อนที่เกิดจากรถยนต์ เพื่อลดผลกระทบต่อชุมชนโดยรอบ	☐ เพียงพอ ☐ ไม่เพียงพอ	ระบุ ....

ตารางที่ 2 (ต่อ) ร่างมาตรการป้องกันและแก้ไขผลกระทบสิ่งแวดล้อม (ระยะเปิดดำเนินการ) โครงการ นิวแทรเวิลบีช รีสอร์ท

องค์ประกอบทางสิ่งแวดล้อมและคุณค่าต่าง ๆ	ร่างมาตรการป้องกันและแก้ไขผลกระทบสิ่งแวดล้อม	ความคิดเห็นต่อมาตรการฯ	ข้อเสนอแนะเพิ่มเติม
1.4 เสียง	1. ติดป้ายจำกัดความเร็วของรถยนต์ภายในโครงการให้ใช้ความเร็วไม่เกิน 20 กิโลเมตร/ชั่วโมง เพื่อลดระดับความดังของเสียงจากรถยนต์ โดยติดป้ายไว้บริเวณด้านหน้าทางเข้า-ออกโครงการ 2. ติดตั้งป้ายงดการใช้เสียงดังในพื้นที่โครงการ เพื่อมิให้รบกวนผู้ใช้บริการในโครงการรวมถึงพื้นที่ใกล้เคียง 3. ห้ามดำเนินกิจกรรมใดๆ ที่มีเสียงดังในช่วงเวลาพักผ่อนของชุมชนในช่วงเวลากลางคืน 4. ติดป้ายห้ามติดเครื่องยนต์ทิ้งไว้บริเวณลานจอดรถยนต์ และให้ดับเครื่องทันทีเมื่อจอดรถแล้ว โดยติดไว้บริเวณลานจอดรถยนต์ เพื่อลดผลกระทบจากเสียง และความร้อนที่เกิดจากรถยนต์	☐ เพียงพอ ☐ ไม่เพียงพอ	ระบุ ....
1.5 ความสั่นสะเทือน	1. ติดป้ายจำกัดความเร็วของรถยนต์ภายในโครงการให้ใช้ความเร็วไม่เกิน 25 กิโลเมตร/ชั่วโมง เพื่อลดแรงสั่นสะเทือนจากรถยนต์ โดยติดป้ายไว้บริเวณด้านหน้าทางเข้า-ออกโครงการ 2. ห้ามดำเนินการใดๆ ที่ก่อให้เกิดแรงสั่นสะเทือนจนเกิดผลกระทบต่อพื้นที่ข้างเคียง	☐ เพียงพอ ☐ ไม่เพียงพอ	ระบุ ....
1.6 ธรณีวิทยาและการเกิดแผ่นดินไหว	- จัดให้มีข้อควรปฏิบัติตนเมื่อเกิดเหตุแผ่นดินไหว โดยนำไปติดประกาศให้ทุกคนในโครงการได้รับทราบวิธีปฏิบัติตนได้อย่างถูกต้อง หากมีกรณีแผ่นดินไหวเกิดขึ้น	☐ เพียงพอ ☐ ไม่เพียงพอ	ระบุ ....
1.7 แหล่งน้ำผิวดิน	1. จัดให้มีระบบบำบัดน้ำเสียชนิดเติมอากาศที่มีขนาดรองรับน้ำเสียที่เกิดขึ้นอย่างเพียงพอตามที่ออกแบบไว้ เพื่อบำบัดน้ำเสียให้ได้ตามเกณฑ์มาตรฐานคุณภาพน้ำทิ้งจากอาคารประเภท ข. ก่อนระบายออกสู่ท่อระบายน้ำสาธารณะ 2. ตรวจสอบระบบท่อรวบรวมน้ำเสียและระบบบำบัดน้ำเสีย ให้มีสภาพใช้งานได้ดีอย่างสม่ำเสมอ 3. จัดให้มีการตรวจวัดคุณภาพน้ำจากระบบบำบัดน้ำเสียรวม ทั้งจุดก่อนเข้าระบบบำบัดฯ จุดหลังผ่านการบำบัดแล้วจากระบบบำบัดฯ และจุดตรวจคุณภาพน้ำทิ้งรวมก่อนระบายออกจากโครงการ โดยดำเนินการทุก 1 เดือน ตลอดระยะเวลาเปิดดำเนินการ		
1.8 แหล่งน้ำใต้ดิน	1. จัดให้มีระบบบำบัดน้ำเสียชนิดเติมอากาศที่มีขนาดรองรับน้ำเสียที่เกิดขึ้นอย่างเพียงพอตามที่ออกแบบไว้ เพื่อบำบัดน้ำเสียให้ได้ตามเกณฑ์มาตรฐานคุณภาพน้ำทิ้งจากอาคารประเภท ข. ก่อนระบายออกสู่ท่อระบายน้ำสาธารณะ 2. ตรวจสอบระบบท่อรวบรวมน้ำเสียและระบบบำบัดน้ำเสีย ให้มีสภาพใช้งานได้ดีอย่างสม่ำเสมอ 3. จัดให้มีการตรวจวัดคุณภาพน้ำจากระบบบำบัดน้ำเสียรวม ทั้งจุดก่อนเข้าระบบบำบัดฯ จุดหลังผ่านการบำบัดแล้วจากระบบบำบัดฯ และจุดตรวจคุณภาพน้ำทิ้งรวมก่อนระบายออกจากโครงการ โดยดำเนินการทุก 1 เดือน ตลอดระยะเวลาเปิดดำเนินการ	☐ เพียงพอ ☐ ไม่เพียงพอ	ระบุ ....

ตารางที่ 2 (ต่อ) ร่างมาตรการป้องกันและแก้ไขผลกระทบสิ่งแวดล้อม (ระยะเปิดดำเนินการ) โครงการ นิวแทรเวิลบีช รีสอร์ท

องค์ประกอบทางสิ่งแวดล้อม และคุณค่าต่าง ๆ	ร่างมาตรการป้องกันและแก้ไขผลกระทบสิ่งแวดล้อม	ความคิดเห็นต่อมาตรการฯ	ข้อเสนอแนะเพิ่มเติม
2. ทรัพยากรสิ่งแวดล้อมทางชีวภาพ **2.1 ทรัพยากรชีวภาพบนบก**	- ดำเนินการตามมาตรการป้องกันและแก้ไขผลกระทบต่อทรัพยากรสิ่งแวดล้อมด้านต่างๆ ของโครงการที่กำหนดไว้อย่างเคร่งครัด	☐ เพียงพอ ☐ ไม่เพียงพอ	ระบุ ....
2.2 ทรัพยากรชีวภาพในน้ำ	- ดำเนินการตามมาตรการป้องกันและแก้ไขผลกระทบต่อทรัพยากรสิ่งแวดล้อมด้านต่างๆ ของโครงการที่กำหนดไว้อย่างเคร่งครัด	☐ เพียงพอ ☐ ไม่เพียงพอ	ระบุ ....
3. คุณค่าการใช้ประโยชน์ของมนุษย์ **3.1 การใช้น้ำ**	1. จัดให้มีถังเก็บน้ำสำรองใช้ภายในโครงการได้อย่างเพียงพอ ดังนี้ - ถังเก็บน้ำใช้ใต้ดิน ปริมาตร 184.80 ลูกบาศก์เมตร - ถังเก็บน้ำใช้บนดาดฟ้า ปริมาตร 12.00 ลูกบาศก์เมตร 2. ประชาสัมพันธ์และรณรงค์ให้มีการใช้น้ำอย่างประหยัด เช่น การจัดบอร์ดประชาสัมพันธ์ ติดป้าย/คำขวัญไว้ในโถงห้องน้ำ เป็นต้น 3. ใช้สุขภัณฑ์และอุปกรณ์แบบประหยัดน้ำ 4. ตรวจสอบดูแลระบบจ่ายน้ำและระบบเส้นท่อประปาให้อยู่ในสภาพดีอยู่เสมอ รวมทั้งบริเวณรอยต่อและปั๊มสูบน้ำ เพื่อลดการสูญเสียน้ำโดยเปล่าประโยชน์ 5. จัดให้มีเจ้าหน้าที่ตรวจสอบดูแลรักษาระบบจ่ายน้ำ ระบบเส้นท่อจ่ายน้ำ ก๊อกน้ำ และสุขภัณฑ์ต่างๆ ของโครงการให้อยู่ในสภาพดีอยู่เสมอ หากพบว่าชำรุดเสียหายให้ซ่อมแซมทันที 6. ใช้น้ำจากถังเก็บน้ำสำรองภายในอาคารเท่านั้น โดยหลีกเลี่ยงการดึงน้ำจากท่อของการประปาฯ โดยตรง 7. จัดให้มีการดูแลและบำรุงรักษาถังเก็บน้ำสำรองใช้ ล้างทำความสะอาดถังเก็บน้ำสำรองและฝาถังเก็บน้ำสำรองเพื่อสุขภาพอนามัยที่ดีของคนภายในโครงการ ดังนี้ 7.1 จัดให้มีการล้างถังเก็บน้ำสำรองใช้อย่างน้อย 6 เดือน/ครั้ง	☐ เพียงพอ ☐ ไม่เพียงพอ	ระบุ ....

ตารางที่ 2 (ต่อ) ร่างมาตรการป้องกันและแก้ไขผลกระทบสิ่งแวดล้อม (ระยะเปิดดำเนินการ) โครงการ นิวแทรเวิลบีช รีสอร์ท

องค์ประกอบทางสิ่งแวดล้อม และคุณค่าต่าง ๆ	ร่างมาตรการป้องกันและแก้ไขผลกระทบสิ่งแวดล้อม	ความคิดเห็นต่อมาตรการฯ	ข้อเสนอแนะเพิ่มเติม
	7.2 กำหนดช่วงเวลาที่ล้างถังเก็บน้ำสำรองให้อยู่ในช่วงเวลาที่ผู้ไม่กระทบต่อคนในโครงการให้น้อยที่สุด 7.3 ประกาศแจ้งเจ้าหน้าที่/คนในโครงการ ให้ทราบถึงวัน เวลา และจุดที่จะล้างถังเก็บน้ำสำรองทุกครั้ง 7.4 จัดให้มีฝาถังเก็บน้ำสำรอง อย่างน้อยจำนวน 2 ฝา/ถัง เพื่ออำนวยความสะดวกในการทำความสะอาดถังเก็บน้ำสำรอง		
3.2 การจัดการน้ำเสีย	1. จัดให้มีระบบบำบัดน้ำเสียรวมของโครงการ จำนวน 1 จุด ที่มีขนาดรองรับน้ำเสียเพียงพอตามที่ออกแบบไว้ เพื่อให้ระบบบำบัดน้ำเสียมีความสามารถรองรับปริมาณน้ำเสียที่เกิดขึ้นจากโครงการได้ทั้งหมด และมีประสิทธิภาพในการบำบัดน้ำเสียให้ได้มาตรฐานคุณภาพน้ำทิ้งจากอาคารประเภท ข. ก่อนระบายออกสู่ท่อระบายน้ำสาธารณะ 2. จัดให้มีการติดตั้งถังดักไขมันสำหรับรองรับน้ำเสียส่วนครัว/ห้องอาหารของอาคารห้องครัว ก่อนถูกรวบรวมเข้าสู่ระบบบำบัดน้ำเสียรวม 3. จัดหาหรือสำรองชิ้นส่วนอุปกรณ์ที่เสียหายง่ายไว้ เพื่อซ่อมแซมให้ระบบบำบัดน้ำเสียสามารถทำงานตามปกติได้ในเวลาอันรวดเร็ว 4. ให้โครงการรีบดำเนินการประสานตัวแทนหรือผู้จำหน่ายเครื่องเติมอากาศโดยเร็ว หากเกิดกรณีเครื่องเติมอากาศเกิดการชำรุดเสียหาย เพื่อให้ระบบบำบัดน้ำเสียสามารถทำงานได้อย่างมีประสิทธิภาพตลอดเวลา 5. ตรวจสอบประสิทธิภาพและสภาพการทำงานทั่วไปของระบบบำบัดน้ำเสียเป็นประจำ 6. จัดให้มีวิศวกรสุขาภิบาลหรือช่างเทคนิคที่มีความชำนาญไว้ควบคุมและปรับปรุงคุณภาพระบบบำบัดน้ำเสียให้มีประสิทธิภาพดีอยู่ตลอดเวลา 7. จัดให้มีการสูบกากตะกอนออกจากระบบบำบัดน้ำเสียไปกำจัดอย่างสม่ำเสมอ เพื่อรักษาประสิทธิภาพของระบบบำบัดน้ำเสีย โดยสูบตะกอนออกจากถังเกรอะและถังกักเก็บตะกอนส่วนเกินของระบบบำบัดน้ำเสียรวม ทุกๆ 1 เดือน/ครั้ง 8. กำจัดกากไขมันจากถังดักไขมันทุกวัน โดยการตักกากไขมันออกจากถังดักไขมัน แล้วนำใส่ในกระถางดินเผาภายในรองด้วยกระดาษทิชชู เพื่อซับน้ำก่อนนำไปผึ่งให้แห้งในบริเวณที่มิดชิด จากนั้นนำกากไขมันที่แห้งสนิทแล้วใส่ถุงดำ แล้วมัดปากถุงให้สนิทก่อนทิ้งในส่วนเก็บมูลฝอยแห้งทั่วไปของห้องพักมูลฝอยรวม 9. จัดให้มีระบบกำจัดก๊าซมีเทนที่เกิดจากถังเกรอะ โดยใช้บ่อดินที่มีขนาดเพียงพอในการรองรับปริมาณก๊าซมีเทนที่เกิดขึ้นในแต่ละจุด	☐ เพียงพอ ☐ ไม่เพียงพอ	ระบุ ....

ตารางที่ 2 (ต่อ) ร่างมาตรการป้องกันและแก้ไขผลกระทบสิ่งแวดล้อม (ระยะเปิดดำเนินการ) โครงการ นิวแทรเวิลบีช รีสอร์ท

องค์ประกอบทางสิ่งแวดล้อมและคุณค่าต่าง ๆ	ร่างมาตรการป้องกันและแก้ไขผลกระทบสิ่งแวดล้อม	ความคิดเห็นต่อมาตรการฯ	ข้อเสนอแนะเพิ่มเติม
	10. จัดให้มีระบบกำจัดละอองลอยน้ำเสียที่เกิดจากระบบบำบัดน้ำเสียรวม โดยใช้บ่อดินที่มีขนาดเพียงพอในการรองรับปริมาณแอโรซอลที่เกิดขึ้นจากระบบบำบัดน้ำเสียรวม 11. ตำแหน่งระบบบำบัดน้ำเสีย ต้องไม่อยู่ในตำแหน่งพื้นที่ที่มีการปลูกต้นไม้ซ้อนทับ และให้คงสภาพดังกล่าวตลอดระยะเวลาดำเนินการ รวมทั้งตรวจสอบอย่างสม่ำเสมอ และดูแลบำรุงรักษาให้มีสภาพดีตลอดเวลา 12. จัดให้มีการตรวจวัดคุณภาพน้ำจากระบบบำบัดน้ำเสียรวม ทั้งจุดก่อนเข้าระบบบำบัดฯ และจุดหลังผ่านการบำบัดแล้วจากระบบบำบัดฯ รวมทั้งบ่อตรวจคุณภาพน้ำทิ้งสุดท้ายก่อนระบายออกสู่ท่อระบายน้ำสาธารณะ โดยดำเนินการทุก 1 เดือน ตลอดระยะเวลาเปิดดำเนินการ		
3.3 การระบายน้ำและการป้องกันน้ำท่วม	1. ดูแลระบบท่อระบายน้ำฝนในโครงการให้เป็นตามที่ออกแบบไว้ และที่มีอยู่ในปัจจุบัน คือใช้ท่อคอนกรีตเสริมเหล็กขนาดเส้นผ่านศูนย์กลาง 1.0 เมตรและเชื่อมระบบรวบรวมน้ำฝนเข้าสู่บ่อหน่วงน้ำ 2. จัดทำบ่อหน่วงน้ำเพิ่มเติมเพื่อชะลอน้ำฝนไว้ในโครงการก่อนควบคุมระบายออกสู่ท่อสาธารณะนอกโครงการด้วยอัตราที่ไม่เกินสภาพเดิมก่อนพัฒนาโครงการตามที่ออกแบบไว้ ซึ่งต้องจัดให้มีบ่อหน่วงน้ำฝน จำนวน 1 บ่อ มีปริมาตรกักเก็บน้ำ 83.20 ลูกบาศก์เมตร 3. จัดให้มีเครื่องสูบน้ำเพื่อสูบน้ำออกจากบ่อหน่วงน้ำ เพื่อเป็นท่อควบคุมอัตราการระบายออกจากบ่อหน่วงน้ำไม่ให้เกินอัตราการระบายน้ำฝนในช่วงก่อนพัฒนาโครงการ และระบายน้ำออกสู่ท่อระบายน้ำสาธารณะบริเวณด้านหน้าโครงการ 4. จัดให้มีประตูระบายน้ำที่ปลายท่อระบายน้ำออกจากบ่อตรวจสภาพน้ำ (บ่อพักน้ำสุดท้ายที่เชื่อมต่อระหว่างบ่อหน่วงน้ำกับบ่อพักน้ำภายนอก) เพื่อควบคุมและป้องกันไม่ให้น้ำจากภายนอกไหลย้อนกลับเข้าสู่โครงการ 5. จัดให้มีบ่อตรวจสภาพน้ำ พร้อมตะแกรงดักขยะที่มีฝาปิดเป็นตะแกรงเหล็กเพื่อให้สังเกตเห็นสภาพน้ำในบ่อได้ง่าย เพื่อตรวจสภาพการระบายน้ำและดักขยะ ก่อนระบายน้ำออกสู่ท่อระบายน้ำสาธารณะ 6. ทำความสะอาดและขุดลอกเศษตะกอนจากท่อระบายน้ำ บ่อพักระบายน้ำ และบ่อตรวจสภาพน้ำ/ดักขยะ ภายในโครงการทุก 6 เดือน โดยเฉพาะในช่วงก่อนเข้าฤดูฝนและช่วงหลังฤดูฝน โดยเฉพาะในช่วงฤดูฝนกำหนดให้มีการขุดลอกตะกอนในเส้นท่อ ทุก 1 เดือน/ครั้ง 7. จัดให้มีการฉีดน้ำแรงดันสูงเพื่อล้างตะกอนที่ตกค้างในเส้นท่อ อย่างน้อยทุกๆ 1 เดือน/ครั้ง ในช่วงฤดูฝน	☐ เพียงพอ ☐ ไม่เพียงพอ	ระบุ ....

ตารางที่ 2 (ต่อ) ร่างมาตรการป้องกันและแก้ไขผลกระทบสิ่งแวดล้อม (ระยะเปิดดำเนินการ) โครงการ นิวแทรเวิลบีช รีสอร์ท

องค์ประกอบทางสิ่งแวดล้อม และคุณค่าต่าง ๆ	ร่างมาตรการป้องกันและแก้ไขผลกระทบสิ่งแวดล้อม	ความคิดเห็นต่อมาตรการฯ	ข้อเสนอแนะเพิ่มเติม
	8. จัดให้มีพนักงานกวาดและดูแลทำความสะอาดบริเวณถนนและบริเวณทั่วไปภายในโครงการ อย่างน้อย 2 ครั้ง/สัปดาห์ เพื่อลดปริมาณตะกอนที่จะถูกน้ำฝนชะเข้าสู่ระบบท่อระบายน้ำและบ่อพักน้ำภายในโครงการ 9. จัดให้มีการตรวจสอบสภาพท่อระบายน้ำ บ่อพักระบายน้ำ รวมทั้งบ่อตรวจสภาพน้ำ/ดักขยะ ไม่ให้มีเศษมูลฝอยหรือเศษใบไม้อุดตัน ในเส้นท่อระบายน้ำเป็นประจำทุกเดือน และหากพบว่ามีการอุดตัน แตกรั่ว หรือชำรุดต้องรีบซ่อมแซมหรือแก้ไขปัญหาโดยทันที		
3.4 การจัดการมูลฝอย	1. จัดให้มีห้องพักมูลฝอยรวมภายในโครงการตามที่ออกแบบไว้ แบ่งเป็น ห้องพักมูลฝอยเปียก ห้องพักมูลฝอยแห้งทั่วไป ห้องพักมูลฝอยนำกลับมาใช้ใหม่ และห้องพักมูลฝอยอันตราย เพื่อรองรับมูลฝอยแต่ละประเภทได้อย่างเพียงพอและมีความสอดคล้องกับการเก็บขนของหน่วยงานเก็บขนขององค์การบริหารส่วนตำบลคลองขุด 2. ตรวจสอบห้องพักมูลฝอยรวมไม่ให้มีมูลฝอยตกค้างเกินความสามารถในการรองรับ หากมีการตกค้างต้องรีบแจ้งให้หน่วยงานราชการที่รับผิดชอบเข้ามาเก็บขนโดยเร็ว 3. จัดให้มีจุดจอดรถเก็บขนมูลฝอยให้อยู่บริเวณด้านหน้าห้องพักมูลฝอยรวมโดยอยู่ภายในเขตพื้นที่ภายในโครงการ เพื่ออำนวยความสะดวกในการเข้าเก็บขนมูลฝอยบริเวณห้องพักมูลฝอยรวม รวมทั้งจัดให้มีระบบไฟส่องสว่างบริเวณห้องพักมูลฝอยรวมและบริเวณจุดจอดรถเก็บขนมูลฝอยอย่างเพียงพอ เพื่อลดอุบัติเหตุจากการปฏิบัติงาน 4. จัดให้มีแม่บ้านเข้าไปทำความสะอาดถังรองรับมูลฝอยต่างๆ และทำหน้าที่เก็บรวบรวมมูลฝอยทั่วไปจากแต่ละพื้นที่/หรือแต่ละบริเวณนำไปเก็บไว้ที่ห้องพักมูลฝอยรวมเป็นประจำทุกวัน 5. จัดให้มีเจ้าหน้าที่คอยทำหน้าที่เก็บกวาดและล้างทำความสะอาดห้องพักมูลฝอยรวมและบริเวณจุดจอดรถเก็บขนมูลฝอยเป็นประจำหลังจากมีการเก็บขนมูลฝอยทุกครั้ง 6. จัดให้มีระบบรวบรวมน้ำเสียจากห้องพักมูลฝอยรวมเข้าสู่ระบบบำบัดน้ำเสียรวมของโครงการ เพื่อบำบัดน้ำเสียให้ได้ตามเกณฑ์มาตรฐานคุณภาพน้ำทิ้ง ก่อนระบายออกสู่ท่อระบายน้ำสาธารณะหน้าโครงการ 7. ให้โครงการคัดแยกมูลฝอยเปียกและนำมาใชประโยชนโดยการทำปุ๋ยหมัก น้ำหมักชีวภาพ หรือใชประโยชนอื่นตามความเหมาะสมและถูกสุขลักษณะ	☐ เพียงพอ ☐ ไม่เพียงพอ	ระบุ ....

ตารางที่ 2 (ต่อ) ร่างมาตรการป้องกันและแก้ไขผลกระทบสิ่งแวดล้อม (ระยะเปิดดำเนินการ) โครงการ นิวแทรเวิลบีช รีสอร์ท

องค์ประกอบทางสิ่งแวดล้อม และคุณค่าต่าง ๆ	ร่างมาตรการป้องกันและแก้ไขผลกระทบสิ่งแวดล้อม	ความคิดเห็นต่อมาตรการฯ	ข้อเสนอแนะเพิ่มเติม
3.5 การใช้ไฟฟ้าและพลังงาน	1. ติดตั้งอุปกรณ์เดินสายไฟฟ้า รวมถึงสายสัญญาณทางไฟฟ้าสื่อสารและอุปกรณ์ไฟฟ้าต่างๆ ให้เป็นไปด้วยความเรียบร้อยและถูกต้องตามมาตรฐาน 2. เลือกใช้อุปกรณ์ไฟฟ้าแบบประหยัดพลังงานและมีอายุการใช้งานยาวนาน โดยเฉพาะอุปกรณ์ที่ได้รับการรับรองจากหน่วยงานด้านพลังงาน เพื่อประหยัดพลังงานและลดภาระค่าใช้จ่ายของโครงการ 3. จัดให้มีระบบป้องกันฟ้าผ่าและระบบสายดินเพื่อป้องกันอันตรายที่เกิดจากไฟฟ้ารั่วและกระแสไฟฟ้าลัดวงจร 4. ตรวจสอบดูแลอุปกรณ์และสายไฟฟ้าให้อยู่ในสภาพดีอยู่เสมอ 5. จัดให้มีมาตรการลดความร้อนภายในอาคาร เช่น การลดความร้อนจากแสงอาทิตย์ที่เข้ามาในอาคาร โดยติดตั้งฉนวนกันความร้อนที่หลังคา หรือผนังที่กระทบกับแสงอาทิตย์ เป็นต้น 6. จัดให้มีมาตรการประหยัดไฟฟ้าร่วมกับมาตรการอนุรักษ์พลังงานในโครงการ ดังนี้ 6.1 ปลูกต้นไม้ภายในบริเวณพื้นที่ว่างของโครงการให้มากที่สุด เพื่อช่วยดูดซับความร้อน ลดภาระการทำงานของเครื่องปรับอากาศ 6.2 แยกสวิทซ์ควบคุมอุปกรณ์ไฟฟ้าแสงสว่างแทน การใช้หนึ่งตัวควบคุมหลอดแสงสว่างจำนวนมาก 6.3 ประชาสัมพันธ์ให้ผู้ใช้บริการตั้งอุณหภูมิเครื่องปรับอากาศให้เหมาะสมประมาณ 25 องศาเซลเซียส 6.4 หมั่นดูแลทำความสะอาดเรื่องฝุ่นละออง หรือบำรุงรักษาอุปกรณ์ไฟฟ้าส่องสว่างอย่างต่อเนื่องและสม่ำเสมอ 7. มาตรการป้องกันและแก้ไขผลกระทบด้านความปลอดภัยจากตำแหน่งหม้อแปลงไฟฟ้าต่อคนในโครงการและพื้นที่โดยรอบ 7.1 จัดการและรักษาระยะห่างระหว่างส่วนที่มีไฟฟ้าแรงสูงกับโครงสร้างอื่นต้องไม่น้อยกว่า 1.80 เมตร 7.2 ตรวจสอบสภาพเสาไฟฟ้าต้องไม่มีรอยแตกร้าว เสานั่งร้านไม่ทรุดหรือเอียง น็อตยึดไม่เป็นสนิมและผุกร่อน ในกรณีพบว่านั่งร้านเอียงหรือทรุด ต้องรับดำเนินการแก้ไขทันที 7.3 การต่อลงดิน ต้องเป็นไปตามที่กำหนด คือ ส่วนที่เป็นโลหะ เปิดโล่ง และไม่ใช้เป็นทางเดินของกระแสไฟฟ้า ต้องต่อลงดิน ตัวนำต่อลงดินต้องเป็นทองแดงมรขนาดไม่เล็กกว่า 35 ตารางมิลลิเมตร 7.4 ติดตั้งป้ายเตือนแสดงข้อความ “อันตรายไฟฟ้าแรงสูง” และ “เฉพาะเจ้าหน้าที่ที่เกี่ยวข้องเท่านั้น” ให้เห็นอย่างชัดเจนติดไว้บริเวณตำแหน่งติดตั้งหม้อแปลงไฟฟ้า	☐ เพียงพอ ☐ ไม่เพียงพอ	ระบุ ....

ตารางที่ 2 (ต่อ) ร่างมาตรการป้องกันและแก้ไขผลกระทบสิ่งแวดล้อม (ระยะเปิดดำเนินการ) โครงการ นิวแทรเวิลบีช รีสอร์ท

องค์ประกอบทางสิ่งแวดล้อม และคุณค่าต่าง ๆ	ร่างมาตรการป้องกันและแก้ไขผลกระทบสิ่งแวดล้อม	ความคิดเห็นต่อมาตรการฯ	ข้อเสนอแนะเพิ่มเติม
3.6 การสื่อสาร	1. ประชาสัมพันธ์และแจ้งต่อเจ้าของอาคารและสถานที่ที่อยู่รอบโครงการในระยะ 100 เมตร โดยแจ้งล่วงหน้าอย่างน้อย 1 เดือน ให้ทราบถึงวิธีการติดต่อกับโครงการ หากเกิดกรณีที่โครงการทำให้เกิดการรบกวนสัญญาณคลื่นวิทยุและโทรทัศน์ โดยมีกำหนดให้แจ้งตั้งแต่เริ่มก่อสร้างอาคารจนถึงก่อสร้างแล้วเสร็จ และต่อเนื่องไปจนถึงเปิดดำเนินการเป็นระยะเวลา 1 ปี นับตั้งแต่วันที่เปิดใช้อาคารหลังใหม่ 2. จัดให้มีช่องทาง/จุดบริการไว้ที่สำนักงานโครงการ เพื่อรับเรื่องร้องเรียนที่บุคคลภายนอกสามารถเข้ามาร้องเรียนปัญหาที่เกิดจากโครงการได้โดยสะดวก 3. จัดให้มีการบันทึกรายละเอียดการร้องเรียน เช่น ชื่อ ผู้ร้องเรียน หมายเลขโทรศัพท์ติดต่อ รายละเอียดเรื่องร้องเรียน และการตอบสนองหรือการดำเนินการแก้ไขตามเรื่องร้องเรียน พร้อมรายงานผลการดำเนินการแก้ไขให้ผู้ร้องเรียนทราบ 4. หากมีการร้องเรียนจากผู้ที่ได้รับความเดือดร้อนอันเกิดจากการรบกวนสัญญาณคลื่นวิทยุและโทรทัศน์ โครงการจะต้องรีบตรวจสอบและปัญหาแก้ไขโดยทันที หากไม่สามารถตกลงกันได้ ต้องกำหนดให้มีคณะกรรมการประสานการแก้ไขปัญหา เพื่อไกล่เกลี่ยและหาข้อตกลงร่วมกันอย่างเป็นธรรมแก่ทุกฝ่าย	☐ เพียงพอ ☐ ไม่เพียงพอ	ระบุ ....
3.7 การจราจร	1. จัดให้มีที่จอดรถยนต์ภายในโครงการ จำนวน 96 คัน (ในจำนวนนี้จัดเป็นที่จอดรถสำหรับผู้พิการฯ จำนวน 3 คัน) ตามที่ออกแบบ รวมทั้งจัดที่จอดรถบัส จำนวน 3 คัน โดยทำสัญลักษณ์ที่จอดรถบนพื้นช่องที่จอดรถให้ชัดเจน 2. จัดให้มีเจ้าหน้าที่ของโครงการที่ได้รับการอบรมเกี่ยวกับกฎจราจรทำหน้าที่ดูแลความปลอดภัยและอำนวยความสะดวกการจราจรแก่ผู้ที่เข้า-ออกโครงการและบริเวณลานจอดรถตลอดเวลา 3. ประชาสัมพันธ์ให้ทุกคนในโครงการรักษากฎระเบียบการจราจรอย่างเคร่งครัด 4. ติดตั้งป้ายชื่อโครงการพร้อมระบุระยะห่างจากที่ตั้งโครงการเป็นระยะ ๆ ก่อนถึงโครงการเป็นระยะทางประมาณ 100 เมตร เพื่อให้บุคคลทั่วไปทราบว่าเข้าใกล้โครงการแล้ว เพื่อให้ระมัดระวังและเตรียมตัวให้พร้อมก่อนถึงโครงการ 5. ติดป้ายจำกัดความเร็วของรถยนต์ภายในโครงการให้ใช้ความเร็วไม่เกิน 20 กิโลเมตร/ชั่วโมง เพื่อความปลอดภัยในการจราจร 6. ห้ามจอดรถบริเวณทางเข้า-ออกโครงการ และบนถนนสาธารณะด้านหน้าโครงการ เพื่อมิให้กีดขวางการจราจร 7. กำหนดให้ผู้ใช้บริการของโครงการจอดรถภายในบริเวณลานจอดรถที่จัดเตรียมไว้ในภายพื้นที่โครงการเท่านั้น	☐ เพียงพอ ☐ ไม่เพียงพอ	ระบุ ....

ตารางที่ 2 (ต่อ) ร่างมาตรการป้องกันและแก้ไขผลกระทบสิ่งแวดล้อม (ระยะเปิดดำเนินการ) โครงการ นิวแทรเวิลบีช รีสอร์ท

องค์ประกอบทางสิ่งแวดล้อม และคุณค่าต่าง ๆ	ร่างมาตรการป้องกันและแก้ไขผลกระทบสิ่งแวดล้อม	ความคิดเห็นต่อมาตรการฯ	ข้อเสนอแนะเพิ่มเติม
	8. ตรวจสอบบริเวณทางเข้า-ออกของโครงการ และบริเวณด้านหน้าโครงการ ไม่ให้มีสิ่งกีดขวางที่จะเป็นอุปสรรคต่อการมองเห็นถนนทั้ง 2 ด้านของผู้ขับขี่ 9. จัดให้มีป้ายจราจรและสัญลักษณ์ลูกศรการเดินรถบนพื้นถนนในโครงการ ป้ายแสดงทางเข้า-ออกโครงการ ป้ายเตือนให้หยุดบริเวณทางเข้า-ออกโครงการ ตีเส้นแบ่งช่องทิศทางจราจรบนพื้นถนน รวมทั้งป้ายจราจรต่างๆ ให้ชัดเจน เพื่อบังคับการเดินรถให้เป็นระบบเดียวกัน และเพื่อป้องกันอันตรายและการลดอุบัติเหตุจากการจราจร 10. จัดให้มีคันชะลอความเร็วรถตามมาตรฐานของกรมโยธาธิการและ ผังเมือง (มยผ.2301-56) อย่างน้อยกว้าง 0.90 เมตร สูงไม่เกิน 0.075 เมตร ไว้บริเวณถนนภายในพื้นที่โครงการ 11. จัดให้มีกระจกนูนติดตั้งไว้บริเวณทางเข้า-ออกโครงการ ทุกจุดเลี้ยวบริเวณลานจอดรถยนต์และถนนภายในโครงการ เพื่ออำนวยความสะดวกและเพิ่มความปลอดภัยในการจราจร 12. จัดให้มีและตรวจสอบระบบไฟฟ้าส่องสว่างทางจราจรบริเวณลานจอดรถยนต์ถนนและทางเข้า-ออกโครงการ 13. ติดป้ายห้ามติดเครื่องยนต์ทิ้งไว้ และให้ดับเครื่องทันทีเมื่อจอดรถแล้ว โดยติดไว้บริเวณลานจอดรถ เพื่อลดผลกระทบจากควัน เสียง และความร้อนที่เกิดจากรถในโครงการ 14. ติดตั้งระบบกล้องวงจรปิด ให้ครอบคลุมทางเข้า-ออกโครงการ และครอบคลุมทั่วทุกบริเวณภายในโครงการ รวมทั้งบริเวณที่จอดรถ 15. จัดให้มีคันล็อคล้อรถยนต์บริเวณที่จอดรถของโครงการซึ่งมีขนาดกว้าง 0.15 เมตร ยาว 1.65 เมตร สูง 0.10 เมตร ไว้ที่ทุกตำแหน่งของช่องจอดรถภายในโครงการทุกคัน เพื่อให้เกิดความปลอดภัยของผู้พักอาศัยและผู้เข้าใช้บริการภายในโครงการ 16. จัดให้มีการบำรุงดูแลรักษาป้ายสัญญาณจราจรและป้ายเตือนบริเวณทางเข้า-ออก รวมทั้งสัญลักษณ์แสดงทิศทางการจราจรบนพื้นทางบริเวณทางเข้า-ออกโครงการเป็นประจำอย่างสม่ำเสมอ 17. หากมีการลบเลือน หลุดลอก หรือชำรุดเสียหายของป้ายสัญญาณจราจรและป้ายเตือนบริเวณทางเข้า-ออก รวมทั้งสัญลักษณ์แสดงทิศทางการจราจรบนพื้นทางบริเวณทางเข้า-ออกโครงการ ให้รีบดำเนินการแก้ไข ปรับปรุง หรือซ่อมแซมให้พร้อมกลับมาใช้งานโดยเร่งด่วน ตลอดระยะเวลาการเปิดดำเนินการโครงการ		

ตารางที่ 2 (ต่อ) ร่างมาตรการป้องกันและแก้ไขผลกระทบสิ่งแวดล้อม (ระยะเปิดดำเนินการ) โครงการ นิวแทรเวิลบีช รีสอร์ท

องค์ประกอบทางสิ่งแวดล้อม และคุณค่าต่าง ๆ	ร่างมาตรการป้องกันและแก้ไขผลกระทบสิ่งแวดล้อม	ความคิดเห็นต่อมาตรการฯ	ข้อเสนอแนะเพิ่มเติม
3.8 การใช้ประโยชน์ที่ดิน	1. ควบคุมดูแลอาคารและผังบริเวณโครงการ ให้เป็นไปตามที่ออกแบบอยู่เสมอ และจะต้องไม่ขัดต่อข้อกำหนดตามกฎหมายที่เกี่ยวข้อง 2. ดูแลบริเวณพื้นที่สีเขียวที่ปลูกไว้ตามแบบภูมิสถาปัตย์ให้คงอยู่ในสภาพดีตลอดอายุโครงการ 3. กรณีขยายขนาดโครงการ โครงการต้องใช้ประโยชน์ที่ดินเพื่อประกอบกิจการโรงแรมประเภท 2 เพื่อให้สอดคล้องกับกฎกระทรวงให้ใช้บังคับผังเมืองรวมในปัจจุบัน จนกว่าจะมีประกาศกฎกระทรวงฯ เป็นอย่างอื่น	☐ เพียงพอ ☐ ไม่เพียงพอ	ระบุ ....
4. คุณค่าต่อคุณภาพชีวิต **4.1 สภาพเศรษฐกิจและสังคม**	1. จัดให้มีหน่วยรับเรื่องร้องเรียนจากผู้ได้รับความเสียหาย/เดือดร้อนจากการดำเนินโครงการไว้ในพื้นที่โครงการ โดยจัดให้มีเจ้าหน้าที่ประจำโครงการ รายละเอียดวิธีการและช่องทางติดต่อต่างๆ เช่น มีตู้รับความคิดเห็นการร้องเรียนผ่านโทรศัพท์ และช่องทางอีเมล์ เพื่อรับเรื่องราวร้องเรียนจากผู้ได้รับความเสียหาย/เดือดร้อนจากการดำเนินโครงการไว้ในพื้นที่โครงการ หากมีเหตุร้องเรียนเกิดขึ้น ให้โครงการติดตามตรวจสอบและแก้ไขปัญหาโดยทันที 2. จัดให้มีเจ้าหน้าที่คอยดูแลระบบสาธารณูปโภคภายในอาคารและบริเวณพื้นที่โครงการให้อยู่ในสภาพที่สามารถใช้งานได้ดีอยู่เสมอ 3. โครงการต้องปฏิบัติตามมาตรการป้องกันและแก้ไขผลกระทบสิ่งแวดล้อมด้านต่างๆ อย่างเคร่งครัด เพื่อมิให้ส่งผลกระทบต่อชุมชน	☐ เพียงพอ ☐ ไม่เพียงพอ	ระบุ ....
4.2 การสาธารณสุข 1) โรคอุจจาระร่วง/ท้องเสีย	1. ให้ทาเคลือบผิวคอนกรีตที่สัมผัสกับน้ำด้วยสาร Non-Toxic (Chemicrete) ที่ถังเก็บน้ำสำรองใต้ดินบริเวณเสาและโครงสร้างอาคารที่อยู่ภายในถังเก็บน้ำ เพื่อป้องกันน้ำซึมเข้าไปจนถึงเหล็กเส้นภายในเสาจนเกิดสนิมออกมาปนเปื้อนกับน้ำภายในถังเก็บน้ำและปิดทางน้ำไม่ให้รั่วซึม 2. ตรวจสอบโครงสร้างถังเก็บน้ำสำรอง ให้มีความมั่นคงแข็งแรง ไม่มีรอยรั่ว และรอยร้าว ที่จะทำให้มีการปนเปื้อนของน้ำภายนอกเข้าสู่ถังเก็บน้ำได้ 3. จัดให้มีฝาถังเก็บน้ำที่ปิดมิดชิด และเป็นระบบป้องกันน้ำซึมเข้าเพื่อป้องกันการปนเปื้อนของน้ำภายนอกเข้าสู่ถังเก็บน้ำทางฝาถังได้ 4. ตรวจสอบลักษณะทางกายภาพของน้ำใช้เป็นประจำ เกี่ยวกับสี กลิ่น และเศษซากต่างๆ ที่ ตกหล่นลงไปในถังเก็บน้ำ	☐ เพียงพอ ☐ ไม่เพียงพอ	ระบุ ....

ตารางที่ 2 (ต่อ) ร่างมาตรการป้องกันและแก้ไขผลกระทบสิ่งแวดล้อม (ระยะเปิดดำเนินการ) โครงการ นิวแทรเวิลบีช รีสอร์ท

องค์ประกอบทางสิ่งแวดล้อมและคุณค่าต่าง ๆ	ร่างมาตรการป้องกันและแก้ไขผลกระทบสิ่งแวดล้อม	ความคิดเห็นต่อมาตรการฯ	ข้อเสนอแนะเพิ่มเติม
	5. จัดให้มีมาตรการล้างทำความสะอาดถังเก็บน้ำสำรอง และฝาถังเก็บน้ำสำรอง เพื่อสุขภาพอนามัยที่ดีของทุกคนภายในโครงการ อย่างน้อย ทุก 6 เดือน/ครั้ง		
2) โรคติดเชื้อทางระบบทางเดินหายใจ	1. จัดให้มีระบบระบายอากาศภายในอาคารและช่องเปิดระบายอากาศ ให้เป็นไปตามที่ออกแบบไว้และเป็นไปตามที่กฎหมายกำหนด 2. จัดให้มีการดูแลและบำรุงรักษาระบบปรับอากาศให้อยู่ในสภาพที่ดีและสะอาดพร้อมใช้งานตลอดเวลา และจัดให้มีการทำความสะอาดเครื่องปรับอากาศอย่างสม่ำเสมอ	☐ เพียงพอ ☐ ไม่เพียงพอ	ระบุ ....
3) การแพร่ระบาดของโรคติดต่อ	1. กำหนดให้มีป้ายประชาสัมพันธ์ข้อมูลข่าวสารเกี่ยวกับการป้องกันโรคติดต่อ และให้ปฏิบัติตามคำแนะนำของกระทรวงสาธารณสุขอย่างเคร่งครัด 2. กรณีมีสถานการณ์โรคระบาดเกิดขึ้น ให้ผู้ใช้บริการและพนักงานทุกคนแสดงผลตรวจล่วงหน้าอย่างน้อย 1 วัน ก่อนเข้ามาในโครงการ หากพบว่าติดเชื้อให้แจ้งบุคคลดังกล่าวไม่ให้เข้ามาในพื้นที่โครงการจนกว่าจะรักษาอาการจนหายขาด 3. จัดให้มีจุดล้างมือพร้อมสบู่ หรือจุดบริการเจลแอลกอฮอล์ สำหรับผู้มาใช้บริการและพนักงานในโครงการ 4. จัดเตรียมอุปกรณ์ทำความสะอาดฆ่าเชื้อภายในโครงการ 5. จัดให้มีการใช้ผลิตภัณฑ์ฆ่าเชื้อและพ่นสเปรย์ฆ่าเชื้อในห้องพักที่เช็คเอ้าท์แล้วทุกครั้ง 6. จัดให้มีการให้บริการถังขยะสำหรับรองรับขยะติดเชื้อไว้บริการสามารถทิ้งหน้ากากอนามัยที่ใช้แล้วเพื่อเป็นการ แยกขยะ	☐ เพียงพอ ☐ ไม่เพียงพอ	ระบุ ....
4) โรคไข้เลือดออก	1. จัดให้มีการปรับปรุงสภาพแวดล้อมรอบโครงการให้สะอาดและเป็นระเบียบอยู่เสมอ 2. จัดให้มีแม่บ้านคอยสำรวจตรวจสอบสถานที่ที่คาดว่าเป็นแหล่งเพาะพันธุ์สัตว์และแมลงที่เป็นพาหะนำโรค เช่น บริเวณที่มีน้ำขัง มีเศษวัสดุ เศษผ้า หรือเศษอาหารกองทับถมไม่เป็นระเบียบ หากพบให้รีบกำจัดหรือทำลายทันที	☐ เพียงพอ ☐ ไม่เพียงพอ	ระบุ ....
5) โรคมะเร็งจากควันบุหรี่	1. ไม่อนุญาตให้มีการสูบบุหรี่ภายในอาคารโครงการ 2. จัดให้มีบริเวณสำหรับสูบบุหรี่โดยเฉพาะ และห้ามสูบบุหรี่ในอาคาร	☐ เพียงพอ ☐ ไม่เพียงพอ	ระบุ ....
6) การได้รับบาดเจ็บ/อุบัติเหตุต่าง ๆ	มาตรการป้องกันการเกิดอุบัติเหตุจากการเกิดอัคคีภัย 1. จัดให้มีการติดตั้งระบบป้องกันอัคคีภัย เพื่อให้เพียงพอตามที่กฎหมายกำหนดทุกประการ 2. บริเวณเส้นทางการหนีไฟ ห้ามมีสิ่งกีดขวางใดๆ เพื่อให้การอพยพหนีไฟเป็นไปโดยสะดวก	☐ เพียงพอ ☐ ไม่เพียงพอ	ระบุ ....

ตารางที่ 2 (ต่อ) ร่างมาตรการป้องกันและแก้ไขผลกระทบสิ่งแวดล้อม (ระยะเปิดดำเนินการ) โครงการ นิวแทรเวิลบีช รีสอร์ท

องค์ประกอบทางสิ่งแวดล้อมและคุณค่าต่าง ๆ	ร่างมาตรการป้องกันและแก้ไขผลกระทบสิ่งแวดล้อม	ความคิดเห็นต่อมาตรการฯ	ข้อเสนอแนะเพิ่มเติม
	3. จัดให้มีการอบรมวิธีการใช้อุปกรณ์ของระบบป้องกันอัคคีภัย และฝึกอบรมเรื่องการซ้อมอพยพย้ายคน เมื่อเกิดเพลิงไหม้ แก่เจ้าหน้าที่ของโครงการ ยามรักษาการณ์เพื่อให้สามารถใช้งานได้ทันทีและจัดให้มีการซ้อมอพยพหนีไฟเป็นประจำอย่างน้อยปีละ 1 ครั้ง 4. จัดให้มีเจ้าหน้าที่คอยอำนวยความสะดวกให้รถดับเพลิงสามารถเดินทางเข้า-ออกพื้นที่โครงการได้โดยสะดวก และพร้อมปฏิบัติงาน ณ บริเวณจุดเกิดเหตุได้อย่างรวดเร็ว รวมถึงการนำคนเจ็บส่งโรงพยาบาลใกล้เคียง 5. ให้ทุกคนที่เกี่ยวข้องต้องปฏิบัติตามแผนอพยพหนีไฟกรณีเกิดเหตุเพลิงไหม้ของโครงการอย่างเคร่งครัด รวมทั้งให้มีการบันทึก เหตุขัดข้องต่างๆ เพื่อนำมาปรับแก้ไขในสถานการณ์จริงได้อย่างทันท่วงที โดยมีเจ้าหน้าที่ของโครงการทำหน้าที่ดังกล่าว 6. จัดให้มีการตรวจสอบประสิทธิภาพการใช้งานของระบบป้องกันอัคคีภัยทุกชนิดอย่างสม่ำเสมอ ตามคำแนะนำของของผู้ผลิตเป็นประจำทุกปี หากพบว่าเสื่อมสภาพ ให้เปลี่ยนใหม่หรือซ่อมแซมโดยทันที 7. ตรวจสอบพื้นที่เสี่ยงต่อการเกิดอัคคีภัยในโครงการหากพบสิ่งผิดปกติให้ปรับปรุงแก้ไขให้อยู่ในสภาพที่ไม่เสี่ยงต่อการเกิดอัคคีภัย โดยให้ตรวจสอบทุกวัน <u>มาตรการป้องกันการเกิดอุบัติเหตุจากการจราจร</u> - ปฏิบัติตามมาตรการป้องกันและลดผลกระทบด้านการจราจรอย่างเคร่งครัด		
7) โรคทางเดินระบบหายใจ/ภูมิแพ้ และได้รับเชื้อโรคที่มากับมูลฝอย	<u>มาตรการป้องกันและลดกลิ่นเหม็นรบกวนจากห้องพักมูลฝอยรวม</u> 1. ตรวจสอบห้องพักมูลฝอยรวมไม่ให้มีมูลฝอยตกค้างเกินความสามารถในการรองรับหากมีการตกค้าง ต้องรีบจัดหาภาชนะรองรับให้เพียงพอ หรือรีบแจ้งให้หน่วยงานที่รับผิดชอบเข้ามาเก็บขนโดยเร็ว 2. จัดให้มีแม่บ้าน/พนักงานทำหน้าที่กวาดล้างทำความสะอาดห้องพักมูลฝอยรวมและบริเวณจุดจอดรถเก็บขนมูลฝอยเป็นประจำหลังจากมีการเก็บขนมูลฝอยแล้วทุกครั้ง 3. จัดให้มีระบบรวบรวมน้ำเสียจากห้องพักมูลฝอยเข้าสู่ระบบบำบัดน้ำเสียรวมของโครงการ เพื่อบำบัดน้ำเสียให้ได้ตามเกณฑ์มาตรฐานคุณภาพน้ำทิ้ง ก่อนระบายออกสู่ท่อระบายน้ำสาธารณะ <u>มาตรการป้องกันการเจ็บป่วยเนื่องจากการได้รับเชื้อโรคที่มากับมูลฝอย</u> - ปฏิบัติตามมาตรการป้องกันและลดผลกระทบด้านการจัดการมูลฝอยอย่างเคร่งครัด	☐ เพียงพอ ☐ ไม่เพียงพอ	ระบุ ....

ตารางที่ 2 (ต่อ) ร่างมาตรการป้องกันและแก้ไขผลกระทบสิ่งแวดล้อม (ระยะเปิดดำเนินการ) โครงการ นิวแทรเวิลบีช รีสอร์ท

องค์ประกอบทางสิ่งแวดล้อม และคุณค่าต่าง ๆ	ร่างมาตรการป้องกันและแก้ไขผลกระทบสิ่งแวดล้อม	ความคิดเห็นต่อมาตรการฯ	ข้อเสนอแนะเพิ่มเติม
8) อุบัติเหตุและโรคที่เกิดจากการใช้สระว่ายน้ำ (การจัดการสระว่ายน้ำ)	มาตรการดูแลและจัดการสระว่ายน้ำ 1. โครงสร้างสระว่ายน้ำต้องสร้างด้วยคอนกรีตเสริมเหล็กหรือวัสดุที่มีความแข็งแรง น้ำซึมไม่ได้ พื้นและผนังเรียบทำความสะอาดง่าย 2. จัดให้มีรางระบายน้ำรอบสระว่ายน้ำเพื่อรับน้ำล้นจากขอบสระว่ายน้ำ โดยมีลักษณะทำความสะอาดง่าย และขนาดเพียงพอเพื่อรับน้ำล้น โดยใช้รางที่มีขนาดความกว้าง 25.00 เซนติเมตร พร้อมทั้งมีบ่อพักน้ำล้น เพื่อให้สามารถรับน้ำล้นได้เพียงพอ 3. ทางเดินรอบสระว่ายน้ำ ต้องมีความกว้างไม่น้อยกว่า 1.20 เมตร และต้องไม่ลื่น น้ำไม่ขัง ทำความสะอาดง่ายและสามารถป้องกันน้ำจากทางเดินไหลลงสู่สระว่ายน้ำ 4. อาคารประกอบ ต้องทำด้วยวัสดุมั่นคงแข็งแรง พื้นเรียบน้ำซึมไม่ได้ ไม่ลื่น ทำความสะอาดง่าย พื้นลาดเอียงเล็กน้อย เพื่อการระบายน้ำที่ดี 5. จัดให้มีเจ้าหน้าที่โครงการคอยตรวจโครงสร้างของสระว่ายน้ำ กระเบื้องภายในสระว่ายน้ำ พื้นทางเดิน บันไดสำหรับขึ้นจากสระ กระดานกระโดดน้ำ เป็นประจำทุกเดือน หากพบว่าชำรุดหรือแตกราว รั่วซึมของน้ำ หรือไม่พร้อมใช้งาน ให้เจ้าหน้าที่โครงการดำเนินการแก้ไขทันที 6. ต้องมีการจัดการและควบคุมคุณภาพน้ำในสระว่ายน้ำให้อยู่ในเกณฑ์มาตรฐานตามคำแนะนำของคณะกรรมการสาธารณสุข ฉบับ 1/2550 เรื่อง การควบคุมการประกอบกิจการสระว่ายน้ำ 7. จัดให้มีเครื่องมือสำหรับตรวจวิเคราะห์คุณภาพน้ำไว้ประจำ รวมทั้งบันทึกผลการตรวจวิเคราะห์ และข้อมูลอื่นที่จำเป็น 8. จัดให้มีป้ายแสดงข้อปฏิบัติสำหรับผู้ใช้บริการติดไว้ในบริเวณสระว่ายน้ำให้มองเห็นชัดเจน 9. จัดให้มีผู้ควบคุมดูแล ซึ่งผ่านการฝึกอบรมการดูแลคุณภาพน้ำในสระว่ายน้ำตามหลักสุขาภิบาลสิ่งแวดล้อม เพื่อให้ความรู้เกี่ยวกับการควบคุมคุณภาพน้ำ และการดูแลรักษาสระว่ายน้ำ 10. จัดให้มีแสงสว่างเพียงพอทั่วบริเวณสระว่ายน้ำและตามแนวทางเดินรอบสระว่ายน้ำ เพื่อให้มองเห็นได้อย่างชัดเจนในกรณีที่มีการเปิดใช้สระในเวลากลางคืน	☐ เพียงพอ ☐ ไม่เพียงพอ	ระบุ ....
9) ปัญหาทางสุขภาพจิต	1. จัดให้มีเจ้าหน้าที่โครงการ เข้าตรวจเยี่ยมหรือสอบถามปัญหาสุขภาพ/ความวิตกกังวลของผู้พักอาศัยใกล้เคียงเป็นประจำ 2. จัดให้มีการบันทึกสถิติการเกิดปัญหาสุขภาพของผู้พักอาศัยใกล้เคียง เพื่อหาแนวทางป้องกันและแก้ไขผลกระทบและป้องกันการเกิดเหตุซ้ำ	☐ เพียงพอ ☐ ไม่เพียงพอ	ระบุ ....

ตารางที่ 2 (ต่อ) ร่างมาตรการป้องกันและแก้ไขผลกระทบสิ่งแวดล้อม (ระยะเปิดดำเนินการ) โครงการ นิวแทรเวิลบีช รีสอร์ท

องค์ประกอบทางสิ่งแวดล้อมและคุณค่าต่าง ๆ	ร่างมาตรการป้องกันและแก้ไขผลกระทบสิ่งแวดล้อม	ความคิดเห็นต่อมาตรการฯ	ข้อเสนอแนะเพิ่มเติม
4.3 อาชีวอนามัยและความปลอดภัย	1. จัดการดูแลระบบสาธารณูปโภคต่างๆ อาทิ ระบบบำบัดน้ำเสีย ระบบน้ำใช้ การจัดการมูลฝอย ระบบป้องกันอัคคีภัย และระบบรักษาความปลอดภัย เป็นต้น 2. บำรุงรักษาอุปกรณ์ไฟฟ้าต่างๆ ตามระยะเวลาที่กำหนดในคู่มือการ ใช้งาน อุปกรณ์บางชนิดต้องเปลี่ยนทันทีเมื่อครบกำหนดอายุการใช้งาน 3. จัดให้มีกล้องวงจรปิดทุกชั้นทุกอาคาร และบริเวณทางเข้า-ออกโครงการ ทางเดินในอาคาร รวมทั้งถนนในโครงการและลานจอดรถ 4. จัดให้มีการตรวจสอบการทำงานของกล้อง CCTV ของโครงการให้อยู่ในสภาพพร้อมใช้งานอยู่เสมอเป็นประจำ โดยตรวจสอบระบบจ่ายไฟหรือระบบพลังงานสำรอง การบันทึกภาพ และอายุการใช้งานของกล้อง CCTV ตลอดระยะเวลาการเปิดดำเนินการโครงการ 5. หากพบกล้อง CCTV มีการชำรุดเสียหายไม่พร้อมใช้งานจุดใด ต้องรีบแก้ไข ปรับปรุงหรือซ่อมแซมให้สามารถกลับมาใช้งานได้เป็นปกติโดยเร่งด่วน ตลอดระยะเวลาการเปิดดำเนินการโครงการ 6. จัดให้มีเจ้าหน้าที่รักษาความปลอดภัยออกเดินตรวจความปลอดภัยภายในบริเวณโครงการตลอดเวลา 7. ปฏิบัติตามมาตรการป้องกันอุบัติเหตุพลัดตกจากที่สูง และสิ่งของตกหล่นจากอาคาร 2-4 ชั้น ในโครงการ ดังนี้ 7.1 ออกกฎห้ามปีนหรือนั่งที่ขอบอาคารหรือระเบียงและห้ามโยนสิ่งของหรือมูลฝอยออกนอกตัวอาคารโดยเด็ดขาด 7.2 ห้ามวางสิ่งของบนขอบระเบียง หรือหน้าต่าง 7.3 จัดเตรียมบันไดอลูมิเนียมทรงเอไว้ในอาคารอย่างน้อย 2 ชุดสำหรับให้ช่างประจำโครงการปีนซ่อมบำรุงอาคารหรือวัสดุอุปกรณ์ต่างๆ ที่อยู่บนที่สูง 7.4 จัดทำราวบันไดกันตกให้มีความสูงอย่างน้อย 1.20 เมตร 7.5 จัดให้มีแม่บ้านคอยทำความสะอาดบริเวณพื้นทางเดินเป็นประจำทุกวันเพื่อป้องกันการลื่นล้ม 7.6 จัดให้มีเจ้าหน้าที่ฝ่ายซ่อมบำรุงอาคารตรวจตราสภาพช่องหน้าต่างเป็นประจำทุกเดือน หากพบว่าชำรุดหรือไม่พร้อมใช้งานให้ซ่อมแซม หรือเปลี่ยนใหม่ทันที 7.7 จัดให้มีเจ้าหน้าที่รักษาความปลอดภัยตรวจสอบบริเวณรอบอาคารโครงการ เมื่อพบเห็นว่ามีการปีนออกมานั่งหรือวางสิ่งของบริเวณริมระเบียงห้องพัก ให้แจ้งเตือนทันที	☐ เพียงพอ ☐ ไม่เพียงพอ	ระบุ ....

ตารางที่ 2 (ต่อ) ร่างมาตรการป้องกันและแก้ไขผลกระทบสิ่งแวดล้อม (ระยะเปิดดำเนินการ) โครงการ นิวแทรเวิลบีช รีสอร์ท

องค์ประกอบทางสิ่งแวดล้อม และคุณค่าต่าง ๆ	ร่างมาตรการป้องกันและแก้ไขผลกระทบสิ่งแวดล้อม	ความคิดเห็นต่อมาตรการฯ	ข้อเสนอแนะเพิ่มเติม
	8. ปฏิบัติตามมาตรการด้านการป้องกันอุบัติเหตุจากการเกิดเพลิงไหม้ ดังนี้ 8.1 จัดให้มีเจ้าหน้าที่ฝ่ายซ่อมบำรุงอาคารตรวจสภาพสายไฟหลักของอาคาร และอุปกรณ์ไฟฟ้าบริเวณพื้นที่ส่วนบริการอื่นๆ เป็นประจำ ทุกๆ 1 เดือน 8.2 ติดตั้งอุปกรณ์ตัดกระแสไฟฟ้าแบบอัตโนมัติ กรณีที่เกิดกระแสไฟฟ้ารั่ว หรือเกิดกระแสไฟฟ้าลัดวงจร 8.3 ประสานงานกับหน่วยงานตรวจสอบที่ได้รับอนุญาตเป็นผู้ตรวจสภาพอาคารให้เข้ามาตรวจสอบอาคาร อุปกรณ์เตือนภัย อุปกรณ์แจ้งเหตุ และอุปกรณ์ดับเพลิงอย่างละเอียด ปีละ 1 ครั้ง 8.4 จัดให้มีเจ้าหน้าที่อาคารทำการตรวจสภาพอุปกรณ์เตือนเหตุ เพลิงไหม้ อุปกรณ์แจ้งเหตุเพลิงไหม้ และอุปกรณ์ดับเพลิงเป็นประจำ ตามระยะเวลาที่กำหนดไว้ในคู่มือ หากอุปกรณ์ ไม่พร้อมใช้งานหรือชำรุดให้ติดต่อตัวแทนจำหน่ายเข้าซ่อมแซมแก้ไขให้อยู่ในสภาพที่ใช้งานได้ตามปกติทันที 8.5 จัดให้มีการอบรมเกี่ยวกับการป้องกันอัคคีภัย การผจญเพลิง และซ้อมอพยพจากการเกิดเพลิงไหม้อาคารเป็นประจำ อย่างน้อย ปีละ 1 ครั้ง		
4.4 การป้องกันอัคคีภัย	1. จัดให้มีการติดตั้งระบบป้องกันอัคคีภัย เพื่อให้เพียงพอตามที่กฎหมายที่เกี่ยวข้องกำหนดไว้ 2. จัดให้มีระบบผจญเพลิง ประกอบด้วย - ท่อยืน เป็นท่อโลหะผิวเรียบทาสีน้ำมันสีแดง มีขนาด เส้นผ่านศูนย์กลาง 4 นิ้ว ติดตั้งภายในอาคารโรงแรม ขนาด 2-4 ชั้น จำนวนรวม 1 ท่อ/อาคาร โดยท่อยืนเชื่อมต่อกับหัวรับน้ำดับเพลิงภายนอกอาคาร - ตู้หัวฉีดน้ำดับเพลิง (Fire Hose Cabinet) ประกอบด้วย หัวต่อสายฉีดน้ำดับเพลิงและสายฉีดน้ำดับเพลิง หัวต่อสายฉีดน้ำดับเพลิงแบบชนิดข้อต่อสวมเร็ว พร้อมติดตั้งเครื่องดับเพลิงแบบมือถือ 1 เครื่องในแต่ละตู้ - หัวรับน้ำดับเพลิงนอกอาคาร (Fire Department Connection) ติดตั้งหัวรับน้ำดับเพลิงนอกอาคาร จำนวน 1 จุด 3. จัดให้มีป้ายบอกทางหนีไฟ และไฟส่องสว่างฉุกเฉินเป็นชนิดที่ใช้พลังงานจากแบตเตอรี่แห้ง สามารถสำรองไฟได้นาน 2 ชั่วโมง ทำงานโดยอัตโนมัติโดยส่องแสงออกมาเพื่อให้สามารถมองเห็นทางเดินได้ชัดเจน 4. จัดให้มีป้ายบอกชั้น และแผนผังอาคารแสดงตำแหน่งที่ติดตั้งอุปกรณ์ดับเพลิงต่างๆ ประตูหรือทางหนีไฟในแต่ละชั้นของทุกอาคาร โดยติดตั้งไว้บริเวณติดตั้งไว้บริเวณทางเข้า-ออกอาคาร และหน้าบันได 5. ติดป้ายแนะนำการใช้อุปกรณ์แต่ละชนิดไว้ในบริเวณที่อุปกรณ์ ติดตั้งอยู่ เพื่อให้คนที่อยู่ใกล้จุดเกิดเหตุสามารถใช้งานได้ทันที	☐ เพียงพอ ☐ ไม่เพียงพอ	ระบุ ....

ตารางที่ 2 (ต่อ) ร่างมาตรการป้องกันและแก้ไขผลกระทบสิ่งแวดล้อม (ระยะเปิดดำเนินการ) โครงการ นิวแทรเวิลบีช รีสอร์ท

องค์ประกอบทางสิ่งแวดล้อม และคุณค่าต่าง ๆ	ร่างมาตรการป้องกันและแก้ไขผลกระทบสิ่งแวดล้อม	ความคิดเห็นต่อมาตรการฯ	ข้อเสนอแนะเพิ่มเติม
	6. จัดให้มีการอบรมวิธีการใช้อุปกรณ์ของระบบป้องกันอัคคีภัย เพื่อให้สามารถใช้งานได้ดีตลอดเวลา 7. จัดให้มีการฝึกอบรมเรื่องการซ้อมอพยพย้ายคนเมื่อเกิดเพลิงไหม้ แก่เจ้าหน้าที่ เจ้าหน้าที่รักษาความปลอดภัยในโครงการ โดยให้ซ้อมอพยพหนีไฟเป็นประจำอย่างน้อย ปีละ 1 ครั้ง 8. ในช่วงเกิดเพลิงไหม้ แจ้งให้ผู้ที่กำลังจะเข้ามาภายในโครงการทราบถึงเหตุการณ์ที่เกิดขึ้น เพื่อไม่ให้เข้ามาในโครงการ เป็นการป้องกันเหตุอันตรายที่อาจจะเกิดขึ้น 9. จัดให้มีเจ้าหน้าที่อำนวยความสะดวกให้รถดับเพลิงสามารถเดินทาง เข้า-ออกพื้นที่โครงการได้โดยสะดวก และพร้อมปฏิบัติงาน ณ บริเวณจุดเกิดเหตุได้อย่างรวดเร็ว รวมถึงการนำคนเจ็บส่งโรงพยาบาลใกล้เคียง 10. กรณีเกิดเพลิงไหม้ ให้อพยพคนในอาคารของโครงการมายังจุดรวมพลที่จัดให้มีภายในบริเวณพื้นที่โครงการ และประสานกับตำรวจท้องที่และหน่วยงานบรรเทาสาธารณภัยขององค์การบริหารส่วนตำบลคลองขุด เข้ามาอำนวยความสะดวกในการปฏิบัติการ เพื่อระงับเหตุเพลิงไหม้ 11. กำหนดให้โครงการจัดให้มีจุดรวมพลเบื้องต้น จำนวน 3 จุด ให้มีขนาดรองรับคนไม่น้อยกว่า 0.25 ตารางเมตร/คน อยู่ในตำแหน่งที่อพยพคนออกจากโครงการไปสู่พื้นที่ภายนอกได้อย่างสะดวกและปลอดภัย 12. จัดให้มีป้ายระบุว่า “พื้นที่บริเวณนี้เป็นจุดรวมพล” ติดตั้งไว้บริเวณจุดรวมพล ในตำแหน่งที่สามารถมองเห็นได้ชัดเจน 13. จัดให้มีแผนระงับอัคคีภัยเมื่อเกิดเหตุเพลิงไหม้ ประกอบด้วย แผนอพยพหนีไฟ แผนบรรเทาทุกข์ และแผนปฏิรูปฟื้นฟู 14. จัดให้มีการตรวจสอบประสิทธิภาพการใช้งานของระบบป้องกันอัคคีภัยทุกชนิดอย่างสม่ำเสมอ ตามคำแนะนำของของผู้ผลิตเป็นประจำทุกปี หากพบว่าเสื่อมสภาพให้เปลี่ยนใหม่หรือซ่อมแซมโดยทันที 15. ติดตั้งป้าย“ห้ามสูบบุหรี่” บริเวณห้องเก็บวัตถุไวไฟและพื้นที่เสี่ยงต่อการเกิดอัคคีภัยในโครงการ 16. ตรวจสอบพื้นที่เสี่ยงต่อการเกิดอัคคีภัยในโครงการ หากพบสิ่งผิดปกติให้ปรับปรุงแก้ไขให้อยู่ในสภาพที่ดี ไม่เสี่ยงต่อการเกิดอัคคีภัย โดยให้ตรวจสอบทุกวัน		
4.5 สุนทรียภาพ	1. ควบคุมดูแลรักษาบริเวณต่างๆ ภายในโครงการ รวมทั้งต้นไม้ที่ปลูกภายในโครงการให้มีสภาพดีและสวยงามตามแบบภูมิสถาปัตย์ที่ออกแบบไว้อยู่เสมอ 2. จัดให้มีพื้นที่สีเขียวภายในโครงการ ไม่น้อยกว่า 424 ตารางเมตร โดยจัดไว้บริเวณชั้นล่างทั้งหมด เพื่อให้มีสัดส่วนพื้นที่สีเขียวทั้งหมดต่อคนในโครงการ ไม่ต่ำกว่า 1 ตารางเมตร/คน และพื้นที่ไม้ยืนต้นไม่น้อยกว่า 106 ตารางเมตร เพื่อให้	☐ เพียงพอ ☐ ไม่เพียงพอ	ระบุ ....

ตารางที่ 2 (ต่อ) ร่างมาตรการป้องกันและแก้ไขผลกระทบสิ่งแวดล้อม (ระยะเปิดดำเนินการ) โครงการ นิวแทรเวิลบีช รีสอร์ท

องค์ประกอบทางสิ่งแวดล้อม และคุณค่าต่าง ๆ	ร่างมาตรการป้องกันและแก้ไขผลกระทบสิ่งแวดล้อม	ความคิดเห็นต่อ มาตรการฯ	ข้อเสนอแนะเพิ่มเติม
	เพียงพอตามเกณฑ์พื้นที่สีเขียวยั่งยืน (ไม่น้อยกว่าร้อยละ 50 ของที่ว่างตามกฎหมายควบคุมอาคาร) โดยบริเวณพื้นที่สีเขียวดังกล่าวต้องไม่มีการก่อสร้างสิ่งปกคลุมหรือหลังคาปกคลุม รวมถึงต้องไม่ดัดแปลงส่วนหนึ่งส่วนใดของอาคารในอนาคตอันจะทำให้พื้นที่สีเขียวลดลงจากเกณฑ์ที่กำหนด 3. จัดให้มีการปลูกไม้ยืนต้นภายในโครงการให้มากที่สุด เพื่อช่วยเป็นแนวป้องกันความเป็นส่วนตัวจากอาคารข้างเคียง รวมทั้งช่วยดูดซับความร้อน และกรองฝุ่น กลิ่นและเขม่าควันจากท่อไอเสียรถยนต์ได้ 4. จัดให้มีเจ้าหน้าที่ดูแลบริเวณพื้นที่สีเขียว ตัดแต่งทรงพุ่มและกิ่งไม้ เป็นประจำอย่างน้อย เดือนละ 1 ครั้ง หรือเพิ่มความถี่ความตามเหมาะสม เพื่อป้องกันมิให้กิ่งไม้ยื่นล้ำหรือใบไม้ร่วงหล่นไปสู่พื้นที่บริเวณข้างเคียงโครงการ 5. กำหนดให้มีการดูแลระบบรากของไม้ยืนต้นภายในโครงการเป็นประจำปีละ 1 ครั้ง โดยตรวจสอบความเสียหายของท่อระบายน้ำรอบพื้นที่โครงการและระบบสาธารณูปโภคใต้ดินอื่นๆ ตลอดระยะเวลาเปิดดำเนินการโครงการ 6. หากเกิดความเสียหายจากระบบรากต้นไม้ของไม้ยืนต้นภายในโครงการให้กับระบบท่อระบายน้ำรอบพื้นที่โครงการและระบบสาธารณูปโภคใต้ดินอื่นๆ ให้แก้ไขด้วยวิธีการตัดแต่งรากที่ระยะอย่างน้อย 50 เซนติเมตรจากจุดที่ได้รับความเสียหายและตัดรากที่พบในแนวดังกล่าวโดยใช้เลื่อย โดยไม่ให้เนื้อไม้ฉีกขาด แล้วจึงกลบดินลงไปตามเดิม 7. เลือกใช้การค้ำยันไม้ยืนต้นภายในโครงการแบบคอกเพื่อให้เกิดความเหมาะสมกับชนิดพันธุ์ไม้ที่โครงการเลือกใช้และเพื่อให้เกิดความสวยงามภายในพื้นที่สีเขียวของโครงการ 8. จัดให้มีการตรวจสภาพไม้ค้ำยันไม้ยืนต้นในช่วงแรกที่มีการค้ำยันต้นไม้ให้อยู่ในสภาพมั่นคงแข็งแรงเป็นประจำทุก 1 เดือน สามารถค้ำยันต้นไม้ได้เป็นปกติ 9. ตรวจสอบสภาพไม้ค้ำยันให้เหมาะสมกับขนาดของต้นไม้ หากต้นไม้มีขนาดใหญ่ขึ้นไม่เหมาะสมกับไม้ค้ำยันแบบคอกที่มีอยู่ ให้เปลี่ยนขนาดของไม้ค้ำยันใหม่ให้มีขนาดเหมาะสมกับขนาดของต้นไม้หรือเปลี่ยนไม้ค้ำยัน ทุกๆ 1 ปี 10. ก่อนเข้าช่วงฤดูฝนหรือหากพบว่ามีการหักพังหรือชำรุดของไม้ค้ำยันไม้ยืนต้นให้รีบดำเนินการเปลี่ยนไม้ค้ำยันใหม่โดยเร่งด่วนเพื่อไม่ให้ต้นไม้ที่ปลูกในพื้นที่สีเขียวของโครงการได้รับความเสียหาย 11. มาตรการป้องกันและแก้ไขผลกระทบสิ่งแวดล้อมจากกิจกรรมที่เกี่ยวข้องกับหาดเจ้าหลาว 11.1 กรณีมีกิจกรรมที่เกี่ยวข้องกับหาดเจ้าหลาว กำหนดให้โครงการจัดถังรองรับมูลฝอยแบบมีฝาปิดเพื่อป้องกันไม่ให้ขยะปลิวออกนอกถัง รองรับบริเวณหาดเจ้าหลาว		

ตารางที่ 2 (ต่อ) ร่างมาตรการป้องกันและแก้ไขผลกระทบสิ่งแวดล้อม (ระยะเปิดดำเนินการ) โครงการ นิวแทรเวิลบีช รีสอร์ท

องค์ประกอบทางสิ่งแวดล้อม และคุณค่าต่าง ๆ	ร่างมาตรการป้องกันและแก้ไขผลกระทบสิ่งแวดล้อม	ความคิดเห็นต่อมาตรการฯ	ข้อเสนอแนะเพิ่มเติม
	11.2 แจ้งให้ผู้ใช้บริการ ผู้ทำกิจกรรมทราบว่าห้ามทิ้งขยะลงบริเวณหาดเจ้าหลาวโดยเด็ดขาด 11.3 หลังการจัดกิจกรรมจัดให้มีเจ้าหน้าที่โครงการตรวจสอบบริเวณหาดเจ้าหลาวว่ามีมูลฝอยตกค้างหรือไม่ ถ้าพบให้รีบแก้ไขปัญหาให้เรียบร้อยโดยทันที 11.4 กรณีจะมีกิจกรรมที่เกี่ยวข้องกับหาดเจ้าหลาว โครงการต้องจัดให้มีเจ้าหน้าที่แจงแก่ผู้พักอาศัยที่อยู่ติดพื้นที่โครงการและโดยรอบ ให้รับทราบล่วงหน้าว่าจะมีการจัดกิจกรรมที่ใช้เสียง 11.5 กำหนดช่วงเวลาในการทำกิจกรรมนันทนาการให้ชัดเจน เพื่อหลีกเลี่ยงการรบกวนพื้นที่ใกล้เคียง		
4.6 การบดบังแสงอาทิตย์	1. ประชาสัมพันธ์และจัดให้มีช่องทาง/จุดบริการไว้ที่สำนักงานโครงการ เพื่อรับเรื่องร้องเรียนที่บุคคลภายนอกสามารถเข้ามาร้องเรียนปัญหาที่เกิดจากโครงการได้โดยสะดวก โดยมีกำหนดการร้องเรียนตั้งแต่เริ่มเปิดใช้อาคารหลังใหม่แล้วเป็นระยะเวลา 1 ปี 2. หากมีการร้องเรียนจากผู้ที่ได้รับความเสียหายอันเกิดจากการบดบังแสงอาทิตย์ ต้องรีบดำเนินการตรวจสอบและแก้ไขปัญหาโดยทันทีหรือชดเชยค่าเสียหายให้แก่ผู้ที่ได้รับความเดือดร้อน หากไม่สามารถตกลงกันได้ ต้องกำหนดให้มีคณะกรรมการประสานการแก้ไขปัญหา เพื่อไกล่เกลี่ยและหาข้อตกลงร่วมกันอย่างเป็นธรรมทุกฝ่าย	☐ เพียงพอ ☐ ไม่เพียงพอ	ระบุ ....
4.7 การบดบังลม	1. ประชาสัมพันธ์และจัดให้มีช่องทาง/จุดบริการไว้ที่สำนักงานโครงการ เพื่อรับเรื่องร้องเรียนที่บุคคลภายนอกสามารถเข้ามาร้องเรียนปัญหาที่เกิดจากโครงการได้โดยสะดวก โดยมีกำหนดการร้องเรียนตั้งแต่เริ่มเปิดใช้อาคารหลังใหม่แล้วเป็นระยะเวลา 1 ปี 2. หากมีการร้องเรียนจากผู้ที่ได้รับความเสียหายอันเกิดจากการบดบังทิศทางลม ต้องรีบดำเนินการตรวจสอบและแก้ไขปัญหาโดยทันทีหรือชดเชยค่าเสียหายให้แก่ ผู้ที่ได้รับความเดือดร้อน หากไม่สามารถตกลงกันได้ ต้องกำหนดให้มีคณะกรรมการประสานการแก้ไขปัญหา เพื่อไกล่เกลี่ยและหาข้อตกลงร่วมกันอย่างเป็นธรรมทุกฝ่าย	☐ เพียงพอ ☐ ไม่เพียงพอ	ระบุ ....

หมายเหตุ : ผู้พัฒนาโครงการ คือ บริษัท นิว แทรเวิล บีช จำกัด จะต้องดำเนินการดังนี้

- จัดทำรายงานผลการปฏิบัติตามมาตรการป้องกันและแก้ไขผลกระทบสิ่งแวดล้อมทุก 6 เดือน และเสนอรายงานต่อหน่วยงานผู้อนุมัติหรืออนุญาต คือ ปกครองจังหวัด ให้เป็นไปตามที่ระบุในพระราชบัญญัติส่งเสริมและรักษาคุณภาพ สิ่งแวดล้อมแห่งชาติ (ฉบับที่ 2) พ.ศ. 2561 ตามมาตรา 51/5

ภาคผนวก ช.7

แบบสอบถามด้านการบดบังแสงแดด

แบบสอบถามด้านการบดบังแสดงแดด
เพื่อประกอบการจัดทำรายงานการประเมินผลกระทบสิ่งแวดล้อม
โครงการ นิว แทรเวิล บีช รีสอร์ท



ที่ตั้ง : ถนนเฉลิมบูรพาชลทิต เลขที่ 99 หมู่ที่ 6 ตำบลคลองขุด อำเภอท่าใหม่ จังหวัดจันทบุรี
ของ **บริษัท นิว แทรเวิล บีช จำกัด**

<u>หากมีข้อสงสัยหรือต้องการข้อมูลเพิ่มเติม</u> ติดต่อได้ที่

1. **เจ้าของโครงการ : บริษัท นิว แทรเวิล บีช จำกัด**
   ที่อยู่ : เลขที่ 99 หมู่ที่ 6 ตำบลคลองขุด อำเภอท่าใหม่ จังหวัดจันทบุรี
   ตัวแทนเจ้าของโครงการ ติดต่อ [redacted]
   อีเมล [redacted]
2. **บริษัท เนเชอรัล โอเปอเรชั่น จำกัด : บริษัทที่ปรึกษาและจัดทำรายงานการประเมินผลกระทบสิ่งแวดล้อมโครงการ**
   ที่อยู่ : เลขที่ 99/59 หมู่ 5 ซอยไทรม้า ถนนรัตนาธิเบศร์ ตำบลไทรม้า อำเภอเมืองนนทบุรี จังหวัดนนทบุรี 11000
   โทรศัพท์ : 0-2075-6714, มือถือ/ไลน์ : 09-6860-5290 แฟกซ์ : 0-2075-6714 และ อีเมล : natural_operation@hotmail.com
   ติดต่อ : [redacted]

โครงการเปิดโอกาสให้ประชาชนได้รับรู้ข้อมูลข่าวสาร มีส่วนร่วมในการแสดงความคิดเห็น

และข้อเสนอแนะต่าง ๆ ต่อโครงการ ได้ตลอดระยะเวลาศึกษาผลกระทบของโครงการ

ผู้ทำการสำรวจ/สัมภาษณ์ ..... วันที่ ..... เบอร์โทร .....

❖ สำหรับประชาชนทั่วไปและสถานประกอบการ

(สำหรับเจ้าหน้าที่)

1. ที่ตั้งของครัวเรือน/สถานประกอบการ

(1) ติดพื้นที่โครงการ
(2) ระยะ 100 เมตร รอบพื้นที่โครงการ
(3) ระยะมากกว่า 100 ถึง 500 เมตร จากขอบเขตพื้นที่โครงการ
(4) ระยะมากกว่า 500 ถึง 1,000 เมตร จากขอบเขตพื้นที่โครงการ

☐

2. ลักษณะการใช้ประโยชน์ของอาคาร

(1) อยู่อาศัยอย่างเดียว
(2) เป็นสถานประกอบการอย่างเดียว
(3) เป็นสถานประกอบการและอยู่อาศัยด้วย
(4) อื่น ๆ (ระบุ).....

☐

ข้อมูลผู้ตอบแบบสอบถาม/ให้สัมภาษณ์

ชื่อ-นามสกุล (นาย/นาง/นางสาว).....

อยู่บ้านเลขที่.....หมู่ที่.....ถนน.....ตำบล..... อำเภอท่าใหม่ จังหวัดจันทบุรี

สถานภาพ..... หรือ ตำแหน่ง ..... (กรณีหน่วยงาน,บริษัท)

เบอร์โทรศัพท์..... อีเมล : ..... ไลน์ : .....

☐ **ยินดีแสดงความคิดเห็น/ข้อเสนอแนะต่อโครงการด้วยตัวเอง**

☐ **ยินดีแสดงความคิดเห็น/ข้อเสนอแนะต่อโครงการ แต่ไม่สามารถดำเนินการด้วยตัวเอง** เนื่องจาก

(ระบุ).....

ดังนั้น จึงหมอบหมายให้ (นาย/นางสาว/นาง)..... มีความเกี่ยวข้องเป็น ..... ในการเป็นตัวแทนในการแสดงความคิดเห็น

☐ **ไม่ขอแสดงความคิดเห็น/ข้อเสนอแนะต่อโครงการ**

เนื่องจาก (ระบุ).....

❖ สำหรับพื้นที่อ่อนไหว และสถานที่ราชการ

(สำหรับเจ้าหน้าที่)

1. ประเภท

1. กลุ่มพื้นที่อ่อนไหว

◯ **กรณีวัด/ศาสนสถาน**

ชื่อศาสนสถาน..... เลขที่.....หมู่ที่.....

ถนน.....ตำบล..... อำเภอท่าใหม่ จังหวัดจันทบุรี เบอร์โทรศัพท์ .....

พระภิกษุสงฆ์ จำนวน.....รูป สามเณร จำนวน.....รูป

◯ **กรณีโรงเรียน/สถานศึกษา**

ชื่อสถานศึกษา..... เลขที่.....หมู่ที่.....

ถนน.....ตำบล..... อำเภอท่าใหม่ จังหวัดจันทบุรี เบอร์โทรศัพท์ .....

อาจารย์ผู้สอน จำนวน.....คน บุคคลากรอื่น ๆ จำนวน.....คน

นักเรียน/นักศึกษา จำนวน.....คน ระดับชั้นที่เปิดสอน.....

◯ **กรณีโรงพยาบาล/สถานพยาบาล**

ชื่อโรงพยาบาล/สถานพยาบาล..... เลขที่.....หมู่ที่.....

ถนน.....ตำบล..... อำเภอท่าใหม่ จังหวัดจันทบุรี เบอร์โทรศัพท์ .....

บุคลากรในหน่วยงาน จำนวน.....คน อื่น ๆ.....

2. กลุ่มหน่วยงานราชการ

◯ **หน่วยงาน/องค์กร** (เช่น สถานทูต หน่วยงานราชการต่าง ๆ)

ชื่อหน่วยงาน/องค์กร..... เลขที่.....หมู่ที่.....

ถนน.....ตำบล..... อำเภอท่าใหม่ จังหวัดจันทบุรี เบอร์โทรศัพท์ .....

บุคลากรในหน่วยงาน จำนวน.....คน อื่น ๆ.....

ข้อมูลผู้ตอบแบบสอบถาม/ให้สัมภาษณ์

ชื่อ-นามสกุล (นาย/นาง/นางสาว).....

อยู่บ้านเลขที่.....หมู่ที่.....ถนน.....ตำบล..... อำเภอท่าใหม่ จังหวัดจันทบุรี

สถานภาพ..... หรือ ตำแหน่ง ..... (กรณีหน่วยงาน,บริษัท)

เบอร์โทรศัพท์..... อีเมล : ..... ไลน์ : .....

☐ **ยินดีแสดงความคิดเห็น/ข้อเสนอแนะต่อโครงการด้วยตัวเอง**

☐ **ยินดีแสดงความคิดเห็น/ข้อเสนอแนะต่อโครงการ แต่ไม่สามารถดำเนินการด้วยตัวเอง** เนื่องจาก (ระบุ).....

ดังนั้น จึงหมอบหมายให้ (นาย/นางสาว/นาง)..... มีความเกี่ยวข้องเป็น ..... ในการเป็นตัวแทนในการแสดงความคิดเห็น

☐ **ไม่ขอแสดงความคิดเห็น/ข้อเสนอแนะต่อโครงการ**

เนื่องจาก (ระบุ).....

❖ สำหรับกลุ่มผู้นำชุมชน

(สำหรับเจ้าหน้าที่)

กลุ่มผู้นำชุมชน

ชื่อชุมชน.....อยู่บ้านเลขที่.....หมู่ที่.....

ตำบล..... อำเภอท่าใหม่ จังหวัดจันทบุรี เบอร์โทรศัพท์ .....

ข้อมูลผู้ตอบแบบสอบถาม/ให้สัมภาษณ์

ชื่อ-นามสกุล (นาย/นาง/นางสาว).....

ตำแหน่ง ..... ดำรงตำแหน่งนี้มา ..... ปี

เบอร์โทรศัพท์..... อีเมล : ..... ไลน์ : .....

☐ **ยินดีแสดงความคิดเห็น/ข้อเสนอแนะต่อโครงการด้วยตัวเอง**

☐ **ยินดีแสดงความคิดเห็น/ข้อเสนอแนะต่อโครงการ แต่ไม่สามารถดำเนินการด้วยตัวเอง** เนื่องจาก (ระบุ).....

ดังนั้น จึงหมอบหมายให้ (นาย/นางสาว/นาง)..... มีความเกี่ยวข้องเป็น ..... ในการเป็นตัวแทนในการแสดงความคิดเห็น

☐ **ไม่ขอแสดงความคิดเห็น/ข้อเสนอแนะต่อโครงการ**

เนื่องจาก (ระบุ).....

ส่วนที่ 1 ข้อมูลทั่วไป

1.1 เพศ

(1) ชาย (2) หญิง

1.2 อายุ

(1) 20-29 ปี (2) 30-39 ปี (3) 40-49 ปี (4) 50-59 ปี (5) 60 ปีขึ้นไป

(หรือระบุ.....ปี)

1.3 จำนวนสมาชิกในครอบครัว (รวมทั้งตัวท่านด้วย)

(1) 1 คน (2) 2 คน (3) 3 คน (4) 4 คน

(5) 5 คน (6) 6 คน (7) 7 คน ขึ้นไป

(หรือระบุ จำนวน ..... คน)

1.4 ศาสนา

(1) พุทธ (2) อิสลาม (3) คริสต์ (4) อื่น ๆ (ระบุ).....

1.5 ระดับการศึกษาสูงสุด

(1) ไม่ได้ศึกษาในระบบการศึกษาขั้นพื้นฐาน (2) ประถมศึกษา (3) มัธยมศึกษาตอนต้น

(4) มัธยมศึกษาตอนปลาย (5) ประกาศนียบัตรวิชาชีพ (ปวช.)

(6) ประกาศนียบัตรวิชาชีพชั้นสูง (ปวส.) (7) อนุปริญญา (8) ปริญญาตรี

(9) ปริญญาโท (10) ปริญญาเอก (11) อื่น ๆ (ระบุ) .....

ส่วนที่ 2 การใช้ประโยชน์แสงแดด

2.1 ท่านใช้ประโยชน์แสงแดด ในกิจกรรมใดบ้าง (ตอบได้มากกว่า 1 ข้อ)

(1) ผลิตไฟฟ้าพลังงานแสงอาทิตย์บนหลังคา (Solar Roof)

(2) ตากผ้า (3) เพื่อการเจริญเติบโตของต้นไม้

(4) อื่น ๆ (ระบุ) .....

2.2 ในปัจจุบันท่านมีการติดตั้งระบบผลิตไฟฟ้าพลังงานแสงอาทิตย์บนหลังคา (Solar Roof) หรือไม่

(1) ไม่มี (2) มี

(กำลังผลิตไฟฟ้าได้ ..... กิโลวัตต์/เดือน)

2.3 ต้นไม้หรือพืชที่ปลูกในบริเวณบ้านของท่านมีประเภทอะไรบ้าง (ตอบได้มากกว่า 1 ข้อ)

(1) ไม้ยืนต้น ได้แก่ .....

(2) ไม้พุ่ม/ไม้ประดับ ได้แก่ .....

(3) อื่น ๆ ระบุ .....

2.4 ในปัจจุบันท่านมีการใช้ประโยชน์แสงแดดในการตากผ้า (หรือตากผ้ากลางแจ้ง) หรือไม่

(1) ไม่มี (กรณีตอบข้อนี้ ให้ตอบคำถามในข้อ 4.5 ด้วย)

(2) มี

2.5 หากปัจจุบันท่านไม่มีการใช้ประโยชน์แสงแดดในการตากผ้า ท่านใช้วิธีการใด

(1) ใช้เครื่องซักอบผ้า/เครื่องอบผ้า (2) ส่งร้านซักผ้า

(3) อื่น ๆ (ระบุ) .....

2.6 ช่วงเวลาที่ท่านใช้ประโยชน์แสงแดด

(1) 6.00 น.– 9.00 น. (2) 9.00 น. – 12.00 น. (2) 6.00 น. – 12.00 น.

(4) 12.00 น.– 15.00 น. (5) 15.00 น. – 18.00 น. (6) 12.00 น. – 18.00 น.

(7) ตลอดทั้งวัน (8) เวลาไม่แน่นอน (9) อื่น ๆ (ระบุ) .....

2.7 ท่านมีการใช้ประโยชน์เพื่อกิจกรรมอื่น ๆ หรือไม่ (โปรดระบุ)

.....

.....

.....

ส่วนที่ 3 ความคิดเห็น/ข้อเสนอแนะอื่น ๆ

.....

.....

.....

----------**ขอขอบพระคุณเป็นอย่างสูง**----------

ภาคผนวก ซ.

รายการคำนวณเสียง

- ภาคผนวก ซ.1 การรื้อถอนหลังคาบนชั้นดาดฟ้าของอาคาร G (ขนาด 4 ชั้น)
- ภาคผนวก ซ.2 การรื้อถอนหลังคาและปรับปรุงอาคารอเนกประสงค์
- ภาคผนวก ซ.3 การรื้อถอนหลังคาและปรับปรุงร้านอาหาร
- ภาคผนวก ซ.4 การปรับปรุง/ดัดแปลงอาคารเก็บของ 2
- ภาคผนวก ซ.5 การปรับปรุง/ดัดแปลงอาคารซักรีด
- ภาคผนวก ซ.6 การก่อสร้างอาคารพักมูลฝอยรวม
- ภาคผนวก ซ.7 การติดตั้งระบบบำบัดน้ำเสีย
- ภาคผนวก ซ.8 การก่อสร้างบ่อหน่วงน้ำ
- ภาคผนวก ซ.9 อ้างอิงแหล่งกำเนิดเสียง

การประเมินเสียง
ประกอบรายงานฯ โครงการ นิวแทรเวิลบีช รีสอร์ท

❖ ระยะก่อสร้าง/ดัดแปลงอาคาร

เนื่องจากในระยะก่อสร้าง/ดัดแปลงอาคารโครงการนั้น โครงการจะยังมีการเปิดให้บริการโรงแรมตามใบอนุญาตประกอบธุรกิจโรงแรมที่ถืออยู่ ดังนั้นบริษัทที่ปรึกษาฯ จึงได้ทำการประเมินผลกระทบด้านเสียงจากการก่อสร้าง/ดัดแปลงอาคาร ให้ครอบคลุมผลกระทบทั้งผู้ใช้บริการภายในโรงแรมและผู้พักอาศัยพื้นที่ข้างเคียงภายนอกโครงการ โดยมีรายละเอียดดังนี้

ในการก่อสร้าง/ดัดแปลงอาคาร โครงการจะใช้วิธีการจัดการทำให้แล้วเสร็จทีละขั้นตอนของแต่ละกิจกรรม โดยมีระยะเวลาการดัดแปลงอาคาร โดยแบ่งกิจกรรมการดัดแปลงอาคาร ออกเป็น 2 ขั้นตอน (**ตาราง ก.**) มีรายละเอียดดังนี้

1. ขั้นตอนการรื้อหลังคา/ดัดแปลงอาคาร

1.1 การรื้อถอนหลังคาบนชั้นดาดฟ้าของอาคาร G (ขนาด 4 ชั้น) (เดือนที่ 1)

ปัจจุบันหลังคามีลักษณะเป็นโครงสร้างเหล็กสูง 3 เมตร และหลังคาเป็นแผ่นเมทัลชีทมีขนาด (ก.xย.) ประมาณ 10.50 x 55.20 เมตร หรือประมาณ 580.00 ตารางเมตร โดยติดตั้งกับเพลทเหล็กและยึดด้วยเคมิคอล โบลท์ ซึ่งโครงการจะมีการรื้อออกทั้งหมด โดยได้เลือกใช้เครื่องจักรกล/รถบรรทุกขนส่ง คือ

- เครื่องตัดเหล็ก (Gas Cutter) จำนวน 1 เครื่อง
- รถบรรทุกขนส่งเศษวัสดุ จำนวน 1 คัน/วัน (2 เที่ยว/วัน)

1.2 การรื้อถอนหลังคาและปรับปรุงอาคารอเนกประสงค์ (เดือนที่ 2-3)

โครงการจะมีการยกเลิกการใช้อาคารอเนกประสงค์ เพื่อดัดแปลงเป็นลานอเนกประสงค์แทน โดยจะมีการรื้อหลังคาและสกัดเสาออก ปัจจุบันเป็นหลังคากระเบื้องขนาดพื้นที่ (ก.xย.) ประมาณ 20.00 x 23.00 เมตร หรือประมาณ 460.00 ตารางเมตร และเสาเป็นคอนกรีตเสริมเหล็กขนาด 0.40 x 0.40 x 4.30 เมตร (ก.xย.xส.) จำนวน 10 ต้น โดยได้เลือกใช้เครื่องจักรกล/รถบรรทุกขนส่ง คือ

- เครื่องตัดเหล็ก (Gas Cutter) จำนวน 1 เครื่อง
- เครื่องสกัดคอนกรีต (Hand-held Pneumatic Breaker) จำนวน 1 เครื่อง
- รถบรรทุกขนส่งเศษวัสดุ จำนวน 1 คัน/วัน (2 เที่ยว/วัน)

1.3 การรื้อถอนหลังคาและปรับปรุงร้านอาหาร (เดือนที่ 4-5)

โครงการจะมีการปรับปรุงร้านอาหาร โดยรื้อหลังคาและเสาออก รวมถึงรื้อผนังห้องน้ำเดิมออกบางส่วน ซึ่งปัจจุบันมีลักษณะโครงสร้างเสาเป็นคอนกรีตเสริมเหล็กขนาด (ก.xย.xส.) ประมาณ 0.30 x 0.30 x 2.90 เมตร จำนวน 12 ต้น และมีหลังคาเป็นกระเบื้องขนาดพื้นที่ (ก.xย.) ประมาณ 8.50 x 12.50 เมตร หรือประมาณ 106.25 ตารางเมตร โดยได้เลือกใช้เครื่องจักรกล/รถบรรทุกขนส่ง คือ

- เครื่องตัดเหล็ก (Gas Cutter) จำนวน 1 เครื่อง
- เครื่องสกัดหนังคอนกรีต (Hand-held Pneumatic Breaker) จำนวน 1 เครื่อง
- รถบรรทุกขนส่งเศษวัสดุ จำนวน 1 คัน/วัน (2 เที่ยว/วัน)

1.4 การปรับปรุง/ดัดแปลงอาคารเก็บของ 2 (เดือนที่ 6)

โครงการจะมีการปรับปรุง/ดัดแปลงด้านหลังอาคารโดยรื้อผนังอาคารเดิมออกและก่อสร้างผนังอาคารใหม่ โดยขนาดพื้นที่ปรับปรุง (ก.xย.) ประมาณ 1.00 x 13.70 เมตร หรือประมาณ 13.70 ตารางเมตร โดยได้เลือกใช้เครื่องจักรกล/รถบรรทุกขนส่ง คือ

- เครื่องสกัดผนังคอนกรีต (Hand-held Pneumatic Breaker) จำนวน 1 เครื่อง
- รถบรรทุกขนส่งเศษวัสดุ จำนวน 1 คัน/วัน (2 เที่ยว/วัน)

1.5 การปรับปรุง/ดัดแปลงอาคารซักรีด (เดือนที่ 7)

โครงการจะมีการปรับปรุง/ดัดแปลงด้านหลังอาคารโดยรื้อผนังอาคารเดิมออกและก่อสร้างผนังอาคารใหม่ โดยขนาดพื้นที่ปรับปรุง (ก.xย.) ประมาณ 1.00 x 19.80 เมตร หรือประมาณ 19.80 ตารางเมตร โดยได้เลือกใช้เครื่องจักรกล/รถบรรทุกขนส่ง คือ

- เครื่องสกัดผนังคอนกรีต (Hand-held Pneumatic Breaker) จำนวน 1 เครื่อง
- รถบรรทุกขนส่งเศษวัสดุ จำนวน 1 คัน/วัน (2 เที่ยว/วัน)

2. ขั้นตอนการก่อสร้าง

2.1 การก่อสร้างอาคารพักมูลฝอยรวม (เดือนที่ 8-9)

โครงการจะมีการก่อสร้างอาคารพักมูลฝอยรวมใหม่ บริเวณด้านทิศเหนือของโครงการ โดยภายในอาคารแบ่งเป็นห้องพักขยะ 4 ห้อง มีขนาดพื้นที่อาคารรวม 30.24 ตารางเมตร โดยขั้นตอนการการก่อสร้างประกอบด้วย การทำฐานรากอาคาร การขึ้นโครงสร้างอาคาร (รวมงานสถาปัตย์) และการตกแต่งอาคารและเก็บงาน

2.2 การติดตั้งระบบบำบัดน้ำเสียรวมใหม่ รวมทั้งการทำบ่อดินกำจัดมีเทนและแอโรซอล (เดือนที่ 10)

โครงการจะมีการติดตั้งระบบบำบัดน้ำเสียรวมชุดใหม่ เพื่อรองรับการขยายขนาดโครงการ โดยสามารถรองรับได้ 154 ลูกบาศก์เมตร/วัน ติดตั้งบริเวณใต้ดินด้านหลังอาคาร F

(อาคารโรงแรมขนาด 3 ชั้น) ทั้งนี้ ในการพิจารณาขั้นตอนการก่อสร้างพบว่า ขั้นตอนขึ้นโครงสร้างมีค่าระดับเสียงจากแหล่งกำเนิดที่ดังมากกว่าขั้นตอนการทำฐานราก (ดัง**ตาราง ข.**) ดังนั้น บริษัทที่ปรึกษาฯ จึงเลือกประเมินผลกระทบด้านเสียงในขั้นตอนทำโครงสร้างเป็นตัวแทนในการประเมินเสียงในกิจกรรมการติดตั้งระบบบำบัดน้ำเสียใหม่

2.3 การก่อสร้างบ่อหน่วงน้ำ (เดือนที่ 11)

โครงการจะมีการก่อสร้างบ่อหน่วงน้ำเพื่อทำหน้าที่หน่วงน้ำไว้ภายในโครงการก่อนระบายออกสู่ท่อระบายน้ำสาธารณะด้านหน้าโครงการ โดยบริเวณที่จะมีการก่อสร้างอยู่ทางด้านทิศเหนือของโครงการ มีขนาด 104 ลูกบาศก์เมตร ทั้งนี้ ในการพิจารณาขั้นตอนการก่อสร้างพบว่าขั้นตอนขึ้นโครงสร้างมีค่าระดับเสียงจากแหล่งกำเนิดที่ดังมากกว่าขั้นตอนการทำฐานราก (ดัง**ตาราง ข.**) ดังนั้น บริษัทที่ปรึกษาฯ จึงเลือกประเมินผลกระทบด้านเสียงในขั้นตอนทำโครงสร้างเป็นตัวแทนในการประเมินเสียงในกิจกรรมการก่อสร้างบ่อหน่วงน้ำ

ทั้งนี้โครงการจะจำกัดคนงานที่เข้ามาทำงานในพื้นที่โครงการ เพื่อลดการรบกวนของผู้มาใช้บริการ จึงจัดลำดับให้คนงานทำงานแล้วเสร็จทีละขั้นตอน โดยไม่มีการทำงานหลายกิจกรรมทับซ้อนกัน และจะกำหนดให้ดำเนินขั้นตอนการรื้อหลังคา/ดัดแปลงอาคารแล้วเสร็จก่อน ก่อนเริ่มการก่อสร้างตามลำดับ ดังแสดง**ตาราง ก.**

ตาราง ก. แผนงานและระยะเวลาก่อสร้าง/ดัดแปลงอาคารโครงการ

กิจกรรม/งานหลัก	เดือนที่											
	1	2	3	4	5	6	7	8	9	10	11	12
1. ขั้นตอนการรื้อหลังคา/ดัดแปลงอาคาร												
1.1 การรื้อถอนหลังคาบนชั้นดาดฟ้าของอาคาร G (ขนาด 4 ชั้น) (เดือนที่ 1)												
1.2 การรื้อถอนหลังคาและปรับปรุงอาคารอเนกประสงค์ (เดือนที่ 2-3)												
1.3 การรื้อถอนหลังคาและปรับปรุงร้านอาหาร (เดือนที่ 4-5)												
1.4 การปรับปรุง/ดัดแปลงอาคารเก็บของ 2 (เดือนที่ 6)												
1.5 การปรับปรุง/ดัดแปลงอาคารซักรีด (เดือนที่ 7)												
2. ขั้นตอนการก่อสร้าง												
2.1 การก่อสร้างอาคารพักมูลฝอยรวม (เดือนที่ 8-9)												
2.2 การติดตั้งระบบบำบัดน้ำเสีย และการทำบ่อดินกำจัดมีเทนและกำจัดแอโรซอล (เดือนที่ 10)												
2.3 การก่อสร้างบ่อหน่วงน้ำ (เดือนที่ 11)												
3. จัดพื้นที่สีเขียว (Landscape) (เดือนที่ 12)												

ที่มา : บริษัท นิวแทรเวิลบีช จำกัด, 2567

บริษัทที่ปรึกษาฯ ได้ทำการประเมินผลกระทบด้านเสียงโดยให้ครอบคลุมทุกขั้น ทั้งภายนอกและภายในโครงการที่มีผู้ได้รับผลกระทบจะได้รับ และประเมินให้สอดคล้องกับขั้นตอนการรื้อหลังคา/ดัดแปลงอาคาร และขั้นตอนการก่อสร้างทุกกิจกรรม โดยในการประเมินได้พิจารณาเลือกใช้ค่าอ้างอิงเสียงที่อยู่ห่างจากจุดกำเนิด 10 เมตร และที่ความถี่คลื่นเสียง 1,000 เฮิร์ต (ที่มา : Department for Environment Food and Rural Affairs : UPDATE OF NOISE DATABASE FOR PREDICTION OF NOISE ON CONSTRUCTION AND OPEN SITES)

จากรายละเอียดในการก่อสร้าง/ดัดแปลงโครงการ ในแต่ละขั้นตอนของแต่ละกิจกรรม บริษัทที่ปรึกษาฯ มีขอบเขตการประเมินและใช้วิธีการอ้างอิงแหล่งกำเนิดเสียงที่ใช้ประเมินมีรายละเอียดดังนี้ (ดังแสดงใน**ตาราง ข.**)

1. ขั้นตอนการรื้อหลังคา/ดัดแปลงอาคารทุกกิจกรรม : อ้างอิงระดับเสียงรวมจากอุปกรณ์/รถขนส่ง

2. ขั้นตอนการก่อสร้าง

2.1 การก่อสร้างอาคารพักมูลฝอยรวม : อ้างอิงระดับเสียงรวมของแต่ละขั้นตอน

2.2 การการติดตั้งระบบบำบัดน้ำเสียรวมชุดใหม่ : อ้างอิงระดับเสียงจากกิจกรรมการขึ้นโครงสร้าง

2.3 การก่อสร้างบ่อหน่วงน้ำ : อ้างอิงระดับเสียงจากกิจกรรมการขึ้นโครงสร้าง

ตาราง ข. แหล่งกำเนิดเสียงหลักจากการก่อสร้าง/ดัดแปลงอาคารโครงการของทุกกิจกรรม

รายละเอียดงาน/ แหล่งกำเนิดเสียง	ระดับเสียง ; dB(A) [1/]
1. ขั้นตอนการรื้อหลังคา/ดัดแปลงอาคาร	
1.1 กิจกรรมการรื้อถอนหลังคาบนชั้นดาดฟ้าของอาคาร G (ขนาด 4 ชั้น)	
อ้างอิงระดับเสียงรวมจากเครื่องมือ/อุปกรณ์ และรถขนส่ง	
- เครื่องตัดเหล็ก (Gas Cutter) จำนวน 1 เครื่อง	73
- รถบรรทุก จำนวน 1 คัน	69
สรุปเสียงรวมจากเครื่องมือ/อุปกรณ์ และรถขนส่งแต่ละชนิด	**74.5**
1.2 กิจกรรมการรื้อถอนหลังคาและปรับปรุงอาคารอเนกประสงค์	
อ้างอิงระดับเสียงรวมจากเครื่องมือ/อุปกรณ์ และรถขนส่ง	
- เครื่องตัดเหล็ก (Gas Cutter) จำนวน 1 เครื่อง	73
- เครื่องสกัดคอนกรีต (Hand-held Pneumatic Breaker) จำนวน 1 เครื่อง	73
- รถบรรทุก จำนวน 1 คัน	69
สรุปเสียงรวมจากเครื่องมือ/อุปกรณ์ และรถขนส่งแต่ละชนิด	**76.8**
1.3 กิจกรรมการรื้อถอนหลังคาและปรับปรุงร้านอาหาร	
อ้างอิงระดับเสียงรวมจากเครื่องมือ/อุปกรณ์ และรถขนส่ง	
- เครื่องตัดเหล็ก (Gas Cutter) จำนวน 1 เครื่อง	73
- เครื่องสกัดคอนกรีต (Hand-held Pneumatic Breaker) จำนวน 1 เครื่อง	73
- รถบรรทุก จำนวน 1 คัน	69
สรุปเสียงรวมจากเครื่องมือ/อุปกรณ์ และรถขนส่งแต่ละชนิด	**76.8**
1.4 กิจกรรมการปรับปรุง/ดัดแปลงอาคารเก็บ 2	
อ้างอิงระดับเสียงรวมจากเครื่องมือ/อุปกรณ์ และรถขนส่ง	
- เครื่องสกัดคอนกรีต (Hand-held Pneumatic Breaker) จำนวน 1 เครื่อง	73
- รถบรรทุก จำนวน 1 คัน	69
สรุปเสียงรวมจากเครื่องมือ/อุปกรณ์ และรถขนส่งแต่ละชนิด	**74.5**
1.5 กิจกรรมการปรับปรุง/ดัดแปลงอาคารซักรีด	
อ้างอิงระดับเสียงรวมจากเครื่องมือ/อุปกรณ์ และรถขนส่ง	
- เครื่องสกัดคอนกรีต (Hand-held Pneumatic Breaker) จำนวน 1 เครื่อง	73
- รถบรรทุก จำนวน 1 คัน	69
สรุปเสียงรวมจากเครื่องมือ/อุปกรณ์ และรถขนส่งแต่ละชนิด	**74.5**

รายละเอียดงาน/ แหล่งกำเนิดเสียง	**ระดับเสียง ; dB(A) [1/]**
2. ขั้นตอนการก่อสร้าง	
2.1 กิจกรรมการก่อสร้างอาคารพักมูลฝอยรวม อ้างอิงระดับเสียงรวมของขั้นตอน	
- การทำฐานราก	70
- การขึ้นโครงสร้างอาคาร	80
- การเก็บงานและงานตกแต่ง	84
2.2 กิจกรรมการติดตั้งระบบบำบัดน้ำเสียรวมชุดใหม่ อ้างอิงระดับเสียงรวมของขั้นตอน	
- การขึ้นโครงสร้างอาคาร	80
2.3 กิจกรรมการก่อสร้างบ่อหน่วงน้ำ อ้างอิงระดับเสียงรวมของขั้นตอน	
- การขึ้นโครงสร้างอาคาร	80

อ้างอิง : [1/] Department for Environment Food and Rural Affairs : UPDATE OF NOISE DATABASE FOR PREDICTION OF NOISE ON CONSTRUCTION AND OPEN SITES (หมายเหตุ : จุดตรวจวัดระดับเสียงอยู่ห่างจากจุดกำเนิด 10 เมตร และที่ความถี่คลื่นเสียง 1,000 เฮิร์ต)

กรณีที่ระดับเสียงจากกิจกรรมการก่อสร้างแต่ละกิจกรรมซึ่งลดทอนตามระยะทางรวมกับผลการตรวจวัดระดับเสียงในพื้นที่โครงการแล้วแต่ยังมีค่าเสียงรบกวนเกินค่ามาตรฐาน จะประเมินโดยการติดตั้งกำแพงกันเสียง โดยสามารถลดระดับเสียงที่ทะลุผ่าน (Transmission Loss) ของกำแพงกันเสียงดังแสดง**ตาราง ค.** ถึง **ตาราง ง.**

ตาราง ค. ความสามารถในการลดระดับเสียงที่ทะลุผ่าน (Transmission Loss) ของวัสดุต่างๆ

วัสดุ	ความหนา (มม.)	Transmission Loss (dB(A))
Concrete Block, 200 mm × 200 mm × 405 mm light weight	200	34
Dense Concrete	100	40
Light Concrete	150	39
Light Concrete	100	36
Steel, 18 ga	1.27	25
Steel, 20 ga	**0.95**	**22**
Steel, 22 ga	0.79	20
Steel, 24 ga	0.64	18
Aluminium, Sheet	1.59	23
Aluminium, Sheet	3.18	25
Aluminium, Sheet	6.35	27
Wood, Fir	12	18
Wood, Fir	25	21
Wood, Fir	50	24
Plywood	12	20
Plywood	25	23
Glass, Safety	3.18	22
Plexiglass	6	22

ที่มา : FHWA (Federal Highway Administration)

ตาราง ง. ความสามารถในการลดระดับเสียงที่ทะลุผ่าน (Transmission Loss) ของแผ่น Bloxteg

Test panel : A layer of 12mm gypsum board on each side of stud with *BLOXTEG* in cavity space.
Test area : 304 cm x 244 cm.
Temperature : 25°c
Relative humidity : 59%

Frequency (Hz)	TL (dB)
125	30
160	36
200	33
250	38
315	43
400	45
500	50
630	51
800	54
1000	55
1250	56
1600	57
2000	58
2500	56
3150	53
4000	55

STC	50
Maximum Deficiency	7 dB
Sum of Deficiency	25 dB

ที่มา : รายงานผลการทดสอบ Bloxteg ของบริษัท ยูนิโปร แมนูแฟคเจอริ่ง จำกัด โดยศูนย์บริการวิชาการแห่งจุฬาลงกรณ์มหาวิทยาลัย)

<u>การปรับแก้ค่า Sound Transmission Loss ของแผ่น Bloxteg</u>

(1) การปรับค่าระดับเสียงจาก หน่วย dB ไปเป็น dB(A)

เนื่องจากมนุษย์สามารถตอบสนองรับความถี่ของเสียงที่ความถี่แตกต่างกัน โดยจะตอบสนองที่ความถี่ต่ำได้น้อย และจะตอบสนองได้ดีที่ความถี่กลางและสูง ทั้งนี้เพื่อให้สอดคล้องกับความสามารถของการได้ยินของหูมนุษย์ จึงต้องมีการปรับแก้โดยใช้ตัวปรับแก้ที่เรียกว่า A-Weighting ในแต่ละความถี่ โดยค่าระดับเสียงที่มีการปรับแก้แล้ว หน่วยจะถูกเปลี่ยนจาก **“dB”** เป็น **“dBA”** โดยค่า A Weighting Factor ของเสียงแต่ละช่วงความถี่ มีรายละเอียดดังแสดงใน**ตารางจ.** (FHWA HIGHWAY NOISE BARRIER DESIGN HANDBOOK, 2000)

dBA = dB + A Weighting Factor

ตาราง จ. แสดงการปรับค่า A Weighting Factor ของเสียงแต่ละช่วงความถี่

ความถี่ (Hz)	A Weighting Factor	ตัวอย่างการปรับแก้	
		ค่าระดับเสียงแบบ Linear ; dB	ค่าระดับเสียงที่ปรับแก้เป็น A-Weighting ; dB(A)
20	-50.5	80	29.5
25	-44.7	80	35.3
32	-39.4	80	40.6
40	-34.6	80	45.4
50	-30.2	80	49.8
63	-26.2	80	53.8
80	-22.5	80	57.5
100	-19.1	80	60.9
125	-16.1	80	63.9
160	-13.4	80	66.6
200	-10.9	80	69.1
250	-8.6	80	71.4
315	-6.6	80	73.4
400	-4.2	80	75.8
500	-3.2	80	76.8
630	-1.9	80	78.1
800	-0.8	80	79.2
1000	0.0	80	80.0
1250	0.6	80	80.6
1600	1.0	80	81.0
2000	1.2	80	81.2
2500	1.3	80	81.3
3150	1.2	80	81.2
4000	1.0	80	81.0
5000	0.5	80	80.5
6300	-0.1	80	79.9
8000	-1.1	80	78.9
10000	-2.5	80	77.5
12500	-4.3	80	75.7
16000	-6.6	80	73.4
20000	-9.3	80	70.7
ค่าระดับเสียงเฉลี่ยทุกความถี่	**-**	**94.9**	**91.9**

ที่มา : FHWA HIGHWAY NOISE BARRIER DESIGN HANDBOOK, 2000

(2) การนำค่าความสามารถในการลดระดับเสียงของแผ่น Bloxteg มาใช้ในการประเมิน

จาก**ตารางที่ ง.** เนื่องจาก Transmission Loss ของกำแพงกันเสียง Bloxteg (ความหนา 65 มิลลิเมตร) มีหน่วยเป็น dB ดังนั้นต้องมีการแปลงหน่วยให้เป็น dB(A) เพื่อนำไปปรับค่าระดับเสียงของอุปกรณ์ที่ใช้ในการก่อสร้าง โดยมีหน่วยเป็น dB(A) ทั้งนี้ เนื่องจากความถี่ของเสียง ที่ได้ยินในชีวิตประจำวันจะอยู่ระหว่าง 125 - 8,000 Hz และหูของมนุษย์ได้ยินระดับเสียงได้ดีที่ความถี่ปานกลางหรือประมาณ 1,000 Hz และจะเริ่มสูญเสียการได้ยินที่ความถี่ ประมาณ 4,000 Hz ดังนั้นที่ปรึกษา ฯ จึงเลือกพิจารณาที่ช่วงความถี่ที่มนุษย์ได้ยินได้ดี และประเมินให้สอดคล้องกับตารางดังกล่าว โดยมีขั้นตอนการคำนวณ ดังนี้ (**ตาราง ฉ.**)

ก. นำค่า A Weighting Factor ของทุกช่วงความถี่มาปรับค่า Transmission Loss ของกำแพงกันเสียง Bloxteg โดยแปลงหน่วยจาก dB เป็นหน่วย dB(A) จากนั้น หาค่า Transmission Loss เฉลี่ยรวมทุกช่วงความถี่

ข. คำนวณหาเสียงรวมของเสียงตั้งต้นแต่ละความถี่ โดยใช้ค่าเสียงแบบ Linear ที่ 80 dB(A)) มาคำนวณ

ค. คำนวณหาระดับเสียงรวม ของข้อ ก. และ ข้อ ข. จากสมการดังนี้

$$Lp_{รวม} = 10 \log (10^{Lp1/10}) + (10^{Lp2/10}) + \ldots + (10^{Lpi/10})$$

โดยที่ $Lp_{รวม}$ = ระดับเสียงรวม, dB(A))

Lp1, Lp2, ..., Lpi = ระดับเสียงที่แต่ละความถี่, dB(A))

ผลการคำนวณ ดังแสดงใน**ตาราง ฉ.**

ตาราง ฉ. การประเมินค่าความสามารถในการลดระดับเสียงของแผ่น Bloxteg ที่นำมาใช้ในการประเมินผลกระทบด้านเสียง

ความถี่ (Hz)	(1) A Weighting Factor	(2) ค่าระดับเสียงแบบ Linear (dB)	(3) Transmission Loss (dB)	(4)=(1)+(2) A Weighting Factor ที่ปรับเป็นหน่วย dB(A)	(5)=(2)-(3) Transmission Loss แบบ Linear (dB)	(6)=(1)+(5) Transmission Loss dB(A)	(7)=(4)-(6) Transmission Loss แบบ A Weighting Factor (dB(A))
125	-16.1	80	30	63.9	50	33.9	30
160	-13.4	80	36	66.6	44	30.6	36
200	-10.9	80	33	69.1	47	36.1	33
250	-8.6	80	38	71.4	42	33.4	38
315	-6.6	80	43	73.4	37	30.4	43
400	-4.2	80	45	75.8	35	30.8	45
500	-3.2	80	50	76.8	30	26.8	50
630	-1.9	80	51	78.1	29	27.1	51
800	-0.8	80	54	79.2	26	25.2	54
1000	0.0	80	55	80	25	25	55
1250	0.6	80	56	80.6	24	24.6	56
1600	1.0	80	57	81	23	24	57
2000	1.2	80	58	81.2	22	23.2	58
2500	1.3	80	56	81.3	24	25.3	56
3150	1.2	80	53	81.2	27	28.2	53
4000	1.0	80	55	81	25	26	55
ระดับเสียงเฉลี่ยรวมทุกช่วงความถี่				90.6 dB(A)	-	42.0 dB(A)	
ความสามารถในการลดระดับเสียงของแผ่น Bloxteg ที่นำมาใช้ประเมิน (A Weighting Factor -Transmission Loss)				**48.6** (90.6-42.0 = 48.6)			

ดังนั้น การอ้างอิงความสามารถในการลดระดับเสียงของแผ่น Bloxteg (ความหนา 65 มิลลิเมตร) เท่ากับ **48.6 dB(A)**

ภาคผนวก ซ.1

การรื้อถอนหลังคาบนชั้นดาดฟ้าของอาคาร G (ขนาด 4 ชั้น)

ตารางที่ ซ.1-1 การประเมินระดับเสียงและเสียงรบกวนจากกิจกรรมการรื้อถอนหลังคาบนชั้นดาดฟ้าของอาคาร G (ขนาด 4 ชั้น) (เดือนที่ 1) (ก่อนมีมาตรการป้องกันเสียง)

ผู้ที่ได้รับผลกระทบ	ชั้นแหล่งกำเนิดเสียงจากโครงการ	ความสูงแต่ละชั้น (เมตร)	ความสูงอาคารรวม (เมตร)	ชั้นของอาคารที่ได้รับผลกระทบ	ความสูงของผู้ได้รับเสียง (เมตร)	ระยะห่างแนวราบ (เมตร)	ระยะ Receptor ได้รับเสียง (เมตร)	ระดับเสียงจากแหล่งกำเนิด ; dB(A)	เสียงจากกิจกรรมก่อสร้าง (เสียงตั้งต้น) ; dB(A)	เสียงรวมกับเสียงปัจจุบัน Leq24 = 61.1 dB(A)	มาตรฐาน (≤ 70 dB(A))	ปรับค่าเสียง dB(A)	เสียงรวมที่ปรับค่าแล้ว dB(A)	เสียงรบกวน L90 = 57.6 dB(A)	มาตรฐาน (≤ 10 dB(A))
ก. ผู้ที่อยู่ภายในโครงการ															
1. ทิศเหนือ															
ผู้มาใช้บริการที่อยู่ในอาคาร E (ขนาด 2 ชั้น)	หลังคา	16.2	16.2	1	1.50	**24.00**	24.05	74.5	66.9	**67.9**	**ผ่าน**	1	66.9	**9.3**	**ผ่าน**
มีระยะห่างประมาณ 20.00 เมตร	หลังคา	16.2	16.2	2	4.50	**24.00**	24.42	74.5	66.7	**67.8**	**ผ่าน**	1	66.8	**9.2**	**ผ่าน**
2. ทิศใต้															
ผู้มาใช้บริการที่อยู่ในอาคาร A3 (ขนาด 1 ชั้น) มีระยะห่างประมาณ 23.10 เมตร	หลังคา	16.2	16.2	1	1.50	**23.10**	42.90	74.5	61.9	**64.5**	**ผ่าน**	3	61.5	**3.9**	**ผ่าน**
3. ทิศตะวันออก															
ผู้มาใช้บริการที่อยู่ในอาคาร E (ขนาด 2 ชั้น)	หลังคา	16.2	16.2	1	1.50	**36.90**	36.93	74.5	63.2	**65.3**	**ผ่าน**	2	63.3	**5.7**	**ผ่าน**
มีระยะห่างประมาณ 36.90 เมตร	หลังคา	16.2	16.2	2	4.50	**36.90**	37.17	74.5	63.1	**65.2**	**ผ่าน**	2	63.2	**5.6**	**ผ่าน**
ข. ผู้ที่อยู่ภายนอกโครงการ															
4. ทิศตะวันตก															
ผู้มาใช้บริการและพนักงานที่อยู่ในอาคารโรงแรม บ้านหาดปะการัง (ขนาด 1 ชั้น) มีระยะห่างประมาณ 67.60 เมตร	หลังคา	16.2	16.2	1	1.50	**67.60**	67.62	74.5	57.9	**62.8**	**ผ่าน**	4.5	58.3	**0.7**	**ผ่าน**

หมายเหตุ : ใช้ระยะใกล้อาคารข้างเคียงมากที่สุดเลือกใช้มาเป็นตัวแทนในการประเมินเสียงในการรื้อหลังคา

ภาคผนวก ซ.2

การรื้อถอนหลังคาและปรับปรุงอาคาร อเนกประสงค์

ตารางที่ ซ.2-1 การประเมินระดับเสียงและเสียงรบกวนจากกิจกรรมการรื้อถอนหลังคาและปรับปรุงอาคารอเนกประสงค์ (เดือนที่ 2-3) (ก่อนมีมาตรการป้องกันเสียง)

ผู้ที่ได้รับผลกระทบ	ชั้นแหล่งกำเนิดเสียงจากโครงการ	ความสูงแต่ละชั้น (เมตร)	ความสูงอาคารรวม (เมตร)	ชั้นของอาคารที่ได้รับผลกระทบ	ความสูงของผู้ได้รับเสียง (เมตร)	ระยะห่างแนวราบ (เมตร)	ระยะ Receptor ได้รับเสียง (เมตร)	ระดับเสียงจากแหล่งกำเนิด ; dB(A)	เสียงจากกิจกรรมก่อสร้าง (เสียงตั้งต้น) ; dB(A)	เสียงรวมกับเสียงปัจจุบัน Leq24 = 61.1 dB(A)	มาตรฐาน (≤ 70 dB(A))	ปรับค่าเสียง dB(A)	เสียงรวมที่ปรับค่าแล้ว dB(A)	เสียงรบกวน L90 = 57.6 dB(A)	มาตรฐาน (≤ 10 dB(A))
ก. ผู้ที่อยู่ภายในโครงการ															
1. ทิศเหนือ															
ผู้มาใช้บริการที่อยู่ในอาคาร E (ขนาด 2 ชั้น)	1	0.0	1.0	1	1.50	**31.00**	31.04	76.8	67.0	**68.0**	ผ่าน	1	67.0	**9.4**	ผ่าน
มีระยะห่างประมาณ 31.00 เมตร	1	6.0	6.0	2	4.50	**31.00**	31.32	76.8	66.9	**67.9**	ผ่าน	1	66.9	**9.3**	ผ่าน
2. ทิศใต้															
ผู้มาใช้บริการที่อยู่ในอาคาร A2 (ขนาด 1 ชั้น) มีระยะห่างประมาณ 29.50 เมตร	1	0.0	0.0	1	1.50	**29.50**	29.54	76.8	67.4	**68.3**	ผ่าน	1	67.3	**9.7**	ผ่าน
3. ทิศตะวันออก															
ผู้มาใช้บริการที่อยู่ในอาคาร E (ขนาด 2 ชั้น)	1	0.0	0.0	1	1.50	**33.00**	33.03	76.8	66.4	**67.5**	ผ่าน	1.5	66.0	**8.4**	ผ่าน
มีระยะห่างประมาณ 33.00 เมตร	1	6.0	6.0	2	4.50	**33.00**	33.31	76.8	66.3	**67.5**	ผ่าน	1.5	66.0	**8.4**	ผ่าน
4. ทิศตะวันตก															
ผู้มาใช้บริการและพนักงานที่อยู่ในอาคาร G (ขนาด 4 ชั้น)	1	0.0	0.0	1	1.50	**32.50**	32.53	76.8	66.6	**67.6**	ผ่าน	1	66.6	**9.0**	ผ่าน
มีระยะห่างประมาณ 32.50 เมตร	1	6.0	6.0	2	4.50	**32.50**	32.81	76.8	66.5	**67.6**	ผ่าน	1.5	66.1	**8.5**	ผ่าน
	1	6.0	6.0	3	7.50	**32.50**	33.35	76.8	66.3	**67.5**	ผ่าน	1.5	66.0	**8.4**	ผ่าน
	1	6.0	6.0	4	10.50	**32.50**	34.15	76.8	66.1	**67.3**	ผ่าน	1.5	65.8	**8.2**	ผ่าน

หมายเหตุ : ใช้ระยะใกล้อาคารข้างเคียงมากที่สุดเลือกใช้มาเป็นตัวแทนในการประเมินเสียงในการรื้อหลังคา/ปรับปรุง

ภาคผนวก ซ.3

การรื้อถอนหลังคาและปรับปรุงร้านอาหาร

ตารางที่ ซ.3-1 การประเมินระดับเสียงและเสียงรบกวนจากการรื้อถอนหลังคาและปรับปรุงร้านอาหาร (เดือนที่ 4) (ก่อนมีมาตรการป้องกันเสียง)

ผู้ที่ได้รับผลกระทบ	ชั้นแหล่งกำเนิดเสียงจากโครงการ	ความสูงแต่ละชั้น (เมตร)	ความสูงอาคารรวม (เมตร)	ชั้นของอาคารที่ได้รับผลกระทบ	ความสูงของผู้ได้รับเสียง (เมตร)	ระยะห่างแนวราบ (เมตร)	ระยะ Receptor ได้รับเสียง (เมตร)	ระดับเสียงจากแหล่งกำเนิด ; dB(A)	เสียงจากกิจกรรมก่อสร้าง (เสียงตั้งต้น) ; dB(A)	เสียงรวมกับเสียงปัจจุบัน Leq24 = 61.1 dB(A)	มาตรฐาน (≤ 70 dB(A))	ปรับค่าเสียง dB(A)	เสียงรวมที่ปรับค่าแล้ว dB(A)	เสียงรบกวน L90 = 57.6 dB(A)	มาตรฐาน (≤ 10 dB(A))
ก. ผู้ที่อยู่ภายในโครงการ															
1. ทิศเหนือ															
ผู้มาใช้บริการที่อยู่ในอาคาร E (ขนาด 2 ชั้น)	1	0.0	0.0	1	1.50	**31.60**	31.64	76.8	66.8	**67.8**	**ผ่าน**	1	66.8	**9.2**	**ผ่าน**
มีระยะห่างประมาณ 31.60 เมตร	1	6.0	6.0	2	4.50	**31.60**	31.92	76.8	66.7	**67.8**	**ผ่าน**	1	66.8	**9.2**	**ผ่าน**
2. ทิศใต้															
ติดกับหาดเจ้าหลาว	-	-	-	-	-	-	-	-	-	-	-	-	-	-	-
3. ทิศตะวันตก															
ผู้มาใช้บริการที่อยู่ในอาคาร A3 (ขนาด 1 ชั้น)	1	0.0	0.0	1	1.50	**34.20**	34.23	76.8	66.1	**67.3**	**ผ่าน**	1.5	65.8	**8.2**	**ผ่าน**
มีระยะห่างประมาณ 34.20 เมตร															
4. ทิศตะวันออก															
ผู้มาใช้บริการที่อยู่ในอาคาร A2 (ขนาด 1 ชั้น)	1	0.0	0.0	1	1.50	**29.00**	29.04	76.8	67.5	**68.4**	**ผ่าน**	1	67.4	**9.8**	**ผ่าน**
มีระยะห่างประมาณ 29.00 เมตร															

หมายเหตุ : ใช้ระยะใกล้อาคารข้างเคียงมากที่สุดเลือกใช้มาเป็นตัวแทนในการประเมินเสียงในการรื้อหลังคา/ปรับปรุง

ภาคผนวก ซ.4

การปรับปรุง/ดัดแปลงอาคารเก็บของ 2

ตารางที่ ซ.4-1 การประเมินระดับเสียงและเสียงรบกวนจากกิจกรรมการปรับปรุง/ดัดแปลงอาคารเก็บของ 2 (เดือนที่ 5) (ก่อนมีมาตรการป้องกันเสียง)

ผู้ที่ได้รับผลกระทบ	ชั้นแหล่งกำเนิดเสียงจากโครงการ	ความสูงแต่ละชั้น (เมตร)	ความสูงอาคารรวม (เมตร)	ชั้นของอาคารที่ได้รับผลกระทบ	ความสูงของผู้ได้รับเสียง (เมตร)	ระยะห่างแนวราบ (เมตร)	ระยะ Receptor ได้รับเสียง (เมตร)	ระดับเสียงจากแหล่งกำเนิด ; dB(A)	เสียงจากกิจกรรมก่อสร้าง (เสียงตั้งต้น) ; dB(A)	เสียงรวมกับเสียงปัจจุบัน Leq24 = 61.1 dB(A)	มาตรฐาน (≤ 70 dB(A))	ปรับค่าเสียง dB(A)	เสียงรวมที่ปรับค่าแล้ว dB(A)	เสียงรบกวน L90 = 57.6 dB(A)	มาตรฐาน (≤ 10 dB(A))
ก. ผู้ที่อยู่ภายในโครงการ															
1. ทิศใต้															
ผู้มาใช้บริการที่อยู่ในอาคาร E (ขนาด 2 ชั้น)	1	0.0	0.0	1	1.50	**29.30**	29.34	74.5	65.2	**66.6**	**ผ่าน**	1.5	65.1	**7.5**	**ผ่าน**
มีระยะห่างประมาณ 29.30 เมตร															
2. ทิศตะวันตก															
ผู้มาใช้บริการที่อยู่ในอาคาร F (ขนาด 3 ชั้น)	1	0.0	0.0	1	1.50	**25.00**	25.04	74.5	66.5	**67.6**	**ผ่าน**	1	66.6	**9.0**	**ผ่าน**
มีระยะห่างประมาณ 25.00 เมตร	1	6.0	6.0	2	4.50	**25.00**	25.40	74.5	66.4	**67.5**	**ผ่าน**	1.5	66.0	**8.4**	**ผ่าน**
	1	6.0	6.0	3	7.50	**25.00**	26.10	74.5	66.2	**67.3**	**ผ่าน**	1.5	65.8	**8.2**	**ผ่าน**
ข. ผู้ที่อยู่ภายนอกโครงการ															
3. ทิศตะวันเหนือ															
ผู้พักอาศัยที่อยู่ในบ้านพัก (ขนาด 1 ชั้น)	1	0.0	0.0	1	1.50	**71.20**	71.22	74.5	57.4	**62.7**	**ผ่าน**	4.5	58.2	**0.6**	**ผ่าน**
มีระยะห่างประมาณ 71.20 เมตร															
4. ทิศตะวันออก															
ผู้พักอาศัยที่อยู่ในบ้านพัก (ขนาด 1 ชั้น)	1	0.0	0.0	1	1.50	**50.80**	50.82	74.5	60.4	**63.8**	**ผ่าน**	3	60.8	**3.2**	**ผ่าน**
มีระยะห่างประมาณ 50.80 เมตร															

หมายเหตุ : ใช้ระยะใกล้อาคารข้างเคียงมากที่สุดเลือกใช้มาเป็นตัวแทนในการประเมินเสียงในการปรับปรุง

ภาคผนวก ซ.5

การปรับปรุง/ดัดแปลงอาคารซักรีด

ตารางที่ ซ.5-1 การประเมินระดับเสียงและเสียงรบกวนจากกิจกรรมการปรับปรุง/ดัดแปลงอาคารซักรีด (เดือนที่ 6) (ก่อนมีมาตรการป้องกันเสียง)

ผู้ที่ได้รับผลกระทบ	ชั้นแหล่งกำเนิดเสียงจากโครงการ	ความสูงแต่ละชั้น (เมตร)	ความสูงอาคารรวม (เมตร)	ชั้นของอาคารที่ได้รับผลกระทบ	ความสูงของผู้ได้รับเสียง (เมตร)	ระยะห่างแนวราบ (เมตร)	ระยะ Receptor ได้รับเสียง (เมตร)	ระดับเสียงจากแหล่งกำเนิด ; dB(A)	เสียงจากกิจกรรมก่อสร้าง (เสียงตั้งต้น) ; dB(A)	เสียงรวมกับเสียงปัจจุบัน Leq24 = 61.1 dB(A)	มาตรฐาน (≤ 70 dB(A))	ปรับค่าเสียง dB(A)	เสียงรวมที่ปรับค่าแล้ว dB(A)	เสียงรบกวน L90 = 57.6 dB(A)	มาตรฐาน (≤ 10 dB(A))
ก. ผู้ที่อยู่ภายในโครงการ															
1. ทิศใต้															
ผู้มาใช้บริการที่อยู่ในอาคาร A2 (ขนาด 1 ชั้น)	1	0.0	0.0	1	1.50	**59.10**	59.12	74.5	59.1	**63.2**	**ผ่าน**	4.5	58.7	**1.1**	**ผ่าน**
มีระยะห่างประมาณ 59.10 เมตร															
2. ทิศตะวันตก															
ผู้มาใช้บริการที่อยู่ในอาคาร E (ขนาด 2 ชั้น)	1	0.0	0.0	1	1.50	**53.20**	53.22	74.5	60.0	**63.6**	**ผ่าน**	4.5	59.1	**1.5**	**ผ่าน**
มีระยะห่างประมาณ 53.20 เมตร	1	0.0	0.0	2	4.50	**53.20**	53.39	74.5	60.0	**63.6**	**ผ่าน**	4.5	59.1	**1.5**	**ผ่าน**
ข. ผู้ที่อยู่ภายนอกโครงการ															
3. ทิศตะวันเหนือ															
ผู้พักอาศัยที่อยู่ในบ้านพัก (ขนาด 1 ชั้น)	1	0.0	0.0	1	1.50	**39.60**	39.63	74.5	62.5	**64.9**	**ผ่าน**	2	62.9	**5.3**	**ผ่าน**
มีระยะห่างประมาณ 39.60 เมตร															
4. ทิศตะวันออก															
ผู้ใช้บริการที่อยู่ในโรงแรม [redacted] (ขนาด 2 ชั้น)	1	0.0	0.0	1	1.50	**69.70**	69.72	74.5	57.6	**62.7**	**ผ่าน**	4.5	58.2	**0.6**	**ผ่าน**
มีระยะห่างประมาณ 69.70 เมตร	1	0.0	0.0	1	4.50	**69.70**	69.85	74.5	57.6	**62.7**	**ผ่าน**	4.5	58.2	**0.6**	**ผ่าน**

หมายเหตุ : ใช้ระยะใกล้อาคารข้างเคียงมากที่สุดเลือกใช้มาเป็นตัวแทนในการประเมินเสียงในการปรับปรุง

ภาคผนวก ซ.6

การก่อสร้างอาคารพักมูลฝอยรวม

ตารางที่ ซ.6-1 การประเมินระดับเสียงและเสียงรบกวนจากกิจกรรมการทำฐานรากอาคารพักมูลฝอยรวม (เดือนที่ 8-9) (ก่อนมีมาตรการป้องกันเสียง)

ผู้ที่ได้รับผลกระทบ	ชั้นแหล่งกำเนิดเสียงจากโครงการ	ความสูงแต่ละชั้น (เมตร)	ความสูงอาคารรวม (เมตร)	ชั้นของอาคารที่ได้รับผลกระทบ	ความสูงของผู้ได้รับเสียง (เมตร)	ระยะห่างแนวราบ (เมตร)	ระยะ Receptor ได้รับเสียง (เมตร)	ระดับเสียงจากแหล่งกำเนิด ; dB(A)	เสียงจากกิจกรรมก่อสร้าง (เสียงตั้งต้น) ; dB(A)	เสียงรวมกับเสียงปัจจุบัน Leq24 61.10 dB(A)	มาตรฐาน (≤ 70 dB(A))	ปรับค่าเสียง dB(A)	เสียงรวมที่ปรับค่าแล้ว dB(A)	เสียงรบกวน L90 57.60 dB(A)	มาตรฐาน (≤ 10 dB(A))
ก. ผู้ที่อยู่ภายในโครงการ															
1. ทิศใต้															
ผู้มาใช้บริการที่อยู่ในอาคาร A2 (ขนาด 1 ชั้น) มีระยะห่างประมาณ 73.40 เมตร	1	0.0	0.0	1	1.50	73.40	73.42	70.0	52.7	**61.7**	ผ่าน	7	54.7	**-2.9**	ผ่าน
ข. ผู้ที่อยู่ภายนอกโครงการ															
2. ทิศเหนือ															
ผู้มาใช้บริการและพนักงานที่อยู่ใ[redacted] รีสอร์ท (ขนาด 1 ชั้น) มีระยะห่างประมาณ 74.70 เมตร	1	0.0	0.0	1	1.50	74.70	74.72	70.0	52.5	**61.7**	ผ่าน	7	54.7	**-2.9**	ผ่าน
3. ทิศตะวันออก															
ผู้มาใช้บริการและพนักงานที่อยู่ใ[redacted]	1	0.0	0.0	1	1.50	69.80	69.82	70.0	53.1	**61.7**	ผ่าน	7	54.7	**-2.9**	ผ่าน
รีสอร์ท (ขนาด 2 ชั้น) มีระยะห่างประมาณ 69.80 เมตร	1	0.0	0.0	2	4.50	69.80	69.94	70.0	53.1	**61.7**	ผ่าน	7	54.7	**-2.9**	ผ่าน
4. ทิศตะวันตก															
ผู้พักอาศัยที่อยู่ในบ้านพัก (ขนาด 1 ชั้น) มีระยะห่างประมาณ 31.50 เมตร	1	0.0	0.0	1	1.50	31.50	31.54	70.0	60.0	**63.6**	ผ่าน	3	60.6	**3.0**	ผ่าน

ตารางที่ ซ.6-2 การประเมินระดับเสียงและเสียงรบกวนจากกิจกรรมการขั้นโครงสร้างอาคารพักมูลฝอยรวม (เดือนที่ 8-9) (ก่อนมีมาตรการป้องกันเสียง)

ผู้ที่ได้รับผลกระทบ	ชั้นแหล่งกำเนิดเสียงจากโครงการ	ความสูงแต่ละชั้น (เมตร)	ความสูงอาคารรวม (เมตร)	ชั้นของอาคารที่ได้รับผลกระทบ	ความสูงของผู้ได้รับเสียง (เมตร)	ระยะห่างแนวราบ (เมตร)	ระยะ Receptor ได้รับเสียง (เมตร)	ระดับเสียงจากแหล่งกำเนิด ; dB(A)	เสียงจากกิจกรรมก่อสร้าง (เสียงตั้งต้น) ; dB(A)	เสียงรวมกับเสียงปัจจุบัน Leq24 61.10 dB(A)	มาตรฐาน (≤ 70 dB(A))	ปรับค่าเสียง dB(A)	เสียงรวมที่ปรับค่าแล้ว dB(A)	เสียงรบกวน L90 57.60 dB(A)	มาตรฐาน (≤ 10 dB(A))
ก. ผู้ที่อยู่ภายในโครงการ															
1. ทิศใต้															
ผู้มาใช้บริการที่อยู่ในอาคาร A2 (ขนาด 1 ชั้น) มีระยะห่างประมาณ 73.40 เมตร	1	0.0	0.0	1	1.50	73.40	73.42	80.0	62.7	**65.0**	ผ่าน	2	63.0	**5.4**	ผ่าน
ข. ผู้ที่อยู่ภายนอกโครงการ															
2. ทิศเหนือ															
ผู้มาใช้บริการและพนักงานที่อยู่ใน[redacted] รีสอร์ท (ขนาด 1 ชั้น) มีระยะห่างประมาณ 74.70 เมตร	1	0.0	0.0	1	1.50	74.70	74.72	80.0	62.5	**64.9**	ผ่าน	2	62.9	**5.3**	ผ่าน
3. ทิศตะวันออก															
ผู้มาใช้บริการและพนักงานที่อยู่ใน[redacted]	1	0.0	0.0	1	1.50	69.80	69.82	80.0	63.1	**65.2**	ผ่าน	2	63.2	**5.6**	ผ่าน
รีสอร์ท (ขนาด 2 ชั้น) มีระยะห่างประมาณ 69.80 เมตร	1	0.0	0.0	2	4.50	69.80	69.94	80.0	63.1	**65.2**	ผ่าน	2	63.2	**5.6**	ผ่าน
4. ทิศตะวันตก															
ผู้พักอาศัยที่อยู่ในบ้านพัก (ขนาด 1 ชั้น) มีระยะห่างประมาณ 31.50 เมตร	1	0.0	0.0	1	1.50	31.50	31.54	80.0	70.0	**70.5**	ไม่ผ่าน	0.5	70.0	**12.4**	ไม่ผ่าน

ตารางที่ ช.6-3 **การประเมินระดับเสียงและเสียงรบกวนจากกิจกรรมการขั้นโครงสร้างอาคารพักมูลฝอยรวม (เดือนที่ 8-9) (หลังมีมาตรการป้องกันเสียง)**

ผู้ที่ได้รับผลกระทบ	ความถี่เสียง (Hz)	แหล่งกำเนิดเสียง (ชั้น)	ความสูงแหล่งกำเนิด (ม.)	ความสูงแหล่งกำเนิดรวม (ม.)	แหล่งรับเสียง (ชั้น)	ความสูงผู้รับเสียง (ม.)	ความสูงของผู้ได้รับเสียงที่แต่ละชั้น (ม.)	ระยะห่างแนวราบ (ม.)	ระยะที่ผู้ได้รับผลกระทบได้รับเสียง (ม.)	ระยะห่างกำแพงกับแหล่งกำเนิด (ม.)	X-2 (ม.)	ความสูงกำแพง (ม)	ความสามารถในการคำนวณ	A	B	d	A+B-d	Fresnel N
ข. ผู้ที่อยู่ภายนอกโครงการ																		
1. ทิศตะวันตก																		
ผู้พักอาศัยที่อยู่ในบ้านพัก (ขนาด 1 ชั้น) มีระยะห่างประมาณ 31.50 เมตร	1000	1	0.00	0.00	1	1.50	1.50	**31.50**	31.54	**0.50**	31.04	**3.00**	ใช้ได้	3.04	31.07	31.57	2.54	14.82

มาตรการ :

- ติดตั้งรั้วชั่วคราวแบบทึบ สูง 3 เมตร ตามแนวเขตพื้นที่ที่มีการก่อสร้างอาคารพักมูลฝอยรวม โดยใช้แผ่น steel sheet ความหนา 0.95 มิลลิเมตร สามารถลดเสียงได้ 22 dB(A)

(ที่มา : FHWA (Federal Highway Administration) ของสหรัฐอเมริกา, 2549)

ตารางที่ ช.6-3

ผู้ที่ได้รับผลกระทบ	IL ; dB(A)	IL Adjust ; dB(A) (ไม่เกิน 25 dBA)	เสียงจาก แหล่งกำเนิด ; dB(A)	เสียงจากกิจกรรมก่อสร้าง ที่ตำแหน่ง Receptor จะได้รับ ; dB(A)	เสียงจากกิจกรรม ก่อสร้าง (เสียงดั้งต้น) ; dB (A)	ใช้กำแพงกันเสียง ลดระดับเสียงได้ ; dB(A)	เสียงที่ลดจาก กำแพงกันเสียง ; TL dB(A)	เสียงที่ลดจาก การอ้อมผ่าน IL ; dB(A)	เสียง Leq 24 hr ; dB(A)	เสียงรวม ; dB(A)	มาตรฐาน (≤ 70 dB(A))	ระดับเสียง ขณะมีการรบกวน ; dB(A)	เสียง L90 ; dB(A)	เสียงรบกวน ; dB(A)	มาตรฐาน (≤ 10 dB(A))
ข. ผู้ที่อยู่ภายนอกโครงการ															
1. ทิศตะวันตก															
ผู้พักอาศัยที่อยู่ในบ้านพัก (ขนาด 1 ชั้น) มีระยะห่างประมาณ 31.50 เมตร	24.8	24.8	80.0	70.0	70.0	**22.0**	48.0	45.3	**61.1**	**61.4**	**ผ่าน**	**49.9**	**57.6**	**-7.7**	**ผ่าน**

<u>มาตรการ</u> :

- ติดตั้งรั้วชั่วคราวแบบทึบ สูง 3 เมตร ตามแนวเขตพื้นที่รื้อถอนหลังคาและปรับปรุงอาคารอเนกประสงค์ โดยใช้แผ่น steel sheet ความหนา 0.95 มิลลิเมตร สามารถลดเสียงได้ 22 dB(A)

(ที่มา : FHWA (Federal Highway Administration) ของสหรัฐอเมริกา, 2549)

ตารางที่ ซ.6-4 การประเมินระดับเสียงและเสียงรบกวนจากกิจกรรมการตกแต่งอาคารและเก็บงานอาคารพักมูลฝอยรวม (เดือนที่ 8-9) (ก่อนมีมาตรการป้องกันเสียง)

ผู้ที่ได้รับผลกระทบ	ชั้นแหล่งกำเนิดเสียงจากโครงการ	ความสูงแต่ละชั้น (เมตร)	ความสูงอาคารรวม (เมตร)	ชั้นของอาคารที่ได้รับผลกระทบ	ความสูงของผู้ได้รับเสียง (เมตร)	ระยะห่างแนวราบ (เมตร)	ระยะ Receptor ได้รับเสียง (เมตร)	ระดับเสียงจากแหล่งกำเนิด ; dB(A)	เสียงจากกิจกรรมก่อสร้าง (เสียงตั้งต้น) ; dB(A)	เสียงรวมกับเสียงปัจจุบัน Leq24 61.10 dB(A)	มาตรฐาน (≤ 70 dB(A))	ปรับค่าเสียง dB(A)	เสียงรวมที่ปรับค่าแล้ว dB(A)	เสียงรบกวน L90 57.60 dB(A)	มาตรฐาน (≤ 10 dB(A))
ก. ผู้ที่อยู่ภายในโครงการ															
1. ทิศใต้															
ผู้มาใช้บริการที่อยู่ในอาคาร A2 (ขนาด 1 ชั้น) มีระยะห่างประมาณ 73.40 เมตร	1	0.0	0.0	1	1.50	73.40	73.42	84.0	66.7	**67.7**	**ผ่าน**	1	66.7	**9.1**	**ผ่าน**
ข. ผู้ที่อยู่ภายนอกโครงการ															
2. ทิศเหนือ															
ผู้มาใช้บริการและพนักงานที่อยู่ใน[redacted] [redacted] (ขนาด 1 ชั้น) มีระยะห่างประมาณ 74.70 เมตร	1	0.0	0.0	1	1.50	74.70	74.72	84.0	66.5	**67.6**	**ผ่าน**	1	66.6	**9.0**	**ผ่าน**
3. ทิศตะวันออก															
ผู้มาใช้บริการและพนักงานที่อยู่ในโรงแรม[redacted]	1	0.0	0.0	1	1.50	69.80	69.82	84.0	67.1	**68.1**	**ผ่าน**	1	67.1	**9.5**	**ผ่าน**
รีสอร์ท (ขนาด 2 ชั้น) มีระยะห่างประมาณ 69.80 เมตร	1	0.0	0.0	1	4.50	69.80	69.94	84.0	67.1	**68.1**	**ผ่าน**	1	67.1	**9.5**	**ผ่าน**
4. ทิศตะวันตก															
ผู้พักอาศัยที่อยู่ในบ้านพัก (ขนาด 1 ชั้น) มีระยะห่างประมาณ 31.50 เมตร	1	0.0	0.0	1	1.50	31.50	31.54	84.0	74.0	**74.2**	**ไม่ผ่าน**	0	74.2	**16.6**	**ไม่ผ่าน**

ตารางที่ ช.6-5 **การประเมินระดับเสียงและเสียงรบกวนจากกิจกรรมการตกแต่งและเก็บงานอาคารพักมูลฝอยรวม (เดือนที่ 8-9) (หลังมีมาตรการป้องกันเสียง)**

ผู้ที่ได้รับผลกระทบ	ความถี่เสียง (Hz)	แหล่งกำเนิดเสียง (ชั้น)	ความสูงแหล่งกำเนิด (ม.)	ความสูงแหล่งกำเนิดรวม (ม.)	แหล่งรับเสียง (ชั้น)	ความสูงผู้รับเสียง (ม.)	ความสูงของผู้ได้รับเสียงที่แต่ละชั้น (ม.)	ระยะห่างแนวราบ (ม.)	ระยะที่ผู้ได้รับผลกระทบได้รับเสียง (ม.)	ระยะห่างกำแพงกับแหล่งกำเนิด (ม.)	X-2 (ม.)	ความสูงกำแพง (ม)	ความสามารถในการคำนวณ	A	B	d	A+B-d	Fresnel N
ข. ผู้ที่อยู่ภายนอกโครงการ																		
1. ทิศตะวันตก																		
ผู้พักอาศัยที่อยู่ในบ้านพัก (ขนาด 1 ชั้น) มีระยะห่างประมาณ 31.50 เมตร	1000	1	0.00	0.00	1	1.50	1.50	**31.50**	31.54	**0.50**	31.04	**3.00**	ใช้ได้	3.04	31.07	31.57	2.54	14.82

มาตรการ :

- ติดตั้งรั้วชั่วคราวแบบทึบ สูง 3 เมตร ตามแนวเขตพื้นที่ที่มีการก่อสร้างอาคารพักมูลฝอยรวม โดยใช้แผ่น steel sheet ความหนา 0.95 มิลลิเมตร สามารถลดเสียงได้ 22 dB(A)

(ที่มา : FHWA (Federal Highway Administration) ของสหรัฐอเมริกา, 2549)

ตารางที่ ช.6-5

ผู้ที่ได้รับผลกระทบ	IL ; dB(A)	IL Adjust ; dB(A) (ไม่เกิน 25 dBA)	เสียงจาก แหล่งกำเนิด ; dB(A)	เสียงจากกิจกรรมก่อสร้าง ที่ตำแหน่ง Receptor จะได้รับ ; dB(A)	เสียงจากกิจกรรม ก่อสร้าง (เสียงดั้งต้น) ; dB (A)	ใช้กำแพงกันเสียง ลดระดับเสียงได้ ; dB(A)	เสียงที่ลดจาก กำแพงกันเสียง ; TL dB(A)	เสียงที่ลดจาก การอ้อมผ่าน IL ; dB(A)	เสียง Leq 24 hr ; dB(A)	เสียงรวม ; dB(A)	มาตรฐาน (≤ 70 dB(A))	ระดับเสียง ขณะมีการรบกวน ; dB(A)	เสียง L90 ; dB(A)	เสียงรบกวน ; dB(A)	มาตรฐาน (≤ 10 dB(A))
ข. ผู้ที่อยู่ภายนอกโครงการ															
1. ทิศตะวันตก															
ผู้พักอาศัยที่อยู่ในบ้านพัก (ขนาด 1 ชั้น) มีระยะห่างประมาณ 31.50 เมตร	24.8	24.8	84.0	74.0	74.0	**22.0**	52.0	49.3	**61.1**	**61.9**	**ผ่าน**	**53.9**	**57.6**	**-3.7**	**ผ่าน**

<u>มาตรการ</u> :

- ติดตั้งรั้วชั่วคราวแบบทึบ สูง 3 เมตร ตามแนวเขตพื้นที่รื้อถอนหลังคาและปรับปรุงอาคารอเนกประสงค์ โดยใช้แผ่น steel sheet ความหนา 0.95 มิลลิเมตร สามารถลดเสียงได้ 22 dB(A)

(ที่มา : FHWA (Federal Highway Administration) ของสหรัฐอเมริกา, 2549)

ภาคผนวก ซ.7

การติดตั้งระบบบำบัดน้ำเสีย

ตารางที่ ซ.7-1 การประเมินระดับเสียงและเสียงรบกวนจากกิจกรรมการติดตั้งระบบบำบัดน้ำเสีย (รวมถึงการทำบ่อดินกำจัดมีเทนและกำจัดแอโรซอล) (เดือนที่ 10) (ก่อนมีมาตรการป้องกันเสียง)

ผู้ที่ได้รับผลกระทบ	ชั้นแหล่งกำเนิดเสียงจากโครงการ	ความสูงแต่ละชั้น (เมตร)	ความสูงอาคารรวม (เมตร)	ชั้นของอาคารที่ได้รับผลกระทบ	ความสูงของผู้ได้รับเสียง (เมตร)	ระยะห่างแนวราบ (เมตร)	ระยะ Receptor ได้รับเสียง (เมตร)	ระดับเสียงจากแหล่งกำเนิด ; dB(A)	เสียงจากกิจกรรมก่อสร้าง (เสียงตั้งต้น) ; dB(A)	เสียงรวมกับเสียงปัจจุบัน Leq24 61.10 dB(A)	มาตรฐาน (≤ 70 dB(A))	ปรับค่าเสียง dB(A)	เสียงรวมที่ปรับค่าแล้ว dB(A)	เสียงรบกวน L90 57.60 dB(A)	มาตรฐาน (≤ 10 dB(A))
ก. ผู้ที่อยู่ภายในโครงการ															
1. ทิศใต้															
ผู้มาใช้บริการที่อยู่ในอาคาร E (ขนาด 2 ชั้น)	1	0.0	0.0	1	1.50	42.60	42.63	80.0	67.4	**68.3**	**ผ่าน**	1	67.3	**9.7**	**ผ่าน**
มีระยะห่างประมาณ 42.60 เมตร	1	0.0	0.0	2	4.50	42.60	42.84	80.0	67.4	**68.3**	**ผ่าน**	1	67.3	**9.7**	**ผ่าน**
2. ทิศตะวันออก															
ผู้มาใช้บริการที่อยู่ในอาคาร E (ขนาด 2 ชั้น)	1	0.0	0.0	1	1.50	48.4	48.42	80.0	66.3	**67.4**	**ผ่าน**	1.5	65.9	**8.3**	**ผ่าน**
มีระยะห่างประมาณ 48.40 เมตร	1	0.0	0.0	2	4.50	48.4	48.61	80.0	66.3	**67.4**	**ผ่าน**	1.5	65.9	**8.3**	**ผ่าน**
3. ทิศตะวันตก															
ผู้มาใช้บริการที่อยู่ในอาคาร B (ขนาด 1 ชั้น)	1	0.0	0.0	1	1.50	44.30	44.33	80.0	67.1	**68.0**	**ผ่าน**	1	67.0	**9.4**	**ผ่าน**
มีระยะห่างประมาณ 44.30 เมตร															
ข. ผู้ที่อยู่ภายนอกโครงการ															
4. ทิศเหนือ															
ผู้พักอาศัยที่อยู่ในบ้านพัก (ขนาด 1 ชั้น)	1	0.0	0.0	1	1.50	32.00	32.04	80.0	69.9	**70.4**	**ไม่ผ่าน**	0.5	69.9	**12.3**	**ไม่ผ่าน**
มีระยะห่างประมาณ 32.00 เมตร															

ตารางที่ ช.7-2 **การประเมินระดับเสียงและเสียงรบกวนจากกิจกรรมการติดตั้งระบบบำบัดน้ำเสีย (รวมถึงการทำบ่อดินกำจัดมีเทนและกำจัดแอโรซอล) (เดือนที่ 10) (หลังมีมาตรการป้องกันเสียง)**

ผู้ที่ได้รับผลกระทบ	ความถี่เสียง (Hz)	แหล่งกำเนิดเสียง (ชั้น)	ความสูงแหล่งกำเนิด (ม.)	ความสูงแหล่งกำเนิดรวม (ม.)	แหล่งรับเสียง (ชั้น)	ความสูงผู้รับเสียง (ม.)	ความสูงของผู้ได้รับเสียงที่แต่ละชั้น (ม.)	ระยะห่างแนวราบ (ม.)	ระยะที่ผู้ได้รับผลกระทบได้รับเสียง (ม.)	ระยะห่างกำแพงกับแหล่งกำเนิด (ม.)	X-2 (ม.)	ความสูงกำแพง (ม)	ความสามารถในการคำนวณ	A	B	d	A+B-d	Fresnel N
ก. ผู้ที่อยู่ภายนอกโครงการ																		
1. ทิศเหนือ																		
ผู้พักอาศัยที่อยู่ในบ้านพัก (ขนาด 1 ชั้น) มีระยะห่างประมาณ 32.00 เมตร	1000	1	0.00	0.00	1	1.50	1.50	**32.00**	32.04	**0.50**	31.54	**3.00**	ใช้ได้	3.04	31.57	32.07	2.54	14.82

มาตรการ :

- ติดตั้งรั้วชั่วคราวแบบทึบ สูง 3 เมตร ตามแนวเขตพื้นที่ที่มีการติดตั้งระบบบำบัดน้ำเสีย (รวมถึงการทำบ่อดินกำจัดมีเทนและกำจัดแอโรซอล) โดยใช้แผ่น steel sheet ความหนา 0.95 มิลลิเมตร สามารถลดเสียงได้ 22 dB(A)

(ที่มา : FHWA (Federal Highway Administration) ของสหรัฐอเมริกา, 2549)

ตารางที่ ช.7-2

ผู้ที่ได้รับผลกระทบ	IL ; dB(A)	IL Adjust ; dB(A) (ไม่เกิน 25 dBA)	เสียงจาก แหล่งกำเนิด ; dB(A)	เสียงจากกิจกรรมก่อสร้าง ที่ตำแหน่ง Receptor จะได้รับ ; dB(A)	เสียงจากกิจกรรม ก่อสร้าง (เสียงดังต้น) ; dB (A)	ใช้กำแพงกันเสียง ลดระดับเสียงได้ ; dB(A)	เสียงที่ลดจาก กำแพงกันเสียง ; TL dB(A)	เสียงที่ลดจาก การอ้อมผ่าน IL ; dB(A)	เสียง Leq 24 hr ; dB(A)	เสียงรวม ; dB(A)	มาตรฐาน (≤ 70 dB(A))	ระดับเสียง ขณะมีการรบกวน ; dB(A)	เสียง L90 ; dB(A)	เสียงรบกวน ; dB(A)	มาตรฐาน (≤ 10 dB(A))
ก. ผู้ที่อยู่ภายนอกโครงการ															
1. ทิศเหนือ															
ผู้พักอาศัยที่อยู่ในบ้านพัก (ขนาด 1 ชั้น) มีระยะห่างประมาณ 32.00 เมตร	24.8	24.8	80.0	69.9	69.9	**22.0**	47.9	45.1	**61.1**	**61.4**	**ผ่าน**	**49.7**	**57.6**	**-7.9**	**ผ่าน**

<u>มาตรการ</u> :

- ติดตั้งรั้วชั่วคราวแบบทึบ สูง 3 เมตร ตามแนวเขตพื้นที่รื้อถอนหลังคาและปรับปรุงอาคารอเนกประสงค์ โดยใช้แผ่น steel sheet ความหนา 0.95 มิลลิเมตร สามารถลดเสียงได้ 22 dB(A)

  (ที่มา : FHWA (Federal Highway Administration) ของสหรัฐอเมริกา, 2549)

ภาคผนวก ซ.8

การก่อสร้างบ่อหน่วงน้ำ

ตารางที่ ซ.8-1 การประเมินระดับเสียงและเสียงรบกวนจากกิจกรรมการก่อสร้างบ่อหน่วงน้ำ (เดือนที่ 11) (ก่อนมีมาตรการป้องกันเสียง)

ผู้ที่ได้รับผลกระทบ	ชั้นแหล่งกำเนิดเสียงจากโครงการ	ความสูงแต่ละชั้น (เมตร)	ความสูงอาคารรวม (เมตร)	ชั้นของอาคารที่ได้รับผลกระทบ	ความสูงของผู้ได้รับเสียง (เมตร)	ระยะห่างแนวราบ (เมตร)	ระยะ Receptor ได้รับเสียง (เมตร)	ระดับเสียงจากแหล่งกำเนิด ; dB(A)	เสียงจากกิจกรรมก่อสร้าง (เสียงตั้งต้น) ; dB(A)	เสียงรวมกับเสียงปัจจุบัน Leq24 61.10 dB(A)	มาตรฐาน (≤ 70 dB(A))	ปรับค่าเสียง dB(A)	เสียงรวมที่ปรับค่าแล้ว dB(A)	เสียงรบกวน L90 57.60 dB(A)	มาตรฐาน (≤ 10 dB(A))
ก. ผู้ที่อยู่ภายในโครงการ															
1. ทิศใต้															
ผู้มาใช้บริการที่อยู่ในอาคาร B (ขนาด 1 ชั้น) มีระยะห่างประมาณ 42.00 เมตร	1	0.0	0.0	1	1.50	42.00	42.03	80.0	67.5	**68.4**	**ผ่าน**	1	67.4	**9.8**	**ผ่าน**
ข. ผู้ที่อยู่ภายนอกโครงการ															
2. ทิศเหนือ	-	-	-	-	-	-	-	-	-	-	-	-	-	-	-
ผู้มาใช้บริการและพนักงานที่อยู่[redacted] เจ้าหลาว (ขนาด 1 ชั้น) มีระยะห่างประมาณ 29.40 เมตร	1	0.0	0.0	1	1.50	42.1	42.13	80.0	67.5	**68.4**	**ผ่าน**	1	67.4	**9.8**	**ผ่าน**
3. ทิศตะวันออก															
ผู้พักอาศัยในบ้านพัก (ขนาด 1 ชั้น) มีระยะห่างประมาณ 17.00 เมตร	1	0.0	0.0	1	1.50	17.00	17.07	80.0	75.4	**75.5**	**ไม่ผ่าน**	0	75.5	**17.9**	**ไม่ผ่าน**
4. ทิศตะวันตก															
ผู้มาใช้บริการและพนักงานที่อยู่[redacted] (ขนาด 1 ชั้น) มีระยะห่างประมาณ 47.00 เมตร	1	0.0	0.0	1	1.50	47.00	47.02	80.0	66.6	**67.6**	**ผ่าน**	1	66.6	**9.0**	**ผ่าน**

ตารางที่ ช.8-2 **การประเมินระดับเสียงและเสียงรบกวนจากกิจกรรมการก่อสร้างบ่อหน่วงน้ำ (เดือนที่ 11) (หลังมีมาตรการป้องกันเสียง)**

ผู้ที่ได้รับผลกระทบ	ความถี่เสียง (Hz)	แหล่งกำเนิดเสียง (ชั้น)	ความสูงแหล่งกำเนิด (ม.)	ความสูงแหล่งกำเนิดรวม (ม.)	แหล่งรับเสียง (ชั้น)	ความสูงผู้รับเสียง (ม.)	ความสูงของผู้ได้รับเสียงที่แต่ละชั้น (ม.)	ระยะห่างแนวราบ (ม.)	ระยะที่ผู้ได้รับผลกระทบได้รับเสียง (ม.)	ระยะห่างกำแพงกับแหล่งกำเนิด (ม.)	X-2 (ม.)	ความสูงกำแพง (ม)	ความสามารถในการคำนวณ	A	B	d	A+B-d	Fresnel N
ก. ผู้ที่อยู่ภายนอกโครงการ																		
1. ทิศตะวันออก																		
ผู้พักอาศัยในบ้านพัก (ขนาด 1 ชั้น) มีระยะห่างประมาณ 17.00 เมตร	1000	1	0.00	0.00	1	1.50	1.50	**17.00**	17.07	**0.50**	16.57	**3.00**	ใช้ได้	3.04	16.63	17.13	2.54	14.83

มาตรการ :

- ติดตั้งรั้วชั่วคราวแบบทึบ สูง 3 เมตร ตามแนวเขตพื้นที่ที่มีการก่อสร้างบ่อหน่วงน้ำ โดยใช้แผ่น steel sheet ความหนา 0.95 มิลลิเมตร สามารถลดเสียงได้ 22 dB(A)

(ที่มา : FHWA (Federal Highway Administration) ของสหรัฐอเมริกา, 2549)

ตารางที่ ช.8-2

ผู้ที่ได้รับผลกระทบ	IL ; dB(A)	IL Adjust ; dB(A) (ไม่เกิน 25 dBA)	เสียงจาก แหล่งกำเนิด ; dB(A)	เสียงจากกิจกรรมก่อสร้าง ที่ตำแหน่ง Receptor จะได้รับ ; dB(A)	เสียงจากกิจกรรม ก่อสร้าง (เสียงดังต้น) ; dB (A)	ใช้กำแพงกันเสียง ลดระดับเสียงได้ ; dB(A)	เสียงที่ลดจาก กำแพงกันเสียง ; TL dB(A)	เสียงที่ลดจาก การอ้อมผ่าน IL ; dB(A)	เสียง Leq 24 hr ; dB(A)	เสียงรวม ; dB(A)	มาตรฐาน (≤ 70 dB(A))	ระดับเสียง ขณะมีการรบกวน ; dB(A)	เสียง L90 ; dB(A)	เสียงรบกวน ; dB(A)	มาตรฐาน (≤ 10 dB(A))
ก. ผู้ที่อยู่ภายนอกโครงการ															
1. ทิศตะวันออก															
ผู้พักอาศัยในบ้านพัก (ขนาด 1 ชั้น)	24.8	24.8	80.0	75.4	75.4	**22.0**	53.4	50.6	**61.1**	**62.1**	**ผ่าน**	**55.2**	**57.6**	**-2.4**	**ผ่าน**
มีระยะห่างประมาณ 17.00 เมตร															

<u>มาตรการ</u> :

- ติดตั้งรั้วชั่วคราวแบบทึบ สูง 3 เมตร ตามแนวเขตพื้นที่ที่มีการก่อสร้างบ่อหน่วงน้ำ โดยใช้แผ่น steel sheet ความหนา 0.95 มิลลิเมตร สามารถลดเสียงได้ 22 dB(A)

  (ที่มา : FHWA (Federal Highway Administration) ของสหรัฐอเมริกา, 2549)

ภาคผนวก ซ.9

อ้างอิงแหล่งกำเนิดเสียง

UPDATE OF NOISE DATABASE FOR PREDICTION OF NOISE ON CONSTRUCTION AND OPEN SITES

CONTENTS

Contents		2
Guidance Note		3
Table 1	Demolition	4
Table 2	Site Preparation	5
Table 3	Piling and Ancillary Operations	7
Table 4	General Site Activities	9
Table 5	Road Construction Works	13
Table 6	Opencast Coal Sites	15
Table 7	Dredging	17
Table 8	Waste Disposal Sites	18

© Queen's Printer and Controller of HMSO 2005

This publication is value added. If you wish to re-use, please apply for a Click-Use Licence for value added material at:

www.opsi.gov.uk/click-use/system/online/pLogin.asp

Alternatively applications can be sent to:

Office of Public Sector Information
Information Policy Team
St Clements House
2-16 Colegate
Norwich
NR3 1BQ

Fax: 01603 723000
e-mail: HMSOlicensing@cabinet-office.x.gsi.gov.uk

UPDATE OF NOISE DATABASE FOR PREDICTION OF NOISE ON CONSTRUCTION AND OPEN SITES

Hepworth Acoustics Ltd was commissioned by the Department for Environment, Food and Rural Affairs (Defra) to produce an up-to-date database of noise emissions from equipment used on construction and open sites [An existing construction plant noise database is contained in Annex C, Part 1 of British Standard 5228 'Noise and vibration control on construction and open sites']. The report was completed in December 2004, and the database is presented by Defra herein.

The objective of the project was to obtain measurements of noise from plant and equipment currently used on construction and open sites in the UK, and to prepare a database of the information. As well as obtaining data for equipment put into operation since the publication of BS 5228 in 1977, the database extends on the data in that standard by presenting octave band noise levels, and by including data for plant used on waste disposal (landfill) sites.

The data were obtained by field measurement for items of plant in actual use on construction and open sites in the UK. Levels quoted in the database are based on an average (logarithmic) of measured sound levels, and where appropriate have been derived from more than one model of similarly sized plant to simplify the database.

The results are presented as un-weighted octave band activity L_{eq} levels, and overall A-weighted activity L_{eq} values in dB. Where relevant, pass-by measurements were made for moving sources, and these are presented as un-weighted octave band activity L_{max} levels, and overall A-weighted L_{max} values in dB. All sound pressure levels are standardized to 10 metres from the plant. Weights for machines, where given, relate to the usual weight references used in the construction industry (weights for machines such as bulldozers, excavators, rollers, etc, are the actual weights of the machines; weights for dump trucks and dumpers are the load capacity weights; and weights for cranes are the lifting capacity weights).

The database is presented with the intention that it may be useful to the practitioner, as it represents a recent inventory of construction noise sources. Where possible measurements of the actual plant in operation on site should be used, however this data could provide an alternative to manufacturer-quoted noise levels. The data has been gathered in a rigorous manner, but it should be understood that it is provided as an *indication* of the noise emission of various types of plant, and should be applied as such, accepting that many factors will influence the output of any particular item of plant (e.g. condition, model, environment, load, etc.). Defra requests that if any issues arise with the application of the database, or if there are any comments relating to the data, that the user contact the department through either of the channels below:

Richard Jackett
Noise and Nuisance Policy Group
Ph: +44 (0)20 7082 8381
richard.jackett@defra.gsi.gov.uk

Ian Sherlock
Noise and Nuisance Policy Group
Ph: +44 (0)20 7082 8417
ian.sherlock@defra.gsi.gov.uk

Table 1 Sound level data on demolition

Ref No.	Equipment	Power rating kW	Equipment size, weight (mass), capacity	Octave Band Sound Pressure Levels (Hz)								A-weighted Sound Pressure Level, L_{Aeq} dB
				63	125	250	500	1k	2k	4k	8k	
Breaking Up Concrete												
1	**Breaker Mounted on Wheeled Backhoe**	59	(7.4 t) 380 kg / 1700 mm tool / 74 mm dia / 125 bar	79	82	81	82	86	86	86	85	**92**
2	**Breaker Mounted on Wheeled Backhoe**	-	380 kg / 1700mm tool / 74 mm dia / 125 bar	79	84	82	84	88	85	84	82	**92**
3	**Pulverizer Mounted on Excavator**	-	-	85	76	74	75	74	75	70	65	**80**
4	**Pulverizer Mounted on Excavator**	147	30 t	75	72	71	73	70	69	66	59	**76**
5	**Pulverizer Mounted on Excavator**	143	29 t	73	73	69	70	67	64	58	51	**72**
6	**Hand-held Pneumatic Breaker**	-	-	83	83	81	74	73	76	78	77	**83**
7	**Hand-held Hydraulic Breaker**	-	20 kg / 69 bar	82	81	87	87	88	86	83	87	**93**
8	**Hydraulic Breaker Power Pack**	6	63 kg/ 138 bar	77	72	73	69	68	66	64	60	**74**
Breaking Up Brick Foundations												
9	**Breaker Mounted on Excavator**	121	(15 t) 1650 kg breaker	88	88	86	89	83	83	80	76	**90**
Dumping Brick Rubble												
10	**Tracked Excavator (Loading Dump Truck)**	228	44 t	82	78	82	81	81	78	72	64	**85**
11	**Articulated Dump Truck (Dumping Rubble)**	250	28 t	94	76	77	75	76	73	68	63	**80**
Breaking and Spreading Rubble												
12	**Tracked Excavator**	228	44 t	79	81	83	79	77	75	70	62	**82**
13	**Tracked Excavator**	205	40 t	81	80	80	83	82	79	76	73	**86**
Crushing Concrete / Rubble												
14	**Tracked Crusher**	172	47 t	93	86	79	81	75	71	66	59	**82**
15	**Tracked Crusher**	-	-	86	84	84	81	78	75	71	66	**84**
Breaking Up / Cutting Steel												
16	**Tracked Excavator**	205	40 t	75	74	77	80	78	74	67	61	**82**
17	**Tracked Excavator**	74	14 t	79	77	76	77	78	78	73	66	**83**
18	**Gas Cutter**	-	-	72	72	69	72	73	72	71	71	**79**
Breaking Stud Partition												
19	**Lump Hammer**	-	-	66	66	68	68	63	57	55	51	**69**
Breaking Windows												
20	**Lump Hammer**	-	-	77	75	71	72	74	74	75	73	**81**

ภาคผนวก ฌ.

สำเนาใบอนุญาตประกอบวิชาชีพ และสำเนาบัตรประชาชนของผู้ออกแบบ





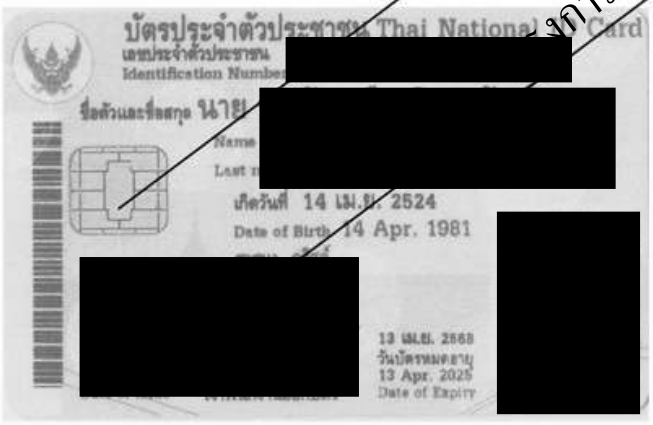



ใช้สำหรับปรับปรุงงานออกแบบ
[redacted] นิวแทรลเทคนิค รีสอร์ท

สำเนาถูกต้อง

[redacted]





ใช้สำหรับรับรองรายการคำนวณโครงสร้างสำหรับยื่น EIA โครงการ นิวแทรเวิลบีช รีสอร์ท
แต่เพียงเท่านั้น


บัตรประจำตัวประชาชน Thai National ID Card
Identification Num
ชื่อตัวและชื่อสกุล นาย
Name
Last n
เกิดวันที่ 21 ก.ค. 25
Date of Birth 21 Jul. 1977
20 ก.ค. 2575
20 Jul. 2032
Date of Expiry
[redacted]
ใช้สำหรับรับรองรายการ
ใช้สำหรับยื่น E-KYC
[redacted]



สำเนาถูกต้อง

[redacted]


บัตรประจำตัวประชาชน Thai National ID Card
เลขประจำตัวประชาชน
Identification Numbe
ชื่อตัวและชื่อสกุล นาย
Nam
Last
ศาสนา อิสลาม
Travel Beach
ก.ย. 2573
วันบัตรหมดอายุ
25 Sep. 2030
Date of Expiry

สำเนาถูกต้อง

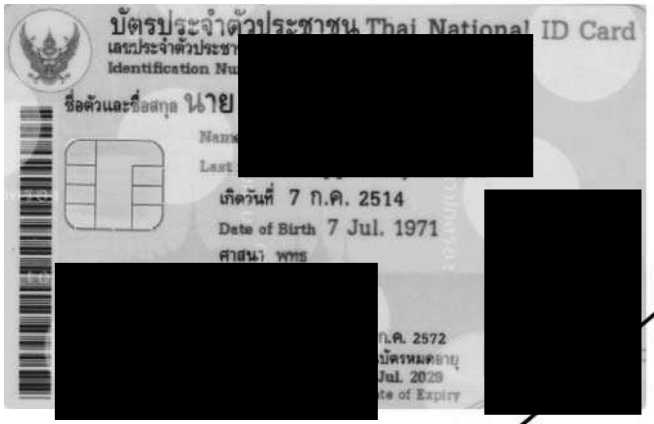

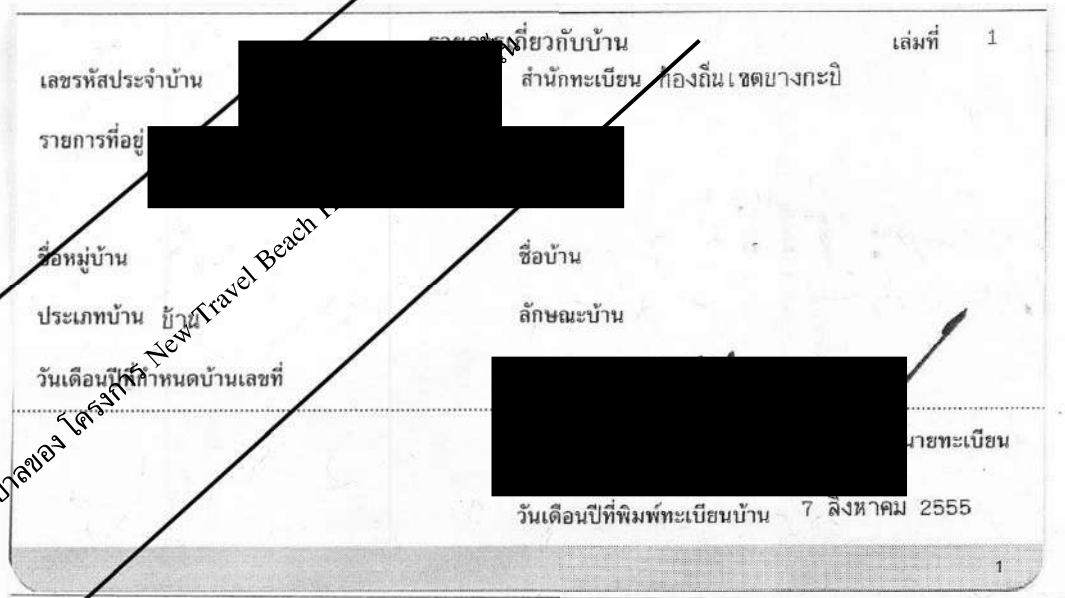

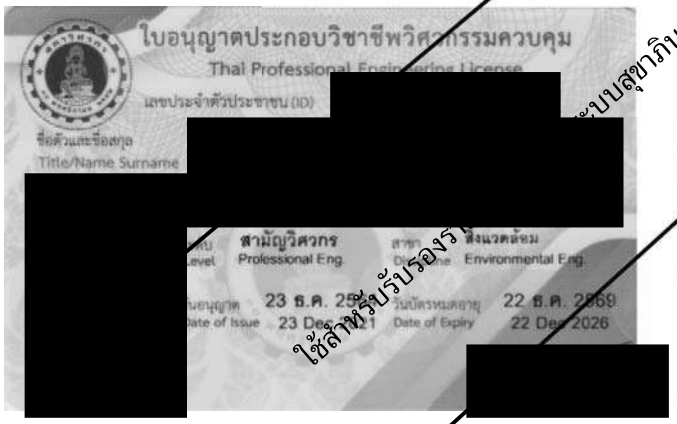

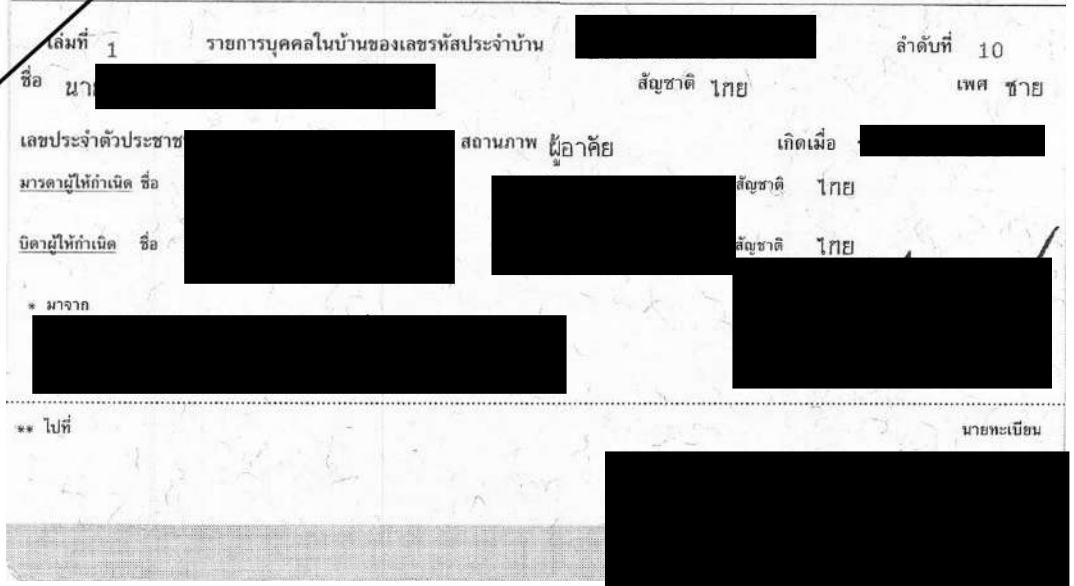



ใช้สำหรับรับรองร
ระบบสุขาภิบาลของ โครงการ New Travel Beach I

ภาคผนวก ญ.

เอกสารเกี่ยวกับแหล่งน้ำดิบของโครงการ

- ภาคผนวก ญ.1 สำเนาโฉนดที่ดินแหล่งน้ำดิบของโครงการ
  (ที่ดินของ บริษัท นิวแทรเวิลบีช จำกัด)
- ภาคผนวก ญ.2 สำเนาใบเสร็จการจัดจ้างรถบรรทุกขนส่งน้ำ

ภาคผนวก ญ.1

สำเนาโฉนดที่ดินแหล่งน้ำดิบของโครงการ

(ที่ดินของ บริษัท นิวแทรเวิลบีช กำจัด)

(น.ส. ๔ จ.)

โฉนดที่ดิน

เป็นหนังสือสำคัญแสดงกรรมสิทธิ์

ออกโดยอาศัยอำนาจตามประมวลกฎหมายที่ดิน

ตำแหน่งที่ดิน

ระวาง [redacted]
เลขที่ดิน
หน้าสำรวจ
ตำบล

โฉนดที่ดิน

เลขที่ [redacted]
เล่ม
จังหวัด ลำพูน

ให้แก่ [redacted] สัญชาติ ไทย อยู่บ้านเลขที่ [redacted]
ถนน
ซอย ตำบล ทุ่งยั้ง อำเภอ ป่าซาง จังหวัด ลำพูน

ที่ดินแปลงนี้มีเนื้อที่ประมาณ ๕ ไร่ ๓ งาน ๙๕ ตารางวา
(ห้าไร่สามงานเก้าสิบห้าตารางวา)

มาตราส่วนในระวาง ๑ : ๒๐๐๐๐ **รูปแผนที่** มาตราส่วน ๑ : ๒๐๐๐

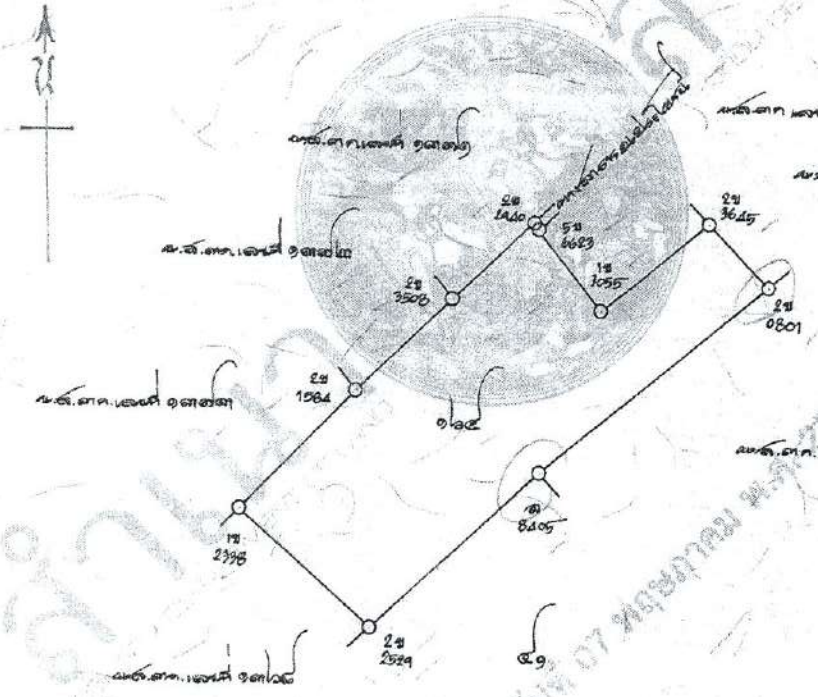

ออก ณ วันที่ สิบหก เดือน ธันวาคม พุทธศักราช สองพันห้าร้อยสี่สิบแปด

[redacted]

เจ้าพนักงานที่ดิน

[redacted]

พ.ศ. 2548

สารบัญจดทะเบียน

จดทะเบียน วัน เดือน ปี	ประเภทการจดทะเบียน	ผู้ให้สัญญา	ผู้รับสัญญา	เนื้อที่ดินตามสัญญา ไร่	งาน	ตารางวา	เนื้อที่ดินคงเหลือ ไร่	งาน	ตารางวา	ระวางเลขที่ดินและเลขที่ดินโฉนดที่ดินใหม่	เจ้าพนักงานที่ดินลงลายมือชื่อ ประทับตรา

ภาคผนวก ญ.2

สำเนาใบเสร็จการจัดจ้างรถบรรทุกขนส่งน้ำ

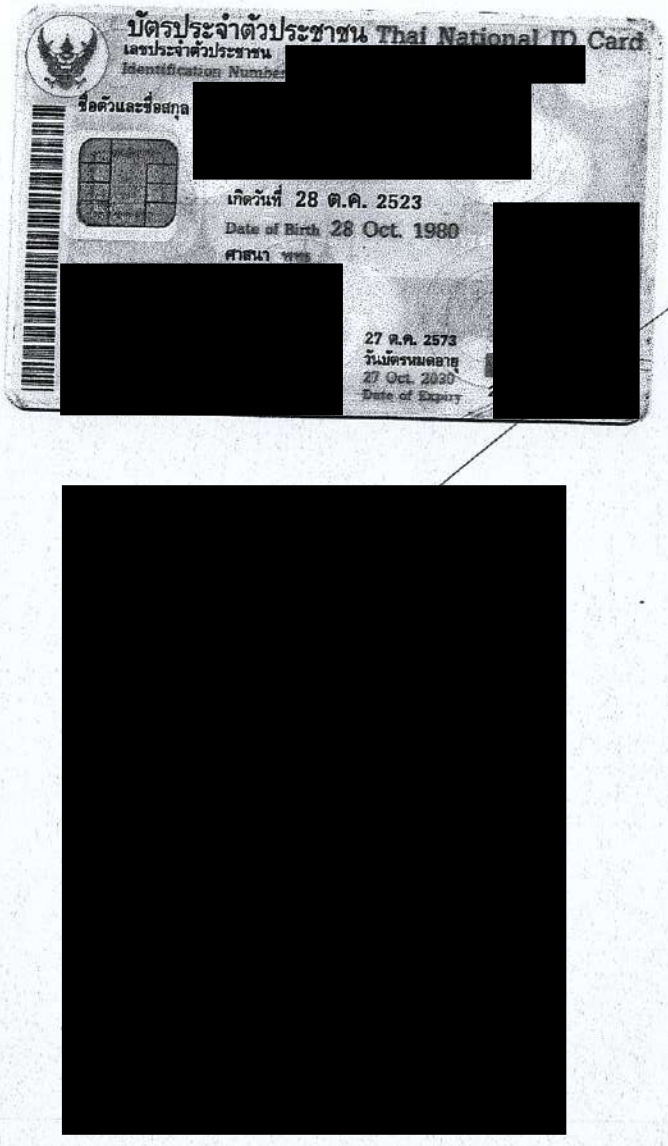
บัตรประจำตัวประชาชน Thai National ID Card
เลขประจำตัวประชาชน
Identification Number
ชื่อตัวและชื่อสกุล
เกิดวันที่ 28 ต.ค. 2523
Date of Birth 28 Oct. 1980
27 ต.ค. 2573
27 Oct. 2030
Date of Expiry

เล่มที่ Book No.

นาย [redacted]

เลขที่ Bill No.

CASH SALE บิลเงินสด 現兌單

นาม 賓號 Customer [redacted]

ที่อยู่ 住址 Address [redacted]

เลขประจำตัวประชาชน/หนังสือเดินทาง/ใบขับขี่ IDENTIFICATION NO. [redacted]

วันที่ 日期 Date 30 ม.ค. 67

จำนวน Quantity 數量	รายการ / Description / 貨名	หน่วยละ Unitprice 價格	จำนวนเงิน Amount 銀額
	ค่าจ้างรถพรมน้ำขนาด 6000 ลิตร		
8	15 ม.ค. 2567	250	2,000
6	16 ม.ค. 2567	250	1,500
7	17 ม.ค. 2567	250	1,750
9	18 ม.ค. 2567	250	2,250
7	22 ม.ค. 2567	250	1,750
6	23 ม.ค. 2567	250	1,500
8	25 ม.ค. 2567	250	2,000
6	26 ม.ค. 2567	250	1,500
7	29 ม.ค. 2567	250	1,750
6	30 ม.ค. 2567	250	1,500
บาท Bath 銖	หนึ่งหมื่นเจ็ดพันห้าร้อยบาทถ้วน	รวมเงิน TOTAL 共銀	17,500

ผู้รับเงิน / Collector / 收銀人 [redacted]

เล่มที่ Book No.

นาย [redacted]

เลขที่ Bill No.

CASH SALE **บิลเงินสด** 現兌單

นาม 賣號 Customer [redacted]

ที่อยู่ 住址 Address [redacted]

วันที่ 日期 Date 28 ก.พ 67

เลขประจำตัวประชาชน IDENTIFICATION NO. _____

เลขประจำตัวผู้เสียภาษีอากร TAX IDENTIFICATION NO. _____

จำนวน Quantity 數量	รายการ / Description / 貨名	หน่วยละ Unitprice 價格	จำนวนเงิน Amount 銀額
	ขายสารละลายกรดน้ำขนาด 6000 ลิตร.		
7	1 ก.พ 2567	250	1,750
7	6 ก.พ. 2567	250	1,750
6	8 ก.พ 2567	250	1,500
8.	10 ก.พ 2567	250	2,000
8.	17 ก.พ 2567	250	2,000
10	24 ก.พ 2567	250.	2,500
8.	25 ก.พ 2567	250	2,000
8.	28 ก.พ 2567	250	2,000
บาท Bath 銖	หนึ่งหมื่นห้าพันห้าร้อยบาทถ้วน.	รวมเงิน TOTAL 共銀	15,500-

ผู้รับเงิน / Collector / 收銀人 [redacted]

เล่มที่ Book No.

นาย [redacted]

เลขที่ Bill No.

CASH SALE **บิลเงินสด** 現兌單

นาม 資號 Customer [redacted]

ที่อยู่ 住址 Address

เลขประจำตัวประชาชน IDENTIFICATION NO.

วันที่ 日期 Date 21 มี.ค 67

จำนวน Quantity 數量	รายการ / Description / 貨名	หน่วยละ Unitprice 價格	จำนวนเงิน Amount 銀額
	ทยอยรถมรซากปี้คนาด. 6,000 อีตร.		
8.	2 มี.ค. 2567	250	2,000
6	4 มี.ค 2567	250	1,500
6	5 มี.ค 2567	250	1,500
8	6 มี.ค 2567	250	2,000
8.	7 มี.ค. 2567	250	2,000
7	9 มี.ค 2567	250	1,750
7	13. มี.ค 2567	250	1,750
7	16 มี.ค. 2567	250	1,750
6	20 มี.ค. 2567	250.	1500
10.	21. มี.ค. 2567	250	2,500
บาท Baht 銖	หนึ่งหมื่นแปดพันสองร้อยห้าสิบบาทถ้วน	รวมเงิน TOTAL 共銀	18,250

ผู้รับเงิน / Collector / 收銀人 [redacted]

เล่มที่ Book No.

นาย [redacted]

เลขที่ Bill No.

CASH SALE **บิลเงินสด** 現兌單

นาม 寶號 Customer [redacted]

ที่อยู่ 住址 Address [redacted]

เลขประจำตัวประชาชน IDENTIFICATION NO. [redacted]

วันที่ 日期 Date 31 มี.ค 67

จำนวน Quantity 數量	รายการ / Description / 貨名	หน่วยละ Unitprice 價格	จำนวนเงิน Amount 銀額
	รายการรถเหมาคันน้ำขนาด 6,000 ลิตร		
5	22 มี.ค 2567	250	1,250
8	23 มี.ค 2567	250	2,000
10	27 มี.ค 2567	250	2,500
8	29 มี.ค 2567	250	2,000
9	30 มี.ค 2567	250	2,250
6	31 มี.ค 2567	250	1,500
บาท Bath 銖	หนึ่งหมื่นหนึ่งพันห้าร้อยบาทถ้วน	รวมเงิน TOTAL 共銀	11,500

ผู้รับเงิน / Collector / 收銀人 [redacted]

เล่มที่ Book No. นาย [redacted] เลขที่ Bill No.

CASH SALE **บิลเงินสด** 現兌單

นาม 資號 Customer [redacted]
ที่อยู่ 住址 Address
เลขประจำตัวประชาช IDENTIFICATION NO.

วันที่ 日期 Date 23 ธ.ค 67

จำนวน Quantity 數量	รายการ / Description / 貨名	หน่วยละ Unitprice 價格	จำนวนเงิน Amount 銀額
	รายการรถมรรคทุก.ที่ทำขนาด 6000 ซีซี		
8	1 ธ.ค. 2567	250	2,000
8	2 ธ.ค 2567	250	2,000
6	3 ธ.ค 2567	250	1,500
7	4 ธ.ค. 2567	250	1750
10.	6. ธ.ค 2567	250	2,500
5	12 ธ.ค. 2567	250	1250
10	13. ธ.ค. 2567	250	2,500
10.	14 ธ.ค. 2567	250	2,500
7	15 ธ.ค 2567	250	1750
8.	23. ธ.ค. 2567	250	2,000
			-
			-
บาท Bath 銖	หนึ่งหมื่นเก้าพันเจ็ดร้อยห้าสิบบาทถ้วน	รวมเงิน TOTAL 共銀	19,750

ผู้รับเงิน / Collector / 收銀人 [redacted]

เล่มที่ Book No. หาย. [redacted] เลขที่ Bill No.

CASHSALE **บิลเงินสด** **現兌單**

นาม 資號 Customer [redacted]
ที่อยู่ 住址 Address
เลขประจำตัวประชาชน IDENTIFICATION NO.

วันที่ 日期 Date 28 ม.ค 67

จำนวน Quantity 數量	รายการ / Description / 貨名	หน่วยละ Unitprice 價格	จำนวนเงิน Amount 銀額
	รายการรถมรดกน้ำหนาก 5,000 ขึ้นไป		
8	24 ม.ค 2567	250	2,000
8	25 ม.ค. 2567	250	2,000
8	27 ม.ค 2567	250	2,000
7	28. ม.ค 2567	250	1,750
บาท Baht 銖	แสนเจ็ดพันเจ็ดร้อยห้าสิบบาทถ้วน	รวมเงิน TOTAL 共銀	7,750

ผู้รับเงิน / Collector / 收銀人 [redacted]

เล่มที่ Book No.

นาย [redacted]

เลขที่ Bill No.

CASH SALE **บิลเงินสด** 現兌單

นาม 賓號 Customer [redacted]

ที่อยู่ 住址 Address [redacted]

เลขประจำตัวประชาชน IDENTIFICATION NO.

วันที่ 日期 Date 14 พ.ค 67

จำนวน Quantity 數量	รายการ / Description / 貨名	หน่วยละ Unitprice 價格	จำนวนเงิน Amount 銀額
	รายการรถบรรทุกน้ำขนาด 4000 ลิตร		
6	2 พ.ค. 2567	250	1,500
6	3. พ.ค 2567	250	1,500
10	4 พ.ค. 2567	250	2500
8	5 พ.ค. 2567	250	2,000
8	7 พ.ค. 2567	250	2000
8	8. พ.ค. 2567	250	2,000
7	10 พ.ค. 2567	250	1750
7	11 พ.ค. 2567	250	1750
8	13. พ.ค. 2567	250	2,000
7	14 พ.ค. 2567	250	1750
			-
			-
บาท Bath 銖	หนึ่งหมื่นแปดพันเจ็ดร้อยห้าสิบบาทถ้วน	รวมเงิน TOTAL 共銀	18750

ผู้รับเงิน / Collector / 收銀人 [redacted]

เล่มที่ Book No. [redacted] เลขที่ Bill No.

CASH SALE **บิลเงินสด** 現兌單

นาม 實號 Customer [redacted]

ที่อยู่ 住址 Address

เลขประจำตัวประชาชน IDENTIFICATION NO.

วันที่ 日期 Date 30 พ.ค 67

จำนวน Quantity 數量	รายการ / Description / 貨名	หน่วยละ Unitprice 價格	จำนวนเงิน Amount 銀額
	รายการธรรมชาติน้ำ ขนาด 1500 มิล		
8	16. พ.ค. 2567	250	2000
7	18. พ.ค. 2567	250	1750
9	20 พ.ค. 2567	250	2250
7	23. พ.ค. 2567	250	1750
6	24 พ.ค 2567	250	1500
9	25 พ.ค. 2567	250	2250
6	28 พ.ค 2567	250	1500
6	29 พ.ค 2567	250	1500
6.	30. พ.ค. 2567	250	1500
บาท Bath 銖	หนึ่งหมื่นหกพันบาทถ้วน.	รวมเงิน TOTAL 共銀	16,000

ผู้รับเงิน / Collector / 收銀人 [redacted]

เล่มที่ Book No.

[redacted]

เลขที่ Bill No.

CASH SALE **บิลเงินสด** 現兌單

นาม 賓號 Customer [redacted]

ที่อยู่ 住址 Address

เลขประจำตัวประชาชน IDENTIFICATION NO.

วันที่ 日期 Date ๒๐ มิ.ย ๖๗

จำนวน Quantity 數量	รายการ / Description / 貨名	หน่วยละ Unitprice 價格	จำนวนเงิน Amount 銀額
	รายการรถมรดกกันน้ำ ขนาด ๒๐๐ ซีซี.		
๗	๑ มิ.ย. ๒๕๖๗	๒๕๐	๑๗๕๐
๘	๒ มิ.ย ๒๕๖๗	๒๕๐	๒๐๐๐
๖	๖ มิ.ย ๒๕๖๗	๒๕๐	๑๕๐๐
๑๐	๗ มิ.ย. ๒๕๖๗	๒๕๐	๒๕๐๐
๘	๘ มิ.ย ๒๕๖๗	๒๕๐	๒๐๐๐
๗	๑๑ มิ.ย ๒๕๖๗	๒๕๐	๑๗๕๐
๘	๑๓ มิ.ย ๒๕๖๗	๒๕๐	๒๐๐๐
๘	๑๔ มิ.ย. ๒๕๖๗	๒๕๐	๒๐๐๐
๗	๑๗ มิ.ย ๒๕๖๗	๒๕๐.	๑๗๕๐
๑๐.	๒๐. มิ.ย ๒๕๖๗	๒๕๐	๒๕๐๐
บาท Bath 銖	สองหมื่นสองร้อยห้าสิบบาทถ้วน.	รวมเงิน TOTAL 共銀	๒๐๒๕๐

ผู้รับเงิน / Collector / 收銀人 [redacted]

เล่มที่ Book No.

นาย [redacted]

เลขที่ Bill No.

CASH SALE **บิลเงินสด** 現兌單

นาม 賓號 Customer [redacted]

ที่อยู่ 住址 Address [redacted]

เลขประจำตัวประชาช IDENTIFICATION NO.

วันที่ 日期 Date 29 มี.ค 67

จำนวน Quantity 數量	รายการ / Description / 貨名	หน่วยละ Unitprice 價格	จำนวนเงิน Amount 銀額
	รายการรถน้ำถังน้ำขนาด 6,000 ลิตร.		
7	21 มี.ค. 2567	250	1,750
10	22 มี.ค. 2567	250	2,500
8	26 มี.ค 2567	250	2000
7	27 มี.ค. 2567	250	1,750
7	28. มี.ค. 2567	250.	1750
7	29. มี.ค 2567	250	1750.
บาท Bath 銖	หนึ่งหมื่นหนึ่งพันห้าร้อยบาทถ้วน	รวมเงิน TOTAL 共銀	11,500

ผู้รับเงิน / Collector / 收銀人 [redacted]

ภาคผนวก ฎ.

หนังสือตรวจสอบการร้องเรียน

โครงการ นิวแทรเวิลบีช รีสอร์ท



ที่ จบ ๐๔๑๘.๒/๑๐๐๖

ที่ว่าการอำเภอท่าใหม่
ถนนเทศบาลสาย ๗ จบ ๒๒๑๒๐

๒ เมษายน ๒๕๖๘

เรื่อง ขอสอบถามข้อมูลการร้องเรียนโครงการ นิว แทรเวิล บีช รีสอร์ท

เรียน บริษัท เนเชอรัล โอเปอเรชั่น จำกัด

อ้างถึง หนังสือบริษัท เนเชอรัล โอเปอเรชั่น จำกัด ที่ NTO-๒๕๐๔๐๐๑ ลงวันที่ ๒ เมษายน ๒๕๖๘

ตามที่ บริษัท เนเชอรัล โอเปอเรชั่น จำกัด ได้รับมอบหมายจากบริษัท นิว แทรเวิลบีช จำกัด ผู้ดำเนินการโครงการ นิว แทรเวิล บีช รีสอร์ท ให้เป็นบริษัทที่ปรึกษาด้านสิ่งแวดล้อม เพื่อดำเนินการศึกษาและจัดทำรายงานการประเมินผลกระทบสิ่งแวดล้อมของโครงการ นิว แทรเวิล บีช รีสอร์ท ตั้งอยู่ที่ ถนนเฉลิมบูรพาชลทิต หมู่ที่ ๖ ตำบลคลองขุด อำเภอท่าใหม่ จังหวัดจันทบุรี ปัจจุบันมีจำนวนห้องพักโรงแรม ๖๓ ห้อง โครงการจะมีการขออนุญาตขยายขนาดโครงการ โดยจะขอเพิ่มจำนวนห้องพักโรงแรมเป็น ๙๖ ห้อง มีขนาดพื้นที่โครงการประมาณ ๑๖-๓-๔๓.๗ ไร่ ซึ่งภายในโครงการประกอบด้วยอาคารขนาด ๑ - ๕ ชั้น โครงการนี้อยู่ในระหว่างศึกษาและจัดทำรายงานการประเมินผลกระทบสิ่งแวดล้อม เพื่อนำเสนอต่อสำนักงานนโยบายและแผนทรัพยากรธรรมชาติและสิ่งแวดล้อม และคณะกรรมการผู้ชำนาญการพิจารณารายงานฯ พิจารณาตามขั้นตอน บริษัทที่ปรึกษาฯ จึงขอความอนุเคราะห์สอบถามรายละเอียดข้อมูลว่าบริษัท นิว แทรเวิล บีช รีสอร์ท เคยได้รับข้อร้องเรียนจากประชาชนที่เกิดจากการดำเนินการของโครงการ นิว แทรเวิล บีช รีสอร์ท หรือไม่ นั้น

อำเภอท่าใหม่ได้ตรวจสอบข้อมูลการร้องเรียนโครงการ นิว แทรเวิล บีช รีสอร์ทแล้ว ไม่ปรากฏ การร้องเรียนจากประชาชนที่เกิดจากการดำเนินการของบริษัท นิว แทรเวิล บีช รีสอร์ท แต่อย่างใด

จึงเรียนมาเพื่อทราบและดำเนินการต่อไป

ขอแสดงความนับถือ

[redacted]

ปลัดอำเภอ (เจ้าพนักงานปกครองชำนาญการ)
ปฏิบัติราชการแทนนายอำเภอท่าใหม่

ที่ทำการปกครองอำเภอ
กลุ่มงานบริหารงานปกครอง
ปกครองอำเภอ
โทร ๐-๓๙๔๓-๑๔๖๒

ที่ จบ ๗๕๒๐๑ / ๒๗๖

ที่ทำการองค์การบริหารส่วนตำบลคลองขุด
๑๑ ม.๑ ตำบลคลองขุด อำเภอท่าใหม่
จังหวัดจันทบุรี ๒๒๑๒๐

๗ เมษายน ๒๕๖๘

เรื่อง ขอสอบถามข้อมูลการร้องเรียนโครงการ นิวแทรเวิลบีช รีสอร์ท

เรียน กรรมการผู้จัดการบริษัท เนเชอรัล โอเปอเรชั่น จำกัด

อ้างถึง หนังสือบริษัท เนเชอรัล โอเปอเรชั่น จำกัด ที่ NTO-2504002 ลงวันที่ ๒ เมษายน ๒๕๖๘

ตามที่องค์การบริหารส่วนตำบลคลองขุด ได้รับหนังสือจากบริษัท เนเชอรัล โอเปอเรชั่น จำกัด ที่ได้รับมอบหมายจากบริษัท นิวแทรเวิล บีช จำกัด ผู้ดำเนินโครงการ นิวแทรเวิล บีช รีสอร์ท ให้เป็นบริษัทที่ปรึกษาด้านสิ่งแวดล้อม เพื่อดำเนินการศึกษาและจัดทำรายงานการประเมินผลกระทบสิ่งแวดล้อมของโครงการฯ โดยสอบถามข้อมูลจากองค์การบริหารส่วนตำบลคลองขุดว่า หน่วยงานเคยได้รับข้อร้องเรียนจากประชาชนที่เกิดจากการดำเนินการของโครงการ นิว แทรเวิล บีช รีสอร์ท หรือไม่และหน่วยงานมีการจัดการปัญหาการร้องเรียนดังกล่าวอย่างไร

องค์การบริหารส่วนตำบลคลองขุด ได้ตรวจสอบแล้วพบว่ามีการร้องเรียนโรงแรมนิว แทรเวิล บีช รีสอร์ท เกี่ยวกับสิ่งแวดล้อม จำนวน ๓ เรื่อง ดังนี้

๑.วันที่ ๒๖ กันยายน ๒๕๕๕ ได้รับแจ้งเรื่องผ่านศูนย์บริการประชาชนสายด่วนรัฐบาล ๑๑๑๑ ว่าขอให้ตรวจสอบการปล่อยน้ำเสียลงทะเลโดยไม่มีการบำบัดและวางท่อระบายน้ำกันคลื่นกลางทะเล (เฉพาะบริเวณพื้นที่ด้านหน้าของโรงแรม) บริเวณหาดจ้าวหลาวของโรงแรมนิว แทรเวิล บีช รีสอร์ท

๒.วันที่ ๘ กรกฎาคม ๒๕๕๗ ได้รับเรื่องร้องเรียน/ร้องทุกข์ จากราษฎร หมู่ที่ ๖ ตำบลคลองขุด ว่าได้รับความเดือดร้อน เรื่อง ขยะของโรงแรมนิวแทรเวิลบีช ส่งกลิ่นเหม็น

๓.วันที่ ๑๔ กรกฎาคม ๒๕๕๘ ได้รับเรื่องร้องเรียน/ร้องทุกข์ จากราษฎร หมู่ที่ ๖ ตำบลคลองขุด ว่าได้รับความเดือดร้อน เรื่อง ขยะของโรงแรมนิวแทรเวิลบีช ส่งกลิ่นเหม็น ทำให้ได้รับความเดือดร้อนรำคาญ

จากเรื่องร้องเรียนดังกล่าวองค์การบริหารส่วนตำบลคลองขุดได้ร่วมตรวจสอบกับเจ้าหน้าที่และหน่วยงานที่เกี่ยวข้องพร้อมรายงานอำเภอท่าใหม่ทราบและแจ้งให้โรงแรมนิวแทรเวิลบีชแก้ไขปัญหาดังกล่าว ซึ่งปัจจุบันองค์การบริหารส่วนตำบลคลองขุด ไม่ได้รับรับเรื่องร้องเรียนเกี่ยวสิ่งแวดล้อมดังกล่าวแต่อย่างใด

จึงเรียนมาเพื่อทราบและพิจารณา

ขอแสดงความนับถือ

[redacted]

นายกองค์การบริหารส่วนตำบลคลองขุด

สำนักปลัด อบต. คลองขุด
โทร/โทรสาร ๐-๓๙๔๓-๓๖๖๗

ภาคผนวก ฎ.

แผนปฏิบัติการตอบสนองต่อภาวะฉุกเฉิน กรณีเกิดอุบัติเหตุในงานก่อสร้างภายในพื้นที่ โครงการ นิวแทรเวิลบีช รีสอร์ท

แผนปฏิบัติการตอบสนองต่อภาวะฉุกเฉิน
กรณีเกิดอุบัติเหตุในงานก่อสร้างภายในพื้นที่โครงการ นิวแทรเวิลบีช รีสอร์ท

1. ความเป็นมา

เพื่อให้การบริหารจัดการงานมีความพร้อมในการตอบสนองต่อภาวะฉุกเฉิน ซึ่งอาจจะส่งผลกระทบต่อการดำเนินงาน และอาจเกิดความเสียหายต่อชีวิตและทรัพย์สิน รวมไปถึงความน่าเชื่อถือของโครงการ จึงได้จัดทำแผนปฏิบัติการตอบสนองต่อภาวะฉุกเฉิน กรณีเกิด อุบัติเหตุในงานก่อสร้าง

2. วัตถุประสงค์

2.1 เพื่อให้เกิดความตระหนักและมีการให้ความสำคัญกับความปลอดภัยในงานก่อสร้าง

2.2 เพื่อเป็นคู่มือในการปฏิบัติงานของเจ้าหน้าที่ และผู้เกี่ยวข้อง

2.3 เพื่อทำให้สามารถประเมินความเสี่ยงและมีแนวทางการป้องกันอันตรายที่อาจจะเกิดขึ้นในงานก่อสร้าง

3. ขอบเขต

แผนปฏิบัติการตอบสนองต่อภาวะฉุกเฉิน กรณีเกิดอุบัติเหตุในงานก่อสร้าง ฉบับนี้ กำหนดขอบเขตเฉพาะภายในพื้นที่ก่อสร้าง และพื้นที่โดยรอบอาคาร ภายใต้การดูแลของผู้จัดการโครงการ

4. นิยามศัพท์เฉพาะ

4.1 สถานที่ก่อสร้าง หมายถึง อาณาบริเวณทั้งหมดที่เกี่ยวข้องกับงานก่อสร้าง มิใช่เฉพาะบริเวณที่กำลังดำเนินการก่อสร้างเท่านั้น แต่รวมไปถึงบริเวณที่จัดเก็บวัสดุเครื่องมือ และเครื่องจักร

4.2 คนงานก่อสร้าง หมายถึง บุคคลที่ทำงานเกี่ยวกับการก่อสร้างสิ่งก่อสร้างประเภทอาคาร ซึ่งแบ่งเป็น 2 กลุ่ม คือผู้ที่ใช้ฝีมือในการทำงาน และผู้ที่ไม่ใช้ฝีมือในการทำงาน คือ กรรมกรที่ใช้แรงงานทั่วไป

4.3 ผู้ควบคุมงาน หมายถึง ผู้ซึ่งรับผิดชอบในการดำเนินงาน หรือควบคุมดูแลการก่อสร้าง ดัดแปลง รื้อถอน หรือเคลื่อนย้ายอาคาร

4.4 อุบัติเหตุจากการทำงาน หมายถึง เหตุการณ์ที่เกิดขึ้นโดยไม่ได้คาดคิดในขณะทำงาน โดยผลของอุบัติเหตุนี้อาจทำให้งานหยุดชะงัก ก่อให้เกิดการบาดเจ็บพิการ ทุพพลภาพ หรือถึงแก่ชีวิต และอาจทำให้เกิดความเสียหายในรูปทรัพย์สิน เวลา

4.5 ภาวะฉุกเฉิน (Emergency) หมายถึง เหตุการณ์ที่มีอันตรายเกิดขึ้น ซึ่งเมื่อเกิดขึ้นแล้วจะกระทบต่อความเสียหายต่อชีวิต ทรัพย์สิน สิ่งแวดล้อม และชื่อเสียง

5. หน้าที่และความรับผิดชอบ

5.1 บทบาทและหน้าที่ของผู้ควบคุมเหตุภาวะฉุกเฉิน

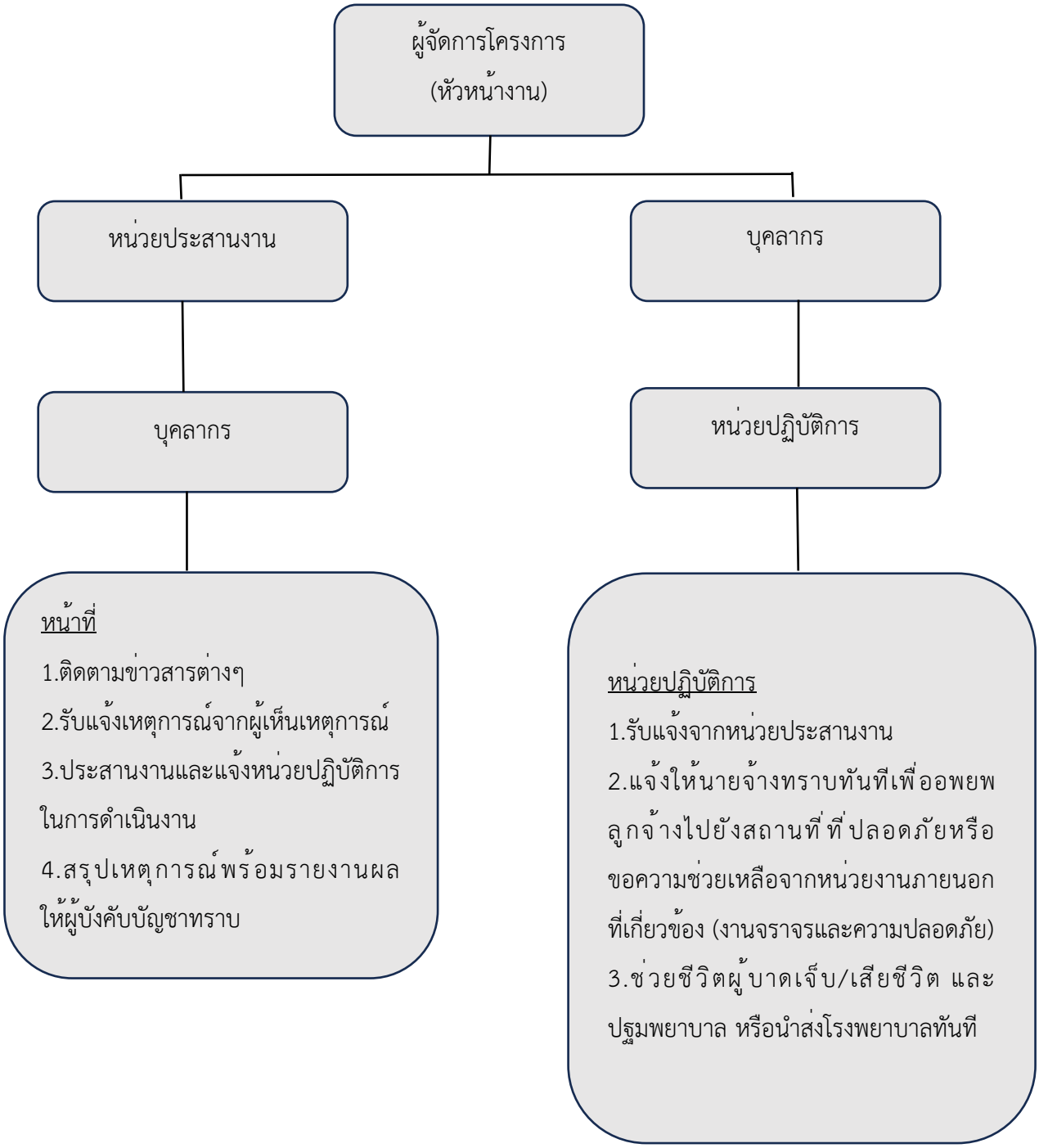

ศูนย์รับแจ้งเหตุและสั่งการฉุกเฉินทางการแพทย์ จังหวัดจันทบุรี 02-026-0034

5.2 กระบวนการปฏิบัติงาน

5.2.1 ก่อนเกิดเหตุ

1. จัดทำแผนปฏิบัติงานเพื่อเตรียมความพร้อม

2. จัดเตรียมเบอร์โทรศัพท์ของส่วนงานต่างๆ ที่เกี่ยวข้อง

3. จัดให้มีการอบรมผู้ปฏิบัติงานเพื่อให้ตระหนักถึงอันตราย วิธีการปฏิบัติ อย่างปลอดภัย กฎระเบียบ ข้อบังคับ และข้อปฏิบัติที่ควรทราบ

4. ให้ผู้รับจ้างจัดให้มีป้าย หรือ เครื่องหมายแจ้งเตือนกั้นพื้นที่ก่อสร้างรวมทั้งกำกับดูแลและควบคุมการทำงานของผู้รับจ้างอย่างเคร่งครัด

5. สวมใส่อุปกรณ์คุ้มครองความปลอดภัยส่วนบุคคลอย่างเหมาะสม เช่น หมวกนิรภัย รองเท้า Safety ถุงมือยาง หรือเข็มขัดนิรภัยเมื่อทำงานบนที่สูง เป็นต้น

5.2.2 ขณะเกิดเหตุ

1. ให้ผู้พบเห็นเหตุการณ์แจ้งหัวหน้างาน/ผู้ควบคุมงานทันที

2. แจ้งให้นายจ้างทราบทันทีเพื่ออพยพลูกจ้างไปยังสถานที่ที่ปลอดภัยหรือขอความช่วยเหลือจากหน่วยงานภายนอกที่เกี่ยวข้อง (งานจราจรและความปลอดภัย, ศูนย์บริหารความปลอดภัย อาชีวอนามัยและสภาพแวดล้อมในการทำงาน)

3. หัวหน้างาน/ผู้ควบคุมงาน นับจำนวนลูกจ้างและแจ้งยอดต่อนายจ้าง กรณีลูกจ้างขาดหายต้องดำเนินการค้นหาทันที

4. ช่วยชีวิตผู้บาดเจ็บ/เสียชีวิต และปฐมพยาบาล หรือนำส่งโรงพยาบาลทันที

5.2.3 หลังเกิดเหตุ

1. ลงพื้นที่สำรวจความเสียหายต่างๆ ของสภาพพื้นที่เกิดเหตุ

2. ผู้รับจ้างต้องรายงานการเกิดอุบัติเหตุที่เกิดระหว่างปฏิบัติงานแก่ผู้ควบคุมงาน ทันทีและร่วมสอบสวนอุบัติเหตุ

3. จัดส่งรายงานการเกิดอุบัติเหตุและการสอบสวนอุบัติเหตุให้เจ้าของโครงการทราบทันที

4. ผู้ควบคุมงาน/ผู้รับจ้าง หาแนวทางแก้ไข ป้องกัน ติดตามและรายงานผลการดำเนินการพร้อมสื่อสารสิ่งที่ได้เรียนรู้จากอุบัติเหตุให้กับเจ้าของโครงการหรือผู้เกี่ยวข้องทราบ

5. หัวหน้างาน/ผู้ควบคุมงาน จัดให้มีการฝึกซ้อมแผนฉุกเฉิน อย่างน้อย 6 เดือน/ครั้ง

5.3 รายชื่อและเบอร์โทรศัพท์ของเจ้าหน้าที่โครงการ

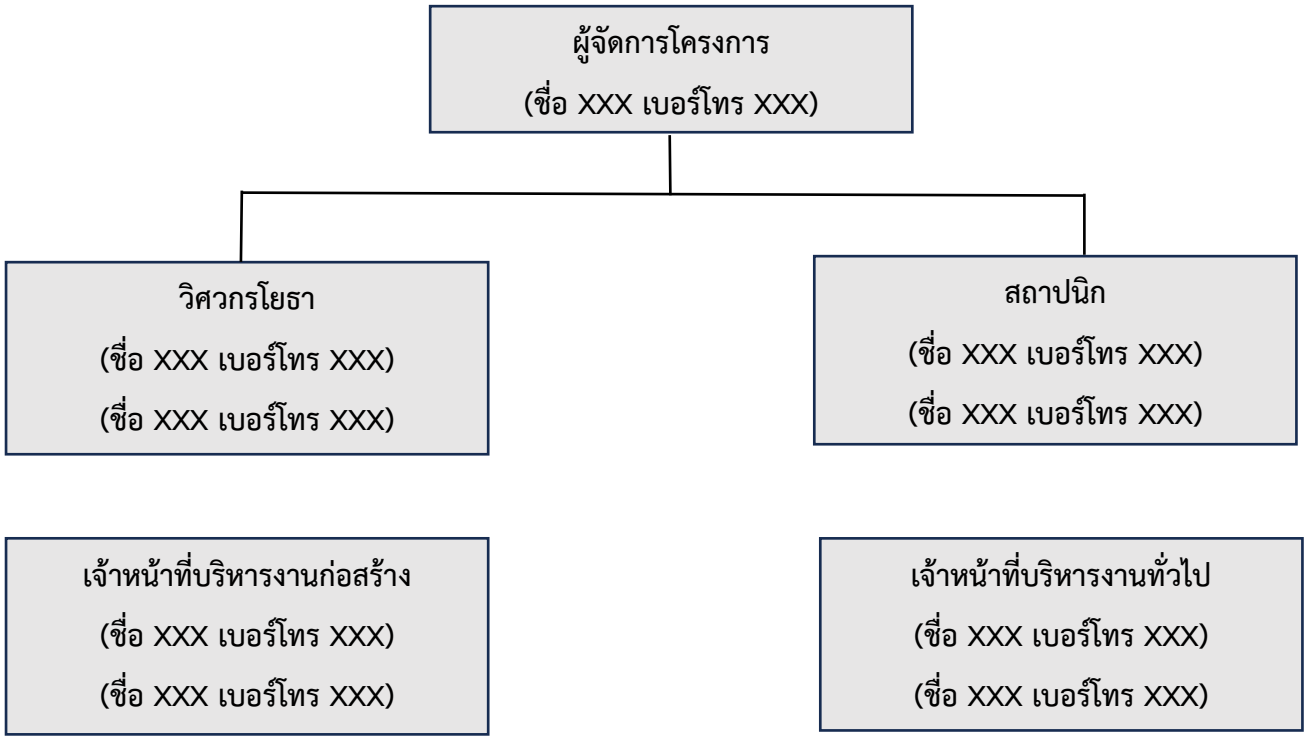

6. แผนผังการควบคุมเหตุภาวะฉุกเฉิน

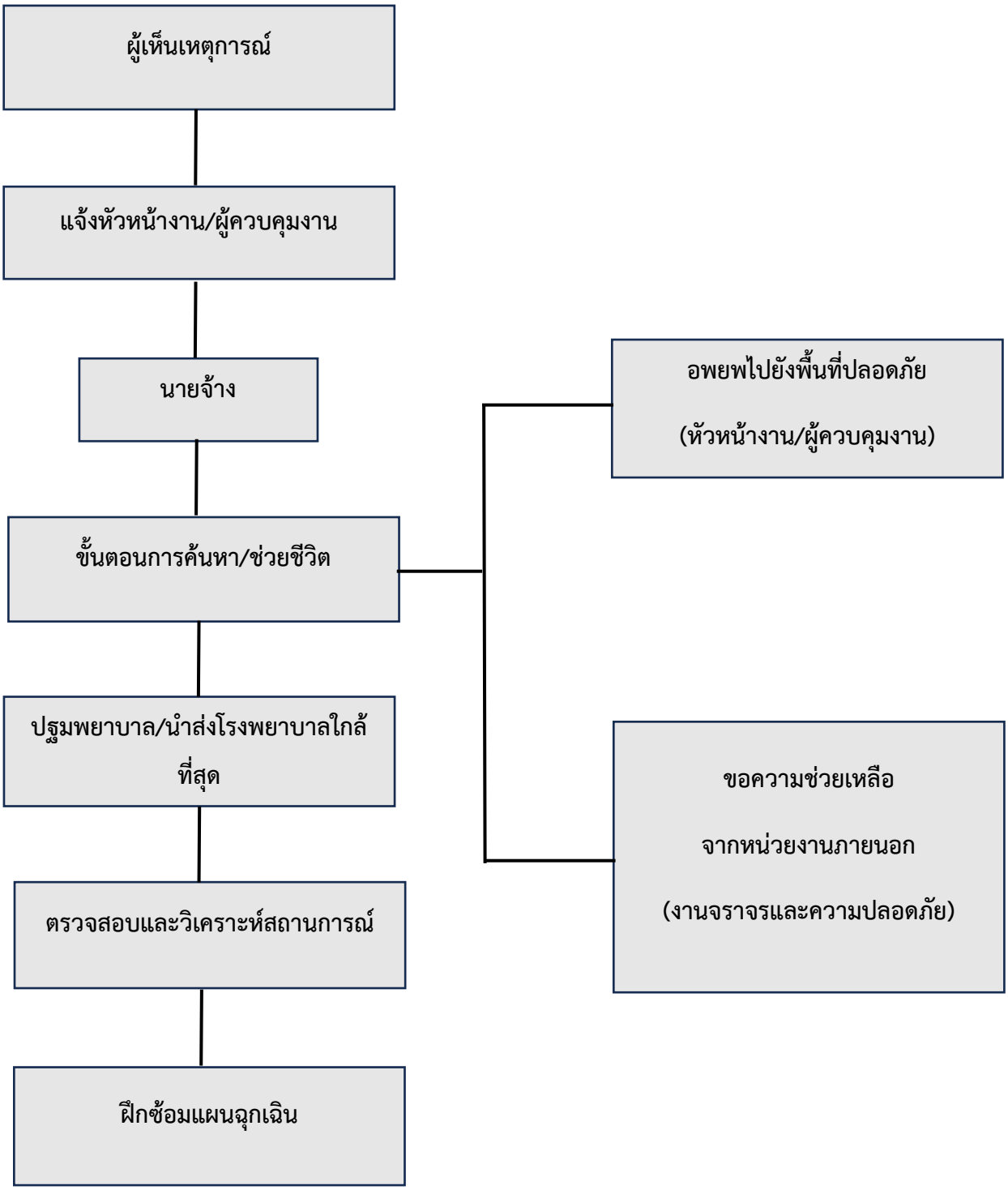

7. มาตรการป้องกันและการเตรียมความพร้อม

ผู้จัดการโครงการจัดการเตรียมความพร้อมของระบบโดยกำหนดให้มีการตรวจเช็คสภาพของเครื่องจักรในก่อสร้างต่างๆ อย่างน้อยเดือนละ 1 ครั้ง

อุปกรณ์ที่ต้องการการสนับสนุนเพิ่มเติม

1. รั้วกั้น
2. กรวยจราจร
3. ป้ายประกาศห้ามเข้าพื้นที่
4. ระบบส่องสว่างชนิดพ่วงแบตเตอรี่

การติดตามข้อมูลข่าวสารสำหรับการรายงานเหตุ

1. Line กลุ่ม สำหรับผู้ปฏิบัติงาน
2. โทรศัพท์ส่วนตัวของผู้ควบคุมงานและผู้ปฏิบัติงาน

8. การบริหารจัดการภาวะฉุกเฉิน

8.1 ระดับความรุนแรงของภาวะฉุกเฉิน

ภาวะฉุกเฉิน จะถูกแบ่งระดับความรุนแรงออกเป็น 3 ระดับ ดังนี้

<u>ภาวะฉุกเฉินระดับที่ 1</u> เกิดอุบัติเหตุในการทำงาน หรือเกิดอุบัติเหตุแก่ผู้อื่นในบริเวณดังกล่าว ทำให้ไม่สามารถดำเนินการก่อสร้างได้ในระยะหนึ่ง

<u>ภาวะฉุกเฉินระดับที่ 2</u> สืบเนื่องจากภาวะฉุกเฉินระดับที่ 1 เกิดอุบัติเหตุในการทำงาน หรือเกิดอุบัติเหตุแก่ผู้อื่นในบริเวณดังกล่าวจนได้รับบาดเจ็บ แต่ยังไม่เกิดความรุนแรงถึงชีวิต จำเป็นต้องส่งโรงพยาบาล

<u>ภาวะฉุกเฉินระดับที่ 3</u> สืบเนื่องจากภาวะฉุกเฉินระดับที่ 2 เกิดอุบัติเหตุในการทำงานเสียชีวิต มีการสร้างความเสียหายแก่บุคคลหรือทรัพย์สิน หรือเกิดอุบัติเหตุแก่ผู้อื่นใน บริเวณดังกล่าว ได้รับบาดเจ็บหรือ จำเป็นต้องส่งโรงพยาบาล